MITSUBISHI ELECTRIC
Changes for the Better

LIVING ENVIRONMENT SYSTEMS

Mr. Slim

Tabellen sensibler und latenter Wärmeleistungen

Kanaleinbaugeräte in Kombination mit Standard-Inverter-Außengeräten

PEAD-RP35JAQ / SUZ-KA35VA
PEAD-RP50JAQ / SUZ-KA50VA
PEAD-RP60JAQ / SUZ-KA60VA
PEAD-RP71JAQ / SUZ-KA71VA

PEAD-RP100JAQ / PUHZ-P100VHA4, PUHZ-P100YHA2
PEAD-RP125JAQ / PUHZ-P125VHA3, PUHZ-P125YHA
PEAD-RP140JAQ2 / PUHZ-P140VHA3, PUHZ-P140YHA

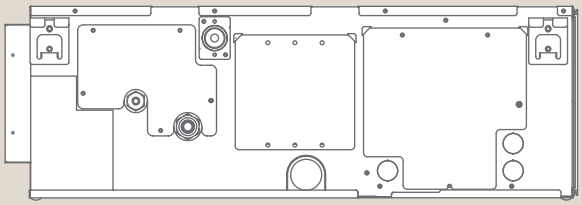

PEAD-RP35JAQ
PEAD-RP50JAQ
PEAD-RP60JAQ
PEAD-RP71JAQ

PEAD-RP100JAQ
PEAD-RP125JAQ
PEAD-RP140JAQ

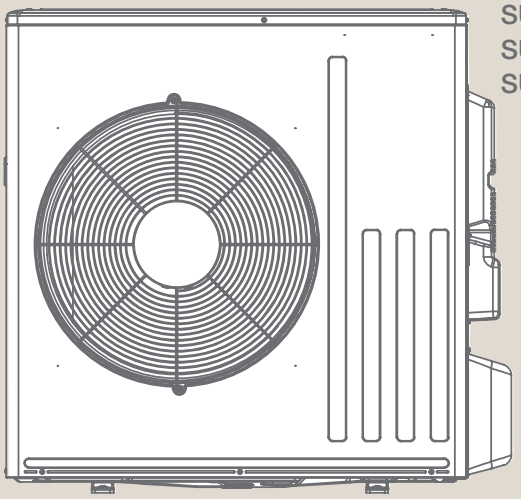

SUZ-KA50VA
SUZ-KA60VA
SUZ-KA71VA

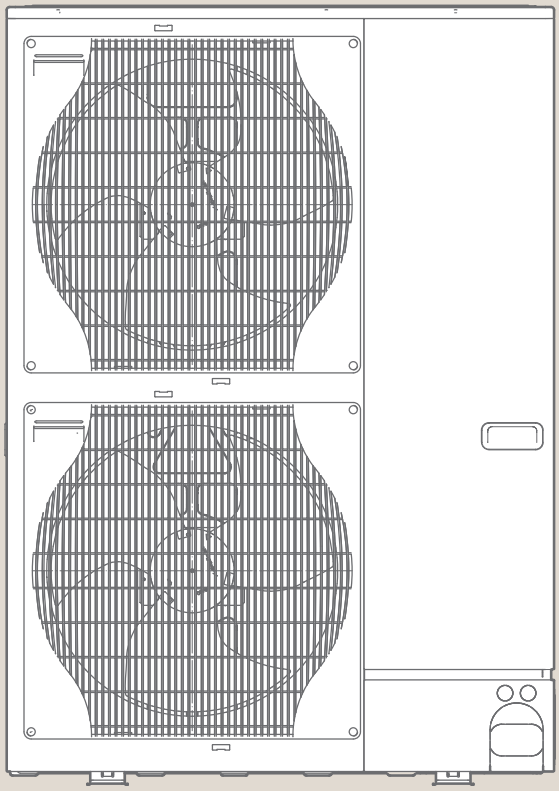

PUHZ-P100VHA4
PUHZ-P100YHA2
PUHZ-P125VHA3
PUHZ-P125YHA
PUHZ-P140VHA3
PUHZ-P140YHA

SINGLE- UND MULTISPLIT-SYSTEME

Kühlbetrieb

PEAD-RP35JAQ / SUZ-KA35VA5 (1/2)

[230 V]

Raumtemperatur, tr. [°CTK]	Raumtemperatur, f. [°CFK]	Außenlufttemperatur [°CTK]															
		21				25				27				30			
		Q_O [kW]	Q_{SENS} [kW]	Q_{SENS} [%]	$P_{EL,TOTAL}$ [kW]	Q_O [kW]	Q_{SENS} [kW]	Q_{SENS} [%]	$P_{EL,TOTAL}$ [kW]	Q_O [kW]	Q_{SENS} [kW]	Q_{SENS} [%]	$P_{EL,TOTAL}$ [kW]	Q_O [kW]	Q_{SENS} [kW]	Q_{SENS} [%]	$P_{EL,TOTAL}$ [kW]
21	18	4,23	2,83	67	0,84	4,05	2,71	67	0,88	3,89	2,61	67	0,92	3,74	2,51	67	0,97
21	20	4,41	2,43	55	0,88	4,23	2,33	55	0,94	4,10	2,26	55	0,96	3,96	2,18	55	1,00
22	18	4,23	3,00	71	0,84	4,05	2,88	71	0,88	3,89	2,76	71	0,92	3,74	2,66	71	0,97
22	20	4,41	2,60	59	0,88	4,23	2,50	59	0,94	4,10	2,42	59	0,96	3,96	2,34	59	1,00
22	22	4,59	2,16	47	0,91	4,43	2,08	47	0,97	4,32	2,03	47	1,00	4,14	1,95	47	1,04
23	18	4,23	3,17	75	0,84	4,05	3,04	75	0,88	3,89	2,92	75	0,92	3,74	2,81	75	0,97
23	20	4,41	2,78	63	0,88	4,23	2,67	63	0,94	4,10	2,59	63	0,96	3,96	2,50	63	1,00
23	22	4,59	2,34	51	0,91	4,43	2,26	51	0,97	4,32	2,20	51	1,00	4,14	2,11	51	1,04
24	18	4,23	3,34	79	0,84	4,05	3,20	79	0,88	3,89	3,07	79	0,92	3,74	2,96	79	0,97
24	20	4,41	2,96	67	0,88	4,23	2,83	67	0,94	4,10	2,75	67	0,96	3,96	2,65	67	1,00
24	22	4,59	2,53	55	0,91	4,43	2,44	55	0,97	4,32	2,38	55	1,00	4,14	2,28	55	1,04
24	24	4,82	2,07	43	0,96	4,64	2,00	43	1,01	4,54	1,95	43	1,04	4,39	1,89	43	1,09
25	20	4,41	3,13	71	0,88	4,23	3,00	71	0,94	4,10	2,91	71	0,96	3,96	2,81	71	1,00
25	22	4,59	2,71	59	0,91	4,43	2,61	59	0,97	4,32	2,55	59	1,00	4,14	2,44	59	1,04
25	24	4,82	2,27	47	0,96	4,64	2,18	47	1,01	4,54	2,13	47	1,04	4,39	2,06	47	1,09
26	18	4,23	3,68	87	0,84	4,05	3,52	87	0,88	3,89	3,38	87	0,92	3,74	3,26	87	0,97
26	20	4,41	3,31	75	0,88	4,23	3,17	75	0,94	4,10	3,08	75	0,96	3,96	2,97	75	1,00
26	22	4,59	2,89	63	0,91	4,43	2,79	63	0,97	4,32	2,72	63	1,00	4,14	2,61	63	1,04
26	24	4,82	2,46	51	0,96	4,64	2,37	51	1,01	4,54	2,31	51	1,04	4,39	2,24	51	1,09
26	26	4,97	1,94	39	1,01	4,82	1,88	39	1,06	4,75	1,85	39	1,09	4,61	1,80	39	1,12
27	18	4,23	3,85	91	0,84	4,05	3,69	91	0,88	3,89	3,54	91	0,92	3,74	3,41	91	0,97
27	20	4,41	3,48	79	0,88	4,23	3,34	79	0,94	4,10	3,24	79	0,96	3,96	3,13	79	1,00
27	22	4,59	3,08	67	0,91	4,43	2,97	67	0,97	4,32	2,89	67	1,00	4,14	2,77	67	1,04
27	24	4,82	2,65	55	0,96	4,64	2,55	55	1,01	4,54	2,50	55	1,04	4,39	2,42	55	1,09
27	26	4,97	2,14	43	1,01	4,82	2,07	43	1,06	4,75	2,04	43	1,09	4,61	1,98	43	1,12
28	18	4,23	4,02	95	0,84	4,05	3,85	95	0,88	3,89	3,69	95	0,92	3,74	3,56	95	0,97
28	20	4,41	3,66	83	0,88	4,23	3,51	83	0,94	4,10	3,41	83	0,96	3,96	3,29	83	1,00
28	22	4,59	3,26	71	0,91	4,43	3,14	71	0,97	4,32	3,07	71	1,00	4,14	2,94	71	1,04
28	24	4,82	2,85	59	0,96	4,64	2,74	59	1,01	4,54	2,68	59	1,04	4,39	2,59	59	1,09
28	26	4,97	2,34	47	1,01	4,82	2,27	47	1,06	4,75	2,23	47	1,09	4,61	2,17	47	1,12
29	18	4,23	4,19	99	0,84	4,05	4,01	99	0,88	3,89	3,85	99	0,92	3,74	3,71	99	0,97
29	20	4,41	3,84	87	0,88	4,23	3,68	87	0,94	4,10	3,57	87	0,96	3,96	3,45	87	1,00
29	22	4,59	3,44	75	0,91	4,43	3,32	75	0,97	4,32	3,24	75	1,00	4,14	3,11	75	1,04
29	24	4,82	3,04	63	0,96	4,64	2,93	63	1,01	4,54	2,86	63	1,04	4,39	2,77	63	1,09
29	26	4,97	2,53	51	1,01	4,82	2,46	51	1,06	4,75	2,42	51	1,09	4,61	2,35	51	1,12
30	18	4,23	4,36	103	0,84	4,05	4,17	103	0,88	3,89	4,01	103	0,92	3,74	3,86	103	0,97
30	20	4,41	4,01	91	0,88	4,23	3,85	91	0,94	4,10	3,74	91	0,96	3,96	3,60	91	1,00
30	22	4,59	3,63	79	0,91	4,43	3,50	79	0,97	4,32	3,41	79	1,00	4,14	3,27	79	1,04
30	24	4,82	3,23	67	0,96	4,64	3,11	67	1,01	4,54	3,04	67	1,04	4,39	2,94	67	1,09
30	26	4,97	2,73	55	1,01	4,82	2,65	55	1,06	4,75	2,61	55	1,09	4,61	2,53	55	1,12
31	18	4,23	4,53	107	0,84	4,05	4,33	107	0,88	3,89	4,16	107	0,92	3,74	4,01	107	0,97
31	20	4,41	4,19	95	0,88	4,23	4,02	95	0,94	4,10	3,90	95	0,96	3,96	3,76	95	1,00
31	22	4,59	3,81	83	0,91	4,43	3,68	83	0,97	4,32	3,59	83	1,00	4,14	3,44	83	1,04
31	24	4,82	3,43	71	0,96	4,64	3,30	71	1,01	4,54	3,22	71	1,04	4,39	3,12	71	1,09
31	26	4,97	2,93	59	1,01	4,82	2,85	59	1,06	4,75	2,80	59	1,09	4,61	2,72	59	1,12
32	18	4,23	4,70	111	0,84	4,05	4,50	111	0,88	3,89	4,32	111	0,92	3,74	4,16	111	0,97
32	20	4,41	4,37	99	0,88	4,23	4,19	99	0,94	4,10	4,06	99	0,96	3,96	3,92	99	1,00
32	22	4,59	3,99	87	0,91	4,43	3,85	87	0,97	4,32	3,76	87	1,00	4,14	3,60	87	1,04
32	24	4,82	3,62	75	0,96	4,64	3,48	75	1,01	4,54	3,40	75	1,04	4,39	3,29	75	1,09
32	26	4,97	3,13	63	1,01	4,82	3,04	63	1,06	4,75	2,99	63	1,09	4,61	2,90	63	1,12

Q_O = Kühlleistung
Q_H = Heizleistung
Q_{SENS} = Anteil sensibler Wärme
$P_{EL,TOTAL}$ = El. Gesamtleistungsaufnahme

Kühlbetrieb

PEAD-RP35JAQ / SUZ-KA35VA5 (2/2)

[230 V]

Raumtem-peratur, tr. [°CTK]	Raumtem-peratur, f. [°CFK]	Außenlufttemperatur [°CTK]											
		35				40				45			
		Q_O [kW]	Q_{SENS} [kW]	Q_{SENS} [%]	$P_{EL,TOTAL}$ [kW]	Q_O [kW]	Q_{SENS} [kW]	Q_{SENS} [%]	$P_{EL,TOTAL}$ [kW]	Q_O [kW]	Q_{SENS} [kW]	Q_{SENS} [%]	$P_{EL,TOTAL}$ [kW]
21	18	3,53	2,36	67	1,03	3,24	2,17	67	1,09	2,99	2,00	67	1,13
21	20	3,71	2,04	55	1,07	3,46	1,90	55	1,12	3,20	1,76	55	1,19
22	18	3,53	2,51	71	1,03	3,24	2,30	71	1,09	2,99	2,12	71	1,13
22	20	3,71	2,19	59	1,07	3,46	2,04	59	1,12	3,20	1,89	59	1,19
22	22	3,92	1,84	47	1,11	3,67	1,73	47	1,18	3,42	1,61	47	1,22
23	18	3,53	2,65	75	1,03	3,24	2,43	75	1,09	2,99	2,24	75	1,13
23	20	3,71	2,34	63	1,07	3,46	2,18	63	1,12	3,20	2,02	63	1,19
23	22	3,92	2,00	51	1,11	3,67	1,87	51	1,18	3,42	1,74	51	1,22
24	18	3,53	2,79	79	1,03	3,24	2,56	79	1,09	2,99	2,36	79	1,13
24	20	3,71	2,48	67	1,07	3,46	2,32	67	1,12	3,20	2,15	67	1,19
24	22	3,92	2,16	55	1,11	3,67	2,02	55	1,18	3,42	1,88	55	1,22
24	24	4,14	1,78	43	1,16	3,89	1,67	43	1,21	3,67	1,58	43	1,26
25	20	3,71	2,63	71	1,07	3,46	2,45	71	1,12	3,20	2,28	71	1,19
25	22	3,92	2,32	59	1,11	3,67	2,17	59	1,18	3,42	2,02	59	1,22
25	24	4,14	1,95	47	1,16	3,89	1,83	47	1,21	3,67	1,73	47	1,26
26	18	3,53	3,07	87	1,03	3,24	2,82	87	1,09	2,99	2,60	87	1,13
26	20	3,71	2,78	75	1,07	3,46	2,59	75	1,12	3,20	2,40	75	1,19
26	22	3,92	2,47	63	1,11	3,67	2,31	63	1,18	3,42	2,16	63	1,22
26	24	4,14	2,11	51	1,16	3,89	1,98	51	1,21	3,67	1,87	51	1,26
26	26	4,36	1,70	39	1,20	4,10	1,60	39	1,25	3,85	1,50	39	1,30
27	18	3,53	3,21	91	1,03	3,24	2,95	91	1,09	2,99	2,72	91	1,13
27	20	3,71	2,93	79	1,07	3,46	2,73	79	1,12	3,20	2,53	79	1,19
27	22	3,92	2,63	67	1,11	3,67	2,46	67	1,18	3,42	2,29	67	1,22
27	24	4,14	2,28	55	1,16	3,89	2,14	55	1,21	3,67	2,02	55	1,26
27	26	4,36	1,87	43	1,20	4,10	1,77	43	1,25	3,85	1,66	43	1,30
28	18	3,53	3,35	95	1,03	3,24	3,08	95	1,09	2,99	2,84	95	1,13
28	20	3,71	3,08	83	1,07	3,46	2,87	83	1,12	3,20	2,66	83	1,19
28	22	3,92	2,79	71	1,11	3,67	2,61	71	1,18	3,42	2,43	71	1,22
28	24	4,14	2,44	59	1,16	3,89	2,29	59	1,21	3,67	2,17	59	1,26
28	26	4,36	2,05	47	1,20	4,10	1,93	47	1,25	3,85	1,81	47	1,30
29	18	3,53	3,49	99	1,03	3,24	3,21	99	1,09	2,99	2,96	99	1,13
29	20	3,71	3,23	87	1,07	3,46	3,01	87	1,12	3,20	2,79	87	1,19
29	22	3,92	2,94	75	1,11	3,67	2,75	75	1,18	3,42	2,57	75	1,22
29	24	4,14	2,61	63	1,16	3,89	2,45	63	1,21	3,67	2,31	63	1,26
29	26	4,36	2,22	51	1,20	4,10	2,09	51	1,25	3,85	1,97	51	1,30
30	18	3,53	3,63	103	1,03	3,24	3,34	103	1,09	2,99	3,08	103	1,13
30	20	3,71	3,37	91	1,07	3,46	3,15	91	1,12	3,20	2,92	91	1,19
30	22	3,92	3,10	79	1,11	3,67	2,90	79	1,18	3,42	2,70	79	1,22
30	24	4,14	2,77	67	1,16	3,89	2,61	67	1,21	3,67	2,46	67	1,26
30	26	4,36	2,40	55	1,20	4,10	2,26	55	1,25	3,85	2,12	55	1,30
31	18	3,53	3,78	107	1,03	3,24	3,47	107	1,09	2,99	3,20	107	1,13
31	20	3,71	3,52	95	1,07	3,46	3,28	95	1,12	3,20	3,04	95	1,19
31	22	3,92	3,26	83	1,11	3,67	3,05	83	1,18	3,42	2,84	83	1,22
31	24	4,14	2,94	71	1,16	3,89	2,76	71	1,21	3,67	2,61	71	1,26
31	26	4,36	2,57	59	1,20	4,10	2,42	59	1,25	3,85	2,27	59	1,30
32	18	3,53	3,92	111	1,03	3,24	3,60	111	1,09	2,99	3,32	111	1,13
32	20	3,71	3,67	99	1,07	3,46	3,42	99	1,12	3,20	3,17	99	1,19
32	22	3,92	3,41	87	1,11	3,67	3,20	87	1,18	3,42	2,98	87	1,22
32	24	4,14	3,11	75	1,16	3,89	2,92	75	1,21	3,67	2,75	75	1,26
32	26	4,36	2,74	63	1,20	4,10	2,59	63	1,25	3,85	2,43	63	1,30

Q_O = Kühlleistung
Q_H = Heizleistung
Q_{SENS} = Anteil sensibler Wärme
$P_{EL,TOTAL}$ = El. Gesamtleistungsaufnahme

Kühlbetrieb

PEAD-RP50JAQ / SUZ-KA50VA5 (1/2)

[230 V]

Raumtemperatur, tr. [°CTK]	Raumtemperatur, f. [°CFK]	Außenlufttemperatur [°CTK]															
		21				25				27				30			
		Q_O [kW]	Q_{SENS} [kW]	Q_{SENS} [%]	$P_{EL,TOTAL}$ [kW]	Q_O [kW]	Q_{SENS} [kW]	Q_{SENS} [%]	$P_{EL,TOTAL}$ [kW]	Q_O [kW]	Q_{SENS} [kW]	Q_{SENS} [%]	$P_{EL,TOTAL}$ [kW]	Q_O [kW]	Q_{SENS} [kW]	Q_{SENS} [%]	$P_{EL,TOTAL}$ [kW]
21	18	5,76	3,86	67	1,18	5,51	3,69	67	1,24	5,29	3,55	67	1,30	5,10	3,41	67	1,36
21	20	6,00	3,30	55	1,24	5,76	3,17	55	1,32	5,59	3,07	55	1,35	5,39	2,97	55	1,41
22	18	5,76	4,09	71	1,18	5,51	3,91	71	1,24	5,29	3,76	71	1,30	5,10	3,62	71	1,36
22	20	6,00	3,54	59	1,24	5,76	3,40	59	1,32	5,59	3,30	59	1,35	5,39	3,18	59	1,41
22	22	6,25	2,94	47	1,29	6,03	2,83	47	1,37	5,88	2,76	47	1,41	5,64	2,65	47	1,47
23	18	5,76	4,32	75	1,18	5,51	4,13	75	1,24	5,29	3,97	75	1,30	5,10	3,82	75	1,36
23	20	6,00	3,78	63	1,24	5,76	3,63	63	1,32	5,59	3,52	63	1,35	5,39	3,40	63	1,41
23	22	6,25	3,19	51	1,29	6,03	3,07	51	1,37	5,88	3,00	51	1,41	5,64	2,87	51	1,47
24	18	5,76	4,55	79	1,18	5,51	4,36	79	1,24	5,29	4,18	79	1,30	5,10	4,03	79	1,36
24	20	6,00	4,02	67	1,24	5,76	3,86	67	1,32	5,59	3,74	67	1,35	5,39	3,61	67	1,41
24	22	6,25	3,44	55	1,29	6,03	3,32	55	1,37	5,88	3,23	55	1,41	5,64	3,10	55	1,47
24	24	6,57	2,82	43	1,35	6,32	2,72	43	1,42	6,17	2,66	43	1,47	5,98	2,57	43	1,54
25	20	6,00	4,26	71	1,24	5,76	4,09	71	1,32	5,59	3,97	71	1,35	5,39	3,83	71	1,41
25	22	6,25	3,69	59	1,29	6,03	3,56	59	1,37	5,88	3,47	59	1,41	5,64	3,33	59	1,47
25	24	6,57	3,09	47	1,35	6,32	2,97	47	1,42	6,17	2,90	47	1,47	5,98	2,81	47	1,54
26	18	5,76	5,01	87	1,18	5,51	4,80	87	1,24	5,29	4,60	87	1,30	5,10	4,43	87	1,36
26	20	6,00	4,50	75	1,24	5,76	4,32	75	1,32	5,59	4,19	75	1,35	5,39	4,04	75	1,41
26	22	6,25	3,94	63	1,29	6,03	3,80	63	1,37	5,88	3,70	63	1,41	5,64	3,55	63	1,47
26	24	6,57	3,35	51	1,35	6,32	3,22	51	1,42	6,17	3,15	51	1,47	5,98	3,05	51	1,54
26	26	6,76	2,64	39	1,42	6,57	2,56	39	1,50	6,47	2,52	39	1,54	6,27	2,45	39	1,58
27	18	5,76	5,24	91	1,18	5,51	5,02	91	1,24	5,29	4,82	91	1,30	5,10	4,64	91	1,36
27	20	6,00	4,74	79	1,24	5,76	4,55	79	1,32	5,59	4,41	79	1,35	5,39	4,26	79	1,41
27	22	6,25	4,19	67	1,29	6,03	4,04	67	1,37	5,88	3,94	67	1,41	5,64	3,78	67	1,47
27	24	6,57	3,61	55	1,35	6,32	3,48	55	1,42	6,17	3,40	55	1,47	5,98	3,29	55	1,54
27	26	6,76	2,91	43	1,42	6,57	2,82	43	1,50	6,47	2,78	43	1,54	6,27	2,70	43	1,58
28	18	5,76	5,47	95	1,18	5,51	5,24	95	1,24	5,29	5,03	95	1,30	5,10	4,84	95	1,36
28	20	6,00	4,98	83	1,24	5,76	4,78	83	1,32	5,59	4,64	83	1,35	5,39	4,47	83	1,41
28	22	6,25	4,44	71	1,29	6,03	4,28	71	1,37	5,88	4,18	71	1,41	5,64	4,00	71	1,47
28	24	6,57	3,87	59	1,35	6,32	3,73	59	1,42	6,17	3,64	59	1,47	5,98	3,53	59	1,54
28	26	6,76	3,18	47	1,42	6,57	3,09	47	1,50	6,47	3,04	47	1,54	6,27	2,95	47	1,58
29	18	5,76	5,70	99	1,18	5,51	5,46	99	1,24	5,29	5,24	99	1,30	5,10	5,05	99	1,36
29	20	6,00	5,22	87	1,24	5,76	5,01	87	1,32	5,59	4,86	87	1,35	5,39	4,69	87	1,41
29	22	6,25	4,69	75	1,29	6,03	4,52	75	1,37	5,88	4,41	75	1,41	5,64	4,23	75	1,47
29	24	6,57	4,14	63	1,35	6,32	3,98	63	1,42	6,17	3,89	63	1,47	5,98	3,77	63	1,54
29	26	6,76	3,45	51	1,42	6,57	3,35	51	1,50	6,47	3,30	51	1,54	6,27	3,20	51	1,58
30	18	5,76	5,93	103	1,18	5,51	5,68	103	1,24	5,29	5,45	103	1,30	5,10	5,25	103	1,36
30	20	6,00	5,46	91	1,24	5,76	5,24	91	1,32	5,59	5,08	91	1,35	5,39	4,91	91	1,41
30	22	6,25	4,94	79	1,29	6,03	4,76	79	1,37	5,88	4,65	79	1,41	5,64	4,45	79	1,47
30	24	6,57	4,40	67	1,35	6,32	4,24	67	1,42	6,17	4,14	67	1,47	5,98	4,01	67	1,54
30	26	6,76	3,72	55	1,42	6,57	3,61	55	1,50	6,47	3,56	55	1,54	6,27	3,45	55	1,58
31	18	5,76	6,16	107	1,18	5,51	5,90	107	1,24	5,29	5,66	107	1,30	5,10	5,45	107	1,36
31	20	6,00	5,70	95	1,24	5,76	5,47	95	1,32	5,59	5,31	95	1,35	5,39	5,12	95	1,41
31	22	6,25	5,19	83	1,29	6,03	5,00	83	1,37	5,88	4,88	83	1,41	5,64	4,68	83	1,47
31	24	6,57	4,66	71	1,35	6,32	4,49	71	1,42	6,17	4,38	71	1,47	5,98	4,24	71	1,54
31	26	6,76	3,99	59	1,42	6,57	3,87	59	1,50	6,47	3,82	59	1,54	6,27	3,70	59	1,58
32	18	5,76	6,39	111	1,18	5,51	6,12	111	1,24	5,29	5,87	111	1,30	5,10	5,66	111	1,36
32	20	6,00	5,94	99	1,24	5,76	5,70	99	1,32	5,59	5,53	99	1,35	5,39	5,34	99	1,41
32	22	6,25	5,44	87	1,29	6,03	5,24	87	1,37	5,88	5,12	87	1,41	5,64	4,90	87	1,47
32	24	6,57	4,93	75	1,35	6,32	4,74	75	1,42	6,17	4,63	75	1,47	5,98	4,48	75	1,54
32	26	6,76	4,26	63	1,42	6,57	4,14	63	1,50	6,47	4,08	63	1,54	6,27	3,95	63	1,58

Q_O = Kühlleistung
Q_H = Heizleistung
Q_{SENS} = Anteil sensibler Wärme
$P_{EL,TOTAL}$ = El. Gesamtleistungsaufnahme

Kühlbetrieb

PEAD-RP50JAQ / SUZ-KA50VA5 (2/2)

[230 V]

Raumtemperatur, tr. [°CTK]	Raumtemperatur, f. [°CFK]	Außenlufttemperatur [°CTK]											
		35				40				45			
		Q_O [kW]	Q_{SENS} [kW]	Q_{SENS} [%]	$P_{EL,TOTAL}$ [kW]	Q_O [kW]	Q_{SENS} [kW]	Q_{SENS} [%]	$P_{EL,TOTAL}$ [kW]	Q_O [kW]	Q_{SENS} [kW]	Q_{SENS} [%]	$P_{EL,TOTAL}$ [kW]
21	18	4,80	3,22	67	1,45	4,41	2,96	67	1,54	4,07	2,73	67	1,60
21	20	5,05	2,78	55	1,51	4,70	2,59	55	1,58	4,36	2,40	55	1,67
22	18	4,80	3,41	71	1,45	4,41	3,13	71	1,54	4,07	2,89	71	1,60
22	20	5,05	2,98	59	1,51	4,70	2,78	59	1,58	4,36	2,57	59	1,67
22	22	5,34	2,51	47	1,57	5,00	2,35	47	1,66	4,66	2,19	47	1,72
23	18	4,80	3,60	75	1,45	4,41	3,31	75	1,54	4,07	3,05	75	1,60
23	20	5,05	3,18	63	1,51	4,70	2,96	63	1,58	4,36	2,75	63	1,67
23	22	5,34	2,72	51	1,57	5,00	2,55	51	1,66	4,66	2,37	51	1,72
24	18	4,80	3,79	79	1,45	4,41	3,48	79	1,54	4,07	3,21	79	1,60
24	20	5,05	3,38	67	1,51	4,70	3,15	67	1,58	4,36	2,92	67	1,67
24	22	5,34	2,94	55	1,57	5,00	2,75	55	1,66	4,66	2,56	55	1,72
24	24	5,64	2,42	43	1,63	5,29	2,28	43	1,70	5,00	2,15	43	1,78
25	20	5,05	3,58	71	1,51	4,70	3,34	71	1,58	4,36	3,10	71	1,67
25	22	5,34	3,15	59	1,57	5,00	2,95	59	1,66	4,66	2,75	59	1,72
25	24	5,64	2,65	47	1,63	5,29	2,49	47	1,70	5,00	2,35	47	1,78
26	18	4,80	4,18	87	1,45	4,41	3,84	87	1,54	4,07	3,54	87	1,60
26	20	5,05	3,79	75	1,51	4,70	3,53	75	1,58	4,36	3,27	75	1,67
26	22	5,34	3,37	63	1,57	5,00	3,15	63	1,66	4,66	2,93	63	1,72
26	24	5,64	2,87	51	1,63	5,29	2,70	51	1,70	5,00	2,55	51	1,78
26	26	5,93	2,31	39	1,69	5,59	2,18	39	1,76	5,24	2,05	39	1,84
27	18	4,80	4,37	91	1,45	4,41	4,01	91	1,54	4,07	3,70	91	1,60
27	20	5,05	3,99	79	1,51	4,70	3,72	79	1,58	4,36	3,45	79	1,67
27	22	5,34	3,58	67	1,57	5,00	3,35	67	1,66	4,66	3,12	67	1,72
27	24	5,64	3,10	55	1,63	5,29	2,91	55	1,70	5,00	2,75	55	1,78
27	26	5,93	2,55	43	1,69	5,59	2,40	43	1,76	5,24	2,25	43	1,84
28	18	4,80	4,56	95	1,45	4,41	4,19	95	1,54	4,07	3,86	95	1,60
28	20	5,05	4,19	83	1,51	4,70	3,90	83	1,58	4,36	3,62	83	1,67
28	22	5,34	3,79	71	1,57	5,00	3,55	71	1,66	4,66	3,31	71	1,72
28	24	5,64	3,33	59	1,63	5,29	3,12	59	1,70	5,00	2,95	59	1,78
28	26	5,93	2,79	47	1,69	5,59	2,63	47	1,76	5,24	2,46	47	1,84
29	18	4,80	4,75	99	1,45	4,41	4,37	99	1,54	4,07	4,03	99	1,60
29	20	5,05	4,39	87	1,51	4,70	4,09	87	1,58	4,36	3,79	87	1,67
29	22	5,34	4,01	75	1,57	5,00	3,75	75	1,66	4,66	3,49	75	1,72
29	24	5,64	3,55	63	1,63	5,29	3,33	63	1,70	5,00	3,15	63	1,78
29	26	5,93	3,02	51	1,69	5,59	2,85	51	1,76	5,24	2,67	51	1,84
30	18	4,80	4,95	103	1,45	4,41	4,54	103	1,54	4,07	4,19	103	1,60
30	20	5,05	4,59	91	1,51	4,70	4,28	91	1,58	4,36	3,97	91	1,67
30	22	5,34	4,22	79	1,57	5,00	3,95	79	1,66	4,66	3,68	79	1,72
30	24	5,64	3,78	67	1,63	5,29	3,55	67	1,70	5,00	3,35	67	1,78
30	26	5,93	3,26	55	1,69	5,59	3,07	55	1,76	5,24	2,88	55	1,84
31	18	4,80	5,14	107	1,45	4,41	4,72	107	1,54	4,07	4,35	107	1,60
31	20	5,05	4,80	95	1,51	4,70	4,47	95	1,58	4,36	4,14	95	1,67
31	22	5,34	4,43	83	1,57	5,00	4,15	83	1,66	4,66	3,86	83	1,72
31	24	5,64	4,00	71	1,63	5,29	3,76	71	1,70	5,00	3,55	71	1,78
31	26	5,93	3,50	59	1,69	5,59	3,30	59	1,76	5,24	3,09	59	1,84
32	18	4,80	5,33	111	1,45	4,41	4,90	111	1,54	4,07	4,51	111	1,60
32	20	5,05	5,00	99	1,51	4,70	4,66	99	1,58	4,36	4,32	99	1,67
32	22	5,34	4,65	87	1,57	5,00	4,35	87	1,66	4,66	4,05	87	1,72
32	24	5,64	4,23	75	1,63	5,29	3,97	75	1,70	5,00	3,75	75	1,78
32	26	5,93	3,74	63	1,69	5,59	3,52	63	1,76	5,24	3,30	63	1,84

Q_O = Kühlleistung
Q_H = Heizleistung
Q_{SENS} = Anteil sensibler Wärme
$P_{EL,TOTAL}$ = El. Gesamtleistungsaufnahme

Kühlbetrieb

PEAD-RP60JAQ / SUZ-KA60VA5 (1/2)

[230 V]

Raumtemperatur, tr. [°CTK]	Raumtemperatur, f. [°CFK]	Außenlufttemperatur [°CTK]															
		21				25				27				30			
		Q_O [kW]	Q_{SENS} [kW]	Q_{SENS} [%]	$P_{EL,TOTAL}$ [kW]	Q_O [kW]	Q_{SENS} [kW]	Q_{SENS} [%]	$P_{EL,TOTAL}$ [kW]	Q_O [kW]	Q_{SENS} [kW]	Q_{SENS} [%]	$P_{EL,TOTAL}$ [kW]	Q_O [kW]	Q_{SENS} [kW]	Q_{SENS} [%]	$P_{EL,TOTAL}$ [kW]
21	18	6,70	4,55	68	1,34	6,41	4,36	68	1,40	6,16	4,19	68	1,47	5,93	4,03	68	1,54
21	20	6,98	3,91	56	1,40	6,70	3,75	56	1,49	6,50	3,64	56	1,52	6,27	3,51	56	1,59
22	18	6,70	4,82	72	1,34	6,41	4,62	72	1,40	6,16	4,43	72	1,47	5,93	4,27	72	1,54
22	20	6,98	4,19	60	1,40	6,70	4,02	60	1,49	6,50	3,90	60	1,52	6,27	3,76	60	1,59
22	22	7,27	3,49	48	1,45	7,01	3,37	48	1,55	6,84	3,28	48	1,59	6,56	3,15	48	1,65
23	18	6,70	5,09	76	1,34	6,41	4,87	76	1,40	6,16	4,68	76	1,47	5,93	4,51	76	1,54
23	20	6,98	4,47	64	1,40	6,70	4,29	64	1,49	6,50	4,16	64	1,52	6,27	4,01	64	1,59
23	22	7,27	3,78	52	1,45	7,01	3,65	52	1,55	6,84	3,56	52	1,59	6,56	3,41	52	1,65
24	18	6,70	5,36	80	1,34	6,41	5,13	80	1,40	6,16	4,93	80	1,47	5,93	4,74	80	1,54
24	20	6,98	4,75	68	1,40	6,70	4,55	68	1,49	6,50	4,42	68	1,52	6,27	4,26	68	1,59
24	22	7,27	4,07	56	1,45	7,01	3,93	56	1,55	6,84	3,83	56	1,59	6,56	3,67	56	1,65
24	24	7,64	3,36	44	1,52	7,35	3,24	44	1,60	7,18	3,16	44	1,65	6,95	3,06	44	1,74
25	20	6,98	5,03	72	1,40	6,70	4,82	72	1,49	6,50	4,68	72	1,52	6,27	4,51	72	1,59
25	22	7,27	4,36	60	1,45	7,01	4,21	60	1,55	6,84	4,10	60	1,59	6,56	3,93	60	1,65
25	24	7,64	3,67	48	1,52	7,35	3,53	48	1,60	7,18	3,45	48	1,65	6,95	3,34	48	1,74
26	18	6,70	5,89	88	1,34	6,41	5,64	88	1,40	6,16	5,42	88	1,47	5,93	5,22	88	1,54
26	20	6,98	5,31	76	1,40	6,70	5,09	76	1,49	6,50	4,94	76	1,52	6,27	4,77	76	1,59
26	22	7,27	4,65	64	1,45	7,01	4,49	64	1,55	6,84	4,38	64	1,59	6,56	4,20	64	1,65
26	24	7,64	3,97	52	1,52	7,35	3,82	52	1,60	7,18	3,74	52	1,65	6,95	3,62	52	1,74
26	26	7,87	3,15	40	1,60	7,64	3,06	40	1,69	7,52	3,01	40	1,74	7,30	2,92	40	1,79
27	18	6,70	6,16	92	1,34	6,41	5,90	92	1,40	6,16	5,66	92	1,47	5,93	5,45	92	1,54
27	20	6,98	5,59	80	1,40	6,70	5,36	80	1,49	6,50	5,20	80	1,52	6,27	5,02	80	1,59
27	22	7,27	4,94	68	1,45	7,01	4,77	68	1,55	6,84	4,65	68	1,59	6,56	4,46	68	1,65
27	24	7,64	4,28	56	1,52	7,35	4,12	56	1,60	7,18	4,02	56	1,65	6,95	3,89	56	1,74
27	26	7,87	3,46	44	1,60	7,64	3,36	44	1,69	7,52	3,31	44	1,74	7,30	3,21	44	1,79
28	18	6,70	6,43	96	1,34	6,41	6,16	96	1,40	6,16	5,91	96	1,47	5,93	5,69	96	1,54
28	20	6,98	5,87	84	1,40	6,70	5,63	84	1,49	6,50	5,46	84	1,52	6,27	5,27	84	1,59
28	22	7,27	5,23	72	1,45	7,01	5,05	72	1,55	6,84	4,93	72	1,59	6,56	4,72	72	1,65
28	24	7,64	4,58	60	1,52	7,35	4,41	60	1,60	7,18	4,31	60	1,65	6,95	4,17	60	1,74
28	26	7,87	3,78	48	1,60	7,64	3,67	48	1,69	7,52	3,61	48	1,74	7,30	3,50	48	1,79
29	18	6,70	6,70	100	1,34	6,41	6,41	100	1,40	6,16	6,16	100	1,47	5,93	5,93	100	1,54
29	20	6,98	6,15	88	1,40	6,70	5,89	88	1,49	6,50	5,72	88	1,52	6,27	5,52	88	1,59
29	22	7,27	5,52	76	1,45	7,01	5,33	76	1,55	6,84	5,20	76	1,59	6,56	4,98	76	1,65
29	24	7,64	4,89	64	1,52	7,35	4,71	64	1,60	7,18	4,60	64	1,65	6,95	4,45	64	1,74
29	26	7,87	4,09	52	1,60	7,64	3,97	52	1,69	7,52	3,91	52	1,74	7,30	3,79	52	1,79
30	18	6,70	6,97	104	1,34	6,41	6,67	104	1,40	6,16	6,40	104	1,47	5,93	6,17	104	1,54
30	20	6,98	6,42	92	1,40	6,70	6,16	92	1,49	6,50	5,98	92	1,52	6,27	5,77	92	1,59
30	22	7,27	5,81	80	1,45	7,01	5,61	80	1,55	6,84	5,47	80	1,59	6,56	5,24	80	1,65
30	24	7,64	5,19	68	1,52	7,35	5,00	68	1,60	7,18	4,88	68	1,65	6,95	4,73	68	1,74
30	26	7,87	4,41	56	1,60	7,64	4,28	56	1,69	7,52	4,21	56	1,74	7,30	4,09	56	1,79
31	18	6,70	7,23	108	1,34	6,41	6,93	108	1,40	6,16	6,65	108	1,47	5,93	6,40	108	1,54
31	20	6,98	6,70	96	1,40	6,70	6,43	96	1,49	6,50	6,24	96	1,52	6,27	6,02	96	1,59
31	22	7,27	6,11	84	1,45	7,01	5,89	84	1,55	6,84	5,75	84	1,59	6,56	5,51	84	1,65
31	24	7,64	5,50	72	1,52	7,35	5,29	72	1,60	7,18	5,17	72	1,65	6,95	5,01	72	1,74
31	26	7,87	4,72	60	1,60	7,64	4,58	60	1,69	7,52	4,51	60	1,74	7,30	4,38	60	1,79
32	18	6,70	7,50	112	1,34	6,41	7,18	112	1,40	6,16	6,90	112	1,47	5,93	6,64	112	1,54
32	20	6,98	6,98	100	1,40	6,70	6,70	100	1,49	6,50	6,50	100	1,52	6,27	6,27	100	1,59
32	22	7,27	6,40	88	1,45	7,01	6,17	88	1,55	6,84	6,02	88	1,59	6,56	5,77	88	1,65
32	24	7,64	5,81	76	1,52	7,35	5,59	76	1,60	7,18	5,46	76	1,65	6,95	5,29	76	1,74
32	26	7,87	5,03	64	1,60	7,64	4,89	64	1,69	7,52	4,82	64	1,74	7,30	4,67	64	1,79

Q_O = Kühlleistung
Q_H = Heizleistung
Q_{SENS} = Anteil sensibler Wärme
$P_{EL,TOTAL}$ = El. Gesamtleistungsaufnahme

Kühlbetrieb

PEAD-RP60JAQ / SUZ-KA60VA5 (2/2)

[230 V]

Raumtem-peratur, tr. [°CTK]	Raumtem-peratur, f. [°CFK]	Außenlufttemperatur [°CTK]											
		35				40				45			
		Q_O [kW]	Q_{SENS} [kW]	Q_{SENS} [%]	$P_{EL,TOTAL}$ [kW]	Q_O [kW]	Q_{SENS} [kW]	Q_{SENS} [%]	$P_{EL,TOTAL}$ [kW]	Q_O [kW]	Q_{SENS} [kW]	Q_{SENS} [%]	$P_{EL,TOTAL}$ [kW]
21	18	5,59	3,80	68	1,64	5,13	3,49	68	1,74	4,73	3,22	68	1,80
21	20	5,87	3,29	56	1,70	5,47	3,06	56	1,79	5,07	2,84	56	1,89
22	18	5,59	4,02	72	1,64	5,13	3,69	72	1,74	4,73	3,41	72	1,80
22	20	5,87	3,52	60	1,70	5,47	3,28	60	1,79	5,07	3,04	60	1,89
22	22	6,21	2,98	48	1,77	5,81	2,79	48	1,87	5,42	2,60	48	1,94
23	18	5,59	4,25	76	1,64	5,13	3,90	76	1,74	4,73	3,60	76	1,80
23	20	5,87	3,76	64	1,70	5,47	3,50	64	1,79	5,07	3,25	64	1,89
23	22	6,21	3,23	52	1,77	5,81	3,02	52	1,87	5,42	2,82	52	1,94
24	18	5,59	4,47	80	1,64	5,13	4,10	80	1,74	4,73	3,79	80	1,80
24	20	5,87	3,99	68	1,70	5,47	3,72	68	1,79	5,07	3,45	68	1,89
24	22	6,21	3,48	56	1,77	5,81	3,26	56	1,87	5,42	3,03	56	1,94
24	24	6,56	2,88	44	1,84	6,16	2,71	44	1,92	5,81	2,56	44	2,00
25	20	5,87	4,23	72	1,70	5,47	3,94	72	1,79	5,07	3,65	72	1,89
25	22	6,21	3,73	60	1,77	5,81	3,49	60	1,87	5,42	3,25	60	1,94
25	24	6,56	3,15	48	1,84	6,16	2,96	48	1,92	5,81	2,79	48	2,00
26	18	5,59	4,92	88	1,64	5,13	4,51	88	1,74	4,73	4,16	88	1,80
26	20	5,87	4,46	76	1,70	5,47	4,16	76	1,79	5,07	3,86	76	1,89
26	22	6,21	3,98	64	1,77	5,81	3,72	64	1,87	5,42	3,47	64	1,94
26	24	6,56	3,41	52	1,84	6,16	3,20	52	1,92	5,81	3,02	52	2,00
26	26	6,90	2,76	40	1,90	6,50	2,60	40	1,99	6,10	2,44	40	2,07
27	18	5,59	5,14	92	1,64	5,13	4,72	92	1,74	4,73	4,35	92	1,80
27	20	5,87	4,70	80	1,70	5,47	4,38	80	1,79	5,07	4,06	80	1,89
27	22	6,21	4,23	68	1,77	5,81	3,95	68	1,87	5,42	3,68	68	1,94
27	24	6,56	3,67	56	1,84	6,16	3,45	56	1,92	5,81	3,26	56	2,00
27	26	6,90	3,04	44	1,90	6,50	2,86	44	1,99	6,10	2,68	44	2,07
28	18	5,59	5,36	96	1,64	5,13	4,93	96	1,74	4,73	4,54	96	1,80
28	20	5,87	4,93	84	1,70	5,47	4,60	84	1,79	5,07	4,26	84	1,89
28	22	6,21	4,47	72	1,77	5,81	4,19	72	1,87	5,42	3,90	72	1,94
28	24	6,56	3,93	60	1,84	6,16	3,69	60	1,92	5,81	3,49	60	2,00
28	26	6,90	3,31	48	1,90	6,50	3,12	48	1,99	6,10	2,93	48	2,07
29	18	5,59	5,59	100	1,64	5,13	5,13	100	1,74	4,73	4,73	100	1,80
29	20	5,87	5,17	88	1,70	5,47	4,82	88	1,79	5,07	4,46	88	1,89
29	22	6,21	4,72	76	1,77	5,81	4,42	76	1,87	5,42	4,12	76	1,94
29	24	6,56	4,20	64	1,84	6,16	3,94	64	1,92	5,81	3,72	64	2,00
29	26	6,90	3,59	52	1,90	6,50	3,38	52	1,99	6,10	3,17	52	2,07
30	18	5,59	5,81	104	1,64	5,13	5,34	104	1,74	4,73	4,92	104	1,80
30	20	5,87	5,40	92	1,70	5,47	5,03	92	1,79	5,07	4,67	92	1,89
30	22	6,21	4,97	80	1,77	5,81	4,65	80	1,87	5,42	4,33	80	1,94
30	24	6,56	4,46	68	1,84	6,16	4,19	68	1,92	5,81	3,95	68	2,00
30	26	6,90	3,86	56	1,90	6,50	3,64	56	1,99	6,10	3,42	56	2,07
31	18	5,59	6,03	108	1,64	5,13	5,54	108	1,74	4,73	5,11	108	1,80
31	20	5,87	5,64	96	1,70	5,47	5,25	96	1,79	5,07	4,87	96	1,89
31	22	6,21	5,22	84	1,77	5,81	4,88	84	1,87	5,42	4,55	84	1,94
31	24	6,56	4,72	72	1,84	6,16	4,43	72	1,92	5,81	4,19	72	2,00
31	26	6,90	4,14	60	1,90	6,50	3,90	60	1,99	6,10	3,66	60	2,07
32	18	5,59	6,26	112	1,64	5,13	5,75	112	1,74	4,73	5,30	112	1,80
32	20	5,87	5,87	100	1,70	5,47	5,47	100	1,79	5,07	5,07	100	1,89
32	22	6,21	5,47	88	1,77	5,81	5,12	88	1,87	5,42	4,77	88	1,94
32	24	6,56	4,98	76	1,84	6,16	4,68	76	1,92	5,81	4,42	76	2,00
32	26	6,90	4,41	64	1,90	6,50	4,16	64	1,99	6,10	3,90	64	2,07

Q_O = Kühlleistung
Q_H = Heizleistung
Q_{SENS} = Anteil sensibler Wärme
$P_{EL,TOTAL}$ = El. Gesamtleistungsaufnahme

Kühlbetrieb

PEAD-RP71JAQ / SUZ-KA71VA5 (1/2)

[230 V]

Raumtemperatur, tr. [°CTK]	Raumtemperatur, f. [°CFK]	Außenlufttemperatur [°CTK]															
		21				25				27				30			
		Q_O [kW]	Q_{SENS} [kW]	Q_{SENS} [%]	$P_{EL,TOTAL}$ [kW]	Q_O [kW]	Q_{SENS} [kW]	Q_{SENS} [%]	$P_{EL,TOTAL}$ [kW]	Q_O [kW]	Q_{SENS} [kW]	Q_{SENS} [%]	$P_{EL,TOTAL}$ [kW]	Q_O [kW]	Q_{SENS} [kW]	Q_{SENS} [%]	$P_{EL,TOTAL}$ [kW]
21	18	8,34	5,42	65	1,66	7,99	5,19	65	1,75	7,67	4,98	65	1,83	7,38	4,80	65	1,91
21	20	8,70	4,61	53	1,75	8,34	4,42	53	1,85	8,09	4,29	53	1,89	7,81	4,14	53	1,98
22	18	8,34	5,76	69	1,66	7,99	5,51	69	1,75	7,67	5,29	69	1,83	7,38	5,10	69	1,91
22	20	8,70	4,96	57	1,75	8,34	4,76	57	1,85	8,09	4,61	57	1,89	7,81	4,45	57	1,98
22	22	9,05	4,07	45	1,81	8,73	3,93	45	1,92	8,52	3,83	45	1,98	8,17	3,67	45	2,06
23	18	8,34	6,09	73	1,66	7,99	5,83	73	1,75	7,67	5,60	73	1,83	7,38	5,39	73	1,91
23	20	8,70	5,31	61	1,75	8,34	5,09	61	1,85	8,09	4,94	61	1,89	7,81	4,76	61	1,98
23	22	9,05	4,44	49	1,81	8,73	4,28	49	1,92	8,52	4,18	49	1,98	8,17	4,00	49	2,06
24	18	8,34	6,42	77	1,66	7,99	6,15	77	1,75	7,67	5,90	77	1,83	7,38	5,69	77	1,91
24	20	8,70	5,65	65	1,75	8,34	5,42	65	1,85	8,09	5,26	65	1,89	7,81	5,08	65	1,98
24	22	9,05	4,80	53	1,81	8,73	4,63	53	1,92	8,52	4,52	53	1,98	8,17	4,33	53	2,06
24	24	9,51	3,90	41	1,89	9,16	3,76	41	2,00	8,95	3,67	41	2,06	8,66	3,55	41	2,16
25	20	8,70	6,00	69	1,75	8,34	5,76	69	1,85	8,09	5,59	69	1,89	7,81	5,39	69	1,98
25	22	9,05	5,16	57	1,81	8,73	4,98	57	1,92	8,52	4,86	57	1,98	8,17	4,65	57	2,06
25	24	9,51	4,28	45	1,89	9,16	4,12	45	2,00	8,95	4,03	45	2,06	8,66	3,90	45	2,16
26	18	8,34	7,09	85	1,66	7,99	6,79	85	1,75	7,67	6,52	85	1,83	7,38	6,28	85	1,91
26	20	8,70	6,35	73	1,75	8,34	6,09	73	1,85	8,09	5,91	73	1,89	7,81	5,70	73	1,98
26	22	9,05	5,52	61	1,81	8,73	5,33	61	1,92	8,52	5,20	61	1,98	8,17	4,98	61	2,06
26	24	9,51	4,66	49	1,89	9,16	4,49	49	2,00	8,95	4,38	49	2,06	8,66	4,24	49	2,16
26	26	9,80	3,63	37	2,00	9,51	3,52	37	2,10	9,37	3,47	37	2,16	9,09	3,36	37	2,23
27	18	8,34	7,43	89	1,66	7,99	7,11	89	1,75	7,67	6,83	89	1,83	7,38	6,57	89	1,91
27	20	8,70	6,70	77	1,75	8,34	6,42	77	1,85	8,09	6,23	77	1,89	7,81	6,01	77	1,98
27	22	9,05	5,88	65	1,81	8,73	5,68	65	1,92	8,52	5,54	65	1,98	8,17	5,31	65	2,06
27	24	9,51	5,04	53	1,89	9,16	4,85	53	2,00	8,95	4,74	53	2,06	8,66	4,59	53	2,16
27	26	9,80	4,02	41	2,00	9,51	3,90	41	2,10	9,37	3,84	41	2,16	9,09	3,73	41	2,23
28	18	8,34	7,76	93	1,66	7,99	7,43	93	1,75	7,67	7,13	93	1,83	7,38	6,87	93	1,91
28	20	8,70	7,05	81	1,75	8,34	6,76	81	1,85	8,09	6,56	81	1,89	7,81	6,33	81	1,98
28	22	9,05	6,25	69	1,81	8,73	6,03	69	1,92	8,52	5,88	69	1,98	8,17	5,63	69	2,06
28	24	9,51	5,42	57	1,89	9,16	5,22	57	2,00	8,95	5,10	57	2,06	8,66	4,94	57	2,16
28	26	9,80	4,41	45	2,00	9,51	4,28	45	2,10	9,37	4,22	45	2,16	9,09	4,09	45	2,23
29	18	8,34	8,09	97	1,66	7,99	7,75	97	1,75	7,67	7,44	97	1,83	7,38	7,16	97	1,91
29	20	8,70	7,39	85	1,75	8,34	7,09	85	1,85	8,09	6,88	85	1,89	7,81	6,64	85	1,98
29	22	9,05	6,61	73	1,81	8,73	6,38	73	1,92	8,52	6,22	73	1,98	8,17	5,96	73	2,06
29	24	9,51	5,80	61	1,89	9,16	5,59	61	2,00	8,95	5,46	61	2,06	8,66	5,28	61	2,16
29	26	9,80	4,80	49	2,00	9,51	4,66	49	2,10	9,37	4,59	49	2,16	9,09	4,45	49	2,23
30	18	8,34	8,43	101	1,66	7,99	8,07	101	1,75	7,67	7,75	101	1,83	7,38	7,46	101	1,91
30	20	8,70	7,74	89	1,75	8,34	7,43	89	1,85	8,09	7,20	89	1,89	7,81	6,95	89	1,98
30	22	9,05	6,97	77	1,81	8,73	6,72	77	1,92	8,52	6,56	77	1,98	8,17	6,29	77	2,06
30	24	9,51	6,18	65	1,89	9,16	5,95	65	2,00	8,95	5,82	65	2,06	8,66	5,63	65	2,16
30	26	9,80	5,19	53	2,00	9,51	5,04	53	2,10	9,37	4,97	53	2,16	9,09	4,82	53	2,23
31	18	8,34	8,76	105	1,66	7,99	8,39	105	1,75	7,67	8,05	105	1,83	7,38	7,75	105	1,91
31	20	8,70	8,09	93	1,75	8,34	7,76	93	1,85	8,09	7,53	93	1,89	7,81	7,26	93	1,98
31	22	9,05	7,33	81	1,81	8,73	7,07	81	1,92	8,52	6,90	81	1,98	8,17	6,61	81	2,06
31	24	9,51	6,57	69	1,89	9,16	6,32	69	2,00	8,95	6,17	69	2,06	8,66	5,98	69	2,16
31	26	9,80	5,59	57	2,00	9,51	5,42	57	2,10	9,37	5,34	57	2,16	9,09	5,18	57	2,23
32	18	8,34	9,09	109	1,66	7,99	8,71	109	1,75	7,67	8,36	109	1,83	7,38	8,05	109	1,91
32	20	8,70	8,44	97	1,75	8,34	8,09	97	1,85	8,09	7,85	97	1,89	7,81	7,58	97	1,98
32	22	9,05	7,70	85	1,81	8,73	7,42	85	1,92	8,52	7,24	85	1,98	8,17	6,94	85	2,06
32	24	9,51	6,95	73	1,89	9,16	6,69	73	2,00	8,95	6,53	73	2,06	8,66	6,32	73	2,16
32	26	9,80	5,98	61	2,00	9,51	5,80	61	2,10	9,37	5,72	61	2,16	9,09	5,54	61	2,23

Q_O = Kühlleistung
Q_H = Heizleistung
Q_{SENS} = Anteil sensibler Wärme
$P_{EL,TOTAL}$ = El. Gesamtleistungsaufnahme

Kühlbetrieb

PEAD-RP71JAQ / SUZ-KA71VA5 (2/2)

[230 V]

Raumtem-peratur, tr. [°CTK]	Raumtem-peratur, f. [°CFK]	Außenlufttemperatur [°CTK]											
		35				40				45			
		Q_O [kW]	Q_{SENS} [kW]	Q_{SENS} [%]	$P_{EL,TOTAL}$ [kW]	Q_O [kW]	Q_{SENS} [kW]	Q_{SENS} [%]	$P_{EL,TOTAL}$ [kW]	Q_O [kW]	Q_{SENS} [kW]	Q_{SENS} [%]	$P_{EL,TOTAL}$ [kW]
21	18	6,96	4,52	65	2,04	6,39	4,15	65	2,16	5,89	3,83	65	2,25
21	20	7,31	3,88	53	2,12	6,82	3,61	53	2,23	6,32	3,35	53	2,35
22	18	6,96	4,80	69	2,04	6,39	4,41	69	2,16	5,89	4,07	69	2,25
22	20	7,31	4,17	57	2,12	6,82	3,89	57	2,23	6,32	3,60	57	2,35
22	22	7,74	3,48	45	2,21	7,24	3,26	45	2,33	6,75	3,04	45	2,41
23	18	6,96	5,08	73	2,04	6,39	4,67	73	2,16	5,89	4,30	73	2,25
23	20	7,31	4,46	61	2,12	6,82	4,16	61	2,23	6,32	3,86	61	2,35
23	22	7,74	3,79	49	2,21	7,24	3,55	49	2,33	6,75	3,31	49	2,41
24	18	6,96	5,36	77	2,04	6,39	4,92	77	2,16	5,89	4,54	77	2,25
24	20	7,31	4,75	65	2,12	6,82	4,43	65	2,23	6,32	4,11	65	2,35
24	22	7,74	4,10	53	2,21	7,24	3,84	53	2,33	6,75	3,58	53	2,41
24	24	8,17	3,35	41	2,29	7,67	3,14	41	2,39	7,24	2,97	41	2,50
25	20	7,31	5,05	69	2,12	6,82	4,70	69	2,23	6,32	4,36	69	2,35
25	22	7,74	4,41	57	2,21	7,24	4,13	57	2,33	6,75	3,85	57	2,41
25	24	8,17	3,67	45	2,29	7,67	3,45	45	2,39	7,24	3,26	45	2,50
26	18	6,96	5,91	85	2,04	6,39	5,43	85	2,16	5,89	5,01	85	2,25
26	20	7,31	5,34	73	2,12	6,82	4,98	73	2,23	6,32	4,61	73	2,35
26	22	7,74	4,72	61	2,21	7,24	4,42	61	2,33	6,75	4,11	61	2,41
26	24	8,17	4,00	49	2,29	7,67	3,76	49	2,39	7,24	3,55	49	2,50
26	26	8,59	3,18	37	2,37	8,09	3,00	37	2,48	7,60	2,81	37	2,58
27	18	6,96	6,19	89	2,04	6,39	5,69	89	2,16	5,89	5,25	89	2,25
27	20	7,31	5,63	77	2,12	6,82	5,25	77	2,23	6,32	4,87	77	2,35
27	22	7,74	5,03	65	2,21	7,24	4,71	65	2,33	6,75	4,38	65	2,41
27	24	8,17	4,33	53	2,29	7,67	4,06	53	2,39	7,24	3,84	53	2,50
27	26	8,59	3,52	41	2,37	8,09	3,32	41	2,48	7,60	3,12	41	2,58
28	18	6,96	6,47	93	2,04	6,39	5,94	93	2,16	5,89	5,48	93	2,25
28	20	7,31	5,92	81	2,12	6,82	5,52	81	2,23	6,32	5,12	81	2,35
28	22	7,74	5,34	69	2,21	7,24	5,00	69	2,33	6,75	4,65	69	2,41
28	24	8,17	4,65	57	2,29	7,67	4,37	57	2,39	7,24	4,13	57	2,50
28	26	8,59	3,87	45	2,37	8,09	3,64	45	2,48	7,60	3,42	45	2,58
29	18	6,96	6,75	97	2,04	6,39	6,20	97	2,16	5,89	5,72	97	2,25
29	20	7,31	6,22	85	2,12	6,82	5,79	85	2,23	6,32	5,37	85	2,35
29	22	7,74	5,65	73	2,21	7,24	5,29	73	2,33	6,75	4,92	73	2,41
29	24	8,17	4,98	61	2,29	7,67	4,68	61	2,39	7,24	4,42	61	2,50
29	26	8,59	4,21	49	2,37	8,09	3,97	49	2,48	7,60	3,72	49	2,58
30	18	6,96	7,03	101	2,04	6,39	6,45	101	2,16	5,89	5,95	101	2,25
30	20	7,31	6,51	89	2,12	6,82	6,07	89	2,23	6,32	5,62	89	2,35
30	22	7,74	5,96	77	2,21	7,24	5,58	77	2,33	6,75	5,19	77	2,41
30	24	8,17	5,31	65	2,29	7,67	4,98	65	2,39	7,24	4,71	65	2,50
30	26	8,59	4,55	53	2,37	8,09	4,29	53	2,48	7,60	4,03	53	2,58
31	18	6,96	7,31	105	2,04	6,39	6,71	105	2,16	5,89	6,19	105	2,25
31	20	7,31	6,80	93	2,12	6,82	6,34	93	2,23	6,32	5,88	93	2,35
31	22	7,74	6,27	81	2,21	7,24	5,87	81	2,33	6,75	5,46	81	2,41
31	24	8,17	5,63	69	2,29	7,67	5,29	69	2,39	7,24	5,00	69	2,50
31	26	8,59	4,90	57	2,37	8,09	4,61	57	2,48	7,60	4,33	57	2,58
32	18	6,96	7,58	109	2,04	6,39	6,97	109	2,16	5,89	6,42	109	2,25
32	20	7,31	7,09	97	2,12	6,82	6,61	97	2,23	6,32	6,13	97	2,35
32	22	7,74	6,58	85	2,21	7,24	6,16	85	2,33	6,75	5,73	85	2,41
32	24	8,17	5,96	73	2,29	7,67	5,60	73	2,39	7,24	5,29	73	2,50
32	26	8,59	5,24	61	2,37	8,09	4,94	61	2,48	7,60	4,63	61	2,58

Q_O = Kühlleistung
Q_H = Heizleistung
Q_{SENS} = Anteil sensibler Wärme
$P_{EL,TOTAL}$ = El. Gesamtleistungsaufnahme

Kühlbetrieb

PEAD-RP100JAQ / PUHZ-P100VHA4, PUHZ-P100YHA2 (1/2)

[230 V]

Raumtemperatur, tr. [°CTK]	Raumtemperatur, f. [°CFK]	Außenlufttemperatur [°CTK]											
		20				25				30			
		Q_O [kW]	Q_{SENS} [kW]	Q_{SENS} [%]	$P_{EL,TOTAL}$ [kW]	Q_O [kW]	Q_{SENS} [kW]	Q_{SENS} [%]	$P_{EL,TOTAL}$ [kW]	Q_O [kW]	Q_{SENS} [kW]	Q_{SENS} [%]	$P_{EL,TOTAL}$ [kW]
20	16	9,31	6,98	75	2,50	9,02	6,77	75	2,64	8,74	6,56	75	2,79
20	18	9,96	6,28	63	2,54	9,68	6,10	63	2,68	9,35	5,89	63	2,87
20	20	10,72	5,47	51	2,62	10,48	5,35	51	2,75	10,20	5,20	51	2,93
22	16	9,31	7,72	83	2,50	9,02	7,49	83	2,64	8,74	7,26	83	2,79
22	18	9,96	7,07	71	2,54	9,68	6,87	71	2,68	9,35	6,64	71	2,87
22	20	10,72	6,32	59	2,62	10,48	6,18	59	2,75	10,20	6,02	59	2,93
24	16	9,31	8,47	91	2,50	9,02	8,21	91	2,64	8,74	7,96	91	2,79
24	18	9,96	7,87	79	2,54	9,68	7,65	79	2,68	9,35	7,39	79	2,87
24	20	10,72	7,18	67	2,62	10,48	7,02	67	2,75	10,20	6,83	67	2,93
24	22	11,42	6,28	55	2,68	11,19	6,15	55	2,84	10,90	6,00	55	3,03
26	16	9,31	9,21	99	2,50	9,02	8,93	99	2,64	8,74	8,66	99	2,79
26	18	9,96	8,67	87	2,54	9,68	8,42	87	2,68	9,35	8,14	87	2,87
26	20	10,72	8,04	75	2,62	10,48	7,86	75	2,75	10,20	7,65	75	2,93
26	22	11,42	7,20	63	2,68	11,19	7,05	63	2,84	10,90	6,87	63	3,03
27	16	9,31	9,31	100	2,50	9,02	9,02	100	2,64	8,74	8,74	100	2,79
27	18	9,96	9,07	91	2,54	9,68	8,81	91	2,68	9,35	8,51	91	2,87
27	20	10,72	8,47	79	2,62	10,48	8,28	79	2,75	10,20	8,06	79	2,93
27	22	11,42	7,65	67	2,68	11,19	7,50	67	2,84	10,90	7,31	67	3,03
28	16	9,31	9,31	100	2,50	9,02	9,02	100	2,64	8,74	8,74	100	2,79
28	18	9,96	9,47	95	2,54	9,68	9,20	95	2,68	9,35	8,89	95	2,87
28	20	10,72	8,89	83	2,62	10,48	8,70	83	2,75	10,20	8,47	83	2,93
28	22	11,42	8,11	71	2,68	11,19	7,94	71	2,84	10,90	7,74	71	3,03
30	16	9,31	9,31	100	2,50	9,02	9,02	100	2,64	8,74	8,74	100	2,79
30	18	9,96	9,96	100	2,54	9,68	9,68	100	2,68	9,35	9,35	100	2,87
30	20	10,72	9,75	91	2,62	10,48	9,54	91	2,75	10,20	9,28	91	2,93
30	22	11,42	9,02	79	2,68	11,19	8,84	79	2,84	10,90	8,61	79	3,03
32	16	9,31	9,31	100	2,50	9,02	9,02	100	2,64	8,74	8,74	100	2,79
32	18	9,96	9,96	100	2,54	9,68	9,68	100	2,68	9,35	9,35	100	2,87
32	20	10,72	10,61	99	2,62	10,48	10,38	99	2,75	10,20	10,10	99	2,93
32	22	11,42	9,94	87	2,68	11,19	9,73	87	2,84	10,90	9,49	87	3,03
34	16	9,31	9,31	100	2,50	9,02	9,02	100	2,64	8,74	8,74	100	2,79
34	18	9,96	9,96	100	2,54	9,68	9,68	100	2,68	9,35	9,35	100	2,87
34	20	10,72	10,72	100	2,62	10,48	10,48	100	2,75	10,20	10,20	100	2,93
34	22	11,42	10,85	95	2,68	11,19	10,63	95	2,84	10,90	10,36	95	3,03

Q_O = Kühlleistung
Q_H = Heizleistung
Q_{SENS} = Anteil sensibler Wärme
$P_{EL,TOTAL}$ = El. Gesamtleistungsaufnahme

Kühlbetrieb

PEAD-RP100JAQ / PUHZ-P100VHA4, PUHZ-P100YHA2 (2/2)

[230 V]

Raumtem-peratur, tr. [°CTK]	Raumtem-peratur, f. [°CFK]	Außenlufttemperatur [°CTK]											
		35				40				45			
		Q_O [kW]	Q_{SENS} [kW]	Q_{SENS} [%]	$P_{EL,TOTAL}$ [kW]	Q_O [kW]	Q_{SENS} [kW]	Q_{SENS} [%]	$P_{EL,TOTAL}$ [kW]	Q_O [kW]	Q_{SENS} [kW]	Q_{SENS} [%]	$P_{EL,TOTAL}$ [kW]
20	16	8,37	6,28	75	3,00	7,99	5,99	75	3,21	7,61	5,71	75	3,48
20	18	9,02	5,69	63	3,07	8,74	5,51	63	3,31	8,18	5,15	63	3,56
20	20	9,78	4,99	51	3,15	9,40	4,79	51	3,37	8,84	4,51	51	3,62
22	16	8,37	6,94	83	3,00	7,99	6,63	83	3,21	7,61	6,32	83	3,48
22	18	9,02	6,41	71	3,07	8,74	6,21	71	3,31	8,18	5,81	71	3,56
22	20	9,78	5,77	59	3,15	9,40	5,55	59	3,37	8,84	5,21	59	3,62
24	16	8,37	7,61	91	3,00	7,99	7,27	91	3,21	7,61	6,93	91	3,48
24	18	9,02	7,13	79	3,07	8,74	6,91	79	3,31	8,18	6,46	79	3,56
24	20	9,78	6,55	67	3,15	9,40	6,30	67	3,37	8,84	5,92	67	3,62
24	22	10,53	5,79	55	3,21	10,15	5,58	55	3,46	9,59	5,27	55	3,68
26	16	8,37	8,28	99	3,00	7,99	7,91	99	3,21	7,61	7,54	99	3,48
26	18	9,02	7,85	87	3,07	8,74	7,61	87	3,31	8,18	7,12	87	3,56
26	20	9,78	7,33	75	3,15	9,40	7,05	75	3,37	8,84	6,63	75	3,62
26	22	10,53	6,63	63	3,21	10,15	6,40	63	3,46	9,59	6,04	63	3,68
27	16	8,37	8,37	100	3,00	7,99	7,99	100	3,21	7,61	7,61	100	3,48
27	18	9,02	8,21	91	3,07	8,74	7,96	91	3,31	8,18	7,44	91	3,56
27	20	9,78	7,72	79	3,15	9,40	7,43	79	3,37	8,84	6,98	79	3,62
27	22	10,53	7,05	67	3,21	10,15	6,80	67	3,46	9,59	6,42	67	3,68
28	16	8,37	8,37	100	3,00	7,99	7,99	100	3,21	7,61	7,61	100	3,48
28	18	9,02	8,57	95	3,07	8,74	8,31	95	3,31	8,18	7,77	95	3,56
28	20	9,78	8,11	83	3,15	9,40	7,80	83	3,37	8,84	7,33	83	3,62
28	22	10,53	7,48	71	3,21	10,15	7,21	71	3,46	9,59	6,81	71	3,68
30	16	8,37	8,37	100	3,00	7,99	7,99	100	3,21	7,61	7,61	100	3,48
30	18	9,02	9,02	100	3,07	8,74	8,74	100	3,31	8,18	8,18	100	3,56
30	20	9,78	8,90	91	3,15	9,40	8,55	91	3,37	8,84	8,04	91	3,62
30	22	10,53	8,32	79	3,21	10,15	8,02	79	3,46	9,59	7,58	79	3,68
32	16	8,37	8,37	100	3,00	7,99	7,99	100	3,21	7,61	7,61	100	3,48
32	18	9,02	9,02	100	3,07	8,74	8,74	100	3,31	8,18	8,18	100	3,56
32	20	9,78	9,68	99	3,15	9,40	9,31	99	3,37	8,84	8,75	99	3,62
32	22	10,53	9,16	87	3,21	10,15	8,83	87	3,46	9,59	8,34	87	3,68
34	16	8,37	8,37	100	3,00	7,99	7,99	100	3,21	7,61	7,61	100	3,48
34	18	9,02	9,02	100	3,07	8,74	8,74	100	3,31	8,18	8,18	100	3,56
34	20	9,78	9,78	100	3,15	9,40	9,40	100	3,37	8,84	8,84	100	3,62
34	22	10,53	10,00	95	3,21	10,15	9,64	95	3,46	9,59	9,11	95	3,68

Q_O = Kühlleistung
Q_H = Heizleistung
Q_{SENS} = Anteil sensibler Wärme
$P_{EL,TOTAL}$ = El. Gesamtleistungsaufnahme

Kühlbetrieb

PEAD-RP125JAQ / PUHZ-P125VHA3, PUHZ-P125YHA (1/2)

[230 V]

Raumtem-peratur, tr. [°CTK]	Raumtem-peratur, f. [°CFK]	Außenlufttemperatur [°CTK]											
		20				25				30			
		Q_O [kW]	Q_{SENS} [kW]	Q_{SENS} [%]	$P_{EL,TOTAL}$ [kW]	Q_O [kW]	Q_{SENS} [kW]	Q_{SENS} [%]	$P_{EL,TOTAL}$ [kW]	Q_O [kW]	Q_{SENS} [kW]	Q_{SENS} [%]	$P_{EL,TOTAL}$ [kW]
20	16	12,18	9,13	75	3,38	11,81	8,86	75	3,57	11,44	8,58	75	3,78
20	18	13,04	8,21	63	3,44	12,67	7,98	63	3,63	12,24	7,71	63	3,88
20	20	14,02	7,15	51	3,54	13,72	6,99	51	3,71	13,35	6,81	51	3,97
22	16	12,18	10,11	83	3,38	11,81	9,80	83	3,57	11,44	9,49	83	3,78
22	18	13,04	9,26	71	3,44	12,67	9,00	71	3,63	12,24	8,69	71	3,88
22	20	14,02	8,27	59	3,54	13,72	8,09	59	3,71	13,35	7,87	59	3,97
24	16	12,18	11,08	91	3,38	11,81	10,75	91	3,57	11,44	10,41	91	3,78
24	18	13,04	10,30	79	3,44	12,67	10,01	79	3,63	12,24	9,67	79	3,88
24	20	14,02	9,40	67	3,54	13,72	9,19	67	3,71	13,35	8,94	67	3,97
24	22	14,95	8,22	55	3,63	14,64	8,05	55	3,84	14,27	7,85	55	4,09
26	16	12,18	12,06	99	3,38	11,81	11,69	99	3,57	11,44	11,33	99	3,78
26	18	13,04	11,34	87	3,44	12,67	11,02	87	3,63	12,24	10,65	87	3,88
26	20	14,02	10,52	75	3,54	13,72	10,29	75	3,71	13,35	10,01	75	3,97
26	22	14,95	9,42	63	3,63	14,64	9,22	63	3,84	14,27	8,99	63	4,09
27	16	12,18	12,18	100	3,38	11,81	11,81	100	3,57	11,44	11,44	100	3,78
27	18	13,04	11,87	91	3,44	12,67	11,53	91	3,63	12,24	11,14	91	3,88
27	20	14,02	11,08	79	3,54	13,72	10,83	79	3,71	13,35	10,54	79	3,97
27	22	14,95	10,01	67	3,63	14,64	9,81	67	3,84	14,27	9,56	67	4,09
28	16	12,18	12,18	100	3,38	11,81	11,81	100	3,57	11,44	11,44	100	3,78
28	18	13,04	12,39	95	3,44	12,67	12,04	95	3,63	12,24	11,63	95	3,88
28	20	14,02	11,64	83	3,54	13,72	11,38	83	3,71	13,35	11,08	83	3,97
28	22	14,95	10,61	71	3,63	14,64	10,39	71	3,84	14,27	10,13	71	4,09
30	16	12,18	12,18	100	3,38	11,81	11,81	100	3,57	11,44	11,44	100	3,78
30	18	13,04	13,04	100	3,44	12,67	12,67	100	3,63	12,24	12,24	100	3,88
30	20	14,02	12,76	91	3,54	13,72	12,48	91	3,71	13,35	12,14	91	3,97
30	22	14,95	11,81	79	3,63	14,64	11,56	79	3,84	14,27	11,27	79	4,09
32	16	12,18	12,18	100	3,38	11,81	11,81	100	3,57	11,44	11,44	100	3,78
32	18	13,04	13,04	100	3,44	12,67	12,67	100	3,63	12,24	12,24	100	3,88
32	20	14,02	13,88	99	3,54	13,72	13,58	99	3,71	13,35	13,21	99	3,97
32	22	14,95	13,00	87	3,63	14,64	12,73	87	3,84	14,27	12,41	87	4,09
34	16	12,18	12,18	100	3,38	11,81	11,81	100	3,57	11,44	11,44	100	3,78
34	18	13,04	13,04	100	3,44	12,67	12,67	100	3,63	12,24	12,24	100	3,88
34	20	14,02	14,02	100	3,54	13,72	13,72	100	3,71	13,35	13,35	100	3,97
34	22	14,95	14,20	95	3,63	14,64	13,91	95	3,84	14,27	13,56	95	4,09

Q_O = Kühlleistung
Q_H = Heizleistung
Q_{SENS} = Anteil sensibler Wärme
$P_{EL,TOTAL}$ = El. Gesamtleistungsaufnahme

Kühlbetrieb

PEAD-RP125JAQ / PUHZ-P125VHA3, PUHZ-P125YHA (2/2)

[230 V]

Raumtem-peratur, tr. [°CTK]	Raumtem-peratur, f. [°CFK]	Außenlufttemperatur [°CTK]											
		35				40				45			
		Q_O [kW]	Q_{SENS} [kW]	Q_{SENS} [%]	$P_{EL,TOTAL}$ [kW]	Q_O [kW]	Q_{SENS} [kW]	Q_{SENS} [%]	$P_{EL,TOTAL}$ [kW]	Q_O [kW]	Q_{SENS} [kW]	Q_{SENS} [%]	$P_{EL,TOTAL}$ [kW]
20	16	10,95	8,21	75	4,05	10,46	7,84	75	4,35	9,96	7,47	75	4,71
20	18	11,81	7,44	63	4,16	11,44	7,21	63	4,47	10,70	6,74	63	4,81
20	20	12,79	6,52	51	4,26	12,30	6,27	51	4,56	11,56	5,90	51	4,90
22	16	10,95	9,09	83	4,05	10,46	8,68	83	4,35	9,96	8,27	83	4,71
22	18	11,81	8,38	71	4,16	11,44	8,12	71	4,47	10,70	7,60	71	4,81
22	20	12,79	7,55	59	4,26	12,30	7,26	59	4,56	11,56	6,82	59	4,90
24	16	10,95	9,96	91	4,05	10,46	9,51	91	4,35	9,96	9,07	91	4,71
24	18	11,81	9,33	79	4,16	11,44	9,04	79	4,47	10,70	8,45	79	4,81
24	20	12,79	8,57	67	4,26	12,30	8,24	67	4,56	11,56	7,75	67	4,90
24	22	13,78	7,58	55	4,35	13,28	7,31	55	4,68	12,55	6,90	55	4,98
26	16	10,95	10,84	99	4,05	10,46	10,35	99	4,35	9,96	9,86	99	4,71
26	18	11,81	10,27	87	4,16	11,44	9,95	87	4,47	10,70	9,31	87	4,81
26	20	12,79	9,59	75	4,26	12,30	9,23	75	4,56	11,56	8,67	75	4,90
26	22	13,78	8,68	63	4,35	13,28	8,37	63	4,68	12,55	7,90	63	4,98
27	16	10,95	10,95	100	4,05	10,46	10,46	100	4,35	9,96	9,96	100	4,71
27	18	11,81	10,75	91	4,16	11,44	10,41	91	4,47	10,70	9,74	91	4,81
27	20	12,79	10,11	79	4,26	12,30	9,72	79	4,56	11,56	9,13	79	4,90
27	22	13,78	9,23	67	4,35	13,28	8,90	67	4,68	12,55	8,41	67	4,98
28	16	10,95	10,95	100	4,05	10,46	10,46	100	4,35	9,96	9,96	100	4,71
28	18	11,81	11,22	95	4,16	11,44	10,87	95	4,47	10,70	10,17	95	4,81
28	20	12,79	10,62	83	4,26	12,30	10,21	83	4,56	11,56	9,60	83	4,90
28	22	13,78	9,78	71	4,35	13,28	9,43	71	4,68	12,55	8,91	71	4,98
30	16	10,95	10,95	100	4,05	10,46	10,46	100	4,35	9,96	9,96	100	4,71
30	18	11,81	11,81	100	4,16	11,44	11,44	100	4,47	10,70	10,70	100	4,81
30	20	12,79	11,64	91	4,26	12,30	11,19	91	4,56	11,56	10,52	91	4,90
30	22	13,78	10,88	79	4,35	13,28	10,49	79	4,68	12,55	9,91	79	4,98
32	16	10,95	10,95	100	4,05	10,46	10,46	100	4,35	9,96	9,96	100	4,71
32	18	11,81	11,81	100	4,16	11,44	11,44	100	4,47	10,70	10,70	100	4,81
32	20	12,79	12,66	99	4,26	12,30	12,18	99	4,56	11,56	11,45	99	4,90
32	22	13,78	11,99	87	4,35	13,28	11,56	87	4,68	12,55	10,92	87	4,98
34	16	10,95	10,95	100	4,05	10,46	10,46	100	4,35	9,96	9,96	100	4,71
34	18	11,81	11,81	100	4,16	11,44	11,44	100	4,47	10,70	10,70	100	4,81
34	20	12,79	12,79	100	4,26	12,30	12,30	100	4,56	11,56	11,56	100	4,90
34	22	13,78	13,09	95	4,35	13,28	12,62	95	4,68	12,55	11,92	95	4,98

Q_O = Kühlleistung
Q_H = Heizleistung
Q_{SENS} = Anteil sensibler Wärme
$P_{EL,TOTAL}$ = El. Gesamtleistungsaufnahme

Kühlbetrieb

PEAD-RP140JAQ / PUHZ-P140VHA3, PUHZ-P140YHA (1/2)

[230 V]

Raumtemperatur, tr. [°CTK]	Raumtemperatur, f. [°CFK]	Außenlufttemperatur [°CTK]											
		20				25				30			
		Q_O [kW]	Q_{SENS} [kW]	Q_{SENS} [%]	$P_{EL,TOTAL}$ [kW]	Q_O [kW]	Q_{SENS} [kW]	Q_{SENS} [%]	$P_{EL,TOTAL}$ [kW]	Q_O [kW]	Q_{SENS} [kW]	Q_{SENS} [%]	$P_{EL,TOTAL}$ [kW]
20	16	13,46	9,96	74	3,62	13,06	9,66	74	3,82	12,65	9,36	74	4,05
20	18	14,42	8,94	62	3,68	14,01	8,69	62	3,89	13,53	8,39	62	4,16
20	20	15,50	7,75	50	3,80	15,16	7,58	50	3,98	14,76	7,38	50	4,25
22	16	13,46	11,04	82	3,62	13,06	10,71	82	3,82	12,65	10,37	82	4,05
22	18	14,42	10,09	70	3,68	14,01	9,81	70	3,89	13,53	9,47	70	4,16
22	20	15,50	8,99	58	3,80	15,16	8,80	58	3,98	14,76	8,56	58	4,25
24	16	13,46	12,12	90	3,62	13,06	11,75	90	3,82	12,65	11,38	90	4,05
24	18	14,42	11,24	78	3,68	14,01	10,93	78	3,89	13,53	10,56	78	4,16
24	20	15,50	10,23	66	3,80	15,16	10,01	66	3,98	14,76	9,74	66	4,25
24	22	16,52	8,92	54	3,89	16,18	8,74	54	4,11	15,78	8,52	54	4,38
26	16	13,46	13,20	98	3,62	13,06	12,80	98	3,82	12,65	12,40	98	4,05
26	18	14,42	12,40	86	3,68	14,01	12,05	86	3,89	13,53	11,64	86	4,16
26	20	15,50	11,47	74	3,80	15,16	11,22	74	3,98	14,76	10,92	74	4,25
26	22	16,52	10,25	62	3,89	16,18	10,03	62	4,11	15,78	9,78	62	4,38
27	16	13,46	13,46	100	3,62	13,06	13,06	100	3,82	12,65	12,65	100	4,05
27	18	14,42	12,97	90	3,68	14,01	12,61	90	3,89	13,53	12,18	90	4,16
27	20	15,50	12,09	78	3,80	15,16	11,83	78	3,98	14,76	11,51	78	4,25
27	22	16,52	10,91	66	3,89	16,18	10,68	66	4,11	15,78	10,41	66	4,38
28	16	13,46	13,46	100	3,62	13,06	13,06	100	3,82	12,65	12,65	100	4,05
28	18	14,42	13,55	94	3,68	14,01	13,17	94	3,89	13,53	12,72	94	4,16
28	20	15,50	12,71	82	3,80	15,16	12,43	82	3,98	14,76	12,10	82	4,25
28	22	16,52	11,57	70	3,89	16,18	11,33	70	4,11	15,78	11,04	70	4,38
30	16	13,46	13,46	100	3,62	13,06	13,06	100	3,82	12,65	12,65	100	4,05
30	18	14,42	14,42	100	3,68	14,01	14,01	100	3,89	13,53	13,53	100	4,16
30	20	15,50	13,95	90	3,80	15,16	13,65	90	3,98	14,76	13,28	90	4,25
30	22	16,52	12,89	78	3,89	16,18	12,62	78	4,11	15,78	12,31	78	4,38
32	16	13,46	13,46	100	3,62	13,06	13,06	100	3,82	12,65	12,65	100	4,05
32	18	14,42	14,42	100	3,68	14,01	14,01	100	3,89	13,53	13,53	100	4,16
32	20	15,50	15,19	98	3,80	15,16	14,86	98	3,98	14,76	14,46	98	4,25
32	22	16,52	14,21	86	3,89	16,18	13,92	86	4,11	15,78	13,57	86	4,38
34	16	13,46	13,46	100	3,62	13,06	13,06	100	3,82	12,65	12,65	100	4,05
34	18	14,42	14,42	100	3,68	14,01	14,01	100	3,89	13,53	13,53	100	4,16
34	20	15,50	15,50	100	3,80	15,16	15,16	100	3,98	14,76	14,76	100	4,25
34	22	16,52	15,53	94	3,89	16,18	15,21	94	4,11	15,78	14,83	94	4,38

Q_O = Kühlleistung
Q_H = Heizleistung
Q_{SENS} = Anteil sensibler Wärme
$P_{EL,TOTAL}$ = El. Gesamtleistungsaufnahme

Kühlbetrieb

PEAD-RP140JAQ / PUHZ-P140VHA3, PUHZ-P140YHA (2/2)

[230 V]

Raumtem-peratur, tr. [°CTK]	Raumtem-peratur, f. [°CFK]	Außenlufttemperatur [°CTK]											
		35				40				45			
		Q_O [kW]	Q_{SENS} [kW]	Q_{SENS} [%]	$P_{EL,TOTAL}$ [kW]	Q_O [kW]	Q_{SENS} [kW]	Q_{SENS} [%]	$P_{EL,TOTAL}$ [kW]	Q_O [kW]	Q_{SENS} [kW]	Q_{SENS} [%]	$P_{EL,TOTAL}$ [kW]
20	16	12,10	8,96	74	4,34	11,56	8,55	74	4,66	11,02	8,15	74	5,04
20	18	13,06	8,10	62	4,45	12,65	7,84	62	4,79	11,83	7,34	62	5,15
20	20	14,14	7,07	50	4,57	13,60	6,80	50	4,88	12,78	6,39	50	5,24
22	16	12,10	9,93	82	4,34	11,56	9,48	82	4,66	11,02	9,03	82	5,04
22	18	13,06	9,14	70	4,45	12,65	8,85	70	4,79	11,83	8,28	70	5,15
22	20	14,14	8,20	58	4,57	13,60	7,89	58	4,88	12,78	7,42	58	5,24
24	16	12,10	10,89	90	4,34	11,56	10,40	90	4,66	11,02	9,91	90	5,04
24	18	13,06	10,18	78	4,45	12,65	9,87	78	4,79	11,83	9,23	78	5,15
24	20	14,14	9,34	66	4,57	13,60	8,98	66	4,88	12,78	8,44	66	5,24
24	22	15,23	8,23	54	4,66	14,69	7,93	54	5,02	13,87	7,49	54	5,33
26	16	12,10	11,86	98	4,34	11,56	11,33	98	4,66	11,02	10,80	98	5,04
26	18	13,06	11,23	86	4,45	12,65	10,88	86	4,79	11,83	10,18	86	5,15
26	20	14,14	10,47	74	4,57	13,60	10,06	74	4,88	12,78	9,46	74	5,24
26	22	15,23	9,44	62	4,66	14,69	9,11	62	5,02	13,87	8,60	62	5,33
27	16	12,10	12,10	100	4,34	11,56	11,56	100	4,66	11,02	11,02	100	5,04
27	18	13,06	11,75	90	4,45	12,65	11,38	90	4,79	11,83	10,65	90	5,15
27	20	14,14	11,03	78	4,57	13,60	10,61	78	4,88	12,78	9,97	78	5,24
27	22	15,23	10,05	66	4,66	14,69	9,69	66	5,02	13,87	9,16	66	5,33
28	16	12,10	12,10	100	4,34	11,56	11,56	100	4,66	11,02	11,02	100	5,04
28	18	13,06	12,27	94	4,45	12,65	11,89	94	4,79	11,83	11,12	94	5,15
28	20	14,14	11,60	82	4,57	13,60	11,15	82	4,88	12,78	10,48	82	5,24
28	22	15,23	10,66	70	4,66	14,69	10,28	70	5,02	13,87	9,71	70	5,33
30	16	12,10	12,10	100	4,34	11,56	11,56	100	4,66	11,02	11,02	100	5,04
30	18	13,06	13,06	100	4,45	12,65	12,65	100	4,79	11,83	11,83	100	5,15
30	20	14,14	12,73	90	4,57	13,60	12,24	90	4,88	12,78	11,51	90	5,24
30	22	15,23	11,88	78	4,66	14,69	11,46	78	5,02	13,87	10,82	78	5,33
32	16	12,10	12,10	100	4,34	11,56	11,56	100	4,66	11,02	11,02	100	5,04
32	18	13,06	13,06	100	4,45	12,65	12,65	100	4,79	11,83	11,83	100	5,15
32	20	14,14	13,86	98	4,57	13,60	13,33	98	4,88	12,78	12,53	98	5,24
32	22	15,23	13,10	86	4,66	14,69	12,63	86	5,02	13,87	11,93	86	5,33
34	16	12,10	12,10	100	4,34	11,56	11,56	100	4,66	11,02	11,02	100	5,04
34	18	13,06	13,06	100	4,45	12,65	12,65	100	4,79	11,83	11,83	100	5,15
34	20	14,14	14,14	100	4,57	13,60	13,60	100	4,88	12,78	12,78	100	5,24
34	22	15,23	14,32	94	4,66	14,69	13,81	94	5,02	13,87	13,04	94	5,33

Q_O = Kühlleistung
Q_H = Heizleistung
Q_{SENS} = Anteil sensibler Wärme
$P_{EL,TOTAL}$ = El. Gesamtleistungsaufnahme

Heizbetrieb

PEAD-RP35/50/60/71JAQ / SUZ-KA35/50/60/71VA5

[230 V]

Gerätekombination	Raum-temperatur [°CTK]	Außen															
		-15		-10		-5		0		5		10		15		20	
		QH [kW]	PEL, TOTAL [kW]	QH [kW]	PEL, TOTAL [kW]	QH [kW]	PEL, TOTAL [kW]	QH [kW]	PEL, TOTAL [kW]	QH [kW]	PEL, TOTAL [kW]	QH [kW]	PEL, TOTAL [kW]	QH [kW]	PEL, TOTAL [kW]	QH [kW]	PEL, TOTAL [kW]
PEAD-RP35JAQ + SUZ-KA35VA5	15	2,05	0,58	2,58	0,72	3,12	0,87	3,65	0,98	4,18	1,06	4,72	1,12	5,21	1,15	5,74	1,18
	21	1,93	0,61	2,46	0,78	2,95	0,92	3,49	1,02	3,98	1,10	4,51	1,15	5,00	1,19	5,52	1,23
	26	1,68	0,67	2,21	0,83	2,75	0,98	3,24	1,08	3,77	1,15	4,31	1,21	4,80	1,24	5,33	1,28
PEAD-RP50JAQ + SUZ-KA50VA5	15	2,95	0,84	3,72	1,05	4,48	1,26	5,25	1,43	6,02	1,54	6,79	1,64	7,49	1,69	8,26	1,72
	21	2,77	0,90	3,54	1,13	4,25	1,35	5,02	1,49	5,72	1,60	6,49	1,69	7,20	1,73	7,94	1,80
	26	2,42	0,97	3,19	1,22	3,95	1,43	4,66	1,57	5,43	1,69	6,20	1,77	6,90	1,81	7,67	1,86
PEAD-RP60JAQ + SUZ-KA60VA5	15	3,50	0,98	4,41	1,23	5,32	1,47	6,23	1,66	7,14	1,80	8,05	1,91	8,89	1,97	9,80	2,00
	21	3,29	1,05	4,20	1,32	5,04	1,57	5,95	1,74	6,79	1,87	7,70	1,97	8,54	2,02	9,42	2,10
	26	2,87	1,13	3,78	1,42	4,69	1,66	5,53	1,83	6,44	1,97	7,35	2,06	8,19	2,12	9,10	2,17
PEAD-RP71JAQ + SUZ-KA71VA5	15	4,00	1,06	5,04	1,33	6,08	1,59	7,12	1,80	8,16	1,94	9,20	2,06	10,16	2,12	11,20	2,16
	21	3,76	1,13	4,80	1,43	5,76	1,69	6,80	1,88	7,76	2,02	8,80	2,12	9,76	2,18	10,76	2,26
	26	3,28	1,22	4,32	1,53	5,36	1,80	6,32	1,98	7,36	2,12	8,40	2,22	9,36	2,29	10,40	2,35

PEAD-RP100/125/140JAQ / PUHZ-P100VHA4, PUHZ-P125/140VHA3, PUHZ-P100YHA2, PUHZ-P125/140YHA

[230 V]

Gerätekombination	Raum-temperatur [°CTK]	Außen											
		-10		-5		0		5		10		15	
		QH [kW]	PEL,TOTAL [kW]	QH [kW]	PEL,TOTAL [kW]	QH [kW]	PEL,TOTAL [kW]	QH [kW]	PEL,TOTAL [kW]	QH [kW]	PEL,TOTAL [kW]	QH [kW]	PEL,TOTAL [kW]
PEAD-RP100JAQ + PUHZ-P100VHA4, PUHZ-P100YHA2	15	7,11	1,53	7,73	1,69	8,62	1,95	11,31	2,34	12,77	2,60	14,22	2,81
	20	6,83	1,66	7,39	1,82	8,18	2,11	10,92	2,52	12,32	2,81	13,72	3,02
	25	6,61	1,77	7,17	1,98	7,84	2,29	10,30	2,68	11,87	3,00	13,22	3,24
PEAD-RP125JAQ + PUHZ-P125VHA3, PUHZ-P125YHA	15	8,89	2,14	9,66	2,36	10,78	2,72	14,14	3,27	15,96	3,63	17,78	3,92
	20	8,54	2,32	9,24	2,54	10,22	2,94	13,65	3,52	15,40	3,92	17,15	4,21
	25	8,26	2,47	8,96	2,76	9,80	3,19	12,88	3,74	14,84	4,19	16,52	4,52
PEAD-RP140JAQ + PUHZ-P140VHA3, PUHZ-P140YHA	15	10,16	2,48	11,04	2,73	12,32	3,15	16,16	3,78	18,24	4,20	20,32	4,54
	20	9,76	2,69	10,56	2,94	11,68	3,40	15,60	4,07	17,60	4,54	19,60	4,87
	25	9,44	2,86	10,24	3,19	11,20	3,70	14,72	4,33	16,96	4,85	18,88	5,23

QO = Kühlleistung
QH = Heizleistung
QSENS = Anteil sensibler Wärme
PEL,TOTAL = El. Gesamtleistungsaufnahme

Mitsubishi Electric Europe B.V.
Living Environment Systems
Mitsubishi-Electric-Platz 1
40882 Ratingen
Telefon: +49 21 02 / 486-0
Internet: www.mitsubishi-les.com

Technische Service-Hotline

+49 21 02 / 1244 975 (Klimageräte)
+49 21 02 / 1244 655 (Wärmepumpen)

Mo.–Do. 8.00–17.00 Uhr, Fr. 8.00–16.00 Uhr

Es gelten die üblichen Telefontarife im deutschen Festnetz, Auslands- und Mobiltarife können abweichen.

Ohne vorherige ausdrückliche schriftliche Genehmigung der Mitsubishi Electric Europe B.V. dürfen keine Auszüge dieses Handbuchs vervielfältigt, in einem Informationssystem gespeichert oder weiter übertragen werden. Die Mitsubishi Electric Europe B.V. behält sich vor, jederzeit technische Änderungen der beschriebenen Geräte ohne besondere Hinweise in dieses Handbuch aufzunehmen.

MITSUBISHI ELECTRIC
Changes for the Better

for a greener tomorrow

www.mitsubishi-les.com

Version 1/2017 (Stand: 6/2017)
© Mitsubishi Electric Europe B.V. – German Branch