MITSUBISHI ELECTRIC
Changes for the Better
Air Conditioning

CITY MULTI

CE

Kanalgeräte
PEFY-P•VMA(L)-E

Tabellen sensibler und latenter Wärmeleistungen

Kompakte Klimageräte mit extrem geringer Bauhöhe in Wärmepumpengeräteausführung in Kombination mit Außengeräten
PUHY-(E)P•Y(S)HM-A
PURY-(E)P•Y(S)HM-A
PUHY-HP•Y(S)HM
PQHY-P•Y(S)HM
PQRY-P•Y(S)HM
PUMY-P•YHMB/VHMB

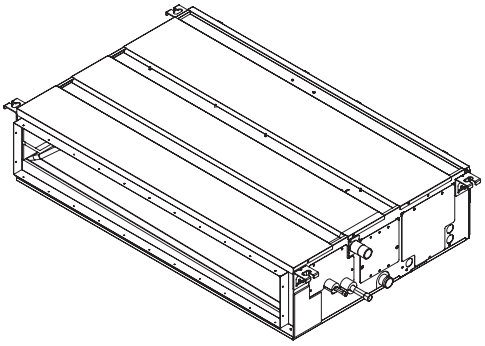

Inhalt

Gültigkeit 2
Kühlleistung 2
Heizleistung 18

PEFY-P20VMA(L)-E
PEFY-P25VMA(L)-E
PEFY-P32VMA(L)-E
PEFY-P40VMA(L)-E
PEFY-P50VMA(L)-E
PEFY-P63VMA(L)-E
PEFY-P71VMA(L)-E
PEFY-P80VMA(L)-E
PEFY-P100VMA(L)-E
PEFY-P125VMA(L)-E
PEFY-P140VMA(L)-E

MITSUBISHI ELECTRIC EUROPE B.V.
AIR CONDITIONING

Kanalgeräte PEFY-P•VML/VMH-E

Gültigkeit

Ausführung / Bauform	Geräte-bezeichnung	Geräteleistung – Kapazitätscode												
		20	25	32	40	50	63	71	80	100	125	140	200	250
Kanaleinbaugeräte	PEFY-P•VMA(L)-E	●	●	●	●	●	●	●	●	●	●	●		

Kühlleistung

B1. Kühlleistung bei Verwendung mit PUHY, PURY-(E)P200/P250YHM (1)

Q_0 = Kühlleistung, Q_{SENS} = Sensibler Wärmeanteil

Modell: Kapazitätscode (Nennleistung [kW])	Außentemperatur [°C_{TK}]	Innentemperatur													
		21,5 °C_{TK} 15 °C_{FK}		23 °C_{TK} 16 °C_{FK}		25 °C_{TK} 18 °C_{FK}		27 °C_{TK} 19 °C_{FK}		28 °C_{TK} 20 °C_{FK}		30 °C_{TK} 22 °C_{FK}		32 °C_{TK} 24 °C_{FK}	
		Q_0 [kW]	Q_{SENS} [kW]	Q_0 [kW]	Q_{SENS} [kW]	Q_0 [kW]	Q_{SENS} [kW]	Q_0 [kW]	Q_{SENS} [kW]	Q_0 [kW]	Q_{SENS} [kW]	Q_0 [kW]	Q_{SENS} [kW]	Q_0 [kW]	Q_{SENS} [kW]
20 (2,2)	20,0	2,1	1,9	2,2	1,9	2,3	1,9	2,4	2,1	2,5	2,0	2,6	2,0	2,8	2,0
	22,5	2,1	1,9	2,2	1,9	2,3	1,9	2,4	2,1	2,5	2,0	2,6	2,0	2,8	2,0
	25,0	2,1	1,9	2,2	1,9	2,3	1,9	2,4	2,1	2,4	2,0	2,6	2,0	2,7	2,0
	27,5	2,1	1,9	2,1	1,9	2,3	1,9	2,3	2,0	2,4	2,0	2,5	2,0	2,7	2,0
	30,0	2,0	1,8	2,1	1,9	2,2	1,9	2,3	2,0	2,3	2,0	2,5	2,0	2,6	2,0
	32,5	2,0	1,8	2,1	1,9	2,2	1,9	2,2	2,0	2,3	2,0	2,4	2,0	2,6	1,9
	35,0	2,0	1,8	2,0	1,9	2,1	1,8	2,2	2,0	2,3	2,0	2,4	1,9	2,5	1,9
	37,5	1,9	1,8	2,0	1,8	2,1	1,8	2,1	2,0	2,2	2,0	2,3	1,9	2,5	1,9
	40,0	1,9	1,8	1,9	1,8	2,1	1,8	2,1	2,0	2,2	1,9	2,3	1,9	2,4	1,9
	43,0	1,8	1,7	1,9	1,8	2,0	1,8	2,0	1,9	2,1	1,9	2,2	1,9	2,4	1,9
25 (2,8)	20,0	2,7	2,1	2,8	2,2	2,9	2,2	3,0	2,3	3,1	2,3	3,3	2,2	3,5	2,2
	22,5	2,7	2,1	2,8	2,2	2,9	2,2	3,0	2,3	3,1	2,3	3,3	2,2	3,5	2,2
	25,0	2,7	2,1	2,8	2,2	2,9	2,2	3,0	2,3	3,1	2,3	3,3	2,2	3,5	2,2
	27,5	2,6	2,1	2,7	2,2	2,9	2,1	3,0	2,3	3,1	2,3	3,2	2,2	3,4	2,2
	30,0	2,6	2,1	2,7	2,1	2,8	2,1	2,9	2,2	3,0	2,2	3,1	2,2	3,3	2,2
	32,5	2,5	2,0	2,6	2,1	2,8	2,1	2,8	2,2	2,9	2,2	3,1	2,2	3,3	2,1
	35,0	2,5	2,0	2,6	2,1	2,7	2,1	2,8	2,2	2,9	2,2	3,0	2,1	3,2	2,1
	37,5	2,5	2,0	2,5	2,1	2,7	2,0	2,7	2,2	2,8	2,2	3,0	2,1	3,1	2,1
	40,0	2,4	2,0	2,5	2,0	2,6	2,0	2,7	2,2	2,8	2,1	2,9	2,1	3,1	2,1
	43,0	2,4	2,0	2,4	2,0	2,6	2,0	2,6	2,1	2,7	2,1	2,8	2,1	3,0	2,0
32 (3,6)	20,0	3,4	2,5	3,5	2,6	3,8	2,6	3,9	2,8	4,0	2,7	4,2	2,7	4,6	2,7
	22,5	3,4	2,5	3,5	2,6	3,8	2,6	3,9	2,8	4,0	2,7	4,2	2,7	4,6	2,7
	25,0	3,4	2,5	3,5	2,6	3,8	2,6	3,9	2,8	4,0	2,7	4,2	2,7	4,5	2,7
	27,5	3,4	2,5	3,5	2,6	3,7	2,6	3,8	2,7	3,9	2,7	4,1	2,7	4,4	2,6
	30,0	3,3	2,5	3,4	2,6	3,6	2,6	3,7	2,7	3,8	2,7	4,0	2,6	4,3	2,6
	32,5	3,3	2,5	3,4	2,6	3,6	2,5	3,7	2,7	3,8	2,6	4,0	2,6	4,2	2,6
	35,0	3,2	2,5	3,3	2,5	3,5	2,5	3,6	2,6	3,7	2,6	3,9	2,6	4,1	2,5
	37,5	3,2	2,4	3,2	2,5	3,4	2,5	3,5	2,6	3,6	2,6	3,8	2,5	4,0	2,5
	40,0	3,1	2,4	3,2	2,5	3,4	2,4	3,5	2,6	3,6	2,6	3,7	2,5	4,0	2,5
	43,0	3,0	2,4	3,1	2,4	3,3	2,4	3,3	2,5	3,5	2,5	3,6	2,5	3,9	2,4
40 (4,5)	20,0	4,3	3,4	4,4	3,6	4,7	3,5	4,9	3,8	5,0	3,7	5,3	3,7	5,7	3,7
	22,5	4,3	3,4	4,4	3,6	4,7	3,5	4,9	3,8	5,0	3,7	5,3	3,7	5,7	3,7
	25,0	4,3	3,4	4,4	3,6	4,7	3,5	4,9	3,8	5,0	3,7	5,3	3,7	5,6	3,6
	27,5	4,3	3,4	4,4	3,5	4,6	3,5	4,8	3,7	4,9	3,7	5,2	3,6	5,5	3,6
	30,0	4,2	3,4	4,3	3,5	4,6	3,5	4,7	3,7	4,8	3,6	5,0	3,6	5,4	3,5
	32,5	4,1	3,3	4,2	3,5	4,5	3,4	4,6	3,6	4,7	3,6	5,0	3,6	5,3	3,5
	35,0	4,0	3,3	4,1	3,4	4,4	3,4	4,5	3,6	4,6	3,6	4,9	3,5	5,2	3,5
	37,5	3,9	3,3	4,1	3,4	4,3	3,3	4,4	3,6	4,5	3,5	4,8	3,5	5,0	3,4
	40,0	3,9	3,2	4,0	3,3	4,2	3,3	4,3	3,5	4,5	3,5	4,7	3,4	5,0	3,4
	43,0	3,8	3,2	3,9	3,3	4,1	3,3	4,2	3,5	4,3	3,5	4,5	3,4	4,8	3,4

B1. Kühlleistung bei Verwendung mit PUHY, PURY-(E)P200/P250YHM (2)

Q_0 = Kühlleistung, Q_{SENS} = Sensibler Wärmeanteil

Modell: Kapazitätscode (Nennleistung [kW])	Außentemperatur [°CTK]	Innentemperatur													
		21,5 °CTK 15 °CFK		23 °CTK 16 °CFK		25 °CTK 18 °CFK		27 °CTK 19 °CFK		28 °CTK 20 °CFK		30 °CTK 22 °CFK		32 °CTK 24 °CFK	
		Q_0 [kW]	Q_{SENS} [kW]	Q_0 [kW]	Q_{SENS} [kW]	Q_0 [kW]	Q_{SENS} [kW]	Q_0 [kW]	Q_{SENS} [kW]	Q_0 [kW]	Q_{SENS} [kW]	Q_0 [kW]	Q_{SENS} [kW]	Q_0 [kW]	Q_{SENS} [kW]
50 (5,6)	20,0	5,3	4,2	5,5	4,4	5,9	4,3	6,0	4,6	6,2	4,6	6,6	4,5	7,1	4,5
	22,5	5,3	4,2	5,5	4,4	5,9	4,3	6,0	4,6	6,2	4,6	6,6	4,5	7,1	4,5
	25,0	5,3	4,2	5,5	4,4	5,9	4,3	6,0	4,6	6,2	4,6	6,6	4,5	6,9	4,4
	27,5	5,3	4,2	5,5	4,3	5,8	4,3	5,9	4,6	6,1	4,5	6,4	4,5	6,8	4,4
	30,0	5,2	4,2	5,3	4,3	5,7	4,2	5,8	4,5	6,0	4,5	6,3	4,4	6,7	4,4
	32,5	5,1	4,1	5,3	4,3	5,5	4,2	5,7	4,5	5,9	4,4	6,2	4,4	6,6	4,3
	35,0	5,0	4,1	5,2	4,2	5,5	4,2	5,6	4,4	5,7	4,4	6,0	4,3	6,4	4,3
	37,5	4,9	4,0	5,0	4,2	5,3	4,1	5,5	4,4	5,6	4,4	5,9	4,3	6,3	4,2
	40,0	4,8	4,0	5,0	4,1	5,3	4,1	5,4	4,3	5,5	4,3	5,8	4,2	6,2	4,2
	43,0	4,7	3,9	4,8	4,1	5,1	4,0	5,2	4,3	5,4	4,3	5,7	4,2	6,0	4,1
63 (7,1)	20,0	6,7	5,2	7,0	5,4	7,5	5,4	7,7	5,7	7,9	5,7	8,4	5,6	9,0	5,5
	22,5	6,7	5,2	7,0	5,4	7,5	5,4	7,7	5,7	7,9	5,7	8,4	5,6	9,0	5,5
	25,0	6,7	5,2	7,0	5,4	7,5	5,4	7,7	5,7	7,8	5,6	8,3	5,6	8,8	5,5
	27,5	6,7	5,2	6,9	5,4	7,3	5,3	7,5	5,6	7,7	5,6	8,1	5,5	8,7	5,4
	30,0	6,6	5,2	6,8	5,3	7,2	5,2	7,4	5,6	7,6	5,5	8,0	5,4	8,5	5,4
	32,5	6,5	5,1	6,7	5,3	7,0	5,2	7,2	5,5	7,4	5,5	7,8	5,4	8,3	5,3
	35,0	6,4	5,0	6,5	5,2	6,9	5,1	7,1	5,5	7,3	5,4	7,7	5,3	8,1	5,2
	37,5	6,2	5,0	6,4	5,1	6,8	5,1	6,9	5,4	7,1	5,4	7,5	5,3	8,0	5,2
	40,0	6,1	4,9	6,3	5,1	6,7	5,0	6,8	5,3	7,0	5,3	7,3	5,2	7,8	5,1
	43,0	6,0	4,9	6,1	5,0	6,5	5,0	6,6	5,3	6,8	5,2	7,2	5,1	7,6	5,1
71 (8,0)	20,0	7,6	5,7	7,9	5,9	8,4	5,8	8,6	6,2	8,9	6,1	9,4	6,1	10,1	6,0
	22,5	7,6	5,7	7,9	5,9	8,4	5,8	8,6	6,2	8,9	6,1	9,4	6,1	10,1	6,0
	25,0	7,6	5,7	7,9	5,9	8,4	5,8	8,6	6,2	8,8	6,1	9,4	6,0	9,9	5,9
	27,5	7,6	5,7	7,8	5,8	8,2	5,8	8,5	6,1	8,7	6,1	9,2	5,9	9,8	5,9
	30,0	7,4	5,6	7,6	5,8	8,1	5,7	8,3	6,0	8,5	6,0	9,0	5,9	9,6	5,8
	32,5	7,3	5,5	7,5	5,7	7,9	5,6	8,1	5,9	8,4	5,9	8,8	5,8	9,4	5,7
	35,0	7,2	5,5	7,4	5,6	7,8	5,6	8,0	5,9	8,2	5,8	8,6	5,7	9,2	5,7
	37,5	7,0	5,4	7,2	5,6	7,6	5,5	7,8	5,8	8,0	5,8	8,5	5,7	9,0	5,6
	40,0	6,9	5,3	7,1	5,5	7,5	5,4	7,7	5,8	7,9	5,7	8,3	5,6	8,8	5,5
	43,0	6,7	5,3	6,9	5,4	7,3	5,4	7,4	5,7	7,7	5,6	8,1	5,5	8,6	5,5
80 (9,0)	20,0	?8,6	6,1	8,9	6,3	9,5	6,3	9,7	6,6	10,0	6,6	10,6	6,5	11,4	6,4
	22,5	8,6	6,1	8,9	6,3	9,5	6,3	9,7	6,6	10,0	6,6	10,6	6,5	11,4	6,4
	25,0	8,6	6,1	8,9	6,3	9,5	6,3	9,7	6,6	9,9	6,5	10,5	6,4	11,2	6,3
	27,5	8,5	6,1	8,8	6,3	9,3	6,2	9,5	6,5	9,8	6,5	10,3	6,4	11,0	6,3
	30,0	8,4	6,0	8,6	6,2	9,1	6,1	9,4	6,4	9,6	6,4	10,1	6,3	10,8	6,2
	32,5	8,2	5,9	8,5	6,1	8,9	6,0	9,1	6,3	9,4	6,3	9,9	6,2	10,5	6,1
	35,0	8,1	5,9	8,3	6,0	8,8	6,0	9,0	6,3	9,2	6,2	9,7	6,1	10,3	6,0
	37,5	7,9	5,8	8,1	5,9	8,6	5,9	8,8	6,2	9,0	6,1	9,5	6,0	10,1	5,9
	40,0	7,7	5,7	8,0	5,9	8,5	5,8	8,6	6,1	8,9	6,1	9,3	6,0	9,9	5,9
	43,0	7,6	5,6	7,8	5,8	8,2	5,7	8,4	6,0	8,6	6,0	9,1	5,9	9,6	5,8
100 (11,2)	20,0	10,6	8,4	11,0	8,7	11,8	8,6	12,1	9,2	12,5	9,1	13,2	9,0	14,2	8,9
	22,5	10,6	8,4	11,0	8,7	11,8	8,6	12,1	9,2	12,5	9,1	13,2	9,0	14,2	8,9
	25,0	10,6	8,4	11,0	8,7	11,8	8,6	12,1	9,2	12,4	9,1	13,1	9,0	13,9	8,8
	27,5	10,6	8,4	10,9	8,7	11,5	8,5	11,9	9,1	12,2	9,0	12,8	8,9	13,7	8,8
	30,0	10,4	8,3	10,7	8,5	11,3	8,5	11,6	9,0	11,9	8,9	12,5	8,8	13,4	8,7
	32,5	10,2	8,2	10,5	8,5	11,1	8,4	11,4	8,9	11,7	8,8	12,3	8,7	13,1	8,6
	35,0	10,0	8,1	10,3	8,4	10,9	8,3	11,2	8,8	11,5	8,7	12,1	8,6	12,8	8,5
	37,5	9,8	8,0	10,1	8,3	10,7	8,2	10,9	8,7	11,3	8,7	11,9	8,5	12,5	8,4
	40,0	9,6	7,9	9,9	8,2	10,5	8,1	10,8	8,6	11,1	8,6	11,6	8,4	12,3	8,3
	43,0	9,4	7,8	9,7	8,1	10,2	8,0	10,4	8,5	10,8	8,5	11,3	8,3	12,0	8,2

B1. Kühlleistung bei Verwendung mit PUHY, PURY-(E)P200/P250YHM (3)

Q_0 = Kühlleistung, Q_{SENS} = Sensibler Wärmeanteil

Modell: Kapazitäts-code (Nenn-leistung [kW])	Außen-temperatur [°C_{TK}]	Innentemperatur													
		21,5 °C_{TK} 15 °C_{FK}		23 °C_{TK} 16 °C_{FK}		25 °C_{TK} 18 °C_{FK}		27 °C_{TK} 19 °C_{FK}		28 °C_{TK} 20 °C_{FK}		30 °C_{TK} 22 °C_{FK}		32 °C_{TK} 24 °C_{FK}	
		Q_0 [kW]	Q_{SENS} [kW]	Q_0 [kW]	Q_{SENS} [kW]	Q_0 [kW]	Q_{SENS} [kW]	Q_0 [kW]	Q_{SENS} [kW]	Q_0 [kW]	Q_{SENS} [kW]	Q_0 [kW]	Q_{SENS} [kW]	Q_0 [kW]	Q_{SENS} [kW]
125 (14,0)	20,0	13,3	10,2	13,8	10,6	14,7	10,5	15,1	11,1	15,6	11,1	16,5	10,9	17,7	10,8
	22,5	13,3	10,2	13,8	10,6	14,7	10,5	15,1	11,1	15,6	11,1	16,5	10,9	17,7	10,8
	25,0	13,3	10,2	13,8	10,6	14,7	10,5	15,1	11,1	15,5	11,0	16,4	10,9	17,4	10,7
	27,5	13,2	10,2	13,7	10,5	14,4	10,4	14,8	11,0	15,3	11,0	16,0	10,8	17,1	10,6
	30,0	13,0	10,1	13,4	10,4	14,2	10,3	14,6	10,9	14,9	10,8	15,7	10,6	16,7	10,5
	32,5	12,7	10,0	13,2	10,3	13,9	10,1	14,2	10,8	14,6	10,7	15,4	10,5	16,4	10,4
	35,0	12,5	9,9	12,9	10,2	13,7	10,1	14,0	10,7	14,4	10,6	15,1	10,4	16,0	10,3
	37,5	12,3	9,7	12,6	10,0	13,4	9,9	13,7	10,5	14,1	10,5	14,8	10,3	15,7	10,1
	40,0	12,0	9,6	12,4	9,9	13,2	9,8	13,4	10,4	13,9	10,4	14,5	10,2	15,4	10,0
	43,0	11,8	9,5	12,1	9,8	12,8	9,7	13,0	10,3	13,4	10,2	14,1	10,1	15,0	9,9
140 (16,0)	20,0	15,2	11,6	15,8	12,0	16,8	11,9	17,3	12,6	17,8	12,5	18,9	12,3	20,2	12,2
	22,5	15,2	11,6	15,8	12,0	16,8	11,9	17,3	12,6	17,8	12,5	18,9	12,3	20,2	12,2
	25,0	15,2	11,6	15,8	12,0	16,8	11,9	17,3	12,6	17,7	12,5	18,7	12,3	19,8	12,1
	27,5	15,1	11,5	15,6	11,9	16,5	11,7	17,0	12,4	17,4	12,4	18,3	12,1	19,5	12,0
	30,0	14,9	11,4	15,3	11,7	16,2	11,6	16,6	12,3	17,0	12,2	17,9	12,0	19,1	11,8
	32,5	14,6	11,3	15,0	11,6	15,8	11,5	16,2	12,1	16,7	12,1	17,6	11,9	18,7	11,7
	35,0	14,3	11,1	14,7	11,5	15,6	11,4	16,0	12,0	16,4	11,9	17,3	11,7	18,3	11,6
	37,5	14,0	11,0	14,4	11,3	15,3	11,2	15,6	11,9	16,1	11,8	17,0	11,6	17,9	11,4
	40,0	13,8	10,9	14,2	11,2	15,0	11,1	15,4	11,8	15,8	11,7	16,6	11,5	17,6	11,3
	43,0	13,4	10,7	13,8	11,1	14,6	10,9	14,9	11,6	15,4	11,5	16,2	11,3	17,1	11,2

B2. Kühlleistung bei Verwendung mit PUHY-P300–P400YHM/PUHY-EP300, EP400Y(S)HM und PURY-P300–P400YHM/PURY-EP300, EP400Y(S)HM (1)

Q_0 = Kühlleistung, Q_{SENS} = Sensibler Wärmeanteil

Modell: Kapazitätscode (Nennleistung [kW])	Außentemperatur [°C_{TK}]	Innentemperatur													
		21,5 °C_{TK} 15 °C_{FK}		23 °C_{TK} 16 °C_{FK}		25 °C_{TK} 18 °C_{FK}		27 °C_{TK} 19 °C_{FK}		28 °C_{TK} 20 °C_{FK}		30 °C_{TK} 22 °C_{FK}		32 °C_{TK} 24 °C_{FK}	
		Q_0 [kW]	Q_{SENS} [kW]	Q_0 [kW]	Q_{SENS} [kW]	Q_0 [kW]	Q_{SENS} [kW]	Q_0 [kW]	Q_{SENS} [kW]	Q_0 [kW]	Q_{SENS} [kW]	Q_0 [kW]	Q_{SENS} [kW]	Q_0 [kW]	Q_{SENS} [kW]
20 (2,2)	20,0	2,1	1,9	2,2	2,0	2,4	1,9	2,5	2,1	2,5	2,1	2,7	2,1	2,9	2,0
	22,5	2,1	1,9	2,2	1,9	2,3	1,9	2,4	2,1	2,5	2,1	2,6	2,0	2,8	2,0
	25,0	2,1	1,9	2,2	1,9	2,3	1,9	2,4	2,1	2,4	2,0	2,6	2,0	2,8	2,0
	27,5	2,1	1,8	2,1	1,9	2,3	1,9	2,3	2,0	2,4	2,0	2,5	2,0	2,7	2,0
	30,0	2,0	1,8	2,1	1,9	2,2	1,9	2,3	2,0	2,4	2,0	2,5	2,0	2,6	2,0
	32,5	2,0	1,8	2,0	1,9	2,2	1,9	2,2	2,0	2,3	2,0	2,4	2,0	2,6	1,9
	35,0	2,0	1,8	2,0	1,9	2,1	1,8	2,2	2,0	2,3	2,0	2,4	2,0	2,5	1,9
	37,5	1,9	1,8	1,9	1,8	2,1	1,8	2,1	2,0	2,2	2,0	2,4	1,9	2,5	1,9
	40,0	1,9	1,8	1,9	1,8	2,0	1,8	2,1	2,0	2,4	2,0	2,3	1,9	2,4	1,9
	43,0	1,8	1,7	1,8	1,8	2,0	1,8	2,0	1,9	2,1	1,9	2,2	1,9	2,4	1,9
25 (2,8)	20,0	2,7	2,1	2,8	2,2	3,0	2,2	3,1	2,3	3,2	2,3	3,4	2,3	3,6	2,3
	22,5	2,7	2,1	2,8	2,2	3,0	2,2	3,1	2,3	3,2	2,3	3,4	2,3	3,6	2,2
	25,0	2,7	2,1	2,7	2,2	2,9	2,1	3,0	2,3	3,1	2,3	3,3	2,2	3,5	2,2
	27,5	2,6	2,1	2,7	2,1	2,9	2,1	3,0	2,3	3,1	2,3	3,2	2,2	3,4	2,2
	30,0	2,6	2,1	2,6	2,1	2,8	2,1	2,9	2,2	3,0	2,2	3,2	2,2	3,4	2,2
	32,5	2,5	2,0	2,6	2,1	2,8	2,1	2,9	2,2	2,9	2,2	3,1	2,2	3,3	2,1
	35,0	2,5	2,0	2,5	2,1	2,7	2,0	2,8	2,2	2,9	2,2	3,1	2,2	3,2	2,1
	37,5	2,5	2,0	2,5	2,0	2,6	2,0	2,7	2,2	2,8	2,2	3,0	2,1	3,2	2,1
	40,0	2,4	2,0	2,4	2,0	2,6	2,0	2,7	2,1	3,0	2,2	2,9	2,1	3,1	2,1
	43,0	2,4	2,0	2,4	2,0	2,5	2,0	2,6	2,1	2,7	2,1	2,8	2,1	3,0	2,0
32 (3,6)	20,0	3,5	2,6	3,6	2,7	3,9	2,7	4,0	2,8	4,2	2,8	4,4	2,8	4,7	2,7
	22,5	3,5	2,6	3,6	2,7	3,8	2,6	4,0	2,8	4,1	2,8	4,3	2,7	4,6	2,7
	25,0	3,4	2,6	3,5	2,6	3,8	2,6	3,9	2,8	4,0	2,7	4,2	2,7	4,5	2,7
	27,5	3,4	2,5	3,5	2,6	3,7	2,6	3,8	2,7	3,9	2,7	4,2	2,7	4,4	2,6
	30,0	3,3	2,5	3,4	2,6	3,6	2,5	3,7	2,7	3,9	2,7	4,1	2,7	4,3	2,6
	32,5	3,3	2,5	3,3	2,5	3,5	2,5	3,7	2,7	3,8	2,7	4,0	2,6	4,2	2,6
	35,0	3,2	2,4	3,3	2,5	3,5	2,5	3,6	2,6	3,7	2,6	3,9	2,6	4,2	2,5
	37,5	3,2	2,4	3,2	2,5	3,4	2,4	3,5	2,6	3,6	2,6	3,9	2,6	4,1	2,5
	40,0	3,1	2,4	3,1	2,4	3,3	2,4	3,4	2,6	3,9	2,7	3,8	2,5	4,0	2,5
	43,0	3,0	2,4	3,0	2,4	3,2	2,4	3,3	2,5	3,4	2,5	3,7	2,5	3,9	2,4
40 (4,5)	20,0	4,4	3,5	4,5	3,6	4,9	3,6	5,0	3,8	5,2	3,8	5,5	3,8	5,9	3,7
	22,5	4,3	3,5	4,5	3,6	4,8	3,6	5,0	3,8	5,1	3,8	5,4	3,7	5,7	3,7
	25,0	4,3	3,4	4,4	3,5	4,7	3,5	4,9	3,8	5,0	3,7	5,3	3,7	5,6	3,6
	27,5	4,2	3,4	4,3	3,5	4,6	3,5	4,8	3,7	4,9	3,7	5,2	3,6	5,5	3,6
	30,0	4,1	3,4	4,2	3,5	4,5	3,4	4,7	3,7	4,8	3,7	5,1	3,6	5,4	3,6
	32,5	4,1	3,3	4,2	3,4	4,4	3,4	4,6	3,6	4,7	3,6	5,0	3,6	5,3	3,5
	35,0	4,0	3,3	4,1	3,4	4,3	3,4	4,5	3,6	4,6	3,6	4,9	3,5	5,2	3,5
	37,5	4,0	3,3	4,0	3,3	4,3	3,3	4,4	3,6	4,5	3,6	4,8	3,5	5,1	3,5
	40,0	3,9	3,2	3,9	3,3	4,2	3,3	4,3	3,5	4,9	3,7	4,7	3,5	5,0	3,4
	43,0	3,8	3,2	3,8	3,3	4,1	3,2	4,2	3,5	4,3	3,5	4,6	3,4	4,8	3,4
50 (5,6)	20,0	5,4	4,3	5,6	4,4	6,0	4,4	6,3	4,7	6,5	4,7	6,9	4,6	7,3	4,6
	22,5	5,4	4,3	5,6	4,4	6,0	4,4	6,2	4,7	6,4	4,6	6,7	4,6	7,1	4,5
	25,0	5,3	4,2	5,5	4,4	5,9	4,3	6,0	4,6	6,2	4,6	6,6	4,5	7,0	4,5
	27,5	5,2	4,2	5,4	4,3	5,7	4,3	5,9	4,6	6,1	4,5	6,5	4,5	6,9	4,4
	30,0	5,2	4,1	5,3	4,3	5,6	4,2	5,8	4,5	6,0	4,5	6,4	4,4	6,7	4,4
	32,5	5,1	4,1	5,2	4,2	5,5	4,2	5,7	4,5	5,9	4,5	6,2	4,4	6,6	4,3
	35,0	5,0	4,1	5,1	4,2	5,4	4,1	5,6	4,4	5,8	4,4	6,1	4,3	6,5	4,3
	37,5	4,9	4,0	5,0	4,1	5,3	4,1	5,5	4,4	5,7	4,4	6,0	4,3	6,3	4,2
	40,0	4,8	4,0	4,8	4,1	5,2	4,0	5,3	4,3	6,1	4,5	5,9	4,3	6,2	4,2
	43,0	4,7	3,9	4,7	4,0	5,0	4,0	5,2	4,3	5,3	4,2	5,7	4,2	6,0	4,1
63 (7,1)	20,0	6,9	5,3	7,1	5,5	7,7	5,5	8,0	5,8	8,2	5,8	8,7	5,7	9,2	5,6
	22,5	6,9	5,3	7,1	5,5	7,6	5,4	7,8	5,8	8,1	5,7	8,5	5,6	9,1	5,6
	25,0	6,8	5,2	7,0	5,4	7,4	5,4	7,7	5,7	7,9	5,7	8,4	5,6	8,9	5,5
	27,5	6,6	5,2	6,8	5,3	7,3	5,3	7,5	5,6	7,8	5,6	8,2	5,5	8,7	5,4
	30,0	6,5	5,1	6,7	5,3	7,1	5,2	7,4	5,6	7,6	5,5	8,1	5,5	8,5	5,4
	32,5	6,4	5,1	6,6	5,2	7,0	5,2	7,2	5,5	7,5	5,5	7,9	5,4	8,4	5,3
	35,0	6,3	5,0	6,4	5,1	6,8	5,1	7,1	5,5	7,3	5,4	7,7	5,3	8,2	5,3
	37,5	6,2	5,0	6,3	5,1	6,7	5,0	6,9	5,4	7,2	5,4	7,6	5,3	8,0	5,2
	40,0	6,1	4,9	6,1	5,0	6,6	5,0	6,8	5,3	7,7	5,6	7,4	5,2	7,8	5,1
	43,0	6,0	4,9	6,0	4,9	6,4	4,9	6,6	5,3	6,8	5,2	7,2	5,2	7,6	5,1

B2. Kühlleistung bei Verwendung mit PUHY-P300–P400YHM/PUHY-EP300, EP400Y(S)HM und PURY-P300–P400YHM/PURY-EP300, EP400Y(S)HM (2)

Q_0 = Kühlleistung, Q_{SENS} = Sensibler Wärmeanteil

Modell: Kapazitätscode (Nennleistung [kW])	Außentemperatur [°CTK]	Innentemperatur													
		21,5 °CTK 15 °CFK		23 °CTK 16 °CFK		25 °CTK 18 °CFK		27 °CTK 19 °CFK		28 °CTK 20 °CFK		30 °CTK 22 °CFK		32 °CTK 24 °CFK	
		Q_0 [kW]	Q_{SENS} [kW]	Q_0 [kW]	Q_{SENS} [kW]	Q_0 [kW]	Q_{SENS} [kW]	Q_0 [kW]	Q_{SENS} [kW]	Q_0 [kW]	Q_{SENS} [kW]	Q_0 [kW]	Q_{SENS} [kW]	Q_0 [kW]	Q_{SENS} [kW]
71 (8,0)	20,0	7,8	5,8	8,0	6,0	8,6	5,9	9,0	6,3	9,2	6,3	9,8	6,2	10,4	6,1
	22,5	7,7	5,7	8,0	5,9	8,5	5,9	8,8	6,2	9,1	6,2	9,6	6,1	10,2	6,0
	25,0	7,6	5,7	7,8	5,9	8,4	5,8	8,6	6,2	8,9	6,1	9,4	6,1	10,0	6,0
	27,5	7,5	5,6	7,7	5,8	8,2	5,7	8,5	6,1	8,7	6,1	9,3	6,0	9,8	5,9
	30,0	7,4	5,6	7,5	5,7	8,0	5,7	8,3	6,0	8,6	6,0	9,1	5,9	9,6	5,8
	32,5	7,2	5,5	7,4	5,6	7,9	5,6	8,2	6,0	8,4	5,9	8,9	5,8	9,4	5,8
	35,0	7,1	5,5	7,2	5,6	7,7	5,5	8,0	5,9	8,2	5,9	8,7	5,8	9,2	5,7
	37,5	7,0	5,4	7,1	5,5	7,6	5,5	7,8	5,8	8,1	5,8	8,6	5,7	9,1	5,6
	40,0	6,9	5,4	6,9	5,4	7,4	5,4	7,6	5,7	8,7	6,0	8,4	5,6	8,8	5,6
	43,0	6,7	5,3	6,7	5,3	7,2	5,3	7,4	5,7	7,6	5,6	8,1	5,6	8,6	5,5
80 (9,0)	20,0	8,7	6,2	9,0	6,4	9,7	6,4	10,1	6,8	10,4	6,7	11,0	6,6	11,7	6,5
	22,5	8,7	6,2	9,0	6,4	9,6	6,3	9,9	6,7	10,2	6,7	10,8	6,6	11,5	6,5
	25,0	8,6	6,2	8,8	6,3	9,4	6,3	9,7	6,6	10,0	6,6	10,6	6,5	11,3	6,4
	27,5	8,4	6,1	8,6	6,2	9,2	6,2	9,5	6,5	9,8	6,5	10,4	6,4	11,0	6,3
	30,0	8,3	6,0	8,5	6,1	9,0	6,1	9,4	6,4	9,6	6,4	10,3	6,3	10,8	6,2
	32,5	8,1	5,9	8,3	6,1	8,9	6,0	9,2	6,4	9,5	6,3	10,0	6,2	10,6	6,1
	35,0	8,0	5,9	8,1	6,0	8,6	5,9	9,0	6,3	9,3	6,2	9,8	6,2	10,4	6,1
	37,5	7,9	5,8	8,0	5,9	8,5	5,8	8,8	6,2	9,1	6,2	9,6	6,1	10,2	6,0
	40,0	7,8	5,7	7,8	5,8	8,3	5,8	8,6	6,1	9,8	6,5	9,4	6,0	9,9	5,9
	43,0	7,6	5,6	7,6	5,7	8,1	5,7	8,4	6,0	8,6	6,0	9,1	5,9	9,7	5,8
100 (11,2)	20,0	10,9	8,5	11,3	8,8	12,1	8,8	12,5	9,4	12,9	9,3	13,7	9,2	14,6	9,1
	22,5	10,8	8,5	11,2	8,8	11,9	8,7	12,3	9,3	12,7	9,2	13,5	9,1	14,3	9,0
	25,0	10,7	8,4	11,0	8,7	11,7	8,6	12,1	9,2	12,5	9,1	13,2	9,0	14,0	8,9
	27,5	10,5	8,3	10,8	8,6	11,5	8,5	11,9	9,1	12,2	9,0	13,0	8,9	13,7	8,8
	30,0	10,3	8,2	10,5	8,5	11,3	8,4	11,6	9,0	12,0	8,9	12,8	8,8	13,4	8,7
	32,5	10,1	8,2	10,4	8,4	11,0	8,3	11,4	8,9	11,8	8,9	12,4	8,7	13,2	8,6
	35,0	10,0	8,1	10,1	8,3	10,8	8,2	11,2	8,8	11,5	8,8	12,2	8,6	12,9	8,5
	37,5	9,9	8,0	9,9	8,2	10,6	8,1	10,9	8,7	11,3	8,7	12,0	8,6	12,7	8,4
	40,0	9,7	8,0	9,7	8,1	10,4	8,0	10,7	8,6	12,2	9,0	11,7	8,5	12,4	8,3
	43,0	9,4	7,8	9,4	8,0	10,1	7,9	10,4	8,5	10,7	8,4	11,4	8,3	12,0	8,2
125 (14,0)	20,0	13,6	10,4	14,1	10,7	15,1	10,7	15,7	11,4	16,2	11,3	17,2	11,2	18,2	11,0
	22,5	13,5	10,3	14,0	10,7	14,9	10,6	15,4	11,3	15,9	11,2	16,8	11,1	17,9	10,9
	25,0	13,4	10,3	13,7	10,6	14,6	10,5	15,1	11,1	15,6	11,1	16,5	10,9	17,5	10,8
	27,5	13,1	10,1	13,4	10,4	14,4	10,4	14,8	11,0	15,3	11,0	16,2	10,8	17,2	10,6
	30,0	12,9	10,0	13,2	10,3	14,1	10,2	14,6	10,9	15,0	10,8	16,0	10,7	16,8	10,5
	32,5	12,7	9,9	13,0	10,2	13,8	10,1	14,3	10,8	14,7	10,7	15,5	10,6	16,5	10,4
	35,0	12,5	9,8	12,7	10,1	13,4	10,0	14,0	10,7	14,4	10,6	15,3	10,5	16,2	10,3
	37,5	12,3	9,8	12,4	9,9	13,2	9,9	13,7	10,5	14,1	10,5	15,0	10,4	15,8	10,2
	40,0	12,1	9,7	12,1	9,8	13,0	9,8	13,4	10,4	15,2	10,9	14,6	10,2	15,5	10,1
	43,0	11,8	9,5	11,8	9,7	12,6	9,6	13,0	10,3	13,4	10,2	14,2	10,1	15,1	9,9
140 (16,0)	20,0	15,5	11,7	16,1	12,1	17,3	12,1	17,9	12,9	18,5	12,8	19,6	12,6	20,8	12,4
	22,5	15,4	11,7	16,0	12,1	17,0	12,0	17,6	12,7	18,2	12,7	19,2	12,5	20,4	12,3
	25,0	15,3	11,6	15,7	11,9	16,7	11,8	17,3	12,6	17,8	12,5	18,9	12,3	20,0	12,2
	27,5	15,0	11,5	15,4	11,8	16,4	11,7	17,0	12,4	17,5	12,4	18,5	12,2	19,6	12,0
	30,0	14,7	11,3	15,0	11,6	16,1	11,6	16,6	12,3	17,1	12,2	18,2	12,1	19,2	11,9
	32,5	14,5	11,2	14,8	11,5	15,8	11,4	16,3	12,2	16,8	12,1	17,8	11,9	18,8	11,8
	35,0	14,2	11,1	14,5	11,4	15,4	11,2	16,0	12,0	16,5	12,0	17,4	11,8	18,5	11,6
	37,5	14,1	11,0	14,2	11,2	15,1	11,1	15,6	11,9	16,2	11,8	17,1	11,7	18,1	11,5
	40,0	13,8	10,9	13,8	11,1	14,8	11,0	15,3	11,7	17,4	12,3	16,7	11,5	17,7	11,3
	43,0	13,4	10,7	13,4	10,9	14,4	10,8	14,9	11,6	15,3	11,5	16,2	11,4	17,2	11,2

B3. Kühlleistung bei Verwendung mit PUHY-P450–P650Y(S)HM/PUHY-EP450–EP650YSHM und PURY-P450–P650YSHM/PURY-EP450–EP600YSHM (1)

Q_0 = Kühlleistung, Q_{SENS} = Sensibler Wärmeanteil

Modell: Kapazitätscode (Nennleistung [kW])	Außentemperatur [°CTK]	Innentemperatur													
		21,5 °CTK 15 °CFK		23 °CTK 16 °CFK		25 °CTK 18 °CFK		27 °CTK 19 °CFK		28 °CTK 20 °CFK		30 °CTK 22 °CFK		32 °CTK 24 °CFK	
		Q_0 [kW]	Q_{SENS} [kW]	Q_0 [kW]	Q_{SENS} [kW]	Q_0 [kW]	Q_{SENS} [kW]	Q_0 [kW]	Q_{SENS} [kW]	Q_0 [kW]	Q_{SENS} [kW]	Q_0 [kW]	Q_{SENS} [kW]	Q_0 [kW]	Q_{SENS} [kW]
20 (2,2)	20,0	2,1	1,9	2,1	1,9	2,3	1,9	2,4	2,0	2,5	2,0	2,6	2,0	2,8	2,0
	22,5	2,1	1,8	2,1	1,9	2,3	1,9	2,3	2,0	2,4	2,0	2,6	2,0	2,7	2,0
	25,0	2,0	1,8	2,1	1,9	2,2	1,9	2,3	2,0	2,4	2,0	2,6	2,0	2,7	2,0
	27,5	2,0	1,8	2,1	1,9	2,2	1,9	2,3	2,0	2,4	2,0	2,5	2,0	2,6	2,0
	30,0	2,0	1,8	2,0	1,9	2,2	1,9	2,3	2,0	2,4	2,0	2,5	2,0	2,7	2,0
	32,5	2,0	1,8	2,0	1,9	2,2	1,9	2,2	2,0	2,3	2,0	2,5	2,0	2,6	2,0
	35,0	2,0	1,8	2,0	1,9	2,1	1,8	2,2	2,0	2,3	2,0	2,5	2,0	2,6	2,0
	37,5	1,9	1,8	2,0	1,8	2,1	1,8	2,2	2,0	2,3	2,0	2,4	2,0	2,6	1,9
	40,0	1,9	1,8	1,9	1,8	2,1	1,8	2,1	2,0	2,2	2,0	2,4	2,0	2,6	1,9
	43,0	1,9	1,8	1,9	1,8	2,1	1,8	2,1	2,0	2,2	2,0	2,4	1,9	2,6	1,9
25 (2,8)	20,0	2,6	2,1	2,7	2,2	2,9	2,1	3,0	2,3	3,1	2,3	3,3	2,2	3,5	2,2
	22,5	2,6	2,1	2,7	2,1	2,9	2,1	3,0	2,3	3,1	2,3	3,3	2,2	3,5	2,2
	25,0	2,6	2,1	2,7	2,1	2,9	2,1	2,9	2,3	3,1	2,3	3,2	2,2	3,5	2,2
	27,5	2,6	2,1	2,6	2,1	2,8	2,1	2,9	2,2	3,0	2,2	3,2	2,2	3,4	2,2
	30,0	2,5	2,0	2,6	2,1	2,8	2,1	2,9	2,2	3,0	2,2	3,2	2,2	3,4	2,2
	32,5	2,5	2,0	2,6	2,1	2,7	2,1	2,8	2,2	3,0	2,2	3,2	2,2	3,4	2,2
	35,0	2,5	2,0	2,5	2,1	2,7	2,1	2,8	2,2	2,9	2,2	3,1	2,2	3,3	2,2
	37,5	2,5	2,0	2,5	2,1	2,7	2,0	2,8	2,2	2,9	2,2	3,1	2,2	3,3	2,1
	40,0	2,4	2,0	2,5	2,0	2,7	2,0	2,7	2,2	2,9	2,2	3,1	2,2	3,3	2,1
	43,0	2,4	2,0	2,5	2,0	2,6	2,0	2,7	2,2	2,8	2,2	3,0	2,1	3,2	2,1
32 (3,6)	20,0	3,4	2,5	3,5	2,6	3,7	2,6	3,9	2,7	4,0	2,7	4,2	2,7	4,5	2,7
	22,5	3,4	2,5	3,5	2,6	3,7	2,6	3,8	2,7	4,0	2,7	4,2	2,7	4,5	2,7
	25,0	3,3	2,5	3,4	2,6	3,7	2,6	3,8	2,7	3,9	2,7	4,2	2,7	4,4	2,6
	27,5	3,3	2,5	3,4	2,6	3,6	2,5	3,7	2,7	3,9	2,7	4,1	2,7	4,3	2,6
	30,0	3,3	2,5	3,3	2,5	3,6	2,5	3,7	2,7	3,9	2,7	4,1	2,7	4,4	2,6
	32,5	3,2	2,5	3,3	2,5	3,5	2,5	3,6	2,7	3,8	2,7	4,1	2,6	4,3	2,6
	35,0	3,2	2,4	3,3	2,5	3,5	2,5	3,6	2,6	3,7	2,6	4,0	2,6	4,3	2,6
	37,5	3,2	2,4	3,2	2,5	3,5	2,5	3,5	2,6	3,7	2,6	4,0	2,6	4,2	2,6
	40,0	3,1	2,4	3,2	2,5	3,4	2,5	3,5	2,6	3,7	2,6	4,0	2,6	4,2	2,6
	43,0	3,1	2,4	3,2	2,4	3,4	2,4	3,5	2,6	3,6	2,6	3,9	2,6	4,2	2,6
40 (4,5)	20,0	4,3	3,4	4,4	3,5	4,7	3,5	4,8	3,7	5,0	3,7	5,3	3,7	5,7	3,6
	22,5	4,2	3,4	4,3	3,5	4,6	3,5	4,8	3,7	5,0	3,7	5,3	3,7	5,6	3,6
	25,0	4,2	3,4	4,3	3,5	4,6	3,5	4,7	3,7	4,9	3,7	5,2	3,7	5,6	3,6
	27,5	4,1	3,4	4,2	3,5	4,5	3,4	4,7	3,7	4,9	3,7	5,2	3,6	5,4	3,6
	30,0	4,1	3,3	4,2	3,4	4,5	3,4	4,6	3,7	4,8	3,7	5,1	3,6	5,4	3,6
	32,5	4,1	3,3	4,1	3,4	4,4	3,4	4,5	3,6	4,8	3,6	5,1	3,6	5,4	3,6
	35,0	4,0	3,3	4,1	3,4	4,4	3,4	4,5	3,6	4,7	3,6	5,0	3,6	5,4	3,5
	37,5	4,0	3,3	4,0	3,4	4,3	3,4	4,4	3,6	4,7	3,6	5,0	3,6	5,3	3,5
	40,0	3,9	3,2	4,0	3,3	4,3	3,3	4,4	3,6	4,6	3,6	5,0	3,6	5,3	3,5
	43,0	3,9	3,2	3,9	3,3	4,2	3,3	4,3	3,5	4,5	3,6	4,9	3,5	5,2	3,5
50 (5,6)	20,0	5,3	4,2	5,5	4,3	5,8	4,3	6,0	4,6	6,2	4,6	6,6	4,5	7,1	4,5
	22,5	5,3	4,2	5,4	4,3	5,8	4,3	5,9	4,6	6,2	4,6	6,6	4,5	7,0	4,5
	25,0	5,2	4,2	5,3	4,3	5,7	4,3	5,9	4,5	6,1	4,5	6,5	4,5	6,9	4,4
	27,5	5,2	4,1	5,3	4,3	5,7	4,2	5,8	4,5	6,0	4,5	6,4	4,5	6,7	4,4
	30,0	5,1	4,1	5,2	4,2	5,6	4,2	5,8	4,5	6,0	4,5	6,4	4,4	6,8	4,4
	32,5	5,0	4,1	5,2	4,2	5,5	4,2	5,7	4,5	5,9	4,5	6,3	4,4	6,7	4,4
	35,0	5,0	4,1	5,1	4,2	5,5	4,2	5,6	4,4	5,8	4,4	6,3	4,4	6,7	4,3
	37,5	4,9	4,0	5,0	4,1	5,4	4,1	5,5	4,4	5,8	4,4	6,2	4,4	6,6	4,3
	40,0	4,8	4,0	5,0	4,1	5,3	4,1	5,4	4,4	5,7	4,4	6,2	4,4	6,6	4,3
	43,0	4,8	4,0	4,9	4,1	5,3	4,1	5,4	4,3	5,7	4,4	6,0	4,3	6,5	4,3
63 (7,1)	20,0	6,7	5,2	6,9	5,4	7,4	5,3	7,6	5,7	7,9	5,7	8,4	5,6	8,9	5,5
	22,5	6,7	5,2	6,9	5,3	7,3	5,3	7,5	5,6	7,8	5,6	8,3	5,6	8,8	5,5
	25,0	6,6	5,2	6,8	5,3	7,2	5,3	7,5	5,6	7,7	5,6	8,2	5,5	8,8	5,5
	27,5	6,5	5,1	6,7	5,3	7,2	5,2	7,4	5,6	7,7	5,6	8,2	5,5	8,5	5,4
	30,0	6,5	5,1	6,6	5,2	7,1	5,2	7,3	5,5	7,6	5,5	8,1	5,5	8,6	5,4
	32,5	6,4	5,1	6,5	5,2	7,0	5,2	7,2	5,5	7,5	5,5	8,0	5,5	8,5	5,4
	35,0	6,3	5,0	6,4	5,1	6,9	5,1	7,1	5,5	7,4	5,5	8,0	5,4	8,4	5,4
	37,5	6,2	5,0	6,4	5,1	6,8	5,1	7,0	5,4	7,3	5,4	7,8	5,4	8,4	5,3
	40,0	6,1	4,9	6,3	5,1	6,8	5,1	6,9	5,4	7,2	5,4	7,8	5,4	8,3	5,3
	43,0	6,1	4,9	6,2	5,0	6,7	5,0	6,8	5,3	7,2	5,4	7,7	5,3	8,2	5,3

B3. Kühlleistung bei Verwendung mit PUHY-P450–P650Y(S)HM/PUHY-EP450–EP650YSHM und PURY-P450–P650YSHM/PURY-EP450–EP600YSHM (2)

Q_0 = Kühlleistung, Q_{SENS} = Sensibler Wärmeanteil

Modell: Kapazitätscode (Nennleistung [kW])	Außentemperatur [°C_{TK}]	Innentemperatur													
		21,5 °C_{TK} 15 °C_{FK}		23 °C_{TK} 16 °C_{FK}		25 °C_{TK} 18 °C_{FK}		27 °C_{TK} 19 °C_{FK}		28 °C_{TK} 20 °C_{FK}		30 °C_{TK} 22 °C_{FK}		32 °C_{TK} 24 °C_{FK}	
		Q_0 [kW]	Q_{SENS} [kW]	Q_0 [kW]	Q_{SENS} [kW]	Q_0 [kW]	Q_{SENS} [kW]	Q_0 [kW]	Q_{SENS} [kW]	Q_0 [kW]	Q_{SENS} [kW]	Q_0 [kW]	Q_{SENS} [kW]	Q_0 [kW]	Q_{SENS} [kW]
71 (8,0)	20,0	7,6	5,7	7,8	5,8	8,3	5,8	8,6	6,1	8,9	6,1	9,4	6,1	10,1	6,0
	22,5	7,5	5,6	7,7	5,8	8,2	5,8	8,5	6,1	8,8	6,1	9,4	6,0	10,0	5,9
	25,0	7,4	5,6	7,6	5,8	8,2	5,7	8,4	6,1	8,7	6,1	9,3	6,0	9,9	5,9
	27,5	7,4	5,6	7,5	5,7	8,1	5,7	8,3	6,0	8,6	6,0	9,2	6,0	9,6	5,8
	30,0	7,3	5,5	7,4	5,7	8,0	5,7	8,2	6,0	8,6	6,0	9,1	5,9	9,7	5,8
	32,5	7,2	5,5	7,4	5,6	7,8	5,6	8,1	5,9	8,5	6,0	9,0	5,9	9,6	5,8
	35,0	7,1	5,5	7,2	5,6	7,8	5,6	8,0	5,9	8,3	5,9	9,0	5,9	9,5	5,8
	37,5	7,0	5,4	7,2	5,5	7,7	5,5	7,9	5,8	8,3	5,9	8,8	5,8	9,4	5,8
	40,0	6,9	5,4	7,1	5,5	7,6	5,5	7,8	5,8	8,2	5,8	8,8	5,8	9,4	5,7
	43,0	6,9	5,3	7,0	5,5	7,5	5,4	7,7	5,8	8,1	5,8	8,6	5,7	9,3	5,7
80 (9,0)	20,0	8,5	6,1	8,8	6,3	9,4	6,2	9,6	6,6	10,0	6,6	10,6	6,5	11,3	6,4
	22,5	8,5	6,1	8,7	6,2	9,3	6,2	9,5	6,5	9,9	6,5	10,6	6,5	11,2	6,4
	25,0	8,4	6,0	8,6	6,2	9,2	6,2	9,5	6,5	9,8	6,5	10,4	6,4	11,1	6,3
	27,5	8,3	6,0	8,5	6,1	9,1	6,1	9,4	6,4	9,7	6,4	10,4	6,4	10,8	6,2
	30,0	8,2	5,9	8,4	6,1	9,0	6,1	9,3	6,4	9,6	6,4	10,3	6,3	10,9	6,2
	32,5	8,1	5,9	8,3	6,0	8,8	6,0	9,1	6,3	9,5	6,4	10,2	6,3	10,8	6,2
	35,0	8,0	5,9	8,1	6,0	8,8	6,0	9,0	6,3	9,4	6,3	10,1	6,3	10,7	6,2
	37,5	7,9	5,8	8,1	5,9	8,6	5,9	8,9	6,2	9,3	6,3	9,9	6,2	10,6	6,1
	40,0	7,8	5,7	8,0	5,9	8,6	5,9	8,7	6,2	9,2	6,2	9,9	6,2	10,5	6,1
	43,0	7,7	5,7	7,9	5,8	8,5	5,8	8,6	6,1	9,1	6,2	9,7	6,1	10,4	6,1
100 (11,2)	20,0	10,6	8,4	10,9	8,7	11,6	8,6	12,0	9,1	12,5	9,1	13,2	9,0	14,1	8,9
	22,5	10,5	8,3	10,8	8,6	11,5	8,5	11,9	9,1	12,3	9,1	13,2	9,0	13,9	8,9
	25,0	10,4	8,3	10,7	8,5	11,4	8,5	11,8	9,0	12,2	9,0	13,0	8,9	13,8	8,8
	27,5	10,3	8,2	10,5	8,5	11,3	8,4	11,6	9,0	12,1	9,0	12,9	8,9	13,4	8,7
	30,0	10,2	8,2	10,4	8,4	11,2	8,4	11,5	9,0	12,0	8,9	12,8	8,8	13,6	8,7
	32,5	10,1	8,1	10,3	8,4	11,0	8,3	11,3	8,9	11,9	8,9	12,7	8,8	13,4	8,7
	35,0	10,0	8,1	10,1	8,3	10,9	8,3	11,2	8,8	11,6	8,8	12,5	8,8	13,3	8,6
	37,5	9,9	8,0	10,0	8,3	10,8	8,2	11,0	8,7	11,6	8,8	12,4	8,7	13,2	8,6
	40,0	9,7	8,0	9,9	8,2	10,7	8,2	10,9	8,7	11,4	8,7	12,3	8,7	13,1	8,6
	43,0	9,6	7,9	9,8	8,1	10,5	8,1	10,8	8,6	11,3	8,7	12,1	8,6	13,0	8,5
125 (14,0)	20,0	13,2	10,2	13,7	10,5	14,6	10,4	15,0	11,1	15,6	11,1	16,5	10,9	17,6	10,8
	22,5	13,2	10,2	13,5	10,5	14,4	10,4	14,8	11,0	15,4	11,0	16,5	10,9	17,4	10,7
	25,0	13,0	10,1	13,4	10,4	14,3	10,3	14,7	11,0	15,3	11,0	16,2	10,8	17,3	10,7
	27,5	12,9	10,0	13,2	10,3	14,1	10,3	14,6	10,9	15,1	10,9	16,1	10,8	16,8	10,5
	30,0	12,7	10,0	13,0	10,2	14,0	10,2	14,4	10,9	15,0	10,8	16,0	10,7	16,9	10,6
	32,5	12,6	9,9	12,9	10,2	13,7	10,1	14,1	10,7	14,8	10,8	15,8	10,7	16,8	10,5
	35,0	12,5	9,8	12,7	10,1	13,7	10,1	14,0	10,7	14,6	10,7	15,7	10,6	16,7	10,5
	37,5	12,3	9,8	12,6	10,0	13,4	10,0	13,8	10,6	14,5	10,6	15,5	10,5	16,5	10,4
	40,0	12,1	9,7	12,4	9,9	13,4	9,9	13,6	10,5	14,3	10,6	15,4	10,5	16,4	10,4
	43,0	12,0	9,6	12,3	9,9	13,2	9,8	13,4	10,4	14,1	10,5	15,1	10,4	16,2	10,3
140 (16,0)	20,0	15,1	11,5	15,6	11,9	16,6	11,8	17,1	12,5	17,8	12,5	18,9	12,3	20,2	12,2
	22,5	15,0	11,5	15,4	11,8	16,5	11,7	17,0	12,4	17,6	12,4	18,8	12,3	19,9	12,1
	25,0	14,9	11,4	15,3	11,7	16,3	11,7	16,8	12,4	17,4	12,4	18,6	12,2	19,8	12,1
	27,5	14,7	11,3	15,0	11,6	16,2	11,6	16,6	12,3	17,3	12,3	18,4	12,2	19,2	11,9
	30,0	14,6	11,3	14,9	11,6	16,0	11,5	16,5	12,2	17,1	12,2	18,2	12,1	19,4	11,9
	32,5	14,4	11,2	14,7	11,5	15,7	11,4	16,2	12,1	17,0	12,2	18,1	12,0	19,2	11,9
	35,0	14,2	11,1	14,5	11,4	15,6	11,4	16,0	12,0	16,6	12,0	17,9	12,0	19,0	11,8
	37,5	14,1	11,0	14,4	11,3	15,4	11,2	15,8	11,9	16,6	12,0	17,7	11,9	18,9	11,8
	40,0	13,8	10,9	14,2	11,2	15,3	11,2	15,5	11,8	16,3	11,9	17,6	11,9	18,7	11,7
	43,0	13,8	10,9	14,0	11,1	15,0	11,1	15,4	11,8	16,2	11,8	17,3	11,7	18,6	11,7

B4. Kühlleistung bei Verwendung mit PUHY-P700-800YSHM/PUHY-EP700–800YSHM und PURY-P700–800YSHM (1)

Q_0 = Kühlleistung, Q_{SENS} = Sensibler Wärmeanteil

Modell: Kapazitätscode (Nennleistung [kW])	Außentemperatur [°CTK]	Innentemperatur													
		21,5 °CTK 15 °CFK		23 °CTK 16 °CFK		25 °CTK 18 °CFK		27 °CTK 19 °CFK		28 °CTK 20 °CFK		30 °CTK 22 °CFK		32 °CTK 24 °CFK	
		Q_0 [kW]	Q_{SENS} [kW]	Q_0 [kW]	Q_{SENS} [kW]	Q_0 [kW]	Q_{SENS} [kW]	Q_0 [kW]	Q_{SENS} [kW]	Q_0 [kW]	Q_{SENS} [kW]	Q_0 [kW]	Q_{SENS} [kW]	Q_0 [kW]	Q_{SENS} [kW]
20 (2,2)	20,0	2,1	1,9	2,2	1,9	2,4	1,9	2,4	2,1	2,5	2,1	2,7	2,1	2,9	2,0
	22,5	2,1	1,9	2,2	1,9	2,3	1,9	2,4	2,1	2,5	2,1	2,7	2,0	2,8	2,0
	25,0	2,1	1,8	2,1	1,9	2,3	1,9	2,4	2,1	2,4	2,0	2,6	2,0	2,8	2,0
	27,5	2,0	1,8	2,1	1,9	2,2	1,9	2,3	2,0	2,4	2,0	2,6	2,0	2,7	2,0
	30,0	2,0	1,8	2,1	1,9	2,2	1,9	2,3	2,0	2,4	2,0	2,5	2,0	2,7	2,0
	32,5	1,9	1,8	2,0	1,9	2,2	1,9	2,2	2,0	2,3	2,0	2,5	2,0	2,6	2,0
	35,0	1,9	1,8	2,0	1,8	2,1	1,8	2,2	2,0	2,3	2,0	2,4	2,0	2,6	1,9
	37,5	1,9	1,8	2,0	1,8	2,1	1,8	2,2	2,0	2,2	2,0	2,4	1,9	2,5	1,9
	40,0	1,8	1,7	1,9	1,8	2,0	1,8	2,1	2,0	2,2	1,9	2,3	1,9	2,5	1,9
	43,0	1,8	1,7	1,8	1,8	2,0	1,8	2,1	1,9	2,1	1,9	2,3	1,9	2,4	1,9
25 (2,8)	20,0	2,7	2,1	2,8	2,2	3,0	2,2	3,1	2,3	3,2	2,3	3,4	2,3	3,7	2,3
	22,5	2,7	2,1	2,8	2,2	3,0	2,2	3,1	2,3	3,2	2,3	3,4	2,3	3,6	2,2
	25,0	2,6	2,1	2,7	2,2	2,9	2,1	3,0	2,3	3,1	2,3	3,3	2,2	3,5	2,2
	27,5	2,6	2,1	2,7	2,1	2,9	2,1	3,0	2,3	3,1	2,3	3,3	2,2	3,5	2,2
	30,0	2,5	2,0	2,6	2,1	2,8	2,1	2,9	2,2	3,0	2,2	3,2	2,2	3,4	2,2
	32,5	2,5	2,0	2,6	2,1	2,7	2,1	2,8	2,2	2,9	2,2	3,1	2,2	3,3	2,2
	35,0	2,4	2,0	2,5	2,1	2,7	2,0	2,8	2,2	2,9	2,2	3,1	2,2	3,3	2,1
	37,5	2,4	2,0	2,5	2,0	2,6	2,0	2,7	2,2	2,8	2,2	3,0	2,1	3,2	2,1
	40,0	2,4	2,0	2,4	2,0	2,6	2,0	2,7	2,2	2,8	2,1	3,0	2,1	3,2	2,1
	43,0	2,3	1,9	2,4	2,0	2,5	2,0	2,6	2,1	2,7	2,1	2,9	2,1	3,1	2,1
32 (3,6)	20,0	3,5	2,6	3,6	2,7	3,9	2,7	4,0	2,8	4,1	2,8	4,4	2,8	4,7	2,7
	22,5	3,4	2,5	3,5	2,6	3,8	2,6	3,9	2,8	4,1	2,8	4,4	2,8	4,6	2,7
	25,0	3,4	2,5	3,5	2,6	3,7	2,6	3,9	2,8	4,0	2,7	4,2	2,7	4,5	2,7
	27,5	3,3	2,5	3,4	2,6	3,7	2,6	3,8	2,7	3,9	2,7	4,2	2,7	4,5	2,7
	30,0	3,2	2,5	3,4	2,5	3,6	2,5	3,7	2,7	3,9	2,7	4,1	2,7	4,4	2,6
	32,5	3,2	2,4	3,3	2,5	3,5	2,5	3,7	2,7	3,8	2,7	4,0	2,6	4,3	2,6
	35,0	3,1	2,4	3,2	2,5	3,5	2,5	3,6	2,6	3,7	2,6	4,0	2,6	4,2	2,6
	37,5	3,1	2,4	3,2	2,5	3,4	2,4	3,5	2,6	3,7	2,6	3,9	2,6	4,1	2,5
	40,0	3,0	2,4	3,1	2,4	3,3	2,4	3,5	2,6	3,6	2,6	3,8	2,5	4,1	2,5
	43,0	3,0	2,3	3,0	2,4	3,2	2,4	3,4	2,5	3,5	2,5	3,7	2,5	4,0	2,5
40 (4,5)	20,0	4,3	3,5	4,5	3,6	4,8	3,6	5,0	3,8	5,2	3,8	5,5	3,8	5,9	3,7
	22,5	4,3	3,4	4,4	3,6	4,7	3,5	4,9	3,8	5,1	3,8	5,4	3,7	5,8	3,7
	25,0	4,2	3,4	4,4	3,5	4,7	3,5	4,8	3,7	5,0	3,7	5,3	3,7	5,7	3,6
	27,5	4,1	3,4	4,3	3,5	4,6	3,5	4,7	3,7	4,9	3,7	5,2	3,7	5,6	3,6
	30,0	4,1	3,3	4,2	3,5	4,5	3,4	4,7	3,7	4,8	3,7	5,1	3,6	5,5	3,6
	32,5	4,0	3,3	4,1	3,4	4,4	3,4	4,6	3,6	4,7	3,6	5,0	3,6	5,4	3,5
	35,0	3,9	3,3	4,1	3,4	4,3	3,4	4,5	3,6	4,6	3,6	5,0	3,6	5,3	3,5
	37,5	3,8	3,2	4,0	3,4	4,3	3,3	4,4	3,6	4,6	3,6	4,9	3,5	5,2	3,5
	40,0	3,8	3,2	3,9	3,3	4,2	3,3	4,3	3,5	4,5	3,5	4,8	3,5	5,1	3,4
	43,0	3,7	3,2	3,8	3,3	4,1	3,2	4,2	3,5	4,4	3,5	4,7	3,4	5,0	3,4
50 (5,6)	20,0	5,4	4,3	5,6	4,4	6,0	4,4	6,2	4,7	6,4	4,7	6,9	4,6	7,3	4,6
	22,5	5,3	4,2	5,5	4,4	5,9	4,4	6,1	4,6	6,3	4,6	6,8	4,6	7,2	4,5
	25,0	5,3	4,2	5,4	4,3	5,8	4,3	6,0	4,6	6,2	4,6	6,6	4,5	7,1	4,5
	27,5	5,2	4,1	5,3	4,3	5,7	4,3	5,9	4,6	6,1	4,5	6,5	4,5	6,9	4,4
	30,0	5,0	4,1	5,2	4,2	5,6	4,2	5,8	4,5	6,0	4,5	6,4	4,4	6,8	4,4
	32,5	5,0	4,1	5,1	4,2	5,5	4,2	5,7	4,5	5,9	4,5	6,3	4,4	6,7	4,4
	35,0	4,9	4,0	5,0	4,2	5,4	4,1	5,6	4,4	5,8	4,4	6,2	4,4	6,6	4,3
	37,5	4,8	4,0	5,0	4,1	5,3	4,1	5,5	4,4	5,7	4,4	6,0	4,3	6,4	4,3
	40,0	4,7	3,9	4,8	4,1	5,2	4,0	5,4	4,3	5,6	4,3	5,9	4,3	6,3	4,2
	43,0	4,6	3,9	4,7	4,0	5,0	4,0	5,2	4,3	5,4	4,3	5,8	4,2	6,2	4,2
63 (7,1)	20,0	6,9	5,3	7,1	5,5	7,6	5,4	7,9	5,8	8,2	5,8	8,7	5,7	9,3	5,6
	22,5	6,7	5,2	7,0	5,4	7,5	5,4	7,8	5,7	8,0	5,7	8,6	5,7	9,1	5,6
	25,0	6,7	5,2	6,9	5,4	7,4	5,3	7,6	5,7	7,9	5,7	8,4	5,6	8,9	5,5
	27,5	6,5	5,1	6,7	5,3	7,2	5,3	7,5	5,6	7,7	5,6	8,3	5,5	8,8	5,5
	30,0	6,4	5,1	6,6	5,2	7,1	5,2	7,3	5,6	7,6	5,5	8,1	5,5	8,7	5,4
	32,5	6,3	5,0	6,5	5,2	7,0	5,2	7,2	5,5	7,5	5,5	8,0	5,4	8,5	5,4
	35,0	6,2	5,0	6,4	5,1	6,8	5,1	7,1	5,5	7,3	5,4	7,8	5,4	8,3	5,3
	37,5	6,1	4,9	6,3	5,1	6,7	5,0	7,0	5,4	7,2	5,4	7,7	5,3	8,2	5,3
	40,0	6,0	4,9	6,1	5,0	6,6	5,0	6,8	5,3	7,1	5,3	7,5	5,3	8,0	5,2
	43,0	5,8	4,8	6,0	4,9	6,4	4,9	6,6	5,3	6,9	5,3	7,3	5,2	7,8	5,1

B4. Kühlleistung bei Verwendung mit PUHY-P700-800YSHM/PUHY-EP700–800YSHM und PURY-P700–800YSHM (2)

Q_0 = Kühlleistung, Q_{SENS} = Sensibler Wärmeanteil

Modell: Kapazitätscode (Nennleistung [kW])	Außentemperatur [°C_{TK}]	Innentemperatur													
		21,5 °C_{TK} 15 °C_{FK}		23 °C_{TK} 16 °C_{FK}		25 °C_{TK} 18 °C_{FK}		27 °C_{TK} 19 °C_{FK}		28 °C_{TK} 20 °C_{FK}		30 °C_{TK} 22 °C_{FK}		32 °C_{TK} 24 °C_{FK}	
		Q_0 [kW]	Q_{SENS} [kW]	Q_0 [kW]	Q_{SENS} [kW]	Q_0 [kW]	Q_{SENS} [kW]	Q_0 [kW]	Q_{SENS} [kW]	Q_0 [kW]	Q_{SENS} [kW]	Q_0 [kW]	Q_{SENS} [kW]	Q_0 [kW]	Q_{SENS} [kW]
71 (8,0)	20,0	7,7	5,7	8,0	5,9	8,6	5,9	8,9	6,3	9,2	6,3	9,8	6,2	10,4	6,1
	22,5	7,6	5,7	7,9	5,9	8,4	5,9	8,7	6,2	9,0	6,2	9,7	6,1	10,2	6,0
	25,0	7,5	5,6	7,8	5,8	8,3	5,8	8,6	6,2	8,9	6,1	9,4	6,1	10,1	6,0
	27,5	7,4	5,6	7,6	5,7	8,2	5,7	8,4	6,1	8,7	6,1	9,3	6,0	9,9	5,9
	30,0	7,2	5,5	7,5	5,7	8,0	5,7	8,3	6,0	8,6	6,0	9,1	5,9	9,8	5,9
	32,5	7,1	5,4	7,3	5,6	7,8	5,6	8,1	5,9	8,4	5,9	9,0	5,9	9,6	5,8
	35,0	7,0	5,4	7,2	5,6	7,7	5,5	8,0	5,9	8,2	5,9	8,8	5,8	9,4	5,7
	37,5	6,8	5,3	7,1	5,5	7,6	5,5	7,8	5,8	8,1	5,8	8,6	5,7	9,2	5,7
	40,0	6,7	5,3	6,9	5,4	7,4	5,4	7,7	5,8	8,0	5,7	8,5	5,7	9,0	5,6
	43,0	6,6	5,2	6,7	5,3	7,2	5,3	7,5	5,7	7,8	5,7	8,3	5,6	8,8	5,5
80 (9,0)	20,0	8,7	6,2	9,0	6,4	9,7	6,4	10,0	6,7	10,4	6,7	11,1	6,7	11,7	6,6
	22,5	8,6	6,1	8,9	6,3	9,5	6,3	9,8	6,7	10,2	6,6	10,9	6,6	11,5	6,5
	25,0	8,5	6,1	8,7	6,3	9,4	6,2	9,7	6,6	10,0	6,6	10,6	6,5	11,3	6,4
	27,5	8,3	6,0	8,6	6,2	9,2	6,2	9,5	6,5	9,8	6,5	10,5	6,4	11,2	6,3
	30,0	8,1	5,9	8,4	6,1	9,0	6,1	9,3	6,4	9,6	6,4	10,3	6,3	11,0	6,3
	32,5	8,0	5,8	8,2	6,0	8,8	6,0	9,1	6,3	9,5	6,3	10,1	6,3	10,8	6,2
	35,0	7,8	5,8	8,1	5,9	8,6	5,9	9,0	6,3	9,3	6,2	9,9	6,2	10,5	6,1
	37,5	7,7	5,7	8,0	5,9	8,5	5,8	8,8	6,2	9,1	6,2	9,7	6,1	10,4	6,0
	40,0	7,6	5,6	7,7	5,8	8,3	5,8	8,6	6,1	9,0	6,1	9,5	6,0	10,1	6,0
	43,0	7,4	5,5	7,6	5,7	8,1	5,7	8,4	6,0	8,7	6,0	9,3	6,0	9,9	5,9
100 (11,2)	20,0	10,8	8,5	11,2	8,8	12,0	8,8	12,5	9,3	12,9	9,3	13,8	9,2	14,6	9,1
	22,5	10,6	8,4	11,0	8,7	11,8	8,7	12,2	9,2	12,7	9,2	13,6	9,1	14,3	9,0
	25,0	10,5	8,3	10,9	8,6	11,6	8,6	12,0	9,2	12,4	9,1	13,2	9,0	14,1	8,9
	27,5	10,3	8,2	10,6	8,5	11,4	8,5	11,8	9,1	12,2	9,0	13,0	9,0	13,9	8,8
	30,0	10,1	8,1	10,5	8,4	11,2	8,4	11,6	9,0	12,0	8,9	12,8	8,8	13,7	8,8
	32,5	9,9	8,1	10,2	8,3	11,0	8,3	11,4	8,9	11,8	8,9	12,5	8,8	13,4	8,7
	35,0	9,7	8,0	10,1	8,3	10,8	8,2	11,2	8,8	11,5	8,8	12,3	8,7	13,1	8,6
	37,5	9,6	7,9	10,0	8,2	10,6	8,1	11,0	8,7	11,4	8,7	12,1	8,6	12,9	8,5
	40,0	9,4	7,8	9,6	8,1	10,4	8,0	10,8	8,6	11,1	8,6	11,9	8,5	12,6	8,4
	43,0	9,2	7,7	9,4	8,0	10,1	7,9	10,5	8,5	10,9	8,5	11,6	8,4	12,3	8,3
125 (14,0)	20,0	13,5	10,3	14,0	10,7	15,1	10,7	15,6	11,3	16,1	11,3	17,2	11,2	18,3	11,0
	22,5	13,3	10,2	13,8	10,6	14,8	10,5	15,3	11,2	15,8	11,2	16,9	11,1	17,9	10,9
	25,0	13,2	10,2	13,6	10,5	14,6	10,4	15,1	11,1	15,5	11,1	16,5	10,9	17,6	10,8
	27,5	12,9	10,0	13,3	10,4	14,3	10,3	14,8	11,0	15,3	11,0	16,3	10,9	17,4	10,7
	30,0	12,6	9,9	13,1	10,3	14,0	10,2	14,5	10,9	15,0	10,8	16,0	10,7	17,1	10,6
	32,5	12,4	9,8	12,8	10,1	13,7	10,1	14,2	10,8	14,7	10,7	15,7	10,6	16,7	10,5
	35,0	12,2	9,7	12,6	10,0	13,4	10,0	14,0	10,7	14,4	10,6	15,4	10,5	16,4	10,4
	37,5	12,0	9,6	12,5	10,0	13,2	9,9	13,7	10,6	14,2	10,5	15,1	10,4	16,1	10,3
	40,0	11,8	9,5	12,0	9,8	13,0	9,8	13,4	10,4	13,9	10,4	14,8	10,3	15,8	10,2
	43,0	11,5	9,4	11,8	9,7	12,6	9,6	13,1	10,3	13,6	10,3	14,5	10,2	15,4	10,0
140 (16,0)	20,0	15,4	11,7	16,0	12,1	17,2	12,1	17,8	12,8	18,4	12,8	19,7	12,7	20,9	12,5
	22,5	15,2	11,6	15,8	12,0	16,9	11,9	17,5	12,7	18,1	12,6	19,4	12,5	20,5	12,3
	25,0	15,0	11,5	15,5	11,9	16,6	11,8	17,2	12,6	17,8	12,5	18,9	12,3	20,2	12,2
	27,5	14,7	11,3	15,2	11,7	16,3	11,7	16,9	12,4	17,4	12,4	18,6	12,3	19,8	12,1
	30,0	14,4	11,2	15,0	11,6	16,0	11,5	16,6	12,3	17,1	12,2	18,2	12,1	19,5	12,0
	32,5	14,2	11,1	14,6	11,4	15,7	11,4	16,2	12,1	16,8	12,1	17,9	12,0	19,1	11,8
	35,0	13,9	11,0	14,4	11,3	15,4	11,2	16,0	12,0	16,5	12,0	17,6	11,9	18,7	11,7
	37,5	13,7	10,8	14,2	11,3	15,1	11,1	15,7	11,9	16,2	11,9	17,3	11,7	18,4	11,6
	40,0	13,4	10,7	13,8	11,0	14,8	11,0	15,4	11,8	15,9	11,7	17,0	11,6	18,0	11,5
	43,0	13,1	10,6	13,4	10,9	14,4	10,8	15,0	11,6	15,5	11,6	16,6	11,5	17,6	11,3

B5. Kühlleistung bei Verwendung mit PUHY-P850–1250YSHM/PUHY-EP850–900YSHM (1)

Q_0 = Kühlleistung, Q_{SENS} = Sensibler Wärmeanteil

Modell: Kapazitätscode (Nennleistung [kW])	Außentemperatur [°CTK]	Innentemperatur													
		21,5 °CTK 15 °CFK		23 °CTK 16 °CFK		25 °CTK 18 °CFK		27 °CTK 19 °CFK		28 °CTK 20 °CFK		30 °CTK 22 °CFK		32 °CTK 24 °CFK	
		Q_0 [kW]	Q_{SENS} [kW]	Q_0 [kW]	Q_{SENS} [kW]	Q_0 [kW]	Q_{SENS} [kW]	Q_0 [kW]	Q_{SENS} [kW]	Q_0 [kW]	Q_{SENS} [kW]	Q_0 [kW]	Q_{SENS} [kW]	Q_0 [kW]	Q_{SENS} [kW]
20 (2,2)	20,0	2,1	1,9	2,1	1,9	2,3	1,9	2,4	2,1	2,4	2,0	2,6	2,0	2,8	2,0
	22,5	2,1	1,8	2,1	1,9	2,3	1,9	2,3	2,0	2,4	2,0	2,6	2,0	2,7	2,0
	25,0	2,0	1,8	2,1	1,9	2,2	1,9	2,3	2,0	2,4	2,0	2,6	2,0	2,7	2,0
	27,5	2,0	1,8	2,1	1,9	2,2	1,9	2,3	2,0	2,4	2,0	2,5	2,0	2,7	2,0
	30,0	2,0	1,8	2,0	1,9	2,2	1,9	2,3	2,0	2,3	2,0	2,5	2,0	2,7	2,0
	32,5	2,0	1,8	2,0	1,9	2,2	1,9	2,2	2,0	2,3	2,0	2,5	2,0	2,6	2,0
	35,0	1,9	1,8	2,0	1,9	2,1	1,8	2,2	2,0	2,3	2,0	2,5	2,0	2,6	1,9
	37,5	1,9	1,8	2,0	1,8	2,1	1,8	2,2	2,0	2,3	2,0	2,4	2,0	2,6	1,9
	40,0	1,9	1,8	1,9	1,8	2,1	1,8	2,2	2,0	2,2	2,0	2,4	2,0	2,6	1,9
	43,0	1,9	1,8	1,9	1,8	2,1	1,8	2,1	2,0	2,2	2,0	2,4	1,9	2,5	1,9
25 (2,8)	20,0	2,6	2,1	2,7	2,2	2,9	2,1	3,0	2,3	3,1	2,3	3,3	2,2	3,5	2,2
	22,5	2,6	2,1	2,7	2,1	2,9	2,1	3,0	2,3	3,1	2,3	3,3	2,2	3,5	2,2
	25,0	2,6	2,1	2,7	2,1	2,9	2,1	2,9	2,3	3,0	2,3	3,2	2,2	3,4	2,2
	27,5	2,6	2,1	2,6	2,1	2,8	2,1	2,9	2,2	3,0	2,2	3,2	2,2	3,4	2,2
	30,0	2,5	2,0	2,6	2,1	2,8	2,1	2,9	2,2	3,0	2,2	3,2	2,2	3,4	2,2
	32,5	2,5	2,0	2,6	2,1	2,7	2,1	2,8	2,2	2,9	2,2	3,2	2,2	3,4	2,2
	35,0	2,5	2,0	2,5	2,1	2,7	2,1	2,8	2,2	2,9	2,2	3,1	2,2	3,3	2,2
	37,5	2,5	2,0	2,5	2,1	2,7	2,0	2,8	2,2	2,9	2,2	3,1	2,2	3,3	2,1
	40,0	2,4	2,0	2,5	2,0	2,6	2,0	2,7	2,2	2,9	2,2	3,1	2,2	3,3	2,1
	43,0	2,4	2,0	2,4	2,0	2,6	2,0	2,7	2,2	2,8	2,2	3,0	2,1	3,2	2,1
32 (3,6)	20,0	3,4	2,5	3,5	2,6	3,7	2,6	3,9	2,7	4,0	2,7	4,2	2,7	4,5	2,7
	22,5	3,4	2,5	3,5	2,6	3,7	2,6	3,8	2,7	4,0	2,7	4,2	2,7	4,5	2,7
	25,0	3,3	2,5	3,4	2,6	3,7	2,6	3,8	2,7	3,9	2,7	4,2	2,7	4,4	2,6
	27,5	3,3	2,5	3,4	2,6	3,6	2,5	3,7	2,7	3,9	2,7	4,1	2,7	4,4	2,6
	30,0	3,3	2,5	3,3	2,5	3,6	2,5	3,7	2,7	3,8	2,7	4,1	2,7	4,3	2,6
	32,5	3,2	2,5	3,3	2,5	3,5	2,5	3,7	2,7	3,8	2,7	4,1	2,6	4,3	2,6
	35,0	3,2	2,4	3,3	2,5	3,5	2,5	3,6	2,6	3,8	2,6	4,0	2,6	4,3	2,6
	37,5	3,2	2,4	3,2	2,5	3,4	2,5	3,6	2,6	3,7	2,6	4,0	2,6	4,2	2,6
	40,0	3,1	2,4	3,2	2,5	3,4	2,4	3,5	2,6	3,7	2,6	3,9	2,6	4,2	2,6
	43,0	3,1	2,4	3,1	2,4	3,4	2,4	3,5	2,6	3,6	2,6	3,9	2,6	4,2	2,5
40 (4,5)	20,0	4,3	3,4	4,4	3,5	4,7	3,5	4,8	3,7	5,0	3,7	5,3	3,7	5,6	3,6
	22,5	4,2	3,4	4,3	3,5	4,6	3,5	4,8	3,7	4,9	3,7	5,3	3,7	5,6	3,6
	25,0	4,2	3,4	4,3	3,5	4,6	3,5	4,7	3,7	4,9	3,7	5,2	3,7	5,5	3,6
	27,5	4,1	3,4	4,2	3,5	4,5	3,4	4,7	3,7	4,8	3,7	5,2	3,6	5,5	3,6
	30,0	4,1	3,3	4,2	3,4	4,5	3,4	4,6	3,7	4,8	3,6	5,1	3,6	5,4	3,6
	32,5	4,0	3,3	4,1	3,4	4,4	3,4	4,6	3,6	4,7	3,6	5,1	3,6	5,4	3,6
	35,0	4,0	3,3	4,1	3,4	4,4	3,4	4,5	3,6	4,7	3,6	5,0	3,6	5,3	3,5
	37,5	3,9	3,3	4,0	3,4	4,3	3,4	4,5	3,6	4,6	3,6	5,0	3,6	5,3	3,5
	40,0	3,9	3,2	4,0	3,3	4,3	3,3	4,4	3,6	4,6	3,6	4,9	3,5	5,2	3,5
	43,0	3,8	3,2	3,9	3,3	4,2	3,3	4,4	3,5	4,5	3,5	4,9	3,5	5,2	3,5
50 (5,6)	20,0	5,3	4,2	5,4	4,3	5,8	4,3	6,0	4,6	6,2	4,6	6,6	4,5	7,0	4,5
	22,5	5,2	4,2	5,4	4,3	5,8	4,3	5,9	4,6	6,1	4,6	6,6	4,5	7,0	4,4
	25,0	5,2	4,2	5,3	4,3	5,7	4,3	5,9	4,5	6,1	4,5	6,5	4,5	6,9	4,4
	27,5	5,1	4,1	5,3	4,3	5,6	4,2	5,8	4,5	6,0	4,5	6,4	4,5	6,8	4,4
	30,0	5,1	4,1	5,2	4,2	5,6	4,2	5,8	4,5	5,9	4,5	6,4	4,4	6,7	4,4
	32,5	5,0	4,1	5,1	4,2	5,5	4,2	5,7	4,5	5,9	4,5	6,3	4,4	6,7	4,4
	35,0	5,0	4,1	5,1	4,2	5,4	4,2	5,6	4,4	5,8	4,4	6,3	4,4	6,7	4,3
	37,5	4,9	4,0	5,0	4,1	5,4	4,1	5,6	4,4	5,8	4,4	6,2	4,4	6,6	4,3
	40,0	4,8	4,0	4,9	4,1	5,3	4,1	5,5	4,4	5,7	4,4	6,1	4,4	6,5	4,3
	43,0	4,8	4,0	4,9	4,1	5,2	4,1	5,4	4,4	5,6	4,4	6,0	4,3	6,5	4,3
63 (7,1)	20,0	6,7	5,2	6,9	5,4	7,4	5,3	7,6	5,7	7,9	5,7	8,4	5,6	8,9	5,5
	22,5	6,6	5,2	6,8	5,3	7,3	5,3	7,5	5,6	7,8	5,6	8,3	5,6	8,8	5,5
	25,0	6,6	5,1	6,7	5,3	7,2	5,3	7,5	5,6	7,7	5,6	8,2	5,5	8,7	5,5
	27,5	6,5	5,1	6,7	5,3	7,1	5,2	7,4	5,6	7,6	5,6	8,2	5,5	8,7	5,4
	30,0	6,4	5,1	6,6	5,2	7,1	5,2	7,3	5,5	7,5	5,5	8,1	5,5	8,6	5,4
	32,5	6,4	5,0	6,5	5,2	7,0	5,2	7,2	5,5	7,5	5,5	8,0	5,4	8,5	5,4
	35,0	6,3	5,0	6,4	5,1	6,9	5,1	7,1	5,5	7,4	5,5	7,9	5,4	8,4	5,3
	37,5	6,2	5,0	6,3	5,1	6,8	5,1	7,0	5,4	7,3	5,4	7,8	5,4	8,4	5,3
	40,0	6,1	4,9	6,2	5,1	6,7	5,0	7,0	5,4	7,2	5,4	7,8	5,4	8,3	5,3
	43,0	6,1	4,9	6,2	5,0	6,6	5,0	6,9	5,4	7,2	5,4	7,7	5,3	8,2	5,3

B5. Kühlleistung bei Verwendung mit PUHY-P850–1250YSHM/PUHY-EP850–900YSHM (2)

Q_0 = Kühlleistung, Q_{SENS} = Sensibler Wärmeanteil

Modell: Kapazitätscode (Nennleistung [kW])	Außentemperatur [°CTK]	Innentemperatur													
		21,5 °CTK 15 °CFK		23 °CTK 16 °CFK		25 °CTK 18 °CFK		27 °CTK 19 °CFK		28 °CTK 20 °CFK		30 °CTK 22 °CFK		32 °CTK 24 °CFK	
		Q_0 [kW]	Q_{SENS} [kW]	Q_0 [kW]	Q_{SENS} [kW]	Q_0 [kW]	Q_{SENS} [kW]	Q_0 [kW]	Q_{SENS} [kW]	Q_0 [kW]	Q_{SENS} [kW]	Q_0 [kW]	Q_{SENS} [kW]	Q_0 [kW]	Q_{SENS} [kW]
71 (8,0)	20,0	7,6	5,7	7,8	5,8	8,3	5,8	8,6	6,1	8,9	6,1	9,4	6,1	10,0	6,0
	22,5	7,5	5,6	7,7	5,8	8,2	5,8	8,5	6,1	8,8	6,1	9,4	6,0	9,9	5,9
	25,0	7,4	5,6	7,6	5,7	8,1	5,7	8,4	6,1	8,7	6,1	9,3	6,0	9,9	5,9
	27,5	7,3	5,6	7,5	5,7	8,0	5,7	8,3	6,0	8,6	6,0	9,2	6,0	9,8	5,9
	30,0	7,2	5,5	7,4	5,6	7,9	5,6	8,2	6,0	8,5	6,0	9,1	5,9	9,6	5,8
	32,5	7,2	5,5	7,3	5,6	7,8	5,6	8,1	6,0	8,4	5,9	9,0	5,9	9,6	5,8
	35,0	7,1	5,4	7,2	5,6	7,8	5,6	8,0	5,9	8,3	5,9	8,9	5,9	9,5	5,8
	37,5	7,0	5,4	7,1	5,5	7,7	5,5	7,9	5,9	8,3	5,9	8,8	5,8	9,4	5,8
	40,0	6,9	5,4	7,0	5,5	7,6	5,5	7,8	5,8	8,2	5,8	8,7	5,8	9,3	5,7
	43,0	6,8	5,3	6,9	5,4	7,5	5,4	7,7	5,8	8,1	5,8	8,6	5,7	9,2	5,7
80 (9,0)	20,0	8,5	6,1	8,7	6,3	9,4	6,2	9,6	6,6	10,0	6,6	10,6	6,5	11,3	6,4
	22,5	8,4	6,1	8,6	6,2	9,3	6,2	9,6	6,5	9,9	6,5	10,5	6,4	11,2	6,3
	25,0	8,3	6,0	8,5	6,2	9,2	6,1	9,5	6,5	9,8	6,5	10,4	6,4	11,1	6,3
	27,5	8,2	6,0	8,4	6,1	9,0	6,1	9,4	6,4	9,7	6,4	10,4	6,4	11,0	6,3
	30,0	8,1	5,9	8,3	6,1	8,9	6,0	9,3	6,4	9,6	6,4	10,2	6,3	10,8	6,2
	32,5	8,1	5,9	8,2	6,0	8,8	6,0	9,2	6,3	9,5	6,3	10,1	6,3	10,8	6,2
	35,0	8,0	5,8	8,1	6,0	8,7	5,9	9,0	6,3	9,4	6,3	10,1	6,3	10,7	6,2
	37,5	7,9	5,8	8,0	5,9	8,6	5,9	8,9	6,2	9,3	6,3	9,9	6,2	10,6	6,1
	40,0	7,8	5,7	7,9	5,9	8,5	5,8	8,8	6,2	9,2	6,2	9,8	6,2	10,5	6,1
	43,0	7,7	5,7	7,8	5,8	8,4	5,8	8,7	6,2	9,1	6,2	9,7	6,1	10,4	6,0
100 (11,2)	20,0	10,6	8,4	10,9	8,6	11,6	8,6	12,0	9,1	12,4	9,1	13,2	9,0	14,0	8,9
	22,5	10,5	8,3	10,8	8,6	11,5	8,5	11,9	9,1	12,3	9,1	13,1	9,0	13,9	8,8
	25,0	10,4	8,3	10,6	8,5	11,4	8,5	11,8	9,0	12,2	9,0	13,0	8,9	13,8	8,8
	27,5	10,2	8,2	10,5	8,5	11,2	8,4	11,6	9,0	12,0	9,0	12,9	8,9	13,7	8,8
	30,0	10,1	8,2	10,4	8,4	11,1	8,4	11,5	8,9	11,9	8,9	12,7	8,8	13,5	8,7
	32,5	10,0	8,1	10,2	8,3	11,0	8,3	11,4	8,9	11,8	8,9	12,6	8,8	13,4	8,7
	35,0	9,9	8,1	10,1	8,3	10,9	8,3	11,2	8,8	11,7	8,8	12,5	8,8	13,3	8,6
	37,5	9,8	8,0	10,0	8,2	10,7	8,2	11,1	8,8	11,6	8,8	12,4	8,7	13,2	8,6
	40,0	9,7	8,0	9,9	8,2	10,6	8,1	11,0	8,7	11,4	8,7	12,2	8,7	13,0	8,5
	43,0	9,6	7,9	9,7	8,1	10,4	8,1	10,8	8,7	11,3	8,7	12,1	8,6	12,9	8,5
125 (14,0)	20,0	13,2	10,2	13,6	10,5	14,6	10,4	15,0	11,1	15,5	11,1	16,5	10,9	17,5	10,8
	22,5	13,1	10,1	13,4	10,4	14,4	10,4	14,9	11,0	15,4	11,0	16,4	10,9	17,4	10,7
	25,0	13,0	10,1	13,3	10,3	14,3	10,3	14,7	11,0	15,2	10,9	16,2	10,8	17,2	10,7
	27,5	12,8	10,0	13,1	10,3	14,0	10,2	14,6	10,9	15,1	10,9	16,1	10,8	17,1	10,6
	30,0	12,7	9,9	13,0	10,2	13,9	10,2	14,4	10,8	14,9	10,8	15,9	10,7	16,9	10,5
	32,5	12,5	9,9	12,8	10,1	13,7	10,1	14,2	10,8	14,7	10,7	15,8	10,7	16,8	10,5
	35,0	12,4	9,8	12,6	10,1	13,6	10,0	14,0	10,7	14,6	10,7	15,7	10,6	16,6	10,5
	37,5	12,3	9,7	12,5	10,0	13,4	10,0	13,9	10,6	14,4	10,6	15,5	10,5	16,5	10,4
	40,0	12,1	9,7	12,3	9,9	13,2	9,9	13,7	10,6	14,3	10,6	15,3	10,5	16,3	10,3
	43,0	12,0	9,6	12,2	9,8	13,1	9,8	13,6	10,5	14,1	10,5	15,1	10,4	16,1	10,3
140 (16,0)	20,0	15,1	11,5	15,5	11,9	16,6	11,8	17,2	12,5	17,8	12,5	18,9	12,3	20,0	12,2
	22,5	15,0	11,5	15,4	11,8	16,4	11,7	17,0	12,5	17,6	12,4	18,7	12,3	19,9	12,1
	25,0	14,8	11,4	15,2	11,7	16,3	11,7	16,8	12,4	17,4	12,4	18,6	12,2	19,7	12,1
	27,5	14,6	11,3	15,0	11,6	16,0	11,5	16,6	12,3	17,2	12,3	18,4	12,2	19,5	12,0
	30,0	14,5	11,2	14,8	11,5	15,9	11,5	16,4	12,2	17,0	12,2	18,2	12,1	19,3	11,9
	32,5	14,3	11,1	14,6	11,4	15,7	11,4	16,3	12,2	16,8	12,1	18,0	12,0	19,2	11,9
	35,0	14,2	11,1	14,4	11,3	15,5	11,3	16,0	12,0	16,7	12,0	17,9	12,0	19,0	11,8
	37,5	14,0	11,0	14,3	11,3	15,3	11,2	15,9	12,0	16,5	12,0	17,7	11,9	18,8	11,7
	40,0	13,8	10,9	14,1	11,2	15,1	11,2	15,7	11,9	16,3	11,9	17,5	11,8	18,6	11,7
	43,0	13,7	10,8	13,9	11,1	14,9	11,1	15,5	11,8	16,1	11,8	17,3	11,7	18,4	11,6

B6. Kühlleistung bei Verwendung mit PUHY-HP200–500Y(S)HM (1)

Q_0 = Kühlleistung, Q_{SENS} = Sensibler Wärmeanteil

Modell: Kapazitätscode (Nennleistung [kW])	Außentemperatur [°CTK]	Innentemperatur													
		21,5 °CTK 15 °CFK		23 °CTK 16 °CFK		25 °CTK 18 °CFK		27 °CTK 19 °CFK		28 °CTK 20 °CFK		30 °CTK 22 °CFK		32 °CTK 24 °CFK	
		Q_0 [kW]	Q_{SENS} [kW]	Q_0 [kW]	Q_{SENS} [kW]	Q_0 [kW]	Q_{SENS} [kW]	Q_0 [kW]	Q_{SENS} [kW]	Q_0 [kW]	Q_{SENS} [kW]	Q_0 [kW]	Q_{SENS} [kW]	Q_0 [kW]	Q_{SENS} [kW]
20 (2,2)	20,0	1,9	1,8	2,1	1,9	2,2	1,9	2,4	2,0	2,4	2,0	2,6	2,0	2,7	2,0
	22,5	1,9	1,8	2,1	1,9	2,2	1,9	2,4	2,0	2,4	2,0	2,6	2,0	2,7	2,0
	25,0	1,9	1,8	2,1	1,9	2,2	1,9	2,4	2,0	2,4	2,0	2,6	2,0	2,7	2,0
	27,5	1,9	1,8	2,1	1,9	2,2	1,9	2,3	2,0	2,4	2,0	2,5	2,0	2,6	2,0
	30,0	1,9	1,8	2,0	1,9	2,2	1,9	2,3	2,0	2,4	2,0	2,5	2,0	2,6	1,9
	32,5	1,9	1,8	2,0	1,9	2,1	1,8	2,2	2,0	2,3	2,0	2,4	2,0	2,5	1,9
	35,0	1,9	1,8	2,0	1,9	2,1	1,8	2,2	2,0	2,3	2,0	2,4	1,9	2,5	1,9
	37,5	1,9	1,8	2,0	1,8	2,1	1,8	2,2	2,0	2,2	2,0	2,3	1,9	2,4	1,9
	40,0	1,9	1,8	1,9	1,8	2,0	1,8	2,1	2,0	2,2	1,9	2,3	1,9	2,4	1,9
	43,0	1,9	1,8	1,9	1,8	2,0	1,8	2,1	1,9	2,1	1,9	2,2	1,9	2,3	1,9
25 (2,8)	20,0	2,5	2,0	2,7	2,1	2,8	2,1	3,0	2,3	3,1	2,3	3,3	2,2	3,5	2,2
	22,5	2,5	2,0	2,7	2,1	2,8	2,1	3,0	2,3	3,1	2,3	3,3	2,2	3,5	2,2
	25,0	2,5	2,0	2,7	2,1	2,8	2,1	3,0	2,3	3,1	2,3	3,3	2,2	3,4	2,2
	27,5	2,5	2,0	2,6	2,1	2,8	2,1	2,9	2,3	3,0	2,2	3,2	2,2	3,4	2,2
	30,0	2,4	2,0	2,6	2,1	2,8	2,1	2,9	2,2	3,0	2,2	3,1	2,2	3,3	2,1
	32,5	2,4	2,0	2,6	2,1	2,7	2,1	2,8	2,2	2,9	2,2	3,1	2,2	3,2	2,1
	35,0	2,4	2,0	2,5	2,1	2,7	2,0	2,8	2,2	2,9	2,2	3,0	2,1	3,2	2,1
	37,5	2,4	2,0	2,5	2,1	2,6	2,0	2,8	2,2	2,8	2,2	3,0	2,1	3,1	2,1
	40,0	2,4	2,0	2,5	2,0	2,6	2,0	2,7	2,2	2,8	2,1	2,9	2,1	3,0	2,1
	43,0	2,4	2,0	2,4	2,0	2,6	2,0	2,7	2,1	2,7	2,1	2,8	2,1	2,9	2,0
32 (3,6)	20,0	3,2	2,4	3,4	2,6	3,6	2,5	3,9	2,7	4,0	2,7	4,2	2,7	4,5	2,7
	22,5	3,2	2,4	3,4	2,6	3,6	2,5	3,9	2,7	4,0	2,7	4,2	2,7	4,5	2,7
	25,0	3,2	2,4	3,4	2,6	3,6	2,5	3,8	2,7	4,0	2,7	4,2	2,7	4,4	2,6
	27,5	3,2	2,4	3,4	2,6	3,6	2,5	3,8	2,7	3,9	2,7	4,1	2,7	4,3	2,6
	30,0	3,1	2,4	3,3	2,5	3,5	2,5	3,7	2,7	3,8	2,7	4,0	2,6	4,2	2,6
	32,5	3,1	2,4	3,3	2,5	3,5	2,5	3,7	2,7	3,8	2,6	4,0	2,6	4,1	2,5
	35,0	3,1	2,4	3,3	2,5	3,4	2,5	3,6	2,6	3,7	2,6	3,9	2,6	4,1	2,5
	37,5	3,1	2,4	3,2	2,5	3,4	2,4	3,5	2,6	3,6	2,6	3,8	2,5	4,0	2,5
	40,0	3,1	2,4	3,2	2,5	3,3	2,4	3,5	2,6	3,6	2,6	3,7	2,5	3,9	2,5
	43,0	3,0	2,4	3,1	2,4	3,3	2,4	3,4	2,6	3,5	2,5	3,6	2,5	3,8	2,4
40 (4,5)	20,0	4,0	3,3	4,3	3,5	4,5	3,4	4,8	3,7	5,0	3,7	5,3	3,7	5,6	3,6
	22,5	4,0	3,3	4,3	3,5	4,5	3,4	4,8	3,7	5,0	3,7	5,3	3,7	5,6	3,6
	25,0	4,0	3,3	4,3	3,5	4,5	3,4	4,8	3,7	5,0	3,7	5,3	3,7	5,5	3,6
	27,5	4,0	3,3	4,2	3,5	4,5	3,4	4,7	3,7	4,9	3,7	5,1	3,6	5,4	3,6
	30,0	3,9	3,3	4,2	3,4	4,4	3,4	4,7	3,7	4,8	3,7	5,1	3,6	5,3	3,5
	32,5	3,9	3,3	4,1	3,4	4,4	3,4	4,6	3,6	4,7	3,6	5,0	3,6	5,2	3,5
	35,0	3,9	3,2	4,1	3,4	4,3	3,4	4,5	3,6	4,6	3,6	4,9	3,5	5,1	3,4
	37,5	3,9	3,2	4,0	3,4	4,2	3,3	4,4	3,6	4,5	3,6	4,8	3,5	5,0	3,4
	40,0	3,8	3,2	4,0	3,4	4,2	3,3	4,4	3,6	4,5	3,5	4,7	3,5	4,9	3,4
	43,0	3,8	3,2	3,9	3,3	4,1	3,3	4,3	3,5	4,4	3,5	4,5	3,4	4,7	3,3
50 (5,6)	20,0	4,9	4,0	5,3	4,3	5,6	4,2	6,0	4,6	6,2	4,6	6,6	4,5	7,0	4,5
	22,5	4,9	4,0	5,3	4,3	5,6	4,2	6,0	4,6	6,2	4,6	6,6	4,5	7,0	4,5
	25,0	4,9	4,0	5,3	4,3	5,6	4,2	6,0	4,6	6,2	4,6	6,5	4,5	6,9	4,4
	27,5	4,9	4,0	5,3	4,3	5,6	4,2	5,9	4,5	6,1	4,5	6,4	4,5	6,7	4,4
	30,0	4,9	4,0	5,2	4,2	5,5	4,2	5,8	4,5	6,0	4,5	6,3	4,4	6,6	4,3
	32,5	4,9	4,0	5,1	4,2	5,4	4,1	5,7	4,5	5,9	4,4	6,2	4,4	6,4	4,3
	35,0	4,8	4,0	5,1	4,2	5,4	4,1	5,6	4,4	5,8	4,4	6,1	4,3	6,3	4,2
	37,5	4,8	4,0	5,0	4,1	5,3	4,1	5,5	4,4	5,7	4,4	5,9	4,3	6,2	4,2
	40,0	4,8	4,0	5,0	4,1	5,2	4,1	5,4	4,4	5,6	4,3	5,8	4,2	6,1	4,1
	43,0	4,7	4,0	4,9	4,1	5,1	4,0	5,3	4,3	5,4	4,3	5,7	4,2	5,9	4,1
63 (7,1)	20,0	6,3	5,0	6,7	5,3	7,2	5,2	7,6	5,7	7,9	5,7	8,4	5,6	8,8	5,5
	22,5	6,3	5,0	6,7	5,3	7,2	5,2	7,6	5,7	7,9	5,7	8,4	5,6	8,8	5,5
	25,0	6,3	5,0	6,7	5,3	7,2	5,2	7,6	5,7	7,8	5,6	8,3	5,6	8,7	5,4
	27,5	6,2	5,0	6,7	5,3	7,1	5,2	7,5	5,6	7,7	5,6	8,1	5,5	8,5	5,4
	30,0	6,2	5,0	6,6	5,2	7,0	5,2	7,4	5,6	7,6	5,5	8,0	5,4	8,4	5,3
	32,5	6,2	4,9	6,5	5,2	6,9	5,1	7,2	5,5	7,4	5,5	7,8	5,4	8,2	5,3
	35,0	6,1	4,9	6,4	5,2	6,8	5,1	7,1	5,5	7,3	5,4	7,7	5,3	8,0	5,2
	37,5	6,1	4,9	6,4	5,1	6,7	5,0	7,0	5,4	7,2	5,4	7,5	5,3	7,8	5,1
	40,0	6,1	4,9	6,3	5,1	6,6	5,0	6,9	5,4	7,1	5,3	7,4	5,2	7,7	5,1
	43,0	6,0	4,9	6,2	5,0	6,5	4,9	6,7	5,3	6,9	5,3	7,2	5,1	7,5	5,0

B6. Kühlleistung bei Verwendung mit PUHY-HP200–500Y(S)HM (2)

Q_0 = Kühlleistung, Q_{SENS} = Sensibler Wärmeanteil

Modell: Kapazitäts-code (Nenn-leistung [kW])	Außen-temperatur [°CTK]	Innentemperatur													
		21,5 °CTK 15 °CFK		23 °CTK 16 °CFK		25 °CTK 18 °CFK		27 °CTK 19 °CFK		28 °CTK 20 °CFK		30 °CTK 22 °CFK		32 °CTK 24 °CFK	
		Q_0 [kW]	Q_{SENS} [kW]	Q_0 [kW]	Q_{SENS} [kW]	Q_0 [kW]	Q_{SENS} [kW]	Q_0 [kW]	Q_{SENS} [kW]	Q_0 [kW]	Q_{SENS} [kW]	Q_0 [kW]	Q_{SENS} [kW]	Q_0 [kW]	Q_{SENS} [kW]
71 (8,0)	20,0	7,1	5,4	7,6	5,7	8,1	5,7	8,6	6,1	8,9	6,1	9,4	6,0	10,0	5,9
	22,5	7,1	5,4	7,6	5,7	8,1	5,7	8,6	6,1	8,9	6,1	9,4	6,0	10,0	5,9
	25,0	7,1	5,4	7,6	5,7	8,1	5,7	8,6	6,1	8,8	6,1	9,3	6,0	9,8	5,9
	27,5	7,0	5,4	7,5	5,7	8,0	5,6	8,4	6,1	8,7	6,0	9,1	5,9	9,6	5,8
	30,0	7,0	5,4	7,4	5,7	7,9	5,6	8,3	6,0	8,5	6,0	9,0	5,9	9,4	5,8
	32,5	6,9	5,4	7,3	5,6	7,8	5,6	8,1	6,0	8,4	5,9	8,8	5,8	9,2	5,7
	35,0	6,9	5,4	7,3	5,6	7,7	5,5	8,0	5,9	8,3	5,9	8,7	5,8	9,0	5,6
	37,5	6,9	5,3	7,2	5,5	7,5	5,5	7,9	5,8	8,1	5,8	8,5	5,7	8,8	5,5
	40,0	6,8	5,3	7,1	5,5	7,4	5,4	7,7	5,8	8,0	5,7	8,3	5,6	8,7	5,5
	43,0	6,8	5,3	7,0	5,4	7,3	5,3	7,6	5,7	7,8	5,7	8,1	5,5	8,4	5,4
80 (9,0)	20,0	7,9	5,8	8,5	6,1	9,1	6,1	9,6	6,6	10,0	6,6	10,6	6,5	11,2	6,4
	22,5	7,9	5,8	8,5	6,1	9,1	6,1	9,6	6,6	10,0	6,6	10,6	6,5	11,2	6,4
	25,0	7,9	5,8	8,5	6,1	9,1	6,1	9,6	6,6	10,0	6,5	10,5	6,4	11,0	6,3
	27,5	7,9	5,8	8,5	6,1	9,0	6,1	9,5	6,5	9,8	6,5	10,3	6,3	10,8	6,2
	30,0	7,9	5,8	8,4	6,1	8,9	6,0	9,3	6,4	9,6	6,4	10,1	6,3	10,6	6,1
	32,5	7,8	5,8	8,3	6,0	8,7	5,9	9,2	6,3	9,4	6,3	9,9	6,2	10,4	6,0
	35,0	7,8	5,7	8,2	6,0	8,6	5,9	9,0	6,3	9,3	6,2	9,7	6,1	10,2	6,0
	37,5	7,7	5,7	8,1	5,9	8,5	5,8	8,9	6,2	9,1	6,2	9,5	6,0	9,9	5,9
	40,0	7,7	5,7	8,0	5,9	8,4	5,8	8,7	6,2	9,0	6,1	9,4	6,0	9,7	5,8
	43,0	7,6	5,7	7,8	5,8	8,2	5,7	8,5	6,1	8,7	6,0	9,1	5,9	9,5	5,7
100 (11,2)	20,0	9,9	8,0	10,6	8,5	11,3	8,4	12,0	9,1	12,5	9,1	13,2	9,0	13,9	8,9
	22,5	9,9	8,0	10,6	8,5	11,3	8,4	12,0	9,1	12,5	9,1	13,2	9,0	13,9	8,9
	25,0	9,9	8,0	10,6	8,5	11,3	8,4	12,0	9,1	12,4	9,1	13,1	9,0	13,7	8,8
	27,5	9,8	8,0	10,5	8,5	11,2	8,4	11,8	9,0	12,2	9,0	12,8	8,9	13,4	8,7
	30,0	9,8	8,0	10,4	8,4	11,0	8,3	11,6	9,0	12,0	8,9	12,6	8,8	13,2	8,6
	32,5	9,7	8,0	10,3	8,4	10,9	8,3	11,4	8,9	11,7	8,8	12,3	8,7	12,9	8,5
	35,0	9,7	7,9	10,2	8,3	10,7	8,2	11,2	8,8	11,6	8,8	12,1	8,6	12,7	8,4
	37,5	9,6	7,9	10,0	8,2	10,6	8,1	11,0	8,7	11,3	8,7	11,8	8,5	12,4	8,3
	40,0	9,6	7,9	9,9	8,2	10,4	8,1	10,8	8,7	11,1	8,6	11,6	8,4	12,1	8,2
	43,0	9,5	7,9	9,8	8,1	10,2	8,0	10,6	8,6	10,9	8,5	11,3	8,3	11,8	8,1
125 (14,0)	20,0	12,3	9,8	13,3	10,3	14,1	10,3	15,0	11,1	15,6	11,1	16,5	10,9	17,4	10,7
	22,5	12,3	9,8	13,3	10,3	14,1	10,3	15,0	11,1	15,6	11,1	16,5	10,9	17,4	10,7
	25,0	12,3	9,8	13,3	10,3	14,1	10,3	15,0	11,1	15,5	11,0	16,3	10,9	17,2	10,7
	27,5	12,3	9,8	13,2	10,3	14,0	10,2	14,7	11,0	15,2	10,9	16,0	10,7	16,8	10,5
	30,0	12,2	9,7	13,0	10,2	13,8	10,1	14,5	10,9	15,0	10,8	15,7	10,6	16,5	10,4
	32,5	12,2	9,7	12,8	10,1	13,6	10,0	14,2	10,8	14,7	10,7	15,4	10,5	16,1	10,3
	35,0	12,1	9,7	12,7	10,1	13,4	9,9	14,0	10,7	14,4	10,6	15,1	10,4	15,8	10,2
	37,5	12,0	9,6	12,5	10,0	13,2	9,9	13,8	10,6	14,2	10,5	14,8	10,3	15,5	10,1
	40,0	12,0	9,6	12,4	9,9	13,0	9,8	13,6	10,5	13,9	10,4	14,5	10,2	15,2	10,0
	43,0	11,9	9,5	12,2	9,8	12,8	9,7	13,3	10,4	13,6	10,3	14,2	10,1	14,7	9,8
140 (16,0)	20,0	14,1	11,0	15,1	11,7	16,1	11,6	17,1	12,5	17,8	12,5	18,8	12,3	19,9	12,1
	22,5	14,1	11,0	15,1	11,7	16,1	11,6	17,1	12,5	17,8	12,5	18,8	12,3	19,9	12,1
	25,0	14,1	11,0	15,1	11,7	16,1	11,6	17,1	12,5	17,7	12,5	18,7	12,3	19,6	12,0
	27,5	14,1	11,0	15,0	11,6	16,0	11,5	16,8	12,4	17,4	12,3	18,3	12,1	19,2	11,9
	30,0	14,0	11,0	14,9	11,6	15,8	11,4	16,6	12,3	17,1	12,2	18,0	12,0	18,9	11,8
	32,5	13,9	10,9	14,7	11,5	15,5	11,3	16,3	12,2	16,8	12,1	17,6	11,9	18,4	11,6
	35,0	13,8	10,9	14,5	11,4	15,3	11,2	16,0	12,1	16,5	12,0	17,3	11,8	18,1	11,5
	37,5	13,7	10,9	14,3	11,3	15,1	11,1	15,7	11,9	16,2	11,8	16,9	11,6	17,7	11,3
	40,0	13,7	10,8	14,2	11,2	14,9	11,0	15,5	11,8	15,9	11,7	16,6	11,5	17,3	11,2
	43,0	13,6	10,8	13,9	11,1	14,6	10,9	15,1	11,7	15,5	11,6	16,2	11,3	16,8	11,1

B7. Kühlleistung bei Verwendung mit PQHY, PQRY-P200–300YHM und PQHY, PQRY-P400–600YSHM

Q_0 = Kühlleistung, Q_{SENS} = Sensibler Wärmeanteil

Modell: Kapazitätscode (Nennleistung [kW])	Außentemperatur [°CTK]	Innentemperatur													
		21,5 °CTK 15 °CFK		23 °CTK 16 °CFK		25 °CTK 18 °CFK		27 °CTK 19 °CFK		28 °CTK 20 °CFK		30 °CTK 22 °CFK		32 °CTK 24 °CFK	
		Q_0 [kW]	Q_{SENS} [kW]	Q_0 [kW]	Q_{SENS} [kW]	Q_0 [kW]	Q_{SENS} [kW]	Q_0 [kW]	Q_{SENS} [kW]	Q_0 [kW]	Q_{SENS} [kW]	Q_0 [kW]	Q_{SENS} [kW]	Q_0 [kW]	Q_{SENS} [kW]
20 (2,2)	10,0	2,0	1,8	2,0	1,9	2,1	1,8	2,2	2,0	2,2	2,0	2,2	1,9	2,2	1,8
	20,0	2,0	1,8	2,0	1,9	2,1	1,8	2,2	2,0	2,2	2,0	2,2	1,9	2,2	1,8
	30,0	2,0	1,8	2,0	1,9	2,1	1,8	2,2	2,0	2,2	2,0	2,2	1,9	2,2	1,8
	40,0	1,8	1,7	1,8	1,8	1,9	1,8	2,0	1,9	2,0	1,9	2,0	1,8	2,0	1,7
	45,0	1,7	1,7	1,7	1,7	1,8	1,7	1,8	1,8	1,8	1,8	1,8	1,8	1,8	1,7
25 (2,8)	10,0	2,5	2,0	2,6	2,1	2,7	2,1	2,8	2,2	2,8	2,2	2,8	2,1	2,8	2,0
	20,0	2,5	2,0	2,6	2,1	2,7	2,1	2,8	2,2	2,8	2,2	2,8	2,1	2,8	2,0
	30,0	2,5	2,0	2,6	2,1	2,7	2,1	2,8	2,2	2,8	2,2	2,8	2,1	2,8	2,0
	40,0	2,2	1,9	2,3	2,0	2,4	1,9	2,5	2,1	2,5	2,0	2,5	2,0	2,5	1,9
	45,0	2,1	1,8	2,2	1,9	2,3	1,9	2,3	2,0	2,3	2,0	2,3	1,9	2,3	1,8
35 (3,6)	10,0	3,2	2,5	3,3	2,5	3,5	2,5	3,6	2,6	3,6	2,6	3,6	2,5	3,6	2,4
	20,0	3,2	2,5	3,3	2,5	3,5	2,5	3,6	2,6	3,6	2,6	3,6	2,5	3,6	2,4
	30,0	3,2	2,5	3,3	2,5	3,5	2,5	3,6	2,6	3,6	2,6	3,6	2,5	3,6	2,4
	40,0	2,9	2,3	3,0	2,4	3,1	2,3	3,2	2,5	3,2	2,4	3,2	2,3	3,2	2,2
	45,0	2,7	2,2	2,8	2,3	2,9	2,2	3,0	2,4	3,0	2,3	3,0	2,2	3,0	2,2
40 (4,5)	10,0	4,1	3,3	4,2	3,4	4,4	3,4	4,5	3,6	4,5	3,5	4,5	3,4	4,5	3,3
	20,0	4,1	3,3	4,2	3,4	4,4	3,4	4,5	3,6	4,5	3,5	4,5	3,4	4,5	3,3
	30,0	4,1	3,3	4,2	3,4	4,4	3,4	4,5	3,6	4,5	3,5	4,5	3,4	4,5	3,3
	40,0	3,6	3,1	3,7	3,2	3,9	3,2	4,0	3,4	4,0	3,3	4,0	3,2	4,0	3,1
	45,0	3,4	3,0	3,5	3,1	3,7	3,1	3,8	3,3	3,8	3,3	3,8	3,1	3,8	3,0
50 (5,6)	10,0	5,0	4,1	5,2	4,2	5,5	4,2	5,6	4,4	5,6	4,3	5,6	4,2	5,6	4,0
	20,0	5,0	4,1	5,2	4,2	5,5	4,2	5,6	4,4	5,6	4,3	5,6	4,2	5,6	4,0
	30,0	5,0	4,1	5,2	4,2	5,5	4,2	5,6	4,4	5,6	4,3	5,6	4,2	5,6	4,0
	40,0	4,5	3,8	4,6	4,0	4,9	3,9	5,0	4,2	5,0	4,1	5,0	3,9	5,0	3,8
	45,0	4,2	3,7	4,3	3,8	4,6	3,8	4,7	4,1	4,7	4,0	4,7	3,8	4,7	3,7
63 (7,1)	10,0	6,4	5,1	6,6	5,2	6,9	5,1	7,1	5,5	7,1	5,3	7,1	5,1	7,1	4,9
	20,0	6,4	5,1	6,6	5,2	6,9	5,1	7,1	5,5	7,1	5,3	7,1	5,1	7,1	4,9
	30,0	6,4	5,1	6,6	5,2	6,9	5,1	7,1	5,5	7,1	5,3	7,1	5,1	7,1	4,9
	40,0	5,7	4,7	5,8	4,9	6,2	4,8	6,3	5,1	6,3	5,0	6,3	4,8	6,3	4,6
	45,0	5,3	4,6	5,5	4,7	5,8	4,7	5,9	5,0	5,9	4,9	5,9	4,7	5,9	4,5
71 (8,0)	10,0	7,2	5,5	7,4	5,6	7,8	5,6	8,0	5,9	8,0	5,8	8,0	5,5	8,0	5,3
	20,0	7,2	5,5	7,4	5,6	7,8	5,6	8,0	5,9	8,0	5,8	8,0	5,5	8,0	5,3
	30,0	7,2	5,5	7,4	5,6	7,8	5,6	8,0	5,9	8,0	5,8	8,0	5,5	8,0	5,3
	40,0	6,4	5,1	6,6	5,3	6,9	5,2	7,1	5,5	7,1	5,4	7,1	5,2	7,1	5,0
	45,0	6,0	4,9	6,2	5,1	6,5	5,0	6,7	5,3	6,7	5,2	6,7	5,0	6,7	4,8
80 (9,0)	10,0	8,1	5,9	8,3	6,1	8,8	6,0	9,0	6,3	9,0	6,1	9,0	5,8	9,0	5,6
	20,0	8,1	5,9	8,3	6,1	8,8	6,0	9,0	6,3	9,0	6,1	9,0	5,8	9,0	5,6
	30,0	8,1	5,9	8,3	6,1	8,8	6,0	9,0	6,3	9,0	6,1	9,0	5,8	9,0	5,6
	40,0	7,2	5,5	7,4	5,6	7,8	5,5	8,0	5,8	8,0	5,7	8,0	5,5	8,0	5,2
	45,0	6,8	5,2	7,0	5,4	7,3	5,3	7,5	5,6	7,5	5,5	7,5	5,3	7,5	5,0
100 (11,2)	10,0	10,1	8,1	10,4	8,4	10,9	8,3	11,2	8,8	11,2	8,6	11,2	8,3	11,2	7,9
	20,0	10,1	8,1	10,4	8,4	10,9	8,3	11,2	8,8	11,2	8,6	11,2	8,3	11,2	7,9
	30,0	10,1	8,1	10,4	8,4	10,9	8,3	11,2	8,8	11,2	8,6	11,2	8,3	11,2	7,9
	40,0	9,0	7,6	9,2	7,9	9,7	7,8	10,0	8,3	10,0	8,2	10,0	7,8	10,0	7,5
	45,0	8,4	7,4	8,7	7,6	9,1	7,5	9,4	8,1	9,4	7,9	9,4	7,6	9,4	7,4
125 (14,0)	10,0	12,6	9,9	13,0	10,2	13,7	10,1	14,0	10,7	14,0	10,4	14,0	10,0	14,0	9,6
	20,0	12,6	9,9	13,0	10,2	13,7	10,1	14,0	10,7	14,0	10,4	14,0	10,0	14,0	9,6
	30,0	12,6	9,9	13,0	10,2	13,7	10,1	14,0	10,7	14,0	10,4	14,0	10,0	14,0	9,6
	40,0	11,2	9,2	11,5	9,5	12,1	9,4	12,5	10,0	12,5	9,8	12,5	9,4	12,5	9,1
	45,0	10,5	8,9	10,8	9,2	11,4	9,1	11,7	9,7	11,7	9,5	11,7	9,2	11,7	8,8
140 (16,0)	10,0	14,4	11,2	14,8	11,5	15,6	11,4	16,0	12,0	16,0	11,8	16,0	11,3	16,0	10,8
	20,0	14,4	11,2	14,8	11,5	15,6	11,4	16,0	12,0	16,0	11,8	16,0	11,3	16,0	10,8
	30,0	14,4	11,2	14,8	11,5	15,6	11,4	16,0	12,0	16,0	11,8	16,0	11,3	16,0	10,8
	40,0	12,8	10,4	13,2	10,8	13,9	10,6	14,2	11,3	14,2	11,1	14,2	10,6	14,2	10,2
	45,0	12,0	10,1	12,4	10,4	13,0	10,3	13,4	11,0	13,4	10,7	13,4	10,3	13,4	9,9

B8. Kühlleistung bei Verwendung mit PUMY-P100,125,140YHMB/VHMB (1)

Q_0 = Kühlleistung, Q_{SENS} = Sensibler Wärmeanteil

Modell: Kapazitätscode (Nennleistung [kW])	Außentemperatur [°CTK]	Innentemperatur													
		21,5 °CTK 15 °CFK		23 °CTK 16 °CFK		25 °CTK 18 °CFK		27 °CTK 19 °CFK		28 °CTK 20 °CFK		30 °CTK 22 °CFK		32 °CTK 24 °CFK	
		Q_0 [kW]	Q_{SENS} [kW]	Q_0 [kW]	Q_{SENS} [kW]	Q_0 [kW]	Q_{SENS} [kW]	Q_0 [kW]	Q_{SENS} [kW]	Q_0 [kW]	Q_{SENS} [kW]	Q_0 [kW]	Q_{SENS} [kW]	Q_0 [kW]	Q_{SENS} [kW]
20 (2,2)	20,0	2,1	1,8	2,2	1,9	2,3	1,9	2,4	2,1	2,4	2,0	2,6	2,0	2,7	2,0
	22,5	2,0	1,8	2,1	1,9	2,3	1,9	2,3	2,0	2,4	2,0	2,6	2,0	2,7	2,0
	25,0	2,0	1,8	2,1	1,9	2,2	1,9	2,3	2,0	2,4	2,0	2,5	2,0	2,6	2,0
	27,5	2,0	1,8	2,1	1,9	2,2	1,9	2,3	2,0	2,4	2,0	2,5	2,0	2,6	2,0
	30,0	2,0	1,8	2,1	1,9	2,2	1,9	2,3	2,0	2,3	2,0	2,5	2,0	2,6	1,9
	32,5	1,9	1,8	2,0	1,9	2,2	1,9	2,2	2,0	2,3	2,0	2,4	2,0	2,6	1,9
	35,0	1,9	1,8	2,0	1,9	2,1	1,9	2,2	2,0	2,3	2,0	2,4	2,0	2,5	1,9
	37,5	1,9	1,8	2,0	1,8	2,1	1,8	2,2	2,0	2,2	2,0	2,4	1,9	2,5	1,9
	40,0	1,8	1,7	1,9	1,8	2,1	1,8	2,1	2,0	2,2	2,0	2,4	1,9	2,5	1,9
	43,0	1,8	1,7	1,9	1,8	2,1	1,8	2,1	2,0	2,2	1,9	2,3	1,9	2,4	1,9
25 (2,8)	20,0	2,6	2,1	2,8	2,2	2,9	2,1	3,0	2,3	3,1	2,3	3,3	2,2	3,4	2,2
	22,5	2,6	2,1	2,7	2,2	2,9	2,1	3,0	2,3	3,1	2,3	3,2	2,2	3,4	2,2
	25,0	2,6	2,1	2,7	2,1	2,9	2,1	2,9	2,3	3,0	2,2	3,2	2,2	3,4	2,2
	27,5	2,5	2,0	2,7	2,1	2,8	2,1	2,9	2,2	3,0	2,2	3,2	2,2	3,3	2,2
	30,0	2,5	2,0	2,6	2,1	2,8	2,1	2,9	2,2	3,0	2,2	3,2	2,2	3,3	2,1
	32,5	2,5	2,0	2,6	2,1	2,8	2,1	2,8	2,2	2,9	2,2	3,1	2,2	3,3	2,1
	35,0	2,4	2,0	2,6	2,1	2,7	2,1	2,8	2,2	2,9	2,2	3,1	2,2	3,2	2,1
	37,5	2,4	2,0	2,5	2,1	2,7	2,1	2,8	2,2	2,8	2,2	3,0	2,2	3,2	2,1
	40,0	2,3	1,9	2,5	2,0	2,7	2,0	2,7	2,2	2,8	2,2	3,0	2,1	3,2	2,1
	43,0	2,3	1,9	2,4	2,0	2,6	2,0	2,7	2,2	2,7	2,1	3,0	2,1	3,1	2,1
32 (3,6)	20,0	3,4	2,5	3,6	2,6	3,7	2,6	3,9	2,8	4,0	2,7	4,2	2,7	4,4	2,6
	22,5	3,3	2,5	3,5	2,6	3,7	2,6	3,8	2,7	4,0	2,7	4,2	2,7	4,4	2,6
	25,0	3,3	2,5	3,5	2,6	3,7	2,6	3,8	2,7	3,9	2,7	4,1	2,7	4,3	2,6
	27,5	3,3	2,5	3,4	2,6	3,6	2,5	3,7	2,7	3,9	2,7	4,1	2,6	4,3	2,6
	30,0	3,2	2,5	3,4	2,6	3,6	2,5	3,7	2,7	3,8	2,7	4,1	2,6	4,2	2,6
	32,5	3,2	2,4	3,3	2,5	3,6	2,5	3,7	2,7	3,8	2,6	4,0	2,6	4,2	2,6
	35,0	3,1	2,4	3,3	2,5	3,5	2,5	3,6	2,6	3,7	2,6	4,0	2,6	4,2	2,5
	37,5	3,1	2,4	3,2	2,5	3,5	2,5	3,6	2,6	3,7	2,6	3,9	2,6	4,1	2,5
	40,0	3,0	2,3	3,2	2,5	3,4	2,5	3,5	2,6	3,6	2,6	3,9	2,6	4,1	2,5
	43,0	2,9	2,3	3,1	2,4	3,4	2,4	3,4	2,6	3,5	2,5	3,8	2,5	4,0	2,5
40 (4,5)	20,0	4,2	3,4	4,4	3,6	4,7	3,5	4,8	3,7	5,0	3,7	5,3	3,7	5,5	3,6
	22,5	4,2	3,4	4,4	3,5	4,6	3,5	4,8	3,7	4,9	3,7	5,2	3,7	5,5	3,6
	25,0	4,1	3,4	4,3	3,5	4,6	3,5	4,7	3,7	4,9	3,7	5,2	3,6	5,4	3,6
	27,5	4,1	3,3	4,3	3,5	4,5	3,5	4,7	3,7	4,8	3,7	5,1	3,6	5,4	3,5
	30,0	4,0	3,3	4,2	3,5	4,5	3,4	4,6	3,7	4,8	3,6	5,1	3,6	5,3	3,5
	32,5	4,0	3,3	4,2	3,4	4,4	3,4	4,6	3,6	4,7	3,6	5,0	3,6	5,3	3,5
	35,0	3,9	3,3	4,1	3,4	4,4	3,4	4,5	3,6	4,6	3,6	4,9	3,6	5,2	3,5
	37,5	3,8	3,2	4,0	3,4	4,3	3,4	4,5	3,6	4,6	3,6	4,9	3,5	5,1	3,5
	40,0	3,8	3,2	4,0	3,3	4,3	3,3	4,4	3,6	4,5	3,5	4,8	3,5	5,1	3,4
	43,0	3,7	3,1	3,9	3,3	4,2	3,3	4,3	3,5	4,4	3,5	4,8	3,5	5,0	3,4
50 (5,6)	20,0	5,3	4,2	5,5	4,4	5,8	4,3	6,0	4,6	6,2	4,6	6,6	4,5	6,9	4,4
	22,5	5,2	4,2	5,5	4,4	5,8	4,3	6,0	4,6	6,1	4,6	6,5	4,5	6,8	4,4
	25,0	5,2	4,1	5,4	4,3	5,7	4,3	5,9	4,6	6,1	4,5	6,4	4,5	6,7	4,4
	27,5	5,1	4,1	5,3	4,3	5,7	4,2	5,8	4,5	6,0	4,5	6,4	4,4	6,7	4,4
	30,0	5,0	4,1	5,3	4,3	5,6	4,2	5,8	4,5	5,9	4,5	6,3	4,4	6,6	4,3
	32,5	4,9	4,0	5,2	4,2	5,5	4,2	5,7	4,5	5,9	4,4	6,2	4,4	6,5	4,3
	35,0	4,9	4,0	5,1	4,2	5,5	4,2	5,6	4,4	5,8	4,4	6,2	4,4	6,5	4,3
	37,5	4,8	4,0	5,0	4,2	5,4	4,1	5,5	4,4	5,7	4,4	6,1	4,3	6,4	4,3
	40,0	4,7	3,9	4,9	4,1	5,3	4,1	5,5	4,4	5,6	4,3	6,0	4,3	6,3	4,2
	43,0	4,6	3,9	4,8	4,1	5,2	4,1	5,4	4,3	5,5	4,3	5,9	4,3	6,2	4,2
63 (7,1)	20,0	6,7	5,2	7,0	5,4	7,4	5,3	7,6	5,7	7,9	5,7	8,3	5,6	8,7	5,4
	22,5	6,6	5,2	6,9	5,4	7,3	5,3	7,6	5,6	7,8	5,6	8,2	5,5	8,6	5,4
	25,0	6,5	5,1	6,9	5,3	7,2	5,3	7,5	5,6	7,7	5,6	8,2	5,5	8,5	5,4
	27,5	6,5	5,1	6,8	5,3	7,2	5,2	7,4	5,6	7,6	5,5	8,1	5,5	8,5	5,4
	30,0	6,4	5,0	6,7	5,3	7,1	5,2	7,3	5,5	7,5	5,5	8,0	5,4	8,4	5,3
	32,5	6,3	5,0	6,6	5,2	7,0	5,2	7,2	5,5	7,4	5,5	7,9	5,4	8,3	5,3
	35,0	6,2	4,9	6,5	5,2	6,9	5,1	7,1	5,5	7,3	5,4	7,8	5,4	8,2	5,3
	37,5	6,1	4,9	6,4	5,1	6,8	5,1	7,0	5,4	7,2	5,4	7,7	5,3	8,1	5,2
	40,0	5,9	4,8	6,3	5,1	6,8	5,1	6,9	5,4	7,1	5,3	7,6	5,3	8,0	5,2
	43,0	5,8	4,8	6,1	5,0	6,6	5,0	6,8	5,3	6,9	5,3	7,5	5,3	7,9	5,2

B8. Kühlleistung bei Verwendung mit PUMY-P100,125,140YHMB/VHMB (2)

Q_0 = Kühlleistung, Q_{SENS} = Sensibler Wärmeanteil

Modell: Kapazitäts-code (Nenn-leistung [kW])	Außen-temperatur [°CTK]	Innentemperatur													
		21,5 °CTK 15 °CFK		23 °CTK 16 °CFK		25 °CTK 18 °CFK		27 °CTK 19 °CFK		28 °CTK 20 °CFK		30 °CTK 22 °CFK		32 °CTK 24 °CFK	
		Q_0 [kW]	Q_{SENS} [kW]	Q_0 [kW]	Q_{SENS} [kW]	Q_0 [kW]	Q_{SENS} [kW]	Q_0 [kW]	Q_{SENS} [kW]	Q_0 [kW]	Q_{SENS} [kW]	Q_0 [kW]	Q_{SENS} [kW]	Q_0 [kW]	Q_{SENS} [kW]
71 (8,0)	20,0	7,5	5,6	7,9	5,9	8,3	5,8	8,6	6,2	8,9	6,1	9,4	6,0	9,8	5,9
	22,5	7,4	5,6	7,8	5,8	8,3	5,8	8,5	6,1	8,8	6,1	9,3	6,0	9,7	5,9
	25,0	7,4	5,6	7,7	5,8	8,2	5,7	8,4	6,1	8,7	6,0	9,2	6,0	9,6	5,8
	27,5	7,3	5,5	7,6	5,8	8,1	5,7	8,3	6,0	8,6	6,0	9,1	5,9	9,5	5,8
	30,0	7,2	5,5	7,5	5,7	8,0	5,7	8,2	6,0	8,5	6,0	9,0	5,9	9,4	5,8
	32,5	7,1	5,4	7,4	5,7	7,9	5,6	8,1	6,0	8,4	5,9	8,9	5,8	9,3	5,7
	35,0	6,9	5,4	7,3	5,6	7,8	5,6	8,0	5,9	8,2	5,9	8,8	5,8	9,2	5,7
	37,5	6,8	5,3	7,2	5,6	7,7	5,5	7,9	5,9	8,1	5,8	8,7	5,8	9,1	5,7
	40,0	6,7	5,2	7,1	5,5	7,6	5,5	7,8	5,8	8,0	5,8	8,6	5,7	9,0	5,6
	43,0	6,5	5,2	6,9	5,4	7,5	5,4	7,7	5,8	7,8	5,7	8,5	5,7	8,9	5,6
80 (9,0)	20,0	8,5	6,1	8,9	6,3	9,4	6,2	9,7	6,6	10,0	6,6	10,5	6,4	11,0	6,3
	22,5	8,4	6,0	8,8	6,3	9,3	6,2	9,6	6,5	9,9	6,5	10,4	6,4	10,9	6,3
	25,0	8,3	6,0	8,7	6,2	9,2	6,2	9,5	6,5	9,8	6,5	10,3	6,4	10,8	6,2
	27,5	8,2	5,9	8,6	6,2	9,1	6,1	9,4	6,4	9,7	6,4	10,2	6,3	10,7	6,2
	30,0	8,1	5,9	8,5	6,1	9,0	6,1	9,3	6,4	9,5	6,4	10,1	6,3	10,6	6,1
	32,5	7,9	5,8	8,4	6,1	8,9	6,0	9,1	6,3	9,4	6,3	10,0	6,2	10,5	6,1
	35,0	7,8	5,8	8,2	6,0	8,8	6,0	9,0	6,3	9,3	6,2	9,9	6,2	10,4	6,1
	37,5	7,7	5,7	8,1	5,9	8,7	5,9	8,9	6,2	9,1	6,2	9,8	6,1	10,3	6,0
	40,0	7,5	5,6	8,0	5,9	8,6	5,9	8,8	6,2	9,0	6,1	9,7	6,1	10,1	6,0
	43,0	7,3	5,5	7,8	5,8	8,4	5,8	8,6	6,1	8,8	6,0	9,5	6,0	10,0	5,9
100 (11,2)	20,0	10,5	8,3	11,1	8,7	11,7	8,6	12,0	9,2	12,4	9,1	13,1	9,0	13,7	8,8
	22,5	10,4	8,3	10,9	8,7	11,6	8,5	11,9	9,1	12,3	9,1	13,0	8,9	13,6	8,7
	25,0	10,3	8,2	10,8	8,6	11,4	8,5	11,8	9,1	12,2	9,0	12,9	8,9	13,5	8,7
	27,5	10,2	8,2	10,7	8,5	11,3	8,4	11,7	9,0	12,0	9,0	12,7	8,8	13,4	8,7
	30,0	10,0	8,1	10,5	8,5	11,2	8,4	11,5	8,9	11,9	8,9	12,6	8,8	13,2	8,6
	32,5	9,9	8,0	10,4	8,4	11,1	8,3	11,4	8,9	11,7	8,8	12,5	8,7	13,1	8,6
	35,0	9,7	8,0	10,2	8,3	10,9	8,3	11,2	8,8	11,5	8,8	12,3	8,7	12,9	8,5
	37,5	9,5	7,9	10,1	8,3	10,8	8,2	11,1	8,8	11,4	8,7	12,2	8,6	12,8	8,5
	40,0	9,4	7,8	9,9	8,2	10,7	8,2	10,9	8,7	11,2	8,6	12,0	8,6	12,6	8,4
	43,0	9,1	7,7	9,7	8,1	10,5	8,1	10,7	8,6	11,0	8,5	11,8	8,5	12,4	8,4
125 (14,0)	20,0	13,2	10,2	13,8	10,6	14,6	10,5	15,1	11,1	15,5	11,1	16,4	10,9	17,2	10,7
	22,5	13,0	10,1	13,7	10,5	14,4	10,4	14,9	11,1	15,4	11,0	16,2	10,8	17,0	10,6
	25,0	12,9	10,0	13,5	10,5	14,3	10,3	14,7	11,0	15,2	10,9	16,1	10,8	16,9	10,5
	27,5	12,7	10,0	13,4	10,4	14,1	10,3	14,6	10,9	15,0	10,9	15,9	10,7	16,7	10,5
	30,0	12,5	9,9	13,2	10,3	14,0	10,2	14,4	10,8	14,8	10,8	15,8	10,6	16,5	10,4
	32,5	12,4	9,8	13,0	10,2	13,8	10,1	14,2	10,8	14,6	10,7	15,6	10,6	16,3	10,4
	35,0	12,2	9,7	12,8	10,1	13,7	10,1	14,0	10,7	14,4	10,6	15,4	10,5	16,2	10,3
	37,5	11,9	9,6	12,6	10,0	13,5	10,0	13,8	10,6	14,2	10,5	15,2	10,4	16,0	10,2
	40,0	11,7	9,5	12,4	9,9	13,3	9,9	13,7	10,5	14,0	10,4	15,0	10,4	15,8	10,2
	43,0	11,4	9,3	12,1	9,8	13,1	9,8	13,4	10,4	13,7	10,3	14,8	10,3	15,6	10,1
140 (16,0)	20,0	15,0	11,5	15,8	12,0	16,7	11,8	17,2	12,6	17,7	12,5	18,7	12,3	19,6	12,0
	22,5	14,9	11,4	15,6	11,9	16,5	11,7	17,0	12,5	17,6	12,4	18,6	12,2	19,5	12,0
	25,0	14,7	11,3	15,5	11,8	16,3	11,7	16,8	12,4	17,4	12,3	18,4	12,2	19,3	11,9
	27,5	14,5	11,2	15,3	11,7	16,2	11,6	16,7	12,3	17,2	12,2	18,2	12,1	19,1	11,8
	30,0	14,3	11,2	15,1	11,6	16,0	11,5	16,5	12,2	16,9	12,2	18,0	12,0	18,9	11,8
	32,5	14,1	11,0	14,9	11,5	15,8	11,4	16,3	12,2	16,7	12,1	17,8	11,9	18,7	11,7
	35,0	13,9	10,9	14,6	11,4	15,6	11,4	16,0	12,0	16,5	12,0	17,6	11,9	18,5	11,6
	37,5	13,6	10,8	14,4	11,3	15,4	11,3	15,8	12,0	16,2	11,9	17,4	11,8	18,3	11,5
	40,0	13,4	10,7	14,1	11,2	15,2	11,2	15,6	11,9	16,0	11,8	17,2	11,7	18,0	11,5
	43,0	13,0	10,5	13,8	11,1	15,0	11,1	15,3	11,8	15,7	11,6	16,9	11,6	17,8	11,4

Heizleistung

X1. Heizleistung bei Verwendung mit PUHY, PURY-(E)P200/P250YHM

Q_{SENS} = Sensibler Wärmeanteil

Modell: Kapazitätscode (Nennleistung [kW])	Außentemperatur [°C_{FK}]	Innentemperatur 15 °C_{TK} Q_{SENS} [kW]	20 °C_{TK} Q_{SENS} [kW]	25 °C_{TK} Q_{SENS} [kW]	27 °C_{TK} Q_{SENS} [kW]
20 (2,5)	-20,0	1,3	1,3	1,3	1,3
	-15,0	1,6	1,5	1,5	1,5
	-10,0	1,8	1,8	1,8	1,7
	-5,0	2,1	2,1	2,0	1,8
	0,0	2,4	2,4	2,0	1,8
	2,5	2,5	2,5	2,0	1,8
	6,0	2,6	2,5	2,0	1,8
	7,5	2,7	2,5	2,0	1,8
	10,0	2,9	2,5	2,0	1,8
	12,5	3,0	2,5	2,0	1,8
	15,5	3,2	2,5	2,0	1,8
25 (3,2)	-20,0	1,6	1,6	1,6	1,6
	-15,0	2,0	2,0	1,9	1,9
	-10,0	2,3	2,3	2,2	2,2
	-5,0	2,7	2,7	2,6	2,2
	0,0	3,0	3,0	2,6	2,2
	2,5	3,2	3,2	2,6	2,2
	6,0	3,3	3,2	2,6	2,2
	7,5	3,4	3,2	2,6	2,2
	10,0	3,6	3,2	2,6	2,2
	12,5	3,9	3,2	2,6	2,2
	15,5	4,1	3,2	2,6	2,2
32 (4,0)	-20,0	2,1	2,0	2,0	2,0
	-15,0	2,5	2,4	2,4	2,4
	-10,0	2,9	2,9	2,8	2,7
	-5,0	3,4	3,3	3,2	2,8
	0,0	3,8	3,8	3,2	2,8
	2,5	4,0	4,0	3,2	2,8
	6,0	4,2	4,0	3,2	2,8
	7,5	4,3	4,0	3,2	2,8
	10,0	4,6	4,0	3,2	2,8
	12,5	4,8	4,0	3,2	2,8
	15,5	5,1	4,0	3,2	2,8
40 (5,0)	-20,0	2,6	2,5	2,5	2,5
	-15,0	3,1	3,1	3,0	3,0
	-10,0	3,7	3,6	3,5	3,4
	-5,0	4,2	4,2	4,0	3,5
	0,0	4,7	4,7	4,0	3,5
	2,5	5,0	5,0	4,0	3,5
	6,0	5,2	5,0	4,0	3,5
	7,5	5,4	5,0	4,0	3,5
	10,0	5,7	5,0	4,0	3,5
	12,5	6,0	5,0	4,0	3,5
	15,5	6,4	5,0	4,0	3,5
50 (6,3)	-20,0	3,2	3,2	3,2	3,2
	-15,0	3,9	3,8	3,8	3,7
	-10,0	4,6	4,5	4,4	4,3
	-5,0	5,3	5,2	5,0	4,4
	0,0	6,0	5,9	5,0	4,4
	2,5	6,3	6,2	5,0	4,4
	6,0	6,6	6,3	5,0	4,4
	7,5	6,8	6,3	5,0	4,4
	10,0	7,2	6,3	5,0	4,4
	12,5	7,6	6,3	5,0	4,4
	15,5	8,1	6,3	5,0	4,4
63 (8,0)	-20,0	4,1	4,0	4,0	4,0
	-15,0	5,0	4,9	4,8	4,7
	-10,0	5,8	5,8	5,6	5,5
	-5,0	6,7	6,6	6,4	5,6
	0,0	7,6	7,5	6,4	5,6
	2,5	8,0	7,9	6,4	5,6
	6,0	8,3	8,0	6,4	5,6
	7,5	8,6	8,0	6,4	5,6
	10,0	9,1	8,0	6,4	5,6
	12,5	9,6	8,0	6,4	5,6
	15,5	10,2	8,0	6,4	5,6

Modell: Kapazitätscode (Nennleistung [kW])	Außentemperatur [°C_{FK}]	Innentemperatur 15 °C_{TK} Q_{SENS} [kW]	20 °C_{TK} Q_{SENS} [kW]	25 °C_{TK} Q_{SENS} [kW]	27 °C_{TK} Q_{SENS} [kW]
71 (9,0)	-20,0	4,6	4,5	4,5	4,5
	-15,0	5,6	5,5	5,4	5,3
	-10,0	6,6	6,5	6,3	6,2
	-5,0	7,6	7,5	7,2	6,3
	0,0	8,5	8,5	7,2	6,3
	2,5	9,0	8,9	7,2	6,3
	6,0	9,4	9,0	7,2	6,3
	7,5	9,7	9,0	7,2	6,3
	10,0	10,3	9,0	7,2	6,3
	12,5	10,8	9,0	7,2	6,3
	15,5	11,5	9,0	7,2	6,3
80 (10,0)	-20,0	5,2	5,0	5,0	5,0
	-15,0	6,2	6,1	6,0	5,9
	-10,0	7,3	7,2	7,0	6,9
	-5,0	8,4	8,3	8,0	7,0
	0,0	9,5	9,4	8,0	7,0
	2,5	10,0	9,9	8,0	7,0
	6,0	10,4	10,0	8,0	7,0
	7,5	10,8	10,0	8,0	7,0
	10,0	11,4	10,0	8,0	7,0
	12,5	12,1	10,0	8,0	7,0
	15,5	12,8	10,0	8,0	7,0
100 (12,5)	-20,0	6,4	6,3	6,3	6,3
	-15,0	7,8	7,6	7,5	7,4
	-10,0	9,1	9,0	8,8	8,6
	-5,0	10,5	10,4	10,0	8,8
	0,0	11,8	11,8	10,0	8,8
	2,5	12,5	12,4	10,0	8,8
	6,0	13,0	12,5	10,0	8,8
	7,5	13,4	12,5	10,0	8,8
	10,0	14,3	12,5	10,0	8,8
	12,5	15,1	12,5	10,0	8,8
	15,5	16,0	12,5	10,0	8,8
125 (16,0)	-20,0	8,2	8,0	8,0	8,0
	-15,0	9,9	9,8	9,6	9,4
	-10,0	11,7	11,5	11,2	11,0
	-5,0	13,4	13,3	12,8	11,2
	0,0	15,1	15,0	12,8	11,2
	2,5	16,0	15,8	12,8	11,2
	6,0	16,6	16,0	12,8	11,2
	7,5	17,2	16,0	12,8	11,2
	10,0	18,2	16,0	12,8	11,2
	12,5	19,3	16,0	12,8	11,2
	15,5	20,5	16,0	12,8	11,2
140 (18,0)	-20,0	9,3	9,0	9,0	9,0
	-15,0	11,2	11,0	10,8	10,6
	-10,0	13,1	13,0	12,6	12,3
	-5,0	15,1	14,9	14,4	12,6
	0,0	17,0	16,9	14,4	12,6
	2,5	18,0	17,8	14,4	12,6
	6,0	18,7	18,0	14,4	12,6
	7,5	19,4	18,0	14,4	12,6
	10,0	20,5	18,0	14,4	12,6
	12,5	21,7	18,0	14,4	12,6
	15,5	23,0	18,0	14,4	12,6

X2. Heizleistung bei Verwendung mit PUHY-P300–400YHM /PUHY-EP300, 400Y(S)HM und PURY-P300–400YHM /PURY-EP300, 400Y(S)HM

Q_{SENS} = Sensibler Wärmeanteil

Modell: Kapazitätscode (Nennleistung [kW])	Außentemperatur [°C_{FK}]	Innentemperatur 15 °C_{TK} Q_{SENS} [kW]	20 °C_{TK} Q_{SENS} [kW]	25 °C_{TK} Q_{SENS} [kW]	27 °C_{TK} Q_{SENS} [kW]
20 (2,5)	-20,0	1,3	1,3	1,3	1,2
	-15,0	1,5	1,5	1,5	1,5
	-10,0	1,8	1,8	1,7	1,6
	-5,0	2,0	2,0	1,9	1,6
	0,0	2,3	2,3	1,9	1,6
	2,5	2,4	2,4	1,9	1,6
	6,0	2,6	2,5	1,9	1,6
	7,5	2,7	2,5	1,9	1,6
	10,0	2,8	2,5	1,9	1,6
	12,5	2,9	2,5	1,9	1,6
	15,5	2,9	2,5	1,9	1,6
25 (3,2)	-20,0	1,7	1,6	1,6	1,5
	-15,0	1,9	1,9	1,9	1,9
	-10,0	2,2	2,2	2,2	2,0
	-5,0	2,6	2,6	2,4	2,0
	0,0	2,9	2,9	2,4	2,0
	2,5	3,1	3,0	2,4	2,0
	6,0	3,3	3,2	2,4	2,0
	7,5	3,4	3,2	2,4	2,0
	10,0	3,5	3,2	2,4	2,0
	12,5	3,7	3,2	2,4	2,0
	15,5	3,7	3,2	2,4	2,0
32 (4,0)	-20,0	2,1	2,0	2,0	1,9
	-15,0	2,4	2,4	2,4	2,3
	-10,0	2,8	2,8	2,7	2,6
	-5,0	3,2	3,2	3,0	2,6
	0,0	3,6	3,6	3,0	2,6
	2,5	3,8	3,8	3,0	2,6
	6,0	4,1	4,0	3,0	2,6
	7,5	4,2	4,0	3,0	2,6
	10,0	4,4	4,0	3,0	2,6
	12,5	4,6	4,0	3,0	2,6
	15,5	4,6	4,0	3,0	2,6
40 (5,0)	-20,0	2,6	2,5	2,5	2,4
	-15,0	3,0	3,0	3,0	2,9
	-10,0	3,5	3,5	3,4	3,2
	-5,0	4,0	4,0	3,8	3,2
	0,0	4,5	4,5	3,8	3,2
	2,5	4,8	4,7	3,8	3,2
	6,0	5,1	5,0	3,8	3,2
	7,5	5,3	5,0	3,8	3,2
	10,0	5,5	5,0	3,8	3,2
	12,5	5,8	5,0	3,8	3,2
	15,5	5,8	5,0	3,8	3,2
50 (6,3)	-20,0	3,3	3,2	3,2	3,0
	-15,0	3,8	3,8	3,8	3,7
	-10,0	4,4	4,4	4,3	4,0
	-5,0	5,0	5,0	4,7	4,0
	0,0	5,7	5,7	4,7	4,0
	2,5	6,0	6,0	4,7	4,0
	6,0	6,5	6,3	4,7	4,0
	7,5	6,7	6,3	4,7	4,0
	10,0	7,0	6,3	4,7	4,0
	12,5	7,2	6,3	4,7	4,0
	15,5	7,2	6,3	4,7	4,0
63 (8,0)	-20,0	4,2	4,0	4,0	3,8
	-15,0	4,8	4,8	4,8	4,6
	-10,0	5,6	5,6	5,5	5,1
	-5,0	6,4	6,4	6,0	5,1
	0,0	7,2	7,2	6,0	5,1
	2,5	7,6	7,6	6,0	5,1
	6,0	8,2	8,0	6,0	5,1
	7,5	8,5	8,0	6,0	5,1
	10,0	8,8	8,0	6,0	5,1
	12,5	9,2	8,0	6,0	5,1
	15,5	9,2	8,0	6,0	5,1

Modell: Kapazitätscode (Nennleistung [kW])	Außentemperatur [°C_{FK}]	Innentemperatur 15 °C_{TK} Q_{SENS} [kW]	20 °C_{TK} Q_{SENS} [kW]	25 °C_{TK} Q_{SENS} [kW]	27 °C_{TK} Q_{SENS} [kW]
71 (9,0)	-20,0	4,7	4,5	4,5	4,3
	-15,0	5,4	5,4	5,4	5,2
	-10,0	6,3	6,3	6,2	5,8
	-5,0	7,2	7,2	6,8	5,8
	0,0	8,1	8,1	6,8	5,8
	2,5	8,6	8,5	6,8	5,8
	6,0	9,2	9,0	6,8	5,8
	7,5	9,5	9,0	6,8	5,8
	10,0	9,9	9,0	6,8	5,8
	12,5	10,4	9,0	6,8	5,8
	15,5	10,4	9,0	6,8	5,8
80 (10,0)	-20,0	5,2	5,0	5,0	4,8
	-15,0	6,0	6,0	6,0	5,8
	-10,0	7,0	7,0	6,9	6,4
	-5,0	8,0	8,0	7,5	6,4
	0,0	9,0	9,0	7,5	6,4
	2,5	9,6	9,5	7,5	6,4
	6,0	10,3	10,0	7,5	6,4
	7,5	10,6	10,0	7,5	6,4
	10,0	11,1	10,0	7,5	6,4
	12,5	11,5	10,0	7,5	6,4
	15,5	11,5	10,0	7,5	6,4
100 (12,5)	-20,0	6,5	6,3	6,3	6,0
	-15,0	7,5	7,5	7,5	7,3
	-10,0	8,8	8,8	8,6	8,0
	-5,0	10,0	10,0	9,4	8,0
	0,0	11,3	11,3	9,4	8,0
	2,5	11,9	11,8	9,4	8,0
	6,0	12,8	12,5	9,4	8,0
	7,5	13,3	12,5	9,4	8,0
	10,0	13,8	12,5	9,4	8,0
	12,5	14,4	12,5	9,4	8,0
	15,5	14,4	12,5	9,4	8,0
125 (16,0)	-20,0	8,3	8,0	8,0	7,7
	-15,0	9,6	9,6	9,6	9,3
	-10,0	11,2	11,2	11,0	10,2
	-5,0	12,8	12,8	12,0	10,2
	0,0	14,4	14,4	12,0	10,2
	2,5	15,3	15,1	12,0	10,2
	6,0	16,4	16,0	12,0	10,2
	7,5	17,0	16,0	12,0	10,2
	10,0	17,7	16,0	12,0	10,2
	12,5	18,4	16,0	12,0	10,2
	15,5	18,4	16,0	12,0	10,2
140 (18,0)	-20,0	9,4	9,0	9,0	8,6
	-15,0	10,8	10,8	10,8	10,4
	-10,0	12,6	12,6	12,3	11,5
	-5,0	14,4	14,4	13,5	11,5
	0,0	16,2	16,2	13,5	11,5
	2,5	17,2	17,0	13,5	11,5
	6,0	18,5	18,0	13,5	11,5
	7,5	19,1	18,0	13,5	11,5
	10,0	19,9	18,0	13,5	11,5
	12,5	20,7	18,0	13,5	11,5
	15,5	20,7	18,0	13,5	11,5

X3. Heizleistung bei Verwendung mit PUHY-P450–650Y(S)HM/PUHY-EP450–650YSHM und PURY-P450–650YSHM/PURY-EP450–600YSHM

Q_{SENS} = Sensibler Wärmeanteil

Modell: Kapazitätscode (Nennleistung [kW])	Außentemperatur [°C_{FK}]	Innentemperatur			
		15 °C_{TK}	20 °C_{TK}	25 °C_{TK}	27 °C_{TK}
		Q_{SENS} [kW]	Q_{SENS} [kW]	Q_{SENS} [kW]	Q_{SENS} [kW]
20 (2,5)	-20,0	1,3	1,3	1,3	1,3
	-15,0	1,6	1,5	1,5	1,5
	-10,0	1,8	1,8	1,7	1,7
	-5,0	2,1	2,0	1,9	1,8
	0,0	2,3	2,3	2,0	1,8
	2,5	2,4	2,4	2,0	1,8
	6,0	2,6	2,5	2,0	1,8
	7,5	2,7	2,5	2,0	1,8
	10,0	2,8	2,5	2,0	1,8
	12,5	2,9	2,5	2,0	1,8
	15,5	2,9	2,5	2,0	1,8
25 (3,2)	-20,0	1,7	1,6	1,6	1,6
	-15,0	2,0	1,9	1,9	1,9
	-10,0	2,3	2,2	2,2	2,1
	-5,0	2,6	2,6	2,5	2,3
	0,0	2,9	2,9	2,5	2,3
	2,5	3,1	3,0	2,5	2,3
	6,0	3,3	3,2	2,5	2,3
	7,5	3,4	3,2	2,5	2,3
	10,0	3,6	3,2	2,5	2,3
	12,5	3,7	3,2	2,5	2,3
	15,5	3,7	3,2	2,5	2,3
32 (4,0)	-20,0	2,1	2,0	2,0	2,0
	-15,0	2,5	2,4	2,4	2,3
	-10,0	2,9	2,8	2,7	2,6
	-5,0	3,3	3,2	3,1	2,8
	0,0	3,7	3,6	3,2	2,8
	2,5	3,8	3,8	3,2	2,8
	6,0	4,1	4,0	3,2	2,8
	7,5	4,2	4,0	3,2	2,8
	10,0	4,4	4,0	3,2	2,8
	12,5	4,6	4,0	3,2	2,8
	15,5	4,6	4,0	3,2	2,8
40 (5,0)	-20,0	2,7	2,6	2,6	2,5
	-15,0	3,1	3,0	3,0	2,9
	-10,0	3,6	3,5	3,4	3,3
	-5,0	4,1	4,0	3,9	3,5
	0,0	4,6	4,5	4,0	3,5
	2,5	4,8	4,8	4,0	3,5
	6,0	5,2	5,0	4,0	3,5
	7,5	5,3	5,0	4,0	3,5
	10,0	5,6	5,0	4,0	3,5
	12,5	5,8	5,0	4,0	3,5
	15,5	5,8	5,0	4,0	3,5
50 (6,3)	-20,0	3,3	3,2	3,2	3,2
	-15,0	3,9	3,8	3,8	3,7
	-10,0	4,5	4,4	4,3	4,2
	-5,0	5,2	5,0	4,9	4,4
	0,0	5,8	5,7	5,0	4,4
	2,5	6,0	6,0	5,0	4,4
	6,0	6,5	6,3	5,0	4,4
	7,5	6,7	6,3	5,0	4,4
	10,0	7,0	6,3	5,0	4,4
	12,5	7,3	6,3	5,0	4,4
	15,5	7,3	6,3	5,0	4,4
63 (8,0)	-20,0	4,2	4,1	4,1	4,0
	-15,0	5,0	4,8	4,8	4,6
	-10,0	5,8	5,6	5,4	5,3
	-5,0	6,6	6,4	6,2	5,6
	0,0	7,4	7,2	6,4	5,6
	2,5	7,7	7,6	6,4	5,6
	6,0	8,2	8,0	6,4	5,6
	7,5	8,5	8,0	6,4	5,6
	10,0	8,9	8,0	6,4	5,6
	12,5	9,3	8,0	6,4	5,6
	15,5	9,3	8,0	6,4	5,6

Modell: Kapazitätscode (Nennleistung [kW])	Außentemperatur [°C_{FK}]	Innentemperatur			
		15 °C_{TK}	20 °C_{TK}	25 °C_{TK}	27 °C_{TK}
		Q_{SENS} [kW]	Q_{SENS} [kW]	Q_{SENS} [kW]	Q_{SENS} [kW]
71 (9,0)	-20,0	4,8	4,6	4,6	4,5
	-15,0	5,6	5,4	5,4	5,2
	-10,0	6,5	6,3	6,1	5,9
	-5,0	7,4	7,2	6,9	6,3
	0,0	8,3	8,1	7,2	6,3
	2,5	8,6	8,6	7,2	6,3
	6,0	9,3	9,0	7,2	6,3
	7,5	9,5	9,0	7,2	6,3
	10,0	10,0	9,0	7,2	6,3
	12,5	10,4	9,0	7,2	6,3
	15,5	10,4	9,0	7,2	6,3
80 (10,0)	-20,0	5,3	5,1	5,1	5,0
	-15,0	6,3	6,1	6,0	5,8
	-10,0	7,2	7,0	6,8	6,6
	-5,0	8,2	8,0	7,7	7,1
	0,0	9,2	9,0	8,0	7,1
	2,5	9,6	9,5	8,0	7,1
	6,0	10,3	10,0	8,0	7,1
	7,5	10,6	10,0	8,0	7,1
	10,0	11,1	10,0	8,0	7,1
	12,5	11,6	10,0	8,0	7,1
	15,5	11,6	10,0	8,0	7,1
100 (12,5)	-20,0	6,6	6,4	6,4	6,3
	-15,0	7,8	7,6	7,5	7,3
	-10,0	9,0	8,8	8,5	8,3
	-5,0	10,3	10,0	9,6	8,8
	0,0	11,5	11,3	9,9	8,8
	2,5	12,0	11,9	9,9	8,8
	6,0	12,9	12,5	9,9	8,8
	7,5	13,3	12,5	9,9	8,8
	10,0	13,9	12,5	9,9	8,8
	12,5	14,5	12,5	9,9	8,8
	15,5	14,5	12,5	9,9	8,8
125 (16,0)	-20,0	8,5	8,2	8,2	8,0
	-15,0	10,0	9,7	9,6	9,3
	-10,0	11,5	11,2	10,9	10,6
	-5,0	13,1	12,8	12,3	11,3
	0,0	14,7	14,4	12,7	11,3
	2,5	15,4	15,2	12,7	11,3
	6,0	16,5	16,0	12,7	11,3
	7,5	17,0	16,0	12,7	11,3
	10,0	17,8	16,0	12,7	11,3
	12,5	18,6	16,0	12,7	11,3
	15,5	18,6	16,0	12,7	11,3
140 (18,0)	-20,0	9,5	9,2	9,2	9,0
	-15,0	11,3	10,9	10,8	10,4
	-10,0	13,0	12,6	12,2	11,9
	-5,0	14,8	14,4	13,9	12,7
	0,0	16,6	16,2	14,3	12,7
	2,5	17,3	17,1	14,3	12,7
	6,0	18,5	18,0	14,3	12,7
	7,5	19,1	18,0	14,3	12,7
	10,0	20,0	18,0	14,3	12,7
	12,5	20,9	18,0	14,3	12,7
	15,5	20,9	18,0	14,3	12,7

X4. Heizleistung bei Verwendung mit PUHY-P700-800YSHM/PUHY-EP700–800YSHM und PURY-P700–800YSHM

Q_{SENS} = Sensibler Wärmeanteil

Modell: Kapazitätscode (Nennleistung [kW])	Außentemperatur [°C_{FK}]	Innentemperatur 15 °C_{TK} Q_{SENS} [kW]	20 °C_{TK} Q_{SENS} [kW]	25 °C_{TK} Q_{SENS} [kW]	27 °C_{TK} Q_{SENS} [kW]
20 (2,5)	-20,0	1,3	1,3	1,3	1,2
	-15,0	1,5	1,5	1,5	1,5
	-10,0	1,8	1,8	1,7	1,7
	-5,0	2,0	2,0	1,9	1,8
	0,0	2,3	2,2	2,0	1,8
	2,5	2,4	2,4	2,0	1,8
	6,0	2,6	2,5	2,0	1,8
	7,5	2,7	2,5	2,0	1,8
	10,0	2,8	2,5	2,0	1,8
	12,5	2,9	2,5	2,0	1,8
	15,5	2,9	2,5	2,0	1,8
25 (3,2)	-20,0	1,6	1,6	1,6	1,6
	-15,0	2,0	1,9	1,9	1,9
	-10,0	2,3	2,2	2,2	2,1
	-5,0	2,6	2,6	2,5	2,4
	0,0	2,9	2,9	2,5	2,4
	2,5	3,1	3,0	2,5	2,4
	6,0	3,3	3,2	2,5	2,4
	7,5	3,4	3,2	2,5	2,4
	10,0	3,6	3,2	2,5	2,4
	12,5	3,7	3,2	2,5	2,4
	15,5	3,7	3,2	2,5	2,4
32 (4,0)	-20,0	2,0	2,0	2,0	2,0
	-15,0	2,4	2,4	2,4	2,3
	-10,0	2,8	2,8	2,7	2,7
	-5,0	3,2	3,2	3,1	2,9
	0,0	3,6	3,6	3,2	2,9
	2,5	3,8	3,8	3,2	2,9
	6,0	4,1	4,0	3,2	2,9
	7,5	4,2	4,0	3,2	2,9
	10,0	4,4	4,0	3,2	2,9
	12,5	4,6	4,0	3,2	2,9
	15,5	4,6	4,0	3,2	2,9
40 (5,0)	-20,0	2,5	2,5	2,5	2,5
	-15,0	3,1	3,0	3,0	2,9
	-10,0	3,6	3,5	3,4	3,4
	-5,0	4,1	4,0	3,9	3,7
	0,0	4,6	4,5	4,0	3,7
	2,5	4,8	4,7	4,0	3,7
	6,0	5,2	5,0	4,0	3,7
	7,5	5,3	5,0	4,0	3,7
	10,0	5,6	5,0	4,0	3,7
	12,5	5,8	5,0	4,0	3,7
	15,5	5,8	5,0	4,0	3,7
50 (6,3)	-20,0	3,2	3,2	3,2	3,1
	-15,0	3,8	3,8	3,7	3,7
	-10,0	4,5	4,4	4,3	4,2
	-5,0	5,1	5,0	4,9	4,6
	0,0	5,7	5,6	5,0	4,6
	2,5	6,0	5,9	5,0	4,6
	6,0	6,5	6,3	5,0	4,6
	7,5	6,7	6,3	5,0	4,6
	10,0	7,0	6,3	5,0	4,6
	12,5	7,3	6,3	5,0	4,6
	15,5	7,3	6,3	5,0	4,6
63 (8,0)	-20,0	4,0	4,0	4,0	3,9
	-15,0	4,9	4,8	4,8	4,6
	-10,0	5,7	5,6	5,4	5,4
	-5,0	6,5	6,4	6,2	5,9
	0,0	7,3	7,2	6,4	5,9
	2,5	7,7	7,5	6,4	5,9
	6,0	8,2	8,0	6,4	5,9
	7,5	8,5	8,0	6,4	5,9
	10,0	8,9	8,0	6,4	5,9
	12,5	9,3	8,0	6,4	5,9
	15,5	9,3	8,0	6,4	5,9

Modell: Kapazitätscode (Nennleistung [kW])	Außentemperatur [°C_{FK}]	Innentemperatur 15 °C_{TK} Q_{SENS} [kW]	20 °C_{TK} Q_{SENS} [kW]	25 °C_{TK} Q_{SENS} [kW]	27 °C_{TK} Q_{SENS} [kW]
71 (9,0)	-20,0	?4,5	4,5	4,5	4,4
	-15,0	5,5	5,4	5,4	5,2
	-10,0	6,4	6,3	6,1	6,0
	-5,0	7,3	7,2	6,9	6,6
	0,0	8,2	8,1	7,2	6,6
	2,5	8,6	8,5	7,2	6,6
	6,0	9,3	9,0	7,2	6,6
	7,5	9,5	9,0	7,2	6,6
	10,0	10,0	9,0	7,2	6,6
	12,5	10,4	9,0	7,2	6,6
	15,5	10,4	9,0	7,2	6,6
80 (10,0)	-20,0	5,0	5,0	4,9	4,9
	-15,0	6,1	6,0	6,0	5,8
	-10,0	7,1	7,0	6,8	6,7
	-5,0	8,1	8,0	7,7	7,4
	0,0	9,1	9,0	8,0	7,4
	2,5	9,6	9,4	8,0	7,4
	6,0	10,3	10,0	8,0	7,4
	7,5	10,6	10,0	8,0	7,4
	10,0	11,1	10,0	8,0	7,4
	12,5	11,6	10,0	8,0	7,4
	15,5	11,6	10,0	8,0	7,4
100 (12,5)	-20,0	6,3	6,3	6,3	6,1
	-15,0	7,6	7,5	7,4	7,3
	-10,0	8,9	8,8	8,5	8,4
	-5,0	10,1	10,0	9,6	9,2
	0,0	11,4	11,2	9,9	9,2
	2,5	12,0	11,8	9,9	9,2
	6,0	12,9	12,5	9,9	9,2
	7,5	13,3	12,5	9,9	9,2
	10,0	13,9	12,5	9,9	9,2
	12,5	14,5	12,5	9,9	9,2
	15,5	14,5	12,5	9,9	9,2
125 (16,0)	-20,0	8,0	8,0	8,0	7,8
	-15,0	9,8	9,6	9,5	9,3
	-10,0	11,4	11,2	10,9	10,7
	-5,0	13,0	12,8	12,3	11,8
	0,0	14,6	14,3	12,7	11,8
	2,5	15,4	15,0	12,7	11,8
	6,0	16,5	16,0	12,7	11,8
	7,5	17,0	16,0	12,7	11,8
	10,0	17,8	16,0	12,7	11,8
	12,5	18,6	16,0	12,7	11,8
	15,5	18,6	16,0	12,7	11,8
140 (18,0)	-20,0	9,0	9,0	9,0	8,8
	-15,0	11,0	10,8	10,7	10,4
	-10,0	12,8	12,6	12,2	12,1
	-5,0	14,6	14,4	13,9	13,2
	0,0	16,4	16,1	14,3	13,2
	2,5	17,3	16,9	14,3	13,2
	6,0	18,5	18,0	14,3	13,2
	7,5	19,1	18,0	14,3	13,2
	10,0	20,0	18,0	14,3	13,2
	12,5	20,9	18,0	14,3	13,2
	15,5	20,9	18,0	14,3	13,2

X5. Heizleistung bei Verwendung mit PUHY-P850–1250YSHM/PUHY-EP850–900YSHM

Q_{SENS} = Sensibler Wärmeanteil

Modell: Kapazitätscode (Nennleistung [kW])	Außentemperatur [°C_{FK}]	Innentemperatur 15 °C_{TK} Q_{SENS} [kW]	20 °C_{TK} Q_{SENS} [kW]	25 °C_{TK} Q_{SENS} [kW]	27 °C_{TK} Q_{SENS} [kW]
20 (2,5)	-20,0	1,6	1,5	1,5	1,4
	-15,0	1,8	1,8	1,7	1,7
	-10,0	2,0	2,0	1,9	1,8
	-5,0	2,3	2,2	2,0	1,8
	0,0	2,4	2,4	2,0	1,8
	2,5	2,6	2,5	2,0	1,8
	6,0	2,7	2,5	2,0	1,8
	7,5	2,8	2,5	2,0	1,8
	10,0	2,9	2,5	2,0	1,8
	12,5	2,9	2,5	2,0	1,8
	15,5	2,9	2,5	2,0	1,8
25 (3,2)	-20,0	2,0	2,0	1,9	1,9
	-15,0	2,3	2,3	2,2	2,1
	-10,0	2,6	2,6	2,4	2,3
	-5,0	2,9	2,9	2,5	2,3
	0,0	3,1	3,1	2,5	2,3
	2,5	3,3	3,2	2,5	2,3
	6,0	3,4	3,2	2,5	2,3
	7,5	3,5	3,2	2,5	2,3
	10,0	3,7	3,2	2,5	2,3
	12,5	3,7	3,2	2,5	2,3
	15,5	3,7	3,2	2,5	2,3
32 (4,0)	-20,0	2,5	2,4	2,4	2,3
	-15,0	2,9	2,8	2,7	2,6
	-10,0	3,3	3,2	3,1	2,8
	-5,0	3,7	3,6	3,2	2,8
	0,0	3,9	3,8	3,2	2,8
	2,5	4,1	4,0	3,2	2,8
	6,0	4,3	4,0	3,2	2,8
	7,5	4,4	4,0	3,2	2,8
	10,0	4,6	4,0	3,2	2,8
	12,5	4,6	4,0	3,2	2,8
	15,5	4,6	4,0	3,2	2,8
40 (5,0)	-20,0	3,1	3,1	3,0	2,9
	-15,0	3,6	3,5	3,4	3,3
	-10,0	4,1	4,0	3,8	3,5
	-5,0	4,6	4,5	4,0	3,5
	0,0	4,9	4,8	4,0	3,5
	2,5	5,1	5,0	4,0	3,5
	6,0	5,3	5,0	4,0	3,5
	7,5	5,5	5,0	4,0	3,5
	10,0	5,8	5,0	4,0	3,5
	12,5	5,8	5,0	4,0	3,5
	15,5	5,8	5,0	4,0	3,5
50 (6,3)	-20,0	3,9	3,8	3,7	3,7
	-15,0	4,5	4,4	4,3	4,2
	-10,0	5,1	5,1	4,8	4,5
	-5,0	5,8	5,7	5,0	4,5
	0,0	6,1	6,0	5,0	4,5
	2,5	6,5	6,3	5,0	4,5
	6,0	6,7	6,3	5,0	4,5
	7,5	7,0	6,3	5,0	4,5
	10,0	7,3	6,3	5,0	4,5
	12,5	7,3	6,3	5,0	4,5
	15,5	7,3	6,3	5,0	4,5
63 (8,0)	-20,0	5,0	4,9	4,7	4,6
	-15,0	5,8	5,6	5,4	5,3
	-10,0	6,5	6,4	6,1	5,7
	-5,0	7,3	7,2	6,3	5,7
	0,0	7,8	7,6	6,3	5,7
	2,5	8,2	8,0	6,3	5,7
	6,0	8,5	8,0	6,3	5,7
	7,5	8,8	8,0	6,3	5,7
	10,0	9,2	8,0	6,3	5,7
	12,5	9,3	8,0	6,3	5,7
	15,5	9,3	8,0	6,3	5,7

Modell: Kapazitätscode (Nennleistung [kW])	Außentemperatur [°C_{FK}]	Innentemperatur 15 °C_{TK} Q_{SENS} [kW]	20 °C_{TK} Q_{SENS} [kW]	25 °C_{TK} Q_{SENS} [kW]	27 °C_{TK} Q_{SENS} [kW]
71 (9,0)	-20,0	5,6	5,5	5,3	5,2
	-15,0	6,5	6,4	6,1	6,0
	-10,0	7,4	7,2	6,9	6,4
	-5,0	8,2	8,1	7,1	6,4
	0,0	8,7	8,6	7,1	6,4
	2,5	9,3	9,0	7,1	6,4
	6,0	9,6	9,0	7,1	6,4
	7,5	9,9	9,0	7,1	6,4
	10,0	10,4	9,0	7,1	6,4
	12,5	10,4	9,0	7,1	6,4
	15,5	10,4	9,0	7,1	6,4
80 (10,0)	-20,0	6,3	6,1	5,9	5,8
	-15,0	7,2	7,1	6,8	6,6
	-10,0	8,2	8,0	7,7	7,1
	-5,0	9,1	9,0	7,9	7,1
	0,0	9,7	9,5	7,9	7,1
	2,5	10,3	10,0	7,9	7,1
	6,0	10,7	10,0	7,9	7,1
	7,5	11,1	10,0	7,9	7,1
	10,0	11,5	10,0	7,9	7,1
	12,5	11,6	10,0	7,9	7,1
	15,5	11,6	10,0	7,9	7,1
100 (12,5)	-20,0	7,8	7,6	7,4	7,2
	-15,0	9,0	8,8	8,5	8,3
	-10,0	10,2	10,0	9,6	8,9
	-5,0	11,4	11,2	9,9	8,9
	0,0	12,1	11,9	9,9	8,9
	2,5	12,9	12,5	9,9	8,9
	6,0	13,3	12,5	9,9	8,9
	7,5	13,8	12,5	9,9	8,9
	10,0	14,4	12,5	9,9	8,9
	12,5	14,5	12,5	9,9	8,9
	15,5	14,5	12,5	9,9	8,9
125 (16,0)	-20,0	10,0	9,8	9,5	9,3
	-15,0	11,5	11,3	10,9	10,6
	-10,0	13,1	12,8	12,2	11,3
	-5,0	14,6	14,4	12,7	11,3
	0,0	15,5	15,3	12,7	11,3
	2,5	16,5	16,0	12,7	11,3
	6,0	17,1	16,0	12,7	11,3
	7,5	17,7	16,0	12,7	11,3
	10,0	18,5	16,0	12,7	11,3
	12,5	18,5	16,0	12,7	11,3
	15,5	18,6	16,0	12,7	11,3
140 (18,0)	-20,0	11,3	11,0	10,7	10,4
	-15,0	13,0	12,7	12,2	11,9
	-10,0	14,7	14,4	13,8	12,8
	-5,0	16,4	16,1	14,3	12,8
	0,0	17,5	17,2	14,3	12,8
	2,5	18,5	18,0	14,3	12,8
	6,0	19,2	18,0	14,3	12,8
	7,5	19,9	18,0	14,3	12,8
	10,0	20,8	18,0	14,3	12,8
	12,5	20,8	18,0	14,3	12,8
	15,5	20,9	18,0	14,3	12,8

X6. Heizleistung bei Verwendung mit PUHY-HP200–500Y(S)HM

Q_{SENS} = Sensibler Wärmeanteil

Modell: Kapazitätscode (Nennleistung [kW])	Außentemperatur [°C_{FK}]	Innentemperatur 15 °C_{TK} Q_{SENS} [kW]	20 °C_{TK} Q_{SENS} [kW]	25 °C_{TK} Q_{SENS} [kW]	27 °C_{TK} Q_{SENS} [kW]
20 (2,5)	-25,0	1,9	1,9	1,9	1,8
	-20,0	2,2	2,2	2,1	1,8
	-15,0	2,5	2,5	2,1	1,8
	-10,0	2,8	2,5	2,1	1,8
	-5,0	2,9	2,5	2,1	1,8
	0,0	3,0	2,5	2,1	1,8
	2,5	3,1	2,5	2,1	1,8
	6,0	2,7	2,5	2,1	1,8
	7,5	2,8	2,5	2,1	1,8
	10,0	2,9	2,5	2,1	1,8
	12,5	3,0	2,5	2,1	1,8
	15,5	3,2	2,5	2,1	1,8
25 (3,2)	-25,0	2,4	2,4	2,4	2,3
	-20,0	2,8	2,8	2,7	2,3
	-15,0	3,2	3,2	2,7	2,3
	-10,0	3,5	3,2	2,7	2,3
	-5,0	3,7	3,2	2,7	2,3
	0,0	3,9	3,2	2,7	2,3
	2,5	3,9	3,2	2,7	2,3
	6,0	3,4	3,2	2,7	2,3
	7,5	3,5	3,2	2,7	2,3
	10,0	3,7	3,2	2,7	2,3
	12,5	3,9	3,2	2,7	2,3
	15,5	4,1	3,2	2,7	2,3
32 (4,0)	-25,0	3,0	3,0	3,0	2,9
	-20,0	3,5	3,5	3,4	2,9
	-15,0	4,0	4,0	3,4	2,9
	-10,0	4,4	4,0	3,4	2,9
	-5,0	4,6	4,0	3,4	2,9
	0,0	4,8	4,0	3,4	2,9
	2,5	4,9	4,0	3,4	2,9
	6,0	4,3	4,0	3,4	2,9
	7,5	4,4	4,0	3,4	2,9
	10,0	4,6	4,0	3,4	2,9
	12,5	4,9	4,0	3,4	2,9
	15,5	5,1	4,0	3,4	2,9
40 (5,0)	-25,0	3,8	3,8	3,8	3,6
	-20,0	4,4	4,4	4,2	3,6
	-15,0	5,0	5,0	4,2	3,6
	-10,0	5,5	5,0	4,2	3,6
	-5,0	5,8	5,0	4,2	3,6
	0,0	6,0	5,0	4,2	3,6
	2,5	6,1	5,0	4,2	3,6
	6,0	5,3	5,0	4,2	3,6
	7,5	5,5	5,0	4,2	3,6
	10,0	5,8	5,0	4,2	3,6
	12,5	6,1	5,0	4,2	3,6
	15,5	6,4	5,0	4,2	3,6
50 (6,3)	-25,0	4,7	4,7	4,7	4,5
	-20,0	5,5	55,5	5,3	4,5
	-15,0	6,3	6,3	5,3	4,5
	-10,0	6,9	6,3	5,3	4,5
	-5,0	7,3	6,3	5,3	4,5
	0,0	7,6	6,3	5,3	4,5
	2,5	7,7	6,3	5,3	4,5
	6,0	6,7	6,3	5,3	4,5
	7,5	6,9	6,3	5,3	4,5
	10,0	7,3	6,3	5,3	4,5
	12,5	7,6	6,3	5,3	4,5
	15,5	8,1	6,3	5,3	4,5
63 (7,1)	-25,0	6,0	6,0	6,0	5,8
	-20,0	7,0	7,0	6,7	5,8
	-15,0	8,0	8,0	6,7	5,8
	-10,0	8,8	8,0	6,7	5,8
	-5,0	9,2	8,0	6,7	5,8
	0,0	9,7	8,0	6,7	5,8
	2,5	9,8	8,0	6,7	5,8
	6,0	8,5	8,0	6,7	5,8
	7,5	8,8	8,0	6,7	5,8
	10,0	9,2	8,0	6,7	5,8
	12,5	9,7	8,0	6,7	5,8
	15,5	10,2	8,0	6,7	5,8

Modell: Kapazitätscode (Nennleistung [kW])	Außentemperatur [°C_{FK}]	Innentemperatur 15 °C_{TK} Q_{SENS} [kW]	20 °C_{TK} Q_{SENS} [kW]	25 °C_{TK} Q_{SENS} [kW]	27 °C_{TK} Q_{SENS} [kW]
71 (8,0)	-25,0	6,8	6,8	6,8	6,5
	-20,0	7,9	7,9	7,6	6,5
	-15,0	9,0	9,0	7,6	6,5
	-10,0	9,9	9,0	7,6	6,5
	-5,0	10,4	9,0	7,6	6,5
	0,0	10,9	9,0	7,6	6,5
	2,5	11,0	9,0	7,6	6,5
	6,0	9,6	9,0	7,6	6,5
	7,5	9,9	9,0	7,6	6,5
	10,0	10,4	9,0	7,6	6,5
	12,5	10,9	9,0	7,6	6,5
	15,5	11,5	9,0	7,6	6,5
80 (9,0)	-25,0	7,5	7,5	7,5	7,2
	-20,0	8,8	8,8	8,4	7,2
	-15,0	10,0	10,0	8,4	7,2
	-10,0	11,0	10,0	8,4	7,2
	-5,0	11,6	10,0	8,4	7,2
	0,0	12,1	10,0	8,4	7,2
	2,5	12,3	10,0	8,4	7,2
	6,0	10,7	10,0	8,4	7,2
	7,5	11,0	10,0	8,4	7,2
	10,0	11,6	10,0	8,4	7,2
	12,5	12,1	10,0	8,4	7,2
	15,5	12,8	10,0	8,4	7,2
100 (11,2)	-25,0	9,4	9,4	9,4	9,0
	-20,0	11,0	11,0	10,5	9,0
	-15,0	12,5	12,5	10,5	9,0
	-10,0	13,8	12,5	10,5	9,0
	-5,0	14,4	12,5	10,5	9,0
	0,0	15,1	12,5	10,5	9,0
	2,5	15,3	12,5	10,5	9,0
	6,0	13,3	12,5	10,5	9,0
	7,5	13,8	12,5	10,5	9,0
	10,0	14,5	12,5	10,5	9,0
	12,5	15,2	12,5	10,5	9,0
	15,5	16,0	12,5	10,5	9,0
125 (14,0)	-25,0	12,0	12,0	12,0	11,5
	-20,0	14,1	14,1	13,4	11,5
	-15,0	16,0	16,0	13,4	11,5
	-10,0	17,6	16,0	13,4	11,5
	-5,0	18,5	16,0	13,4	11,5
	0,0	19,3	16,0	13,4	11,5
	2,5	19,6	16,0	13,4	11,5
	6,0	17,0	16,0	13,4	11,5
	7,5	17,6	16,0	13,4	11,5
	10,0	18,5	16,0	13,4	11,5
	12,5	19,4	16,0	13,4	11,5
	15,5	20,5	16,0	13,4	11,5
140 (16,0)	-25,0	13,5	13,5	13,5	13,0
	-20,0	15,8	15,8	15,1	13,0
	-15,0	18,0	18,0	15,1	13,0
	-10,0	19,8	18,0	15,1	13,0
	-5,0	20,8	18,0	15,1	13,0
	0,0	21,8	18,0	15,1	13,0
	2,5	22,1	18,0	15,1	13,0
	6,0	19,2	18,0	15,1	13,0
	7,5	19,8	18,0	15,1	13,0
	10,0	20,8	18,0	15,1	13,0
	12,5	21,8	18,0	15,1	13,0
	15,5	23,1	18,0	15,1	13,0

X7. Heizleistung bei Verwendung mit PQHY,PQRY-P200-300YHM und PQHY,PQRY-P400-600YSHM

Q_{SENS} = Sensibler Wärmeanteil

Modell: Kapazitätscode (Nennleistung [kW])	Wassertemperatur [°C_{FK}]	Innentemperatur				
		15 °C_{TK}	19 °C_{TK}	20 °C_{TK}	25 °C_{TK}	27 °C_{TK}
		Q_{SENS} [kW]	Q_{SENS} [kW]	Q_{SENS} [kW]	Q_{SENS} [kW]	Q_{SENS} [kW]
20 (2,5)	10	2,2	2,2	2,2	1,8	1,6
	20	2,5	2,5	2,5	2,1	1,9
	30	2,5	2,5	2,5	2,1	1,9
	40	2,5	2,5	2,5	2,1	1,9
	45	2,5	2,5	2,5	2,1	1,9
25 (3,2)	10	2,8	2,8	2,8	2,3	2,1
	20	3,2	3,2	3,2	2,6	2,4
	30	3,2	3,2	3,2	2,6	2,4
	40	3,2	3,2	3,2	2,6	2,4
	45	3,2	3,2	3,2	2,6	2,4
32 (4,0)	10	3,5	3,5	3,5	2,8	2,6
	20	4,0	4,0	4,0	3,3	3,0
	30	4,0	4,0	4,0	3,3	3,0
	40	4,0	4,0	4,0	3,3	3,0
	45	4,0	4,0	4,0	3,3	3,0
40 (5,0)	10	4,3	4,3	4,3	3,6	3,2
	20	5,0	5,0	5,0	4,1	3,8
	30	5,0	5,0	5,0	4,1	3,8
	40	5,0	5,0	5,0	4,1	3,8
	45	5,0	5,0	5,0	4,1	3,8
50 (6,3)	10	5,4	5,4	5,4	4,5	4,1
	20	6,3	6,3	6,3	5,2	4,7
	30	6,3	6,3	6,3	5,2	4,7
	40	6,3	6,3	6,3	5,2	4,7
	45	6,3	6,3	6,3	5,2	4,7
63 (8,0)	10	6,9	6,9	6,9	5,7	5,2
	20	8,0	8,0	8,0	6,6	6,0
	30	8,0	8,0	8,0	6,6	6,0
	40	8,0	8,0	8,0	6,6	6,0
	45	8,0	8,0	8,0	6,6	6,0

Modell: Kapazitätscode (Nennleistung [kW])	Wassertemperatur [°C_{FK}]	Innentemperatur				
		15 °C_{TK}	19 °C_{TK}	20 °C_{TK}	25 °C_{TK}	27 °C_{TK}
		Q_{SENS} [kW]	Q_{SENS} [kW]	Q_{SENS} [kW]	Q_{SENS} [kW]	Q_{SENS} [kW]
71 (9,0)	10	7,8	7,8	7,8	6,4	5,8
	20	9,0	9,0	9,0	7,4	6,8
	30	9,0	9,0	9,0	7,4	6,8
	40	9,0	9,0	9,0	7,4	6,8
	45	9,0	9,0	9,0	7,4	6,8
80 (10,0)	10	8,6	8,6	8,6	7,1	6,5
	20	10,0	10,0	10,0	8,2	7,5
	30	10,0	10,0	10,0	8,2	7,5
	40	10,0	10,0	10,0	8,2	7,5
	45	10,0	10,0	10,0	8,2	7,5
100 (12,5)	10	10,8	10,8	10,8	8,9	8,1
	20	12,5	12,5	12,5	10,3	9,4
	30	12,5	12,5	12,5	10,3	9,4
	40	12,5	12,5	12,5	10,3	9,4
	45	12,5	12,5	12,5	10,3	9,4
125 (16,0)	10	13,8	13,8	13,8	11,4	10,4
	20	16,0	16,0	16,0	13,2	12,0
	30	16,0	16,0	16,0	13,2	12,0
	40	16,0	16,0	16,0	13,2	12,0
	45	16,0	16,0	16,0	13,2	12,0
140 (18,0)	10	15,6	15,6	15,6	12,8	11,7
	20	18,0	18,0	18,0	14,8	13,5
	30	18,0	18,0	18,0	14,8	13,5
	40	18,0	18,0	18,0	14,8	13,5
	45	18,0	18,0	18,0	14,8	13,5

X8. Heizleistung bei Verwendung mit PUMY-P100,125,140YHMB/VHMB

Q_{SENS} = Sensibler Wärmeanteil

Modell: Kapazitätscode (Nennleistung [kW])	Außentemperatur [°CFK]	Innentemperatur 15 °CTK	20 °CTK	25 °CTK	27 °CTK
		QSENS [kW]	QSENS [kW]	QSENS [kW]	QSENS [kW]
20 (2,2)	-15,0	1,8	1,7	1,6	1,6
	-10,0	1,9	1,8	1,8	1,8
	-5,0	2,1	2,1	2,0	2,0
	0,0	2,4	2,3	2,2	2,2
	2,5	2,5	2,4	2,3	2,3
	6,0	2,6	2,5	2,5	2,4
	7,5	2,7	2,7	2,5	2,4
	10,0	2,8	2,8	2,5	2,4
	12,5	3,0	2,9	2,5	2,4
	15,5	3,0	2,9	2,5	2,4
25 (2,8)	-15,0	2,2	2,1	2,1	2,0
	-10,0	2,4	2,3	2,3	2,2
	-5,0	2,7	2,7	2,5	2,5
	0,0	3,0	2,9	2,8	2,8
	2,5	3,2	3,1	3,0	2,9
	6,0	3,3	3,2	3,2	3,1
	7,5	3,5	3,4	3,2	3,1
	10,0	3,6	3,5	3,2	3,1
	12,5	3,8	3,7	3,2	3,1
	15,5	3,9	3,7	3,2	3,1
32 (3,6)	-15,0	2,8	2,7	2,6	2,6
	-10,0	3,0	2,9	2,8	2,8
	-5,0	3,4	3,3	3,2	3,1
	0,0	3,8	3,7	3,5	3,5
	2,5	4,0	3,8	3,7	3,7
	6,0	4,1	4,0	4,0	3,9
	7,5	4,3	4,2	4,0	3,9
	10,0	4,5	4,4	4,0	3,9
	12,5	4,7	4,6	4,0	3,9
	15,5	4,8	4,6	4,0	3,9
40 (4,5)	-15,0	3,5	3,4	3,3	3,2
	-10,0	3,8	3,7	3,6	3,5
	-5,0	4,3	4,2	4,0	3,9
	0,0	4,7	4,6	4,4	4,4
	2,5	5,0	4,8	4,7	4,6
	6,0	5,1	5,0	5,0	4,9
	7,5	5,4	5,3	5,0	4,9
	10,0	5,7	5,5	5,0	4,9
	12,5	5,9	5,8	5,0	4,9
	15,5	6,1	5,8	5,0	4,9
50 (5,6)	-15,0	4,4	4,2	4,1	4,0
	-10,0	4,7	4,6	4,5	4,4
	-5,0	5,4	5,2	5,0	4,9
	0,0	5,9	5,8	5,5	5,5
	2,5	6,2	6,0	5,9	5,8
	6,0	6,4	6,3	6,2	6,1
	7,5	6,8	6,7	6,2	6,1
	10,0	7,1	6,9	6,2	6,1
	12,5	7,4	7,2	6,2	6,1
	15,5	7,6	7,2	6,2	6,1
63 (7,1)	-15,0	5,6	5,4	5,2	5,1
	-10,0	6,0	5,8	5,7	5,6
	-5,0	6,8	6,6	6,3	6,2
	0,0	7,5	7,4	7,0	7,0
	2,5	7,9	7,7	7,4	7,4
	6,0	8,2	8,0	7,9	7,8
	7,5	8,6	8,5	7,9	7,8
	10,0	9,0	8,8	7,9	7,8
	12,5	9,4	9,2	7,9	7,8
	15,5	9,7	9,2	7,9	7,8

Modell: Kapazitätscode (Nennleistung [kW])	Außentemperatur [°CFK]	Innentemperatur 15 °CTK	20 °CTK	25 °CTK	27 °CTK
		QSENS [kW]	QSENS [kW]	QSENS [kW]	QSENS [kW]
71 (8,0)	-15,0	6,3	6,0	5,9	5,8
	-10,0	6,8	6,6	6,4	6,3
	-5,0	7,7	7,5	7,1	7,0
	0,0	8,5	8,3	7,9	7,8
	2,5	8,9	8,6	8,4	8,3
	6,0	9,2	9,0	8,9	8,7
	7,5	9,7	9,5	8,9	8,7
	10,0	10,2	9,9	8,9	8,7
	12,5	10,6	10,4	8,9	8,7
	15,5	10,9	10,4	8,9	8,7
80 (9,0)	-15,0	7,0	6,7	6,5	6,4
	-10,0	7,5	7,3	7,1	7,0
	-5,0	8,5	8,3	7,9	7,8
	0,0	9,4	9,2	8,8	8,7
	2,5	9,9	9,6	9,3	9,2
	6,0	10,2	10,0	9,9	9,7
	7,5	10,8	10,6	9,9	9,7
	10,0	11,3	11,0	9,9	9,7
	12,5	11,8	11,5	9,9	9,7
	15,5	12,1	11,5	9,9	9,7
100 (11,2)	-15,0	8,8	8,4	8,1	8,0
	-10,0	9,4	9,1	8,9	8,8
	-5,0	10,6	10,4	9,9	9,8
	0,0	11,8	11,5	11,0	10,9
	2,5	12,4	12,0	11,6	11,5
	6,0	12,8	12,5	12,4	12,1
	7,5	13,5	13,3	12,4	12,1
	10,0	14,1	13,8	12,4	12,1
	12,5	14,8	14,4	12,4	12,1
	15,5	15,1	14,4	12,4	12,1
125 (14,0)	-15,0	11,2	10,7	10,4	10,2
	-10,0	12,0	11,7	11,4	11,2
	-5,0	13,6	13,3	12,6	12,5
	0,0	15,0	14,7	14,1	13,9
	2,5	15,8	15,4	14,9	14,7
	6,0	16,3	16,0	15,8	15,5
	7,5	17,3	17,0	15,8	15,5
	10,0	18,1	17,6	15,8	15,5
	12,5	18,9	18,4	15,8	15,5
	15,5	19,4	18,4	15,8	15,5
140 (16,0)	-15,0	12,6	12,1	11,7	11,5
	-10,0	13,5	13,1	12,8	12,6
	-5,0	15,3	14,9	14,2	14,0
	0,0	16,9	16,6	15,8	15,7
	2,5	17,8	17,3	16,7	16,6
	6,0	18,4	18,0	17,8	17,5
	7,5	19,4	19,1	17,8	17,5
	10,0	20,3	19,8	17,8	17,5
	12,5	21,2	20,7	17,8	17,5
	15,5	21,8	20,7	17,8	17,5
	15,5	17,0	16,0	13,4	11,5

MITSUBISHI ELECTRIC EUROPE B.V.
AIR CONDITIONING DIVISION, GOTHAER STR. 8, D-40880 RATINGEN