<ORIGINAL>

MITSUBISHI ELECTRIC

CITY MULTI

CE

Air-Conditioners
INDOOR UNIT
PFFY-P20,25,32,40,50,63VCM-E

INSTALLATION MANUAL
For safe and correct use, please read this installation manual thoroughly before installing the air-conditioner unit.

INSTALLATIONSHANDBUCH
Zum sicheren und ordnungsgemäßen Gebrauch der Klimageräte das Installationshandbuch gründlich durchlesen.

MANUEL D'INSTALLATION
Veuillez lire le manuel d'installation en entier avant d'installer ce climatiseur pour éviter tout accident et vous assurer d'une utilisation correcte.

INSTALLATIEHANDLEIDING
Voor een veilig en juist gebruik moet u deze installatiehandleiding grondig doorlezen voordat u de airconditioner installeert.

MANUAL DE INSTALACIÓN
Para un uso seguro y correcto, lea detalladamente este manual de instalación antes de montar la unidad de aire acondicionado.

MANUALE DI INSTALLAZIONE
Per un uso sicuro e corretto, leggere attentamente questo manuale di installazione prima di installare il condizionatore d'aria.

ΕΓΧΕΙΡΙΔΙΟ ΟΔΗΓΙΩΝ ΕΓΚΑΤΑΣΤΑΣΗΣ
Για ασφάλεια και σωστή χρήση, παρακαλείστε διαβάσετε προσεχτικά αυτό το εγχειρίδιο εγκατάστασης πριν αρχίσετε την εγκατάσταση της μονάδας κλιματισμού.

MANUAL DE INSTALAÇÃO
Para segurança e utilização correctas, leia atentamente este manual de instalação antes de instalar a unidade de ar condicionado.

INSTALLATIONSMANUAL
Læs venligst denne installationsmanual grundigt, før De installerer airconditionanlægget, af hensyn til sikker og korrekt anvendelse.

INSTALLATIONSHANDBOK
Läs den här installationshandboken noga innan luftkonditioneringsenheten installeras, för säker och korrekt användning.

MONTAJ ELKİTABI
Emniyetli ve doğru biçimde nasıl kullanılacağını öğrenmek için lütfen klima cihazını monte etmeden önce bu elkitabını dikkatle okuyunuz.

РЪКОВОДСТВО ЗА МОНТАЖ
За безопасна и правилна употреба, моля, прочетете внимателно това ръководство преди монтажа на климатизатора.

PODRĘCZNIK INSTALACJI
W celu bezpiecznego i poprawnego korzystania należy przed zainstalowaniem klimatyzatora dokładnie zapoznać się z niniejszym podręcznikiem instalacji.

INSTALLASJONSHÅNDBOK
For sikker og riktig bruk, skal du lese denne installasjonshåndboken nøye før du installerer klimaanlegget.

РУКОВОДСТВО ПО УСТАНОВКЕ
Для осторожного и правильного использования прибора необходимо тщательно ознакомиться с данным руководством по установке до выполнения установки кондиционера.

PŘÍRUČKA K INSTALACI
V zájmu bezpečného a správného používání si před instalací klimatizační jednotky důkladně pročtěte tuto příručku k instalaci.

NÁVOD NA INŠTALÁCIU
Pre bezpečné a správne použitie si pred inštalovaním klimatizačnej jednotky, prosím, starostlivo prečítajte tento návod na inštaláciu.

TELEPÍTÉSI KÉZIKÖNYV
A biztonságos és helyes használathoz, kérjük, olvassa el alaposan ezt a telepítési kézikönyvet, mielőtt telepítené a légkondicionáló egységet.

PRIROČNIK ZA NAMESTITEV
Za varno in pravilno uporabo pred namestitvijo klimatske naprave skrbno preberite priročnik za namestitev.

MANUAL CU INSTRUCŢIUNI DE INSTALARE
Pentru o utilizare corectă şi sigură, vă rugăm să citiţi cu atenţie acest manual înainte de a instala unitatea de aer condiţionat.

PRIRUČNIK ZA UGRADNJU
Radi sigurne i ispravne uporabe, temeljito pročitajte ovaj priručnik prije ugradnje klimatizacijskog uređaja.

คู่มือการติดตั้ง
เพื่อให้สามารถใช้งานได้อย่างถูกต้องและปลอดภัย กรุณาอ่านคู่มือการติดตั้งนี้อย่างละเอียดก่อนทำการติดตั้งเครื่องปรับอากาศ

安裝手冊
安裝本空調機之前，請仔細閱讀本安裝手冊，以便安全正確地使用。

en de fr nl es it el pt da sv tr bg pl no ru cs sk hu sl ro hr th 中(繁)

3 3.1

[Fig. 3.1.1]

(Unit: mm)

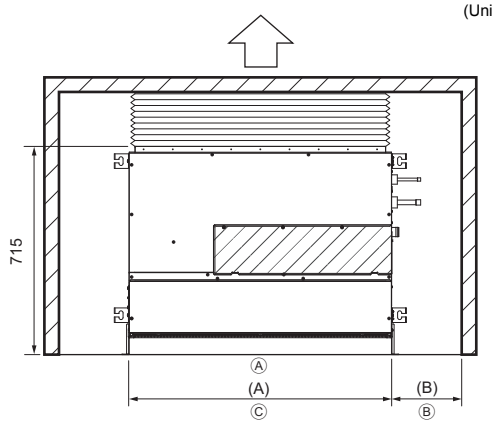

For PFFY-P-VCM-E (mm)

Model name	(A)	(B)
20·25·32	700	More than 240
40·50	900	More than 240
63	1100	More than 240

Ⓐ Floor
Ⓑ Piping space
Ⓒ Electrical part service space

4 4.1

[Fig. 4.1.1]

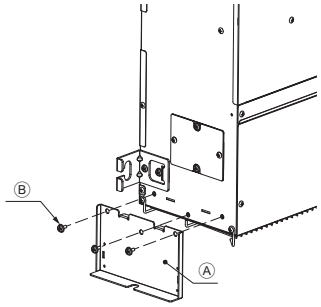

Ⓐ Leg
Ⓑ Screw

[Fig. 4.1.2]

For fixing on the floor
<Viewed from top of the unit>

(Unit: mm)

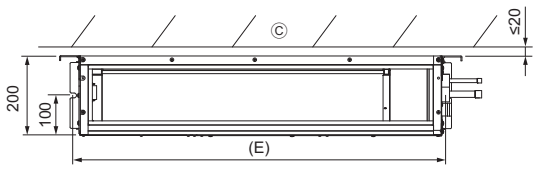

Ⓒ Wall

[Fig. 4.1.3]

For fixing on the wall
<Viewed from front of the unit>

(Unit: mm)

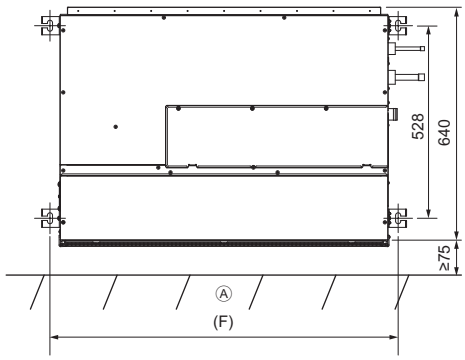

Ⓐ Floor

For PFFY-P-VCM-E (mm)

Model name	(E)	(F)
20·25·32	730	756
40·50	930	956
63	1130	1156

[Fig. 4.1.4]

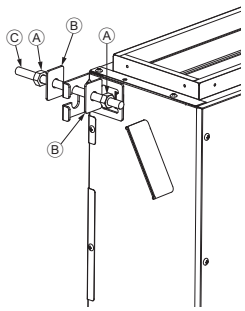

Ⓐ Nuts (field supply)
Ⓑ Washers
Ⓒ M10 Hanging bolt (field supply)

4.2

[Fig. 4.2.1]

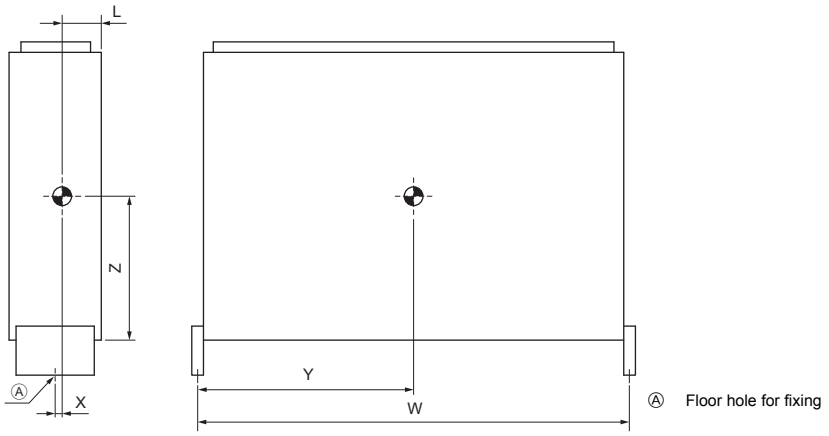

Ⓐ Floor hole for fixing

5 5.2

[Fig. 5.2.1]

(Unit: mm)

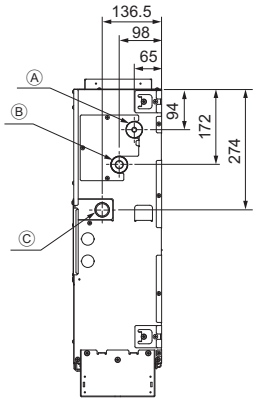

Ⓐ Refrigerant piping (liquid)
Ⓑ Refrigerant piping (gas)
Ⓒ Drain outlet

6 6.1

[Fig. 6.1.1]

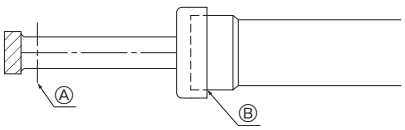

Ⓐ Cut here
Ⓑ Remove brazed cap

[Fig. 6.1.2]

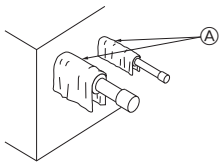

Ⓐ Cool by a wet cloth

[Fig. 6.1.3]

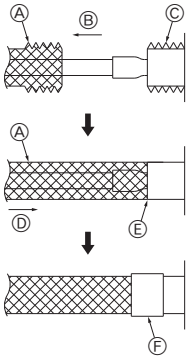

Ⓐ Thermal insulation
Ⓑ Pull out insulation
Ⓒ Wrap with damp cloth
Ⓓ Return to original position
Ⓔ Ensure that there is no gap here
Ⓕ Wrap with insulating tape

6.2

[Fig. 6.2.1]

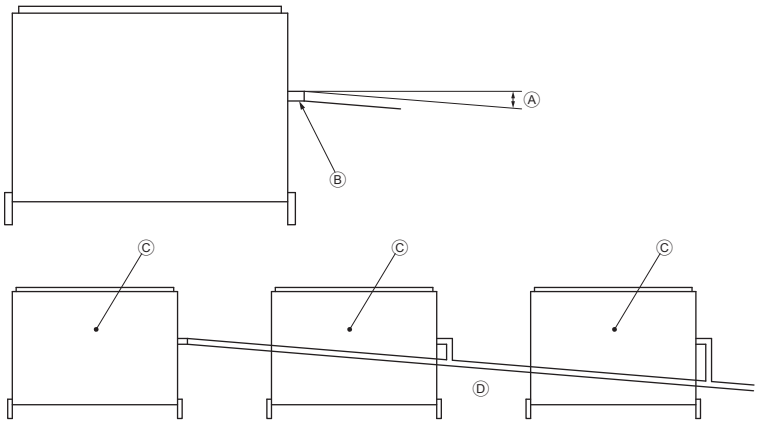

Ⓐ Downward slope 1/100 or more
Ⓑ Drain hose (Accessory)
Ⓒ Indoor unit
Ⓓ Collective piping

[Fig. 6.2.2]

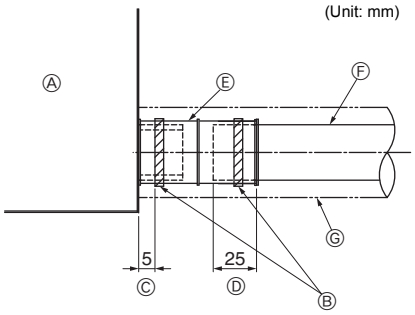

Ⓐ Indoor unit
Ⓑ Tie band (accessory)
Ⓒ Band fixing part
Ⓓ Insertion margin
Ⓔ Drain hose (accessory)
Ⓕ Drain pipe (O.D. ø32 PVC TUBE, field supply)
Ⓖ Insulating material (field supply)

7

[Fig. 7.0.1]

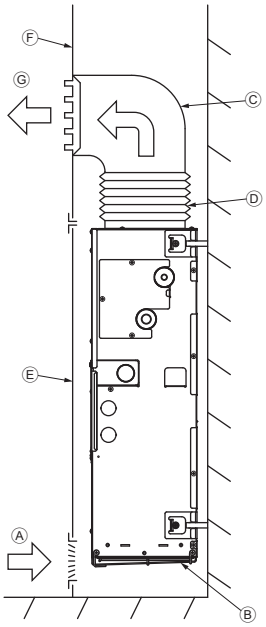

Ⓐ Air inlet
Ⓑ Air filter
Ⓒ Duct
Ⓓ Canvas duct
Ⓔ Access door
Ⓕ Wall
Ⓖ Air outlet

[Fig. 7.0.2]

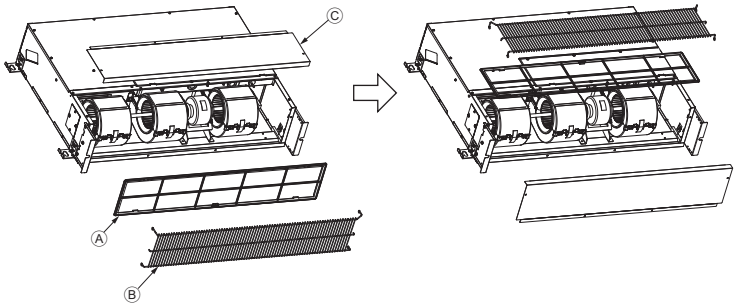

Ⓐ Filter
Ⓑ Front plate
Ⓒ Fan guard

8 8.1

[Fig. 8.1.1]

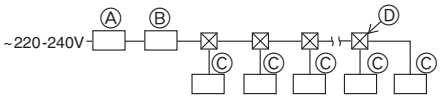

Ⓐ Ground-fault interrupter
Ⓑ Local switch/Wiring breaker
Ⓒ Indoor unit
Ⓓ Pull box

8.2

[Fig. 8.2.1]

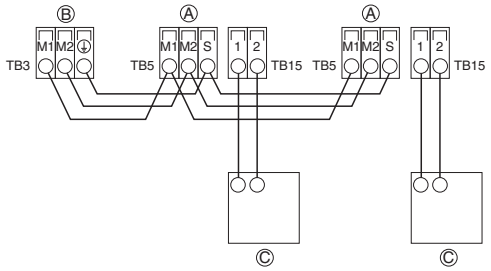

[Fig. 8.2.2]

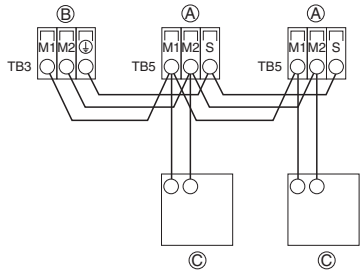

Ⓐ Terminal block for indoor transmission cable
Ⓑ Terminal block for outdoor transmission cable
Ⓒ Remote controller

[Fig. 8.2.3]

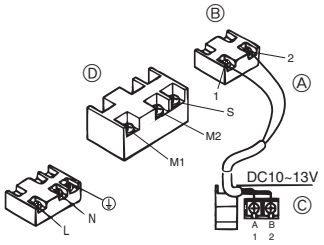

[Fig. 8.2.4]

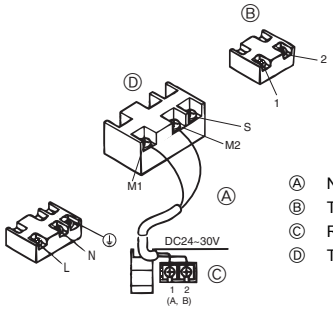

Ⓐ Non-polarized
Ⓑ TB15
Ⓒ Remote Controller
Ⓓ TB5

8.3

[Fig. 8.3.1]

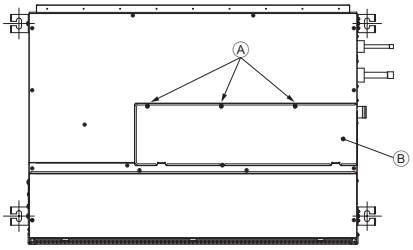

Ⓐ Screw holding cover (3pcs.)
Ⓑ Cover

[Fig. 8.3.2]

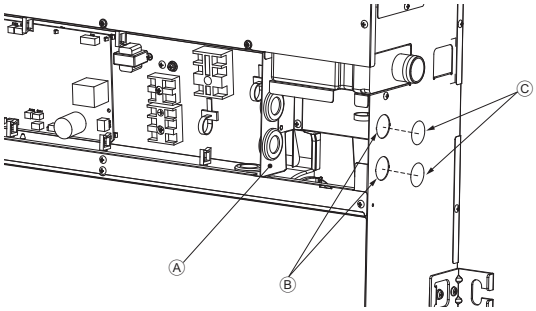

Ⓐ Terminal bed box
Ⓑ Knockout hole
Ⓒ Remove

[Fig. 8.3.3]

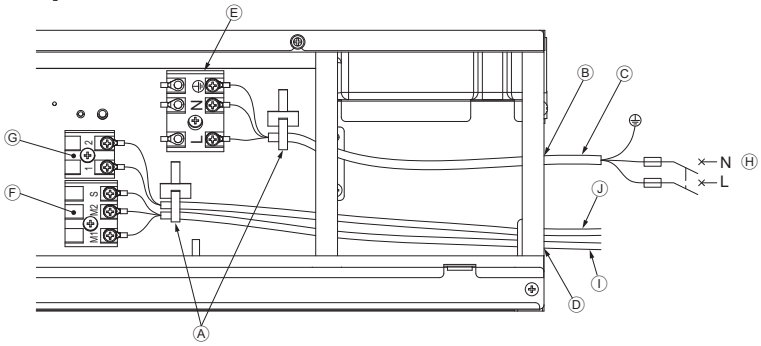

Ⓐ Use a cable tie to secure the cable.
Ⓑ Use PG bushing to keep the weight of the cable and external force from being applied to the power supply terminal connector.
Ⓒ Power source wiring
Ⓓ Use ordinary bushing
Ⓔ Power source terminal block
Ⓕ Terminal block for indoor transmission
Ⓖ Terminal block for remote controller
Ⓗ To 1-phase power source
Ⓘ Transmission line 30 VDC
Ⓙ Transmission line to the remote controller, terminal block for indoor unit and BC controller

8.6

[Fig. 8.6.1]

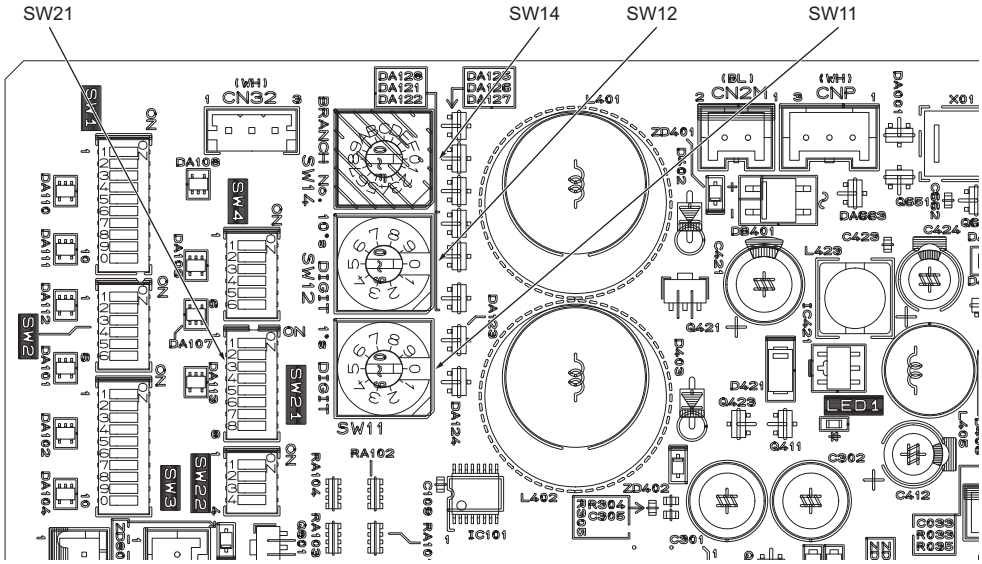

<Indoor controller board>

Obsah

1. Bezpečnostné opatrenia 7
   1.1. Pred inštaláciou a elektroinštalačnými prácami 7
   1.2. Upozornenia pre zariadenia, ktoré používajú chladiacu zmes R410A 8
   1.3. Pred nainštalovaním 8
   1.4. Pred nainštalovaním (premiestnením) - elektroinštalácia 8
   1.5. Pred začatím skúšobnej prevádzky 8
2. Príslušenstvo vnútornej jednotky 8
3. Výber miesta pre inštaláciu 9
   3.1. Zabezpečenie dostatočného miesta na inštaláciu a servis 9
   3.2. Kombinácia vnútorných jednotiek s vonkajšími jednotkami 9
4. Inštalovanie jednotky 9
   4.1. Zmontovanie jednotky 9
   4.2. Ťažisko a hmotnosť výrobku 9
   4.3. Overenie umiestnenia jednotky a upevnenie závesných skrutiek 9
5. Špecifikácie chladiacej rúry a odtokovej rúry 9
   5.1. Špecifikácia chladiacej rúry a odtokovej rúry 9
   5.2. Chladiaca rúra, odtoková rúra a plniaci otvor 10
6. Spájanie chladiacich rúr a odtokových rúr 10
   6.1. Inštalácia chladiaceho potrubia 10
   6.2. Inštalácia odtokového potrubia 10
7. Zapojenie potrubia 10
8. Elektrické zapojenie 11
   8.1. Zapojenie sieťového prívod 11
   8.2. Pripojenie diaľkového ovládača, vnútorných a vonkajších prenosových káblov 12
   8.3. Pripojenie elektrických spojov 12
   8.4. Externé špecifikácie I/O 12
   8.5. Výber statického tlaku 13
   8.6. Nastavenie adries 13
   8.7. Snímanie teploty miestnosti pomocou zabudovaného senzora v diaľkovom ovládači 13
   8.8. Nastavenie prerušovaného ovládania ventilátora 13
   8.9. Elektrické vlastnosti 13

1. Bezpečnostné opatrenia

1.1. Pred inštaláciou a elektroinštalačnými prácami

- **Pred nainštalovaním zariadenia si nezabudnite prečítať celú kapitolu „Bezpečnostné opatrenia“.**
- **V kapitole „Bezpečnostné opatrenia“ sú uvedené veľmi dôležité ustanovenia týkajúce sa bezpečnosti. Uistite sa, že ich dodržiavate.**

Symboly použité v texte

⚠ Varovanie:

Popisuje opatrenia, ktoré musia byť dodržané, aby sa predišlo nebezpečenstvu úrazu alebo ohrozenia života.

⚠ Upozornenie:

Popisuje opatrenia, ktoré musia byť dodržané, aby sa predišlo poškodeniu zariadenia.

Symboly použité v ilustráciách

⃠ : Označuje činnosť, ktorú nesmiete vykonať.

❗ : Označuje dôležitý pokyn, ktorý musíte dodržať.

⏚ : Označuje časť, ktorá musí byť uzemnená.

: Označuje, že si je potrebné dávať pozor na rotujúce časti. (Tento symbol je zobrazený na štítku hlavnej časti zariadenia.) <Farba: žltá>

: Pozor, nebezpečenstvo úrazu elektrickým prúdom. (Tento symbol je zobrazený na štítku hlavnej časti zariadenia.) <Farba: žltá>

⚠ Varovanie:

Pozorne si prečítajte štítky pripevnené na hlavnej časti zariadenia.

⚠ Varovanie:

- **O inštaláciu klimatizácie požiadajte predajcu alebo autorizovaného technika.**
  - Nesprávna inštalácia používateľom môže viesť k presakovaniu vody, úrazu elektrickým prúdom alebo požiaru.
- **Inštalujte zariadenie na mieste, ktoré unesie jeho hmotnosť.**
  - Nedostatočné upevnenie môže spôsobiť pád zariadenia a spôsobiť zranenie.
- **Na elektroinštaláciu používajte označené káble. Spojte káble bezpečne tak, aby vlastná váha káblov nepôsobila na ich koncovky.**
  - V mieste nedostatočného spojenia sa môže vytvárať teplo a spôsobiť požiar.
- **Pripravte sa na možnosť silného vetra a zemetrasenia a nainštalujte zariadenie na špecifikované miesto.**
  - Nesprávna inštalácia môže spôsobiť rozkývanie zariadenia a mať za následok zranenie.
- **Vždy používajte čistič vzduchu, zvlhčovač, elektrický ohrievač, a iné doplnky určené spoločnosťou Mitsubishi Electric.**
  - O inštaláciu doplnkov požiadajte autorizovaného technika. Nesprávna inštalácia používateľom môže viesť k presakovaniu vody, úrazu elektrickým prúdom alebo požiaru.
- **Nikdy zariadenie neopravujte. Ak si klimatizačné zariadenie vyžaduje opravu, spojte sa s predajcom.**
  - Ak je zariadenie nesprávne opravené, môže to viesť k presakovaniu vody, úrazu elektrickým prúdom alebo požiaru.
- **Nedotýkajte sa lamiel výmenníka tepla.**
  - Pri nesprávnom zaobchádzaní so zariadením sa môžete zraniť.
- **Ak narábate s týmto výrobkom, vždy používajte ochranné pomôcky.**
  Napr: rukavice, ochranu celej ruky, najmä špeciálny pracovný odev, a ochranné okuliare.
  - Pri nesprávnom zaobchádzaní so zariadením sa môžete zraniť.
- **Ak počas inštalácie uniká chladiaci plyn, vetrajte miestnosť.**
  - Ak chladiaci plyn dostane do kontaktu s plameňom, vznikajú jedovaté plyny.
- **Klimatizáciu nainštalujte podľa tohto návodu na inštaláciu.**
  - Ak je zariadenie nainštalované nesprávne, môže to viesť k presakovaniu vody, úrazu elektrickým prúdom alebo požiaru.
- **Zverte elektroinštalačné práce odborne spôsobilému elektroinštalatérovi podľa „Normy pre elektrické zariadenia“ a „Predpisov o bytových elektroinštaláciách“ a pokynov uvedených v tomto návode a vždy používajte špeciálny napájací obvod.**
  - Ak je kapacita zdroja napätia nedostatočná alebo sú elektroinštalačné práce vykonané neprávne, môže to viesť k úrazu elektrickým prúdom alebo požiaru.
- **Uchovávajte elektrické časti mimo dosahu vody (voda na umývanie atď.).**
  - V opačnom prípade môžete spôsobiť úraz elektrickým prúdom, vznietenie sa alebo dymenie.
- **Bezpečne nainštalujte vrchný kryt (panel) vonkajšej jednotky.**
  - Ak vrchný kryt (panel) nie je nainštalovaný správne, do vonkajšej jednotky sa môže dostať prach alebo voda, čo môže viesť k vzniku požiaru alebo zásahu elektrickým prúdom.
- **Nepoužívajte chladiacu zmes iného typu, než je uvedená v návodoch dodávaných s jednotkou a na výrobnom štítku.**
  - V opačnom prípade sa môže jednotka alebo rúry prasknúť, alebo môže vzniknúť explózia alebo požiar počas prevádzky, opravy alebo likvidácie jednotky.
  - Môže to znamenať aj porušenie platných zákonov.
  - Spoločnosť MITSUBISHI ELECTRIC CORPORATION nemôže byť zodpovedný za poruchy alebo nehody spôsobené použitím nesprávneho typu chladiacej zmesi.
- **Ak je klimatizácia nainštalovaná v malej miestnosti, musia byť prijaté opatrenia, aby sa predišlo prekročeniu bezpečnostného limitu koncentrácie chladiacej zmesi, ak by chladiaca zmes unikala.**
  - O primeraných opatreniach na zamedzenie prekročenia bezpečnostného limitu sa poraďte s predajcom. Ak by chladiaca zmes unikla a spôsobila prekročenie bezpečnostného limitu, môže to viesť k riziku v dôsledku nedostatku kyslíka v miestnosti.
- **Ak premiestňujete alebo znova inštalujete klimatizáciu, poraďte sa a predajcom alebo autorizovaným technikom.**
  - Ak je klimatizácia nainštalovaná nesprávne, môže to viesť k presakovaniu vody, úrazu elektrickým prúdom alebo požiaru.
- **Po ukončení inštalácie skontrolujte, či neuniká chladiaci plyn.**
  - Ak chladiaci plyn uniká v blízkosti teplovzdušného kúrenia, sporáku, rúry alebo iného zdroja tepla, môže sa vytvárať škodlivý plyn.
- **Neprestavujte a nemeňte nastavenia ochranných prvkov.**
  - Ak je tlakový spínač, teplotný spínač alebo iné ochranné zariadenie skratované alebo obsluhované neprimeraným spôsobom alebo ak používate iné súčasti, ako sú určené spoločnosťou Mitsubishi Electric, môžete spôsobiť požiar alebo výbuch.
- **O likvidácii tohto výrobku sa poraďte s predajcom.**
- **Nepoužívajte prísadu na zistenie úniku.**
- **Ak sa poškodí napájací kábel, musí ho vymenit výrobca, jeho servisnýtechnik alebo podobne kvalifikovaná osoba, aby ste sa vyhli nebezpeciu.**
- **Toto zariadenie nie je urcené na používanie osobami (vrátane detí),ktoré majú znížené fyzické, zmyslové alebo mentálne schopnosti alebonedostatok skúseností a vedomostí, ak pri obsluhe zariadenia nie súpod dohladom alebo vedením osoby zodpovednej za ich bezpecnost.**
- **Dozerajte na deti, aby ste sa uistili, že sa nehrajú so zariadením.**
- **Inštalatér a systémový odborník musia zaistit bezpecnost voci prípadnými únikmi v súlade s miestnymi predpismi alebo normami.**
  - Ak nie sú k dispozícii miestne predpisy, smerodajné sú pokyny uvedené v tomto návode.
- **Budte obzvlášť obozretní pri výbere miesta inštalácie, napr. v priestoroch suterénu atd., kde môže dôjst ku nahromadeniu chladiaceho plynu, kedže chladiaci plyn je tažší ako vzduch.**
- **Toto zariadenie je určené na použitie odborníkmi alebo vyškolenými používateľmi v dielňach, v ľahkom priemysle a na farmách, alebo na komerčné použitie neodborníkmi.**

1.2. Upozornenia pre zariadenia, ktoré používajú chladiacu zmes R410A

⚠ Upozornenie:

- **Nepoužívajte doterajšie chladiace potrubie.**
  - Stará chladiaca zmes a starý chladiaci olej v doterajšom potrubí obsahujú vysoké množstvo chlóru, ktoré môže znehodnotiť chladiaci olej novej jednotk.
- **Používajte chladiace potrubie vyrobené z medi odkysličenej fosforom C1220 (Cu-DHP) podľa normy JIS H3300 „Bezzvarové rúry a trúbky vyrobené z medi a z medenej zliatiny“. Okrem toho sa uistite, že vnútorný a vonkajší povrch rúr je čistý a bez nebezpečnej síry, oxidov, prachu/nečistoty, zvyškov z obrusovania, olejov, vlhkosti alebo akéhokoľvek iného znečistenia.**
  - Znečistenie vo vnútri chladiaceho potrubia môže spôsobiť znehodnotenie zvyškového chladiaceho oleja.
- **Potrubie, ktoré sa má použiť pri inštalácii, skladujte vo vnútri a oba konce potrubia nechajte utesnené až do okamihu spájania. (Kolená a iné spájacie časti skladujte v plastovom obale.)**
  - Ak sa prach, nečistoty alebo voda dostanú do chladiaceho cyklu, môže to viesť k znehodnoteniu oleja a problémom s kompresorom.
- **Používajte tekutú chladiacu zmes na naplnenie systému.**
  - Ak je na uzavretie systému použitá plynná chladiaca zmes, zloženie chladiacej zmesi vo valci sa zmení a môže sa znížiť výkon.
- **Nepoužívajte iné chladiace zmesi ako R410A.**
  - Ak je použitá iná chladiaca zmes (R22, atď.), chlór v chladiacej zmesi môže spôsobiť znehodnotenie chladiaceho oleja.
- **Použite vákuové čerpadlo s kontrolným ventilom spätného toku.**
  - Olej z vákuového čerpadla by mohol prúdiť späť do chladiaceho cyklu a spôsobiť znehodnotenie chladiaceho oleja.
- **Nepoužívajte nasledujúce nástroje, ktoré sú používané pri bežných chladiacich zmesiach.**
  (Potrubné meradlo, plniaca hadica, detektor unikajúceho plynu, kontrolný ventil spätného toku, podstavec na napĺňanie chladiacej zmesi, vákuové meradlo, nástroje na obnovu chladiacej zmesi.)
  - Ak sa s chladiacou zmesou R410A zmiešajú bežná chladiaca zmes a chladiaci olej, chladiaca zmes sa môže znehodnotiť.
  - Ak sa s chladiacou zmesou R410A zmieša voda, chladiaci olej sa môže znehodnotiť.
  - Keďže zmesi R410A neobsahujú chlór, detektory úniku plynu pre bežné chladiace zmesi na ne nebudú reagovať.
- **Nepoužívajte napĺňaciu fľašu.**
  - Použitie napĺňacej fľaše môže spôsobiť znehodnotenie chladiacej zmesi.
- **Buďte obzvlášť opatrný najmä pri manipulácii s týmito nástrojmi.**
  - Ak sa do chladiaceho cyklu dostane prach, nečistoty alebo voda, chladiaca zmes môže byť znehodnotená.

1.3. Pred nainštalovaním

⚠ Upozornenie:

- **Neinštalujte zariadenie na miestach, kde môže unikať horľavý plyn.**
  - Ak sa unikajúci plyn nahromadí v okolí zariadenia, môže nastať explózia.
- **Nepoužívajte klimatizáciu na miestach, kde sa nachádzajú potraviny, domáce zvieratá, rastliny, presné meracie prístroje alebo umelecké diela.**
  - Kvalita potravín, atď. sa môže znížiť.
- **Nepoužívajte klimatizáciu v špeciálnom prostredí.**
  - Olej, para, sírový dym atď. môžu podstatne znížiť výkon klimatizácie alebo poškodiť jej časti.
- **Ak inštalujete jednotku v nemocnici, komunikačných staniciach alebo podobných miestach, zabezpečte dostatočnú ochranu proti hluku.**
  - Zariadenie na menenie prúdu, vlastný generátor prúdu, vysokofrekvenčné lekárske prístroje alebo rádiokomunikačné zariadenie môže spôsobiť poruchový chod klimatizácie alebo jej nefunkčnosť. Na druhej strane, klimatizácia môže ovplyvňovať takéto zariadenia vytváraním rušenia, ktoré ovplyvňuje lekárske prístroje alebo prenos obrazu.
- **Neinštalujte jednotku na konštrukciu, ktorá môže spôsobiť unikanie.**
  - Ak vlhkosť v miestnosti prekročí 80 % alebo ak je odtoková rúra zapchatá, môže z vnútornej jednotky kvapkať kondenzát. Ak je to potrebné, vykonajte inštaláciu spoločného odtoku spolu s vonkajšou jednotkou.

1.4. Pred nainštalovaním (premiestnením) - elektroinštalácia

⚠ Upozornenie:

- **Uzemnite jednotku.**
  - Nepripájajte uzemňovací vodič na plynové alebo vodovodné rúry, bleskozvody alebo telefónne káble. Nesprávne uzemnenie môže spôsobiť úraz elektrickým prúdom.
- **Nainštalujte napájací kábel tak, aby nebol napnutý.**
  - Napnutie kábla môže spôsobiť jeho zlomenie, vytvárať teplo a spôsobiť požiar.
- **Nainštalujte požadovaný ochranný prerušovač napájania.**
  - Ak prerušovač napájania nie je nainštalovaný, môže to viesť k úrazu elektrickým prúdom.
- **Požívajte káble na prívod prúdu s dostatočnou prenosovou kapacitou a klasifikačnou triedou.**
  - Káble s nedostatočnou kapacitou môžu byť preťažené, vytvárať teplo a spôsobiť požiar.
- **Používajte iba okruhový istič a poistku s určenou kapacitou.**
  - Poistka alebo okruhový istič s vyššou kapacitou alebo železný alebo medený vodič môže spôsobiť celkové zlyhanie zariadenia alebo požiar.
- **Klimatizačné zariadenia neumývajte.**
  - Ich umývanie môže spôsobiť úraz elektrickým prúdom.
- **Dajte pozor, aby inštalačný podstavec nebol poškodený dlhým používaním.**
  - Ak poškodenie nie je odstránené, jednotka môže spôsobiť zranenie osoby alebo škodu na majetku.
- **Nainštalujte odtokové potrubie podľa tohto návodu na inštaláciu, aby ste zabezpečili správne odvodňovanie. Okolo potrubia umiestnite tepelnú izoláciu, aby sa zabránilo kondenzácii.**
  - Nesprávne odtokové potrubie môže spôsobiť presakovanie vody a poškodenie nábytku a iného majetku.
- **Pri prevážaní výrobku postupujte veľmi opatrne.**
  - Ak výrobok váži viac ako 20 kg, nemala by ho prenášať jedna osoba.
  - Niektoré výrobky používajú na balenie polypropylénové pásky. Nepoužívajte polypropylénové pásky ako spôsob prepravy. Je to nebezpečné.
  - Nedotýkajte sa lamiel výmenníka tepla. Mohli by ste si tak porezať prsty.
  - Pri preprave vonkajšej jednotky ju umiestnite do určenej polohy na podstavci jednotky. Taktiež upevnite vonkajšiu jednotku na štyroch miestach, aby sa nemohla zošmyknúť nabok.
- **Baliaci materiál bezpečne zlikvidujte.**
  - Baliaci materiál, ako sú klince a iné železné alebo drevené časti, môžu spôsobiť bodnutia alebo iné zranenia.
  - Roztrhnite a zahoďte plastové baliace vrecia tak, aby sa s nimi nemohli hrať deti. Ak sa deti hrajú s plastovými vrecami, ktoré neboli roztrhnuté, môžu sa zadusiť.

1.5. Pred začatím skúšobnej prevádzky

⚠ Upozornenie:

- **Zapnite napájanie zariadenia aspoň 12 hodín pred začatím prevádzky.**
  - Začatie prevádzky hneď po zapnutí hlavného spínača môže viesť k vážnemu poškodeniu vnútorných častí zariadenia. Nechajte spínač zapnutý počas celej doby prevádzky.
- **Nedotýkajte sa spínačov s mokrými prstami.**
  - Dotýkanie sa spínačov s mokrými prstami môže spôsobiť úraz elektrickým prúdom.
- **Nedotkajte sa chladiacich rúr počas prevádzky zariadenia a tesne po jej skončení.**
  - Počas prevádzky a tesne po jej skončení sú chladiace rúry horúce alebo studené, v závislosti od stavu chladiacej zmesi pretekajúcej cez chladiace potrubie, kompresor a iné časti chladiaceho cyklu. Pri dotyku chladiacich rúr môžete utrpieť popáleniny alebo omrzliny na rukách.
- **Nepoužívajte klimatizáciu s demontovanými panelmi alebo ochrannými prvkami.**
  - Rotujúce, horúce alebo vysokonapäťové časti môžu spôsobiť zranenia.
- **Nevypínajte zariadenie okamžite po skončení prevádzky.**
  - Pred vypnutím napájania zariadenia čakajte vždy najmenej päť minút. V opačnom prípade sa môže vyskytnúť presakovanie vody alebo iný problém.

SK

2. Príslušenstvo vnútornej jednotky

Jednotka je vybavená nasledovným príslušenstvom:

Č. dielu	Príslušenstvo	Mn.
1	Sťahovacia páska	3
2	Odtoková hadica	1
3	Podložka	8

Č. dielu	Príslušenstvo	Mn.
4	Noha	2
5	Skrutka	6

3. Výber miesta pre inštaláciu

- Vyberte miesto s pevným stabilným povrchom, ktoré udrží váhu jednotky.
- Spôsob umiestnenia jednotky na miesto inštalácie by mal byť určený pred nainštalovaním jednotky.
- Vyberte miesto, na ktorom nie je jednotka vystavená vstupujúcemu vzduchom.
- Vyberte miesto, kde nie je blokované prúdenie prichádzajúceho a odchádzajúceho vzduchu.
- Vyberte miesto, z ktorého môže byť chladiace potrubie jednoducho vyvedené von.
- Vyberte miesto, ktoré umožní, aby bol privádzaný vzduchu rozptýlený do celej miestnosti.
- Neinštalujte jednotku na mieste, kde vo väčšom množstve strieka olej alebo sa tvorí para.
- Neinštalujte jednotku na mieste, kde sa môže vytvárať, vtekať, vyskytovať sa alebo unikať horľavý plyn.
- Neinštalujte jednotku na mieste, kde sa nachádza zariadenie vytvárajúce vysokofrekvenčné vlny (napríklad zváračka pracujúca na princípe vysokofrekvenčných vĺn).
- Neinštalujte jednotku na mieste, kde je požiarny detektor umiestnený na strane prívodu vzduchu. (Požiarny detektor môže pracovať chybne kvôli prehriatemu vzduchu dodávanému počas vykurovania.)
- V prípade, že na miestach ako chemické továrne alebo nemocnice môže dôjsť k rozptýleniu špeciálnych chemických prípravkov, pred nainštalovaním jednotky je potrebné komplexné preverenie. (Plastové prvky môžu byť poškodené v závislosti od použitých chemických látok.)
- Ak je jednotka v prevádzke po dlhší čas pri zvýšenej teplote/vysokej vlhkosti (rosný bod nad 26 °C), vo vnútornej jednotke môže dochádzať ku kondenzácii vlhkosti. Pri prevádzke jednotky v tomto stave pridajte izolačný materiál (10-20 mm) na celý povrch vnútornej jednotky, aby sa predišlo kondenzácii vlhkosti.
- Nepodkladajte pod jednotku veci, ktoré by mohla poškodiť voda.
  K tvorbe kondenzátu môže dochádzať v situácii, ak sa do LEV zachytí cudzí predmet. Podľa potreby nainštalujte pod jednotku núdzovú vypúšťaciu misku.

⚠ Varovanie:
Jednotka musí byť bezpečne nainštalovaná na konštrukcii, ktorá dokáže uniesť jej váhu. Ak je jednotka nainštalovaná na nedostatočne pevnej konštrukcii, môže spadnúť, a tým spôsobiť zranen.

3.1. Zabezpečenie dostatočného miesta na inštaláciu a servis

Pre PFFY-P-VCM-E (mm)

Názov modelu	(A)	(B)
20·25·32	700	Viac ako 240
40·50	900	Viac ako 240
63	1100	Viac ako 240

[Fig. 3.1.1] (P.2)
Ⓐ Podlaha
Ⓑ Priestor na potrubia
Ⓒ Priestor na servis elektrickej časti

3.2. Kombinácia vnútorných jednotiek s vonkajšími jednotkami

Pri kombinácii vnútorných jednotiek s vonkajšími jednotkami použite návod na inštaláciu pre vonkajšie jednotky.

4. Inštalovanie jednotky

4.1. Zmontovanie jednotky

Pri inštalácii dbajte, aby bol rám jednotky dokonale rovnobežný s podlahou.
Jednotka sa môže inštalovať dvoma spôsobmi.

Inštalácia na podlahe
[Fig. 4.1.1] [Fig. 4.1.2] (P.2)
<Pohľad na jednotku zhora>
Ⓐ Noha
Ⓑ Skrutka
Ⓒ Stena

Inštalácia na stene
[Fig. 4.1.3] (P.2)
<Pohľad na jednotku spredu>
Ⓐ Podlaha

Pre PFFY-P-VCM-E (mm)

Názov modelu	(E)	(F)
20·25·32	730	756
40·50	930	956
63	1130	1156

- **Na upevnenie vnútornej jednotky na stene použite závesné skrutky.**
  [Fig. 4.1.4] (P.2)
  Ⓐ Matice (montážna dodávka)
  Ⓑ Podložky
  Ⓒ M10 závesná skrutka (montážna dodávka)
- **Keď sa jednotka inštaluje na stenu, vibrácie sa môžu prenášať do steny. Priamo na mieste urobte opatrenia proti vibráciám.**

4.2. Ťažisko a hmotnosť výrobku

[Fig. 4.2.1] (P.3)
Ⓐ Upevňovací otvor v podlahe

Pre PFFY-P-VCM-E

Názov modelu	W (mm)	L (mm)	X (mm)	Y (mm)	Z (mm)	Váha výrobku (kg)
PFFY-P20VCM-E	730	95	5	365	290	18
PFFY-P25VCM-E	730	95	5	365	290	18
PFFY-P32VCM-E	730	95	5	365	290	18,5
PFFY-P40VCM-E	930	95	5	495	300	22,5
PFFY-P50VCM-E	930	95	5	495	300	22,5
PFFY-P63VCM-E	1130	95	5	615	320	25,5

4.3. Overenie umiestnenia jednotky a upevnenie závesných skrutiek

- **Matice závesných skrutiek utiahnite tak, aby boli závesné skrutky zafixované.**
- **Zabezpečte, ťe sa odtok dá vyprázdňovať tým, ťe vodováhou overíte, či je jednotka zavesená v vodorovnej polohe.**

⚠ Upozornenie:
Nainštalujte jednotku vo vodorovnej polohe. Ak je strana s odtokovým otvorom nainštalovaná vyššie, môže začať presakovať voda.

5. Špecifikácie chladiacej rúry a odtokovej rúry

Aby sa predišlo odkvapkávaniu skondenzovanej kvapaliny, vykonajte dostatočnú izoláciu proti pretekaniu a vlhnutiu na chladiacej a odtokovej rúre.
Ak použijete beťne dostupné chladiace rúry, zaizolujte kvapalinové aj plynové rúry beťne dostupným izolačným materiálom (s tepelnou odolnosťou viac ako 100 °C a hrúbkou uvedenou niťšie).
Zaizolujte všetky vnútorné rúry tvarovanou polyetylénovou izoláciou s minimálnou hustotou 0,03 a takou hrúbkou, aká je uvedená niťšie v tabuľke.

① Vyberte hrúbku izolačného materiálu podľa veľkosti rúry.

Veľkosť rúry	Hrúbka izolačného materiálu
6,4 mm – 25,4 mm	Viac ako 10 mm
28,6 mm – 38,1 mm	Viac ako 15 mm

② Ak je jednotka použitá na najvyššom poschodí budovy v podmienkach vysokej teploty a vlhkosti, je potrebné použiť väčšiu veľkosť rúr a hrúbku izolačného materiálu, než je uvedené v predchádzajúcej tabuľke.
③ Ak máte pokyny od zákazníka, postupujte podľa nich.

5.1. Špecifikácia chladiacej rúry a odtokovej rúry

Položka \ Model		PFFY-P·VCM-E	
		20·25·32·40·50	63
Chladiaca rúra (Spájkované spojenie)	Rúra na kvapalinu	ø 6,35	ø 9,52
	Rúra na plyn	ø12,7	ø 15,88
Odtoková rúra		Vonkajší priemer ø 32	

sk

5.2. Chladiaca rúra, odtoková rúra a plniaci otvor

[Fig. 5.2.1] (P.3)

Ⓐ Chladiace potrubie (kvapalina)
Ⓑ Chladiace potrubie (plyn)
Ⓒ Otvor odtoku

6. Spájanie chladiacich rúr a odtokových rúr

6.1. Inštalácia chladiaceho potrubia

Inštalácia potrubia musí byť vykonaná v súlade s návodom na inštaláciu pre vonkajšiu jednotku aj pre riadiaci obvod BC (séria R2 so súčasným chladením aj vykurovaním).

- Riadiaci obvod (séria R2) je navrhnutý tak, aby pracoval v systéme, v ktorom je chladiaca rúra z vonkajšej jednotky vedená do riadiaceho obvodu, v ktorom sa vetví k vnútorným jednotkám.
- Čo sa týka obmedzenia dĺžky rúry a prípustného rozdielu sklonu, pozrite si návod pre vonkajšiu jednotku.
- Metóda spájania rúr je spájkované spojenie.

⚠ Upozornenie:

- **Nainštalujte chladiace potrubie pre vonkajšiu jednotku podľa nasledujúcich pokynov.**

1. Odrežte koniec potrubia vnútornej jednotky, odstráňte plyn a potom odstráňte spájkovaný uzáver.

   [Fig. 6.1.1] (P.3)

   Ⓐ Odrežte tu
   Ⓑ Odstráňte spájkovaný uzáver

2. Stiahnite tepelnú izoláciu na mieste chladiaceho potrubia, prispájkujte potrubie jednotky a vráťte izoláciu na pôvodné miesto.
   Oviňte potrubie izolačnou páskou.

Poznámka:

- **Keď spájkujetě chladiace potrubie, dbajte na to, aby ste najprv prikryli rúry jednotiek mokrou handričkou, aby sa predišlo ich spáleniu alebo zdeformovaniu teplom.**

  [Fig. 6.1.2] (P.3)

  Ⓐ Ochlaďte mokrou handričkou

- **Zvláštnu pozornosť venujte izolácii medeného potrubia, pretože za určitých podmienok môže ovinutie potrubia spôsobiť kondenzáciu namiesto toho, aby jej zabránilo.**

  [Fig. 6.1.3] (P.3)

  Ⓐ Tepelná izolácia
  Ⓑ Vytiahnite izoláciu
  Ⓒ Omotajte s navlhčenou látkou
  Ⓓ Návrat do pôvodnej pozície
  Ⓔ Zabezpečte, aby tu nebola žiadna medzera
  Ⓕ Omotajte izolačnou páskou

Upozornenia týkajúce sa chladiaceho potrubia

- **Použite neoxidujúce spájkovanie, aby ste zabezpečili, že sa do rúry nedostane žiadna cudzorodá látka alebo vlhkosť.**
- **Na povrch rozširovacieho spojenia naneste chladiaci strojový olej a utiahnite ho použitím dvojitého skrutkového kľúča.**
- **Použite kovovú svorku na upevnenie chladiacej rúry tak, aby sa zaťaženie neprenášalo na koniec rúry vnútornej jednotky. Táto kovová svorka by sa mala použiť vo vzdialenosti 50 cm od rozširovacieho spojenia vnútornej jednotky.**

⚠ Varovanie:

Nepoužívajte chladiacu zmes iného typu, než je uvedená v návodoch dodávaných s jednotkou a na výrobnom štítku.

- V opačnom prípade sa môže jednotka alebo rúry prasknúť, alebo môže vzniknúť explózia alebo požiar počas prevádzky, opravy alebo likvidácie jednotky.
- Môže to znamenať aj porušenie platných zákonov.
- Spoločnosť MITSUBISHI ELECTRIC CORPORATION nemôže byť zodpovedný za poruchy alebo nehody spôsobené použitím nesprávneho typu chladiacej zmesi.

⚠ Upozornenie:

- **Používajte chladiace potrubie vyrobené z medi odkysličenej fosforom C1220 (Cu-DHP), ktorá je špecifikovaná v norme JIS H3300 „Bezzvarové rúry a trúbky vyrobené z medi a z medenej zliatiny“. Okrem toho sa uistite, že vnútorný a vonkajší povrch rúr je čistý a bez nebezpečnej síry, oxidov, prachu/špiny, pozostatkov z obrusovania, olejov, vlhkosti alebo akéhokoľvek znečistenia.**
- **Nikdy nepoužívajte chladiace potrubie predchádzajúceho zariadenia.**
  - Veľké množstvo chlóru v bežnej chladiacej zmesi a chladiacom oleji v potrubí predchádzajúceho zariadenia spôsobí znehodnotenie novej chladiacej zmesi.
- **Potrubie, ktoré sa použije pri inštalácii, skladujte vo vnútri a oba konce potrubia nechajte utesnené, až do momentu tesne pred spájkovaním.**
  - Ak sa do chladiaceho cyklu dostane prach, špina alebo voda, olej bude znehodnotený a môže nastať porucha kompresora.
- **Na prírubové a lemové spoje naneste chladiaci olej Suniso 4GS alebo 3GS (malé množstvá). (Pre modely používajúce R22)**
- **Na prírubové a lemové spoje naneste ako chladiacu látku esterový olej, éterový olej alebo alkylbenzén (malé množstvá). (Pre modely používajúce R410A alebo R407C)**
  - Chladiaca zmes použitá v jednotke je vysoko hygroskopická (pohlcujúca vlhkosť) a zmiešava sa s vodou, čím spôsobuje zníženie kvality chladiaceho oleja.

6.2. Inštalácia odtokového potrubia

- Zabezpečte, aby bolo odtokové potrubie vedené nadol (rozstup viac než 1/100) smerom von (výtok). Nevytvárajte na ceste žiadne prekážky alebo nerovnosti. (①)
- Zabezpečte, aby akékoľvek krížne odtokové potrubie bolo kratšie ako 20 m (bez rozdielu výšky). Ak je odtokové potrubie dlhé, použite kovové svorky na zabránenie jeho vlneniu. Nikdy nepoužívajte odvzdušňovaciu rúru. V opačnom prípade môže odtok vyraziť.
- Pre odtokové potrubie použite pevnú vinyl-chloridovú rúru VP-25 (s vonkajším priemerom 32 mm).
- Pri vyústení odtokového otvoru nepoužívajte pohlcovač pachov.
- Koniec odtokového potrubia umiestnite tam, kde sa nevytvára žiaden pach.
- Koniec odtokového potrubia nezavádzajte do odpadovej rúry, v ktorej sa tvoria iónové plyny.

[Fig. 6.2.1] (P.4)

Ⓐ Spád smerom nadol 1/100 alebo viac
Ⓑ Odtoková hadica (príslušenstvo)
Ⓒ Vnútorná jednotka
Ⓓ Zberné potrubie

1. Zasuňte do odtokovú hadicu (príslušenstvo) do odtokového otvoru.
   Pri údržbe môže byť rozpojený spojovací diel medzi vnútornou jednotkou a odtokovou hadicou. Diel pripevnite pásom z príslušenstva; nemusí sa dodržať.
2. Pripojte odtokovú rúru (Vonkajší priemer ø 32 HADICA PVC, miestna dodávka).
   (Rúru pripojte lepidlom k pevné vinyl-chloridové rúre a upevnite ju páskou (malá, príslušenstvo).)
3. Odtokovú rúru (Vonkajší priemer ø 32 HADICA PVC) a adaptér (vrátane kolena) izolujte.

   [Fig. 6.2.2] (P.4)

   Ⓐ Vnútorná jednotka
   Ⓑ Sťahovacia páska (príslušenstvo)
   Ⓒ Páska na upevnenie dielu
   Ⓓ Vkladací okraj
   Ⓔ Odtoková hadica (príslušenstvo)
   Ⓕ Odtoková rúra (Vonkajší priemer ø 32 HADICA PVC, miestna dodávka)
   Ⓖ Izolačný materiál (miestna dodávka)

SK

7. Zapojenie potrubia

- Ak spájate potrubia, umiestnite medzi hlavnú časť a potrubie spojovací vývod.
- Použite nehorľavé potrubné súčiastky.
- Aby sa predišlo vytváraniu kondenzácie na prírubách potrubia prívodu a vývodu vzduchu a na potrubí vývodu vzduchu, nainštalujte dostatočnú tepelnú izoláciu.

[Fig. 7.0.1] (P.4)

Ⓐ Prívod vzduchu
Ⓑ Vzduchový filter
Ⓒ Potrubie
Ⓓ Plátené potrubie
Ⓔ Vstupné dvierka
Ⓕ Stena
Ⓖ Vývod vzduchu

- Postup pri zmene prívodu zospodu na prívod spredu.

⚠ Upozornenie:

Úroveň akustického tlaku na prednom prívode je vyššia ako hladina akustického tlaku na spodnom vstupe približne o 5 dB.

[Fig. 7.0.2] (P.4)

Ⓐ Filter
Ⓑ Predná doska
Ⓒ Kryt ventilátora

1. Vyberte vzduchový filter.
2. Vyberte spodnú dosku.
3. Nasaďte prednú dosku na spodok telesa.
4. Nasaďte vzduchový filter.

8. Elektrické zapojenie

Opatrenia týkajúce sa elektrického zapojenia

⚠ Varovanie:

Elektroinštaláciu musí vykonať odborne spôsobilý elektroinštalatér podľa „Štandardov pre inštaláciu elektrických zariadení“ a podľa dodaných návodov na inštaláciu. Tieť by mal byť pouťitý samostatné napájacie obvody. Ak je kapacita elektrického zdroja nedostatočná alebo je zle zapojený, môťe to spôsobiť nebezpečenstvo úrazu elektrickým prúdom alebo poťiaru.

1. Nainštalujete ku zdroju poistku proti porušeniu uzemnenia.
2. Zariadenie nainštalujte tak, aby ste zabránili akémukoľvek priamemu kontaktu káblov riadiaceho obvodu (diaľkové ovládače, prenosové káble) s elektrickým káblom mimo jednotky.
3. Zabezpečte, aby na žiadnom vodiči nebol voľný koniec.
4. Niektoré káble (napájací, diaľkové ovládače, prenosové káble) nad stropom môžu poškodené hlodavcami. Káble preto kvôli ochrane veďte kovovými trubkami.
5. Nikdy nepripájajte elektrický napájací kábel na vedenie pre prenosové káble. V opačnom prípade by sa káble mohli poškodiť.
6. Uistite sa, že ste pripojili riadiace káble k vnútornej jednotke, diaľkovému ovládaču a vonkajšej jednotke.
7. Jednotku uzemnite na vonkajšej časti zariadenia.
8. Vyberte riadiace káble podľa podmienok stanovených na strane ***11***.

⚠ Upozornenie:

- **Jednotku uzemnite na vonkajšej časti zariadenia. Nepripájajte uzemnenie k žiadnej rúre na plyn, vodovodnej rúre, bleskozvodu alebo telefónnemu káblu. Neúplné uzemnenie môže spôsobiť nebezpečenstvo úrazu elektrickým prúdom.**
- **Ak sa poškodí napájací kábel, musí ho vymenit výrobca, jeho servisný technik alebo podobne kvalifikovaná osoba, aby ste sa vyhli nebezpečiu.**

Špecifikácie prenosového kábla

	Prenosové káble	ME Káble diaľkového ovládača	MA Káble diaľkového ovládača
Typ kábla	Tieniaci drôt (2-jadrový) CVVS, CPEVS alebo MVVS	2-jadrový kábel s plášťom (netienený) CVV	
Priemer kábla	Viac ako 1,25 mm^2	0,3 ~ 1,25 mm^2 (0,75 ~ 1,25 mm^2)*1	0,3 ~ 1,25 mm^2 (0,75 ~ 1,25 mm^2)*1
Poznámky	Max. dĺžka: 200 m Maximálna dĺžka prenosových vedení pre centralizované ovládanie a interiérové/exteriérové prenosové vedenia (maximálna dĺžka cez interiérové jednotky): 500 m MAX Maximálna dĺžka vedenia medzi napájacou jednotkou pre prenosové vedenia (na prenosových vedeniach pre centralizované ovládanie) a každú exteriérovú jednotku a ovládač systému je 200 m.	Keď sa prekročí 10 m, použite káble s rovnakou špecifikáciou ako prenosové káble.	Max. dĺžka: 200 m

*1 Pripojené pomocou jednoduchého diaľkového ovládača.

CVVS, MVVS: Tienený riadiaci kábel s izoláciou z PVC a plášťom z PVC
CPEVS: Tienený komunikačný kábel s izoláciou z PE a plášťom z PVC
CVV: Riadiaci kábel s izoláciou z PVC a plášťom z PVC

8.1. Zapojenie sieťového prívod

- Používajte určené sieťové prívody pre vonkajšiu a vnútornú jednotku.
- Pri realizácii zapojenia a pripojenia majte na zreteli okolité podmienky (okolitá teplota, priame slnečné žiarenie, dažďová voda a pod.).
- Rozmer vodiča je minimálnou hodnotou pre kovové privádzacie vedenie. Ak napätie klesne, použite vodič, ktorého priemer je o jednu hodnotu väčší. Overte, že pokles prívodného napätia nie je väčší ako 10 %.
- Špecifické požiadavky na zapojenie musia vyhovovať miestnym nariadeniam pre zapojenie.
- Sieťové prívody pre jednotlivé zariadenia nesmú byť tenšie ako typ 245 IEC 57, 227 IEC 57, 245 IEC 53 alebo 227 IEC 53.
- Klimatizácia musí byť nainštalovaná s vypínačom s medzerou najmenej 3 mm medzi kontaktmi jednotlivých pólov.

[Fig. 8.1.1] (P.4)

Ⓐ Prerušovač uzemneného okruhu
Ⓑ Vypínač/Sieťový istič
Ⓒ Vnútorná jednotka
Ⓓ Inštalačná skrinka

Celkový pracovný prúd vnútornej jednotky	Minimálna hrúbka vodiča (mm^2)			Prerušovač uzemneného okruhu *1	Vypínač (A)		Istič pre zapojenie (A) (Prerušovač obvodu bez poistky)
	Hlavný kábel	Pobočka	Uzemnenie		Kapacita	Poistka	
F0 = 16 A alebo menej *2	1,5	1,5	1,5	20 A prúdová citlivosť *3	16	16	20
F0 = 25 A alebo menej *2	2,5	2,5	2,5	30 A prúdová citlivosť *3	25	25	30
F0 = 32 A alebo menej *2	4,0	4,0	4,0	40 A prúdová citlivosť *3	32	32	40

Platí pre IEC61000-3-3 o Maximálnej povolenej systémovej impedancii.
*1 Prerušovač uzemneného okruhu by mal podporovať prevodník.
Prerušovač uzemneného okruhu by mal spájať vypínač alebo sieťový istič.

*2 Pre F0 zvoľte vyššiu z hodnôt F1 alebo F2.
F1 = Celkový pracovný maximálny prúd vnútorných jednotiek × 1,2
F2 = {V1 × (Množstvo typu1)/C} + {V1 × (Množstvo typu2)/C} + {V1 × (Množstvo typu3)/C} + {V1 × (Množstvo iného typu)/C}

Vnútorná jednotka		V1	V2
Typ1	PLFY-VBM, PMFY-VBM, PEFY-VMS, PCFY-VKM, PKFY-VHM, PKFY-VKM, PFFY-VKM, PFFY-VCM	18,6	2,4
Typ2	PEFY-VMA	38	1,6
Typ3	PEFY-P200·250VMHS	13,8	4,8
Typ4	PEFY-P40–140VMHS-E	26,8	1,6
Iný	Iná vnútorná jednotka	0	0

C : Násobok zapínacieho prúdu pri zapínacom čase 0,01 s
Zvoľte prosím “C” zo zapínacích vlastnosti ističa.

<Príklad výpočtu “F2”>
*Podmienky PEFY-VMA × 3, C = 8 (podľa vzorovej tabuľky vpravo)
F2 = 38 × 3/8
= 14,25
→ 16 A istič (Zapínací prúd = 8 × 16 A pri 0,01s)

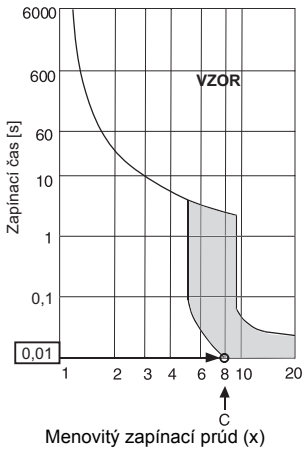

Menovitý zapínací prúd (x)
vzorová tabuľka

sk

*3 Prúdová citlivosť sa počíta pomocou nasledujúceho vzorca.
G1 = (V2 × Množstvo typu1) + (V3 × Dĺžka vodiča [km])

G1	Prúdová citlivosť
30 alebo menej	30 mA 0,1 sek. alebo menej
100 alebo menej	100 mA 0,1 sek. alebo menej

Hrúbka vodiča	V3
1,5 mm^2	48
2,5 mm^2	56
4,0 mm^2	66

⚠ Varovanie:
- **Na pripojenie je nutné používať vyšpecifikované vodiče a zabezpečiť že na miesta spojení nepôsobí externé namáhanie. Ak spojenia nie sú pevne zafixované, môže dochádzať k ohrievaniu a vzniku požiaru.**
- **Je nutné používať vhodný typ nadprúdovej ochrany so spínačom. Uvedomte si, že vznikajúci nadprúd môže obsahovať určitú časť jednosmerného prúdu.**

⚠ Upozornenie:
- **Na niektorých miestach inštalácie sa môže vyžadovať pripojenie prerušovača s uzemnením pre prevodník. Ak nie je nainštalovaný prerušovač s uzemnením, exituje nebezpečenstvo zasiahnutia elektrickým prúdom.**
- **Používajte iba istič a poistku so správnou kapacitou. Použitie poistky, vodiča alebo medeného drôtu s príliš veľkou kapacitou môže spôsobiť nebezpečenstvo poruchy alebo požiaru.**

Poznámky:
- **Toto zariadenie je určené na pripojenie k systému sieťového prívodu s maximálnou povolenou systémovou impedanciou (pozrite si IEC61000-3-3.) v bode pripojenia (hlavná skrinka sieťového prívodu) prívodu používateľa.**
- **Používateľ musí zabezpečiť, aby bolo toto zariadenie pripojené len k takému systému sieťového prívodu, ktorý vyhovuje hore uvedenej požiadavke. Ak je to potrebné, používateľ môže požiadať spoločnosť prevádzkujúcu verejnú elektrickú sieť o informácie ohľadne systémovej impedancie v bode pripojenia.**

8.2. Pripojenie diaľkového ovládača, vnútorných a vonkajších prenosových káblov

- Prepojte vnútornú jednotku TB5 a vonkajšiu jednotku TB3. (Nepolarizovaný dvojitý vodič)
  „S“ na vnútornej jednotku TB5 znamená spojenie tieneným vodičom. Technické podmienky prepojovacích káblov nájdete v návode na inštaláciu vonkajšej jednotky.
- Nainštalujte diaľkový ovládač podľa návodu dodaného spolu s diaľkovým ovládačom.
- Pripojte body „1“ a „2“ na vnútornej jednotke TB15 k diaľkovému ovládaču MA. (Nepolarizovaný dvojitý vodič)
- Pripojte body „M1“ a „M2“na vnútornej jednotku TB5 k diaľkovému ovládaču M-NET. (Nepolarizovaný dvojitý vodič)
- Pripojte najviac 10 m dlhý prenosový kábel diaľkového ovládača s jadrom 0,75 mm^2 Ak je vzdialenosť väčšia ako 10 m, použite spojovací kábel s jadrom 1,25 mm^2 .

[Fig. 8.2.1] (P.5) MA Diaľkový ovládač

[Fig. 8.2.2] (P.5) M-NET Diaľkový ovládač

Ⓐ Svorkovnica pre vnútorný prenosový kábel
Ⓑ Svorkovnica pre vonkajší prenosový kábel
Ⓒ Diaľkový ovládač

- Jednosm. prúd 9 – 13 V medzi 1 a 2 (MA diaľkový ovládač)
- Jednosm. prúd 24 – 30 V medzi M1 a M2 (M-NET diaľkový ovládač)

[Fig. 8.2.3] (P.5) MA diaľkový ovládač

[Fig. 8.2.4] (P.5) M-NET diaľkový ovládač

Ⓐ Nepolarizovaný
Ⓑ TB15
Ⓒ Diaľkový ovládač
Ⓓ TB5

- Diaľkový ovládač MA a diaľkový ovládač M-NET nemôžu byť použité súčasne ani nie sú zameniteľné.

⚠ Upozornenie:
Nainštalujte vedenie tak, aby nebolo tesné a napnuté. Napnuté vedenie sa môže porušiť, prehriať alebo prepáliť.

8.3. Pripojenie elektrických spojov

Názov modelu z návodu na obsluhu pripojeného ku krytu schránky svorkovnice porovnajte s názvom uvedeným na výkonovom štítku.

1. Odskrutkujte skrutky, ktoré pridržiavajú kryt, a kryt demontujte.
   [Fig. 8.3.1] (P.5)
   Ⓐ Skrutka pridržiavajúca kryt (3 ks)
   Ⓑ Kryt
2. Otvorte vyrazené otvory
   (Na takúto prácu odporúčame použiť skrutkovač alebo podobný nástroj.)
3. Pomocou priechodky kompenzujúcej ťahovú silu upevnite vedenie zdroja napätia k schránke svorkovnice. (Spojenie PG alebo podobné.) Pomocou obyčajnej priechodky pripojte prenosové vedenie k svorkovnici prenosového vedenia cez otvor na schránke svorkovnice.
4. Pripojte káble zdroja napájania, uzemnenia, prenosu a diaľkového ovládača. Demontáž schránky svorkovnice nie je potrebná.
   [Fig. 8.3.2] (P.5)
   Ⓐ Skrinka lôžka svoriek
   Ⓑ Vylamovací otvor
   Ⓒ Odobrať

[Tienenie spojov]

[Fig. 8.3.3] (P.5)

Ⓐ Na upevnenie kábla použite káblovú sponu.
Ⓑ Na ochranu konektora so svorkami napájacieho zdroja pred váhou kábla a vonkajšou silou použite priechodku PG.
Ⓒ Napájacie vedenie
Ⓓ Použite bežné puzdro
Ⓔ Svorkovnica napájacieho zdroja
Ⓕ Svorkovnica prenosu v interiéri
Ⓖ Svorkovnica diaľkového ovládača
Ⓗ K 1-fázovému napájaciemu zdroju
Ⓘ Prenosové vedenie 30 VDC
Ⓙ Prenosové vedenie do diaľkového ovládača, svorkovnica vnútornej jednotky jednotku a ovládača BC

5. Po ukončení inštalácie vedenia znovu skontrolujte, či spojenia nie sú uvoľnené, a na schránku svorkovnice upevnite kryt v opačnom poradí, ako ste ho demontovali.

Poznámky:
- **Pri pripájaní ku krytu schránky svorkovnice nestláčajte káble a drôty. Mohli by sa odpojiť.**
- **Pri manipulácii so schránkou svorkovnice dbajte na to, aby sa nevytiahli spojovacie články na boku schránky. Ak sa vytiahnu, nebude možná správna činnosť zariadenia.**

8.4. Externé špecifikácie I/O

⚠ Upozornenie:
1. **Vedenie by malo byť zakryté izolačnou rúrkou s doplnkovou izoláciou.**
2. **Používajte relé alebo spínače s IEC alebo ekvivalentným štandardom.**
3. **Elektrická sila medzi prístupnými časťami a riadiaci obvod by mali mať aspoň 2750 V.**

SK

8.5. Výber statického tlaku

Na výber sú štyri úrovne externého statického tlaku (0 Pa/10 Pa/40 Pa/60 Pa).
Nastavenie nastavte buď použitím spínačov na riadiacej doske (SW21-1, SW21-2, a SW21-5) alebo z obrazovky výberu funkcií na diaľkovom ovládači.

Poznámky:

- **Keď bolo z diaľkového ovládača nastavené nastavenie statického tlaku, aktuálne nastavenie a spínacie nastavenie na riadiacej doske sa nemusí zhodovať, pretože posledné nastavenie z diaľkového ovládača prepíše predchádzajúce nastavenie. Ak chcete skontrolovať posledné nastavenie statického tlaku, skontrolujte ho na diaľkovom ovládači, nie na spínači.**
- **Ak je nastavenie statického tlaku pre potrubie nižšie ako pre jednotku, ventilátor jednotky môže opakovať spúšťanie/zastavovanie a exteriérová jednotka môže ostať v zastavenom stave. Zosúlaďte nastavenia statického tlaku pre jednotku s nastaveniami potrubia.**

▸ **Ak chcete nastaviť externý statický tlak pomocou spínačov na riadiacej doske**

Externý statický tlak	SW21-1	SW21-2	SW21-5
0 Pa	OFF (VYP)	ON (ZAP)	ON (ZAP)
10 Pa	OFF (VYP)	ON (ZAP)	OFF (VYP)
40 Pa	OFF (VYP)	OFF (VYP)	OFF (VYP)
60 Pa	ON (ZAP)	OFF (VYP)	OFF (VYP)

▸ **Ak chcete nastaviť externý statický tlak z obrazovky výberu funkcií na diaľkovom ovládači**

Pri nastavovaní spínačov sa riaďte pokynmi uvedenými dolu a pokynmi uvedenými v návode diaľkového ovládača.

1. Nastavte nastavenie funkcie č. 32 (spínačové nastavenie/výber funkcie) na „2“.
2. Nastavte nastavenie funkcie č. 8 a č. 10 na vhodné hodnoty podľa externého statického tlaku.

Nastavenie externého statického tlaku	Nastavenie funkcie č.		Počiatočné nastavenie	Aktuálne nastavenie
	Č. 8	Č. 10		
0 Pa	1	2		
10 Pa	1	1	○	
40 Pa	2	1		
60 Pa	3	1		

[Dôležité upozornenie]
Ak bolo niektoré z počiatočných nastavení zmenené, zapíšte si nastavenia všetkých funkcií do stĺpca „Aktuálne nastavenie“.

8.6. Nastavenie adries

(Uistite sa, že je zariadenie vypnuté – OFF.)

[Fig. 8.6.1] (P.6)

<Vnútorný panel ovládača>

- K dispozícii sú dva typy nastavenia otočného prepínača: nastavenia adries 1 – 9 a viac ako 10, a nastavenia čísla pobočky.

  ① Ako nastaviť adres
  Príklad: Ak je adresa „3“, zostáva prepínač SW12 (pre hodnoty nad 10) v polohe „0“ a prepínač SW11(pre 1 – 9) sa nastaví na „3“.

  ② Ako nastaviť číslo pobočky SW14 (iba séria R2)
  Číslo fázy, ktoré je priradené ku každej vnútornej jednotke, je číslo portu ovládača BC, ku ktorému je vnútorná jednotka pripojená.
  Pri iných modeloch jednotiek ako R2 nechajte hodnotu nastavenú na „0“.

- Výrobné nastavenie otočných prepínačov je „0“. Tieto prepínače môžu byť použité na nastavenie adries a čísiel pobočky podľa potreby.
- Určenie adries vnútornej jednotky sa líši na základe systému v mieste inštalácie. Nastavte ich podľa technických údajov.

8.7. Snímanie teploty miestnosti pomocou zabudovaného senzora v diaľkovom ovládači

Ak chcete snímať teplotu miestnosti pomocou zabudovaného senzora, nastavte prepínač SW1-1 na kontrolnom paneli na „ON“. Nastavenie SW1-7 a SW1-8 podľa potreby umožňuje taktiež nastavenie prúdenia vzduchu, keď je teplomer ohrievania vypnutý.

Poznámka:
Ak chcete vykonať prevádzku chladenia/vyhrievania, použite zabudovaný senzor v diaľkovom ovládači alebo voliteľný diaľkový senzor.

8.8. Nastavenie prerušovaného ovládania ventilátora

Keď sa jednotka používa v prostredí s vysokou teplotou a vlhkosťou, nastavte funkciu č. 119 na hodnotu „2“.
(Predvolené nastavenie: „1“)

⚠ Upozornenie:

Po aktivovaní nastavenia môže zastavený ventilátor začať pracovať.

8.9. Elektrické vlastnosti

Symboly: MCA: Max. prúd v amp (= 1,25 x FLA) FLA: Plné zaťaženie v Amp
IFM: Vnútorný motor ventilátora Výkon: Menovitý výkon motora ventilátora

Model	Sieťový prívod			IFM	
	Volty / Hz	Rozsah +-10%	MCA (A)	Výkon (kW)	FLA (A)
PFFY-P20VCM-E	220-240V / 50Hz 220-240V / 60Hz	Max.: 264V Min.: 198V	0,59	0,096	0,47
PFFY-P25VCM-E			0,68	0,096	0,54
PFFY-P32VCM-E			0,78	0,096	0,62
PFFY-P40VCM-E			0,83	0,096	0,66
PFFY-P50VCM-E			1,05	0,096	0,84
PFFY-P63VCM-E			1,05	0,096	0,84

Ďalšie modely nájdete v technických údajoch.

MITSUBISHI ELECTRIC

AIR CONDITIONER INDOOR UNIT

MODEL

SERVICE REF.

OPERATE		<COOLING>						<HEATING>					
RATED VOLTAGE	V	220		230		240		220		230		240	
FREQUENCY	Hz	50	60	50	60	50	60	50	60	50	60	50	60
CAPACITY	kW												
RATED INPUT<INDOOR ONLY>	kW												
RATED CURRENT<INDOOR ONLY>	A												

ALLOWABLE VOLTAGE	±10%
CONTROL RATING	DC30V
FAN MOTOR	kW
REFRIGERANT	R410A
ALLOWABLE PRESSURE	4.15 MPa

WEIGHT kg

PHASE ~/N IP CODE IP20

SERIAL No.

YEAR OF MANUFACTURE

MITSUBISHI ELECTRIC CORPORATION

MITSUBISHI ELECTRIC CONSUMER PRODUCTS (THAILAND) CO., LTD.
700/406 MOO 7, TAMBON DON HUA ROH, AMPHUR MUANG, CHONBURI 20000, THAILAND
MADE IN THAILAND

2SP

This product is designed and intended for use in the residential, commercial and light-industrial environment.

The product at hand is based on the following EU regulations:

- Low Voltage Directive 2014/35/EU
- Electromagnetic Compatibility Directive 2014/30/EU
- Machinery Directive 2006/42/EC

Please be sure to put the contact address/telephone number on this manual before handing it to the customer.

MITSUBISHI ELECTRIC CORPORATION

HEAD OFFICE: TOKYO BLDG., 2-7-3, MARUNOUCHI, CHIYODA-KU, TOKYO 100-8310, JAPAN

VG79D813H01_sk