MITSUBISHI ELECTRIC

Mr.SLIM

Air-Conditioners
PCA-RP·KAQ

INSTALLATION MANUAL
FOR INSTALLER

For safe and correct use, read this manual and the outdoor unit installation manual thoroughly before installing the air-conditioner unit.

English

INSTALLATIONSHANDBUCH
FÜR INSTALLATEURE

Aus Sicherheitsgründen und zur richtigen Anwendung vor Installation der Klimaanlage die vorliegende Bedienungsanleitung und das Installationshandbuch gründlich durchlesen.

Deutsch

MANUEL D'INSTALLATION
POUR L'INSTALLATEUR

Avant d'installer le climatiseur, lire attentivement ce manuel, ainsi que le manuel d'installation de l'appareil extérieur pour une utilisation sûre et correct.

Français

INSTALLATIEHANDLEIDING
VOOR DE INSTALLATEUR

Lees deze handleiding en de installatiehandleiding van het buitenapparaat zorgvuldig door voordat u met het installeren van de airconditioner begint.

Nederlands

MANUAL DE INSTALACIÓN
PARA EL INSTALADOR

Para un uso seguro y correcto, lea detalladamente este manual de instalación antes de montar la unidad de aire acondicionado.

Español

MANUALE DI INSTALLAZIONE
PER L'INSTALLATORE

Per un uso sicuro e corretto, prima di installare il condizionatore d'aria leggere attentamente il presente manuale ed il manuale d'installazione dell'unità esterna.

Italiano

ΕΓΧΕΙΡΙΔΙΟ ΟΔΗΓΙΩΝ ΕΓΚΑΤΑΣΤΑΣΗΣ
ΓΙΑ ΑΥΤΟΝ ΠΟΥ ΚΑΝΕΙ ΤΗΝ ΕΓΚΑΤΑΣΤΑΣΗ

Για σωστή και ασφαλή χρήση, διαβάστε προσεκτικά αυτό το εγχειρίδιο, καθώς και το εγχειρίδιο εγκατάστασης της εξωτερικής μονάδας, πριν από την εγκατάσταση της μονάδας κλιματιστικού.

Ελληνικά

MANUAL DE INSTALAÇÃO
PARA O INSTALADOR

Para uma utilização segura e correcta, leia atentamente este manual e o manual de instalação da unidade exterior antes de instalar o aparelho de ar condicionado.

Português

INSTALLATIONSMANUAL
TIL INSTALLATØREN

Læs af sikkerhedshensyn denne manual samt manualen til installation af udendørsenheden grundigt, før du installerer klimaanlægget.

Dansk

INSTALLATIONSMANUAL
FÖR INSTALLATÖREN

Läs bruksanvisningen och utomhusenhetens installationshandbok noga innan luftkonditioneringen installeras så att den används på ett säkert och korrekt sätt.

Svenska

MONTAJ ELKİTABI
MONTÖR İÇİN

Emniyetli ve doğru kullanım için, klima cihazını monte etmeden önce bu kılavuzu ve dış ünite montaj kılavuzunu tamamıyla okuyun.

Türkçe

РУКОВОДСТВО ПО УСТАНОВКЕ
ДЛЯ УСТАНОВИТЕЛЯ

Для обеспечения безопасной и надлежащей эксплуатации внимательно прочтите данное руководство и руководство по установке наружного прибора перед установкой кондиционера.

Русский

Inhaltsverzeichnis

1. Sicherheitsvorkehrungen 15
2. Aufstellort 16
3. Anbringung der Innenanlage 16
4. Installation der Kältemittelrohrleitung 18
5. Verrohrung der Dränage 19
6. Elektroarbeiten 19
7. Testlauf 24
8. Funktion für einfache Wartung 27

Hinweis:
Der Teil "Verdrahtete Fernbedienung" in diesem Installationshandbuch bezieht sich ausschließlich auf die PAR-21MAA.
Wenn Sie Informationen zur PAR-30MAA benötigen, sehen Sie bitte entweder im Installationshandbuch oder im Handbuch Grundeinstellung in der Box der PAR-30MAA nach.

1. Sicherheitsvorkehrungen

- ► **Vor dem Einbau der Anlage vergewissern, daß Sie alle Informationen über "Sicherheitsvorkehrungen" gelesen haben.**
- ► **Vor dem Anschließen dieses Gerätes an das Stromnetz Ihr Stromversorgungsunternehmen informieren oder dessen Genehmigung einholen.**

⚠ **Warnung:**
Beschreibt Vorkehrungen, die beachtet werden müssen, um den Benutzer vor der Gefahr von Verletzungen oder tödlichen Unfällen zu bewahren.

⚠ **Vorsicht:**
Beschreibt Vorkehrungen, die beachtet werden müssen, damit an der Anlage keine Schäden entstehen.

Erläutern Sie dem Kunden nach Abschluß der Installationsarbeiten die "Sicherheitsvorkehrungen" sowie die Nutzung und Wartung der Anlage entsprechend den Informationen in der Bedienungsanleitung und führen Sie einen Testlauf durch, um sicherzustellen, daß die Anlage ordnungsgemäß funktioniert. Geben Sie dem Benutzer sowohl die Installations- als auch die Bedienungsanleitung zur Aufbewahrung. Diese Anleitungen sind auch den nachfolgenden Besitzern der Anlage weiterzugeben.
⏚ :Verweist auf einen Teil der Anlage, der geerdet werden muß.

⚠ **Warnung:**
Sorgfältig die auf der Hauptanlage aufgebrachten Aufschriften lesen.

⚠ **Warnung:**
- **Bitten Sie Ihren Fachhändler oder einen geprüften Fachtechniker, die Installation der Anlage vorzunehmen.**
- **Folgen Sie bei der Installation den Anweisungen in der Installationsanweisung, und verwenden Sie Werkzeuge und Rohrleitungsbestandteile, die ausdrücklich zum Einsatz desjenigen Kältemittels ausgelegt ist, das in der Aussenanlagen- Installationsanleitung spezifiziert ist.**
- **Die Anlage muß entsprechend den Anweisungen installiert werden, um die Gefahr von Schäden in Folge von Erdbeben, Stürmen oder starkem Windeinfluß zu minimieren. Eine falsch installierte Anlage kann herabfallen und dabei Verletzungen oder Sachschäden verursachen.**
- **Die Anlage muß sicher an einem Bauteil installiert werden, das das Gewicht der Anlage tragen kann.**
- **Wenn die Klimaanlage in einem kleinen Raum installiert wird, müssen Maßnahmen ergriffen werden, damit die Kältemittelkonzentration auch bei Kältemittelaustritt den Sicherheitsgrenzwert nicht überschreitet. Sollte Kältemittel austreten und der Grenzwert der Kältemittelkonzentration überschritten werden, können durch den Sauerstoffmangel im Raum Gefahren entstehen.**
- **Lüften Sie den Raum, wenn bei Betrieb Kältemittel austritt. Wenn Kältemittel mit einer Flamme in Berührung kommt, werden dabei giftige Gase freigesetzt.**
- **Alle Elektroarbeiten müssen entsprechend den örtlichen Vorschriften und den Anweisungen in dieser Anleitung von qualifizierten Fachelektrikern ausgeführt werden.**
- **Verwenden Sie zur Verdrahtung nur die angegebenen Kabel.**
- **Die Klemmleistenabdeckung der Anlage muss ordnungsgemäss angebracht sein.**
- **Verwenden Sie nur von Mitsubishi Electric zugelassenes Zubehör, und lassen Sie dieses durch Ihren Fachhändler oder eine Vertragswerkstatt einbauen.**
- **Der Benutzer darf niemals versuchen, die Anlage zu reparieren oder an einem anderen Ort aufzustellen.**
- **Prüfen Sie die Anlage nach Abschluß der Installation auf Kältemittelaustritt. Wenn Kältemittel in den Raum gelangt und mit der Flamme einer Heizung oder eines Gasherds in Berührung kommt, werden dabei giftige Gase freigesetzt.**

1.1. Vor der Installation (Umgebung)

⚠ **Vorsicht:**
- **Setzen Sie die Anlage nicht in unüblichem Umfeld ein. Wenn die Klimaanlage in Bereichen installiert ist, in denen sie Rauch, austretendem Öl (einschliesslich Maschinenöl) oder Schwefeldämpfen ausgesetzt ist, oder in Gegenden mit hohem Salzgehalt, etwa am Meer, kann dies zu erheblichen Leistungsbeeinträchtigungen und Schäden an den Geräteteilen im Inneren der Anlage zur Folge haben.**
- **Installieren Sie die Anlage nicht in Bereichen, in denen entzündliche Gase austreten, hergestellt werden, ausströmen oder sich ansammeln können. Wenn sich entzündliche Gase im Bereich der Anlage ansammeln, kann dies zu einem Brand oder einer Explosion führen.**
- **Achten Sie darauf, daß sich weder Nahrungsmittel, Pflanzen, Käfigtiere, Kunstgegenstände noch Präzisionsinstrumente im direkten Luftstrom der Innenanlage oder zu nahe der Anlage befinden, da diese durch Temperaturschwankungen oder tropfendes Wasser beschädigt werden können.**
- **Wenn die Luftfeuchtigkeit im Raum 80% überschreitet oder wenn die Ablaßleitung verstopft ist, kann Wasser von der Innenanlage tropfen. Installieren Sie die Innenanlage nicht an Stellen, an denen tropfendes Wasser Schäden verursachen kann.**
- **Bei der Installation der Anlage in Krankenhäusern oder Kommunikationseinrichtungen müssen Sie mit Lärmbelastung und elektronischen Störungen rechnen. Inverter, Haushaltsgeräte, medizinische Hochfrequenzapparate und Telekommunikationseinrichtungen können Fehlfunktionen oder den Ausfall der Klimaanlage verursachen. Die Klimaanlage kann auch medizinische Geräte in Mitleidenschaft ziehen, die medizinische Versorgung und Kommunikationseinrichtungen durch Beeinträchtigung der Bildschirmdarstellung stören.**

1.2. Vor Installation oder Transport

⚠ **Vorsicht:**
- **Lassen Sie beim Transport der Anlagen besondere Vorsicht walten. Zum Transport der Anlage sind mindestens zwei Personen nötig, da die Anlage 20 kg oder mehr wiegt. Tragen Sie die Anlage nicht an den Verpackungsbändern. Tragen Sie Schutzhandschuhe, um Verletzungen der Hände durch die Kühlrippen oder andere Teile zu vermeiden.**
- **Sorgen Sie für eine ordnungsgemäße Entsorgung der Verpackungsmaterialien. Verpackungsmaterialien wie Nägel sowie andere metallene oder hölzerne Teile können Verletzungen verursachen.**
- **Um Kondenswasserbildung zu verhindern, muss die Kühlmittelleitung isoliert werden. Wenn die Kühlmittelleitung nicht korrekt isoliert ist, bildet sich Kondenswasser.**
- **Bringen Sie Thermoisolierungen an den Rohren an, um Kondenswasserbildung zu verhindern. Wenn die Abflußleitung nicht ordnungsgemäß installiert ist, können Wasseraustritt und Beschädigungen von Decke, Fußboden, Möbeln oder anderen Gegenständen die Folge sein.**
- **Die Klimaanlage darf nicht mit Wasser gereinigt werden. Dabei kann es zu Stromschlägen kommen.**
- **Alle Konusmuttern müssen mit einem Drehmomentschlüssel entsprechend der technischen Anweisungen angezogen werden. Wenn die Muttern zu fest angezogen werden, besteht die Gefahr, dass sie nach einer gewissen Zeit brechen.**

1.3. Vor den Elektroarbeiten

⚠ **Vorsicht:**
- **Installieren Sie auf jeden Fall Leistungsschalter. Andernfalls besteht die Gefahr von Stromschlägen.**
- **Verwenden Sie für die Netzleitungen handelsübliche Kabel mit ausreichender Kapazität. Andernfalls besteht die Gefahr von Kurzschlüssen, Überhitzung oder eines Brandes.**
- **Achten Sie bei der Installation der Netzleitungen darauf, daß keine Zugspannung für die Kabel entsteht.**
- **Die Anlage muß geerdet werden. Wenn die Anlage nicht ordnungsgemäß geerdet ist, besteht die Gefahr von Stromschlägen.**
- **Verwenden Sie Leistungsschalter (Erdschlußunterbrecher, Trennschalter (+B-Sicherung) und gußgekapselte Leistungsschalter) mit der angegebenen Kapazität. Wenn die Leistungsschalterkapazität größer ist als vorgeschrieben, kann dies einen Ausfall der Klimaanlage oder einen Brand zur Folge haben.**

1.4. Vor dem Testlauf

⚠ **Vorsicht:**
- **Schalten Sie den Netzschalter mehr als 12 Stunden vor Betriebsbeginn ein. Ein Betriebsbeginn unmittelbar nach Einschalten des Netzschalters kann zu schwerwiegenden Schäden der Innenteile führen.**
- **Prüfen Sie vor Betriebsbeginn, ob alle Platten, Sicherungen und weitere Schutzvorrichtungen ordnungsgemäß installiert sind. Rotierende, heiße oder unter Hochspannung stehende Bauteile können Verletzungen verursachen.**
- **Betreiben Sie die Klimaanlage nicht ohne eingesetzten Luftfilter. Wenn der Luftfilter nicht installiert ist, besteht die Gefahr, daß sich Schmutz ansammelt und die Anlage dadurch ausfällt.**
- **Berühren Sie Schalter nicht mit nassen Händen. Dadurch besteht die Gefahr eines Stromschlags.**
- **Berühren Sie die Kältemittelrohre während des Betriebs nicht mit bloßen Händen.**
- **Nach Beendigung des Betriebs müssen mindestens fünf Minuten verstreichen, ehe der Hauptschalter ausgeschaltet wird. Andernfalls besteht die Gefahr von Wasseraustritt oder Ausfall der Anlage.**

2. Aufstellort

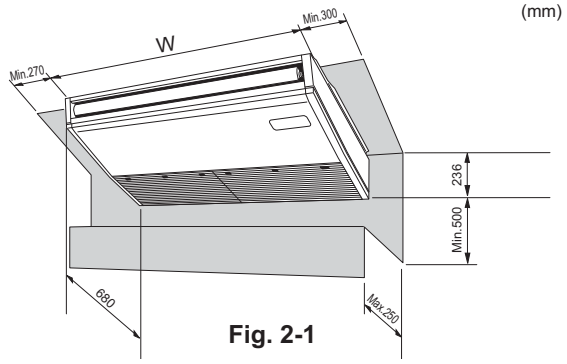

Fig. 2-1

2.1. Außenabmessungen (Innenanlage) (Fig. 2-1)

Wählen Sie einen geeigneten Aufstellort mit nachstehenden Freiräumen für Aufstellung und Wartung. (mm)

Modelle	W
RP50	960
RP60,71	1280
RP100 ,125,140	1600

⚠ Warnung:
Die Innenanlage an einer Decke montieren, die stark genug ist, um das Gewicht der Anlage zu tragen.

2.2. Außenmaße (Außenanlage)

Siehe Aussenanlagen-Installationsanleitung.

3. Anbringung der Innenanlage

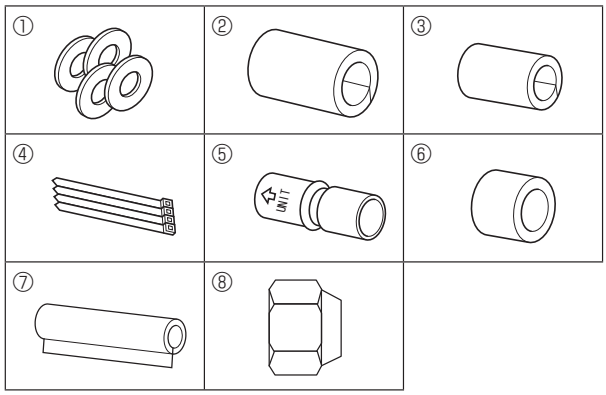

Fig. 3-1

3.1. Zubehörteile der Innenanlage prüfen (Fig. 3-1)

Die Innenanlage muß mit nachstehenden Ersatz- und Zubehörteilen (die sich im Inneren des Ansauggitters befinden) geliefert werden.

	Bezeichnung des Zubehörteils	Anzahl
①	Unterlegscheiben	4 Stck
②	Rohrabdeckung	1 Stck, große Ausführung (für Gasrohrleitung)
③	Rohrabdeckung	1 Stck, kleine Ausführung (für Flüssigkeitsrohrleitung)
④	Bänder	4 Stck
⑤	Verbindungsrohrmuffe	1 Stck gekennzeichnet mit 'UNIT'
⑥	Rohrmuffenabdeckung	1 Stck
⑦	Ablaufrohrabdeckung	1 Stck
⑧	Konusmutter	1 Stck ø6.35 (Nur RP60)

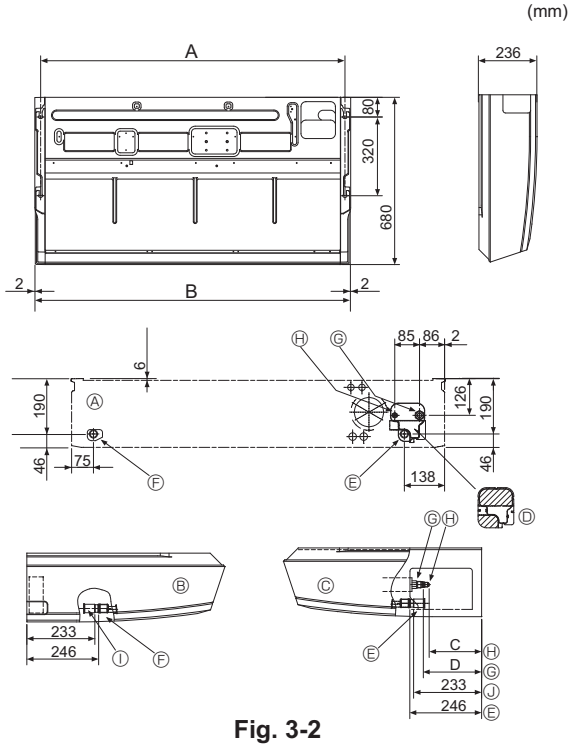

Fig. 3-2

3.2. Vorbereitung zur Aufstellung (Fig. 3-2)

3.2.1. Abstände zum Anbringen der Aufhängungsbolzen

(mm)

Modelle	A	B
RP50	917	960
RP60,71	1237	1280
RP100,125 ,140	1557	1600

3.2.2. Lage der Kältemittel- und Auslaufrohrleitung

(mm)

Modelle	C	D
RP50	184	203
RP60	179	203
RP71-140	180	200

Ⓐ Vorderer Auslaß
Ⓑ Linker Auslaß
Ⓒ Rechter Auslaß
Ⓓ Unabhängiges Teil (abnehmbar)
Ⓔ Auslaufrohrleitung rechts
Ⓕ Auslaufrohrleitung links
Ⓖ Gasrohrleitung
Ⓗ Flüssigkeitsrohrleitung
Ⓘ Gummistopfen
Ⓙ mit Verbindungsrohrmuffe ⑤

Im Fall einer hinteren Rohranordnung müssen die schattierten Bereiche des unabhängigen Teils Ⓓ entfernt werden. Dann das unabhängige Teil Ⓓ wieder an der ursprünglichen Position anbringen.
(Der Wärmetauscher kann durch Staub verstopft sein.)

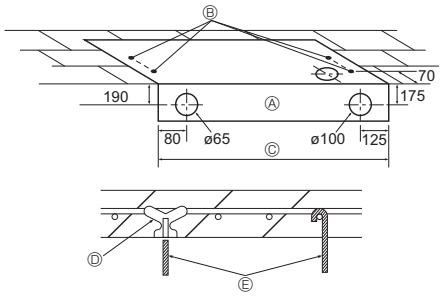

Fig. 3-3

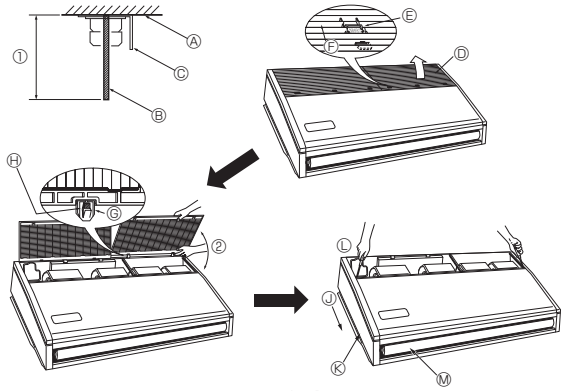

Fig. 3-4

3.2.3. Wahl der Positionen für die Aufhängebolzen und die Rohrleitung (Fig. 3-3)

Mit der zur Aufstellung vorgesehenen Papierschablone die geeigneten Positionen für die Aufhängungsbolzen und die Rohrleitung auswählen und die dafür vorgesehenen Löcher anbringen.

Ⓐ Papierschablone
Ⓑ Loch für Aufhängungsbolzen
Ⓒ Breite der Innenanlage

Aufhängungsbolzen sichern oder winklige Halteklammern oder quadratische Holzträger zur Anbringung der Bolzen verwenden.

Ⓓ Einsätze von je 100 kg bis 150 kg verwenden.
Ⓔ Aufhängebolzen W3/8 oder M10 verwenden.

3.2.4. Vorbereitung der Innenanlage (Fig. 3-4)

1. Aufhängungsbolzen anbringen. (Vor Ort W3/8 oder M10 Bolzen beschaffen).
   Den Abstand von der Decke im vorhinein festlegen (① bis zu 100 mm).
   Ⓐ Deckenfläche Ⓑ Aufhängungsbolzen Ⓒ Aufhängungsklammer
2. Ansauggitter abnehmen.
   Die Halteknöpfe des Ansauggitters (an Position 2 oder 3) nach hinten schieben, um das Ansauggitter zu öffnen.
3. Abnehmen der Seitenplatte.
   Die Halteschrauben der Seitenplatte (jeweils eine auf der rechten und der linken Seite) abnehmen, dann die Seitenplatte nach vorne schieben und abnehmen.

Ⓓ Ansauggitter
Ⓔ Halteknopf des Ansauggitters
Ⓕ Schieben
Ⓖ Klappe
Ⓗ Klappe hereindrücken und das Gitter herausziehen.
Ⓙ Die Seitenplatte nach vorne schieben.
Ⓚ Seitenplatte
Ⓛ Die Halteschrauben der Seitenplatte abnehmen.
Ⓜ Schutzvinyl der Flügelzelle entfernen.
② Gewaltsames Öffnen des Ansauggitters oder Öffnen über einen Winkel von mehr als 120° kann zur Beschädigung des Scharniers führen.

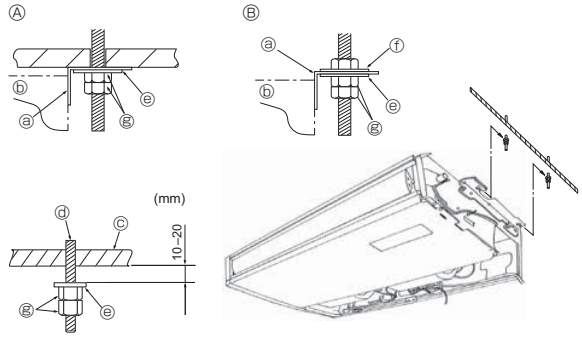

Fig. 3-5

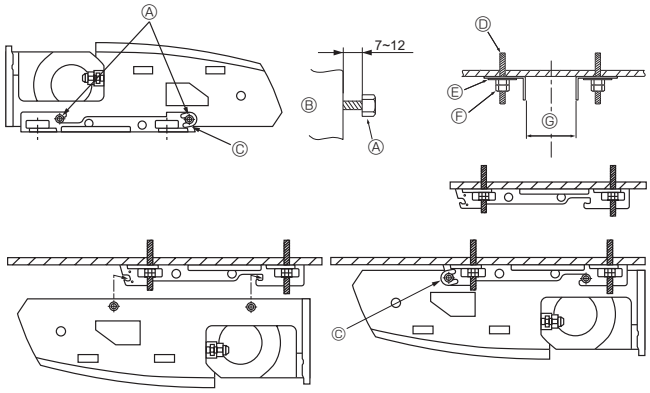

Fig. 3-6

3.3. Aufstellen der Innenanlage (Fig. 3-5)

Je nach Vorhandensein oder Nichtvorhandensein des nachstehenden Deckenmaterials die geeignete Methode zur Aufhängung anwenden.
Bei Nichtvorhandensein von Deckenmaterial

Ⓐ Bei Vorhandensein von Deckenmaterial
Ⓑ Bei Nichtvorhandensein von Deckenmaterial
ⓐ Aufhängungsklammer
ⓑ Anlage
ⓒ Decke
ⓓ Aufhängungsbolzen
ⓔ Unterlegscheibe ①
ⓕ Unterlegscheibe (vor Ort zu beschaffen, anbringen)
ⓖ Doppelmuttern

1) Direkte Aufhängung der Anlage

Aufstellungsverfahren/-abläufe

1. Die Unterlegscheibe ① (wird mit der Anlage geliefert) und die Mutter (vor Ort zu beschaffen, anbringen).
2. Die Anlage mittels der Befestigungsbolzen einsetzen (einhaken).
3. Die Mutter fest anziehen.

Die Aufstellungsbedingungen der Anlage überprüfen.

- Vergewissern, daß die Anlage zwischen der rechten und der linken Seite horizontal angeordnet ist.
- Vorderes und hinteres Ende der Aufhängungsklammer müssen horizontal sein. (Um die Dränage zu erhalten, wird das Gerät zu den Aufhängungsklammern geneigt. In der richtigen Installationsposition rutscht das Gerät von vorn nach hinten kontinuierlich abwärts.)

2) Anbringung der Aufhängungsklammer zunächst an der Decke (Fig.3-6)

Aufstellungsverfahren/-abläufe

1. Aufhängungsklammern und U-förmige Unterlegscheiben vom Gerät entfernen.
2. Die Haltebolzen der Aufhängungsklammer an der Anlage justieren.
3. Die Aufhängungsklammern an den Aufhängungsbolzen anbringen.
4. Prüfen, ob Aufhängungsklammern horizontal sind (vorne und hinten/rechts und links).
5. Die Anlage in die Aufhängungsklammern einsetzen (einhaken).
6. Spannen Sie reparierte bolzen der Aufhängungsklammern

※ Darauf achten, daß die U-förmigen Unterlegscheiben angebracht sind.

Ⓐ Haltebolzen der Aufhängungsklammer
Ⓑ Anlage
Ⓒ U-förmige Unterlegscheibe
Ⓓ Aufhängungsbolzen anbringen
Ⓔ Unterlegscheibe ①
Ⓕ Doppelmuttern

(mm)

Ⓖ	RP50	882-887
	RP60,71	1202-1207
	RP100 - 140	1522-1527

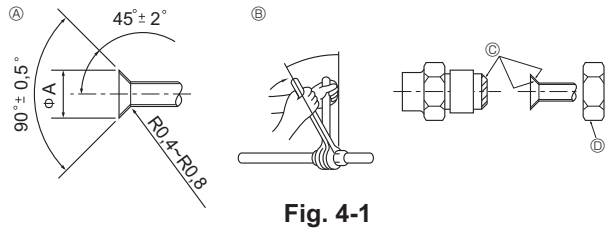

Fig. 4-1

Ⓐ Abmessungen der Aufweitungsschnitte

Kupferrohr O.D. (mm)	Aufweitungsabmessungen øA Abmessungen (mm)
ϕ6,35	8,7 - 9,1
ϕ9,52	12,8 - 13,2
ϕ12,7	16,2 - 16,6
ϕ15,88	19,3 - 19,7
ϕ19,05	23,6 - 24,0

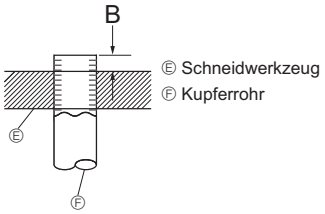

Fig. 4-2

Kupferrohr O.D. (mm)	B (mm)
	Aufweitungswerkzeug für R410A
	Kupplungsbauweise
ϕ6,35 (1/4")	0 - 0,5
ϕ9,52 (3/8")	0 - 0,5
ϕ12,7 (1/2")	0 - 0,5
ϕ15,88 (5/8")	0 - 0,5
ϕ19,05 (3/4")	0 - 0,5

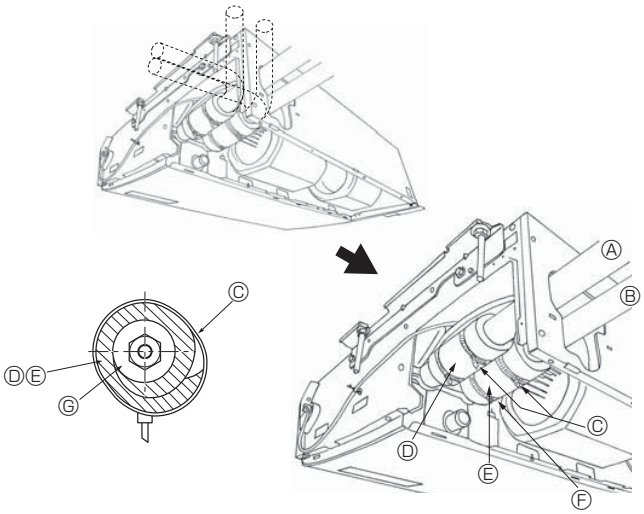

Fig. 4-3

4.1. Sicherheitsvorkehrungen

Für Geräte, die das Kältemittel R410A verwenden

- **Tragen Sie eine kleine Menge Esteröl/Ätheröl oder Alkylbenzol als Kältemittelöl auf die Konusanschlüsse auf.**
- **Verwenden Sie zur Verbindung der Kältemittelrohrleitungen für nahtlose Rohre aus Kupfer und Kupferlegierungen Kupferphosphor C1220. Verwenden Sie Kältemittelrohre mit Stärken wie in der folgenden Tabelle angegeben. Vergewissern Sie sich, daß die Rohre von innen sauber sind und keine schädlichen Verunreinigung wie Schwefelverbindungen, Oxidationsmittel, Fremdkörper oder Staub enthalten.**

⚠ Warnung:
Verwenden Sie bei der Installation oder nach einem Transport der Klimaanlage zum Füllen der Kältemittelleitungen ausschließlich das angegebene Kältemittel (R410A). Mischen Sie es nicht mit anderen Kältemitteln, und achten Sie darauf, daß keine Luft in den Leitungen verbleibt. Durch Luft in den Leitungen können Druckspitzen verursacht werden, die zu Rissen und Brüchen sowie anderen Schäden führen können.

	RP35, 50	RP60-140
Flüssigkeitsrohr	ø6,35 Stärke 0,8 mm	ø9,52 Stärke 0,8 mm
Gasrohr	ø12,7 Stärke 0,8 mm	ø15,88 Stärke 1,0 mm

- **Verwenden Sie keine dünneren Rohre als oben angegeben.**

4.2. Rohranschlüsse (Fig. 4-1)

- Wenn im Handel erhältliche Kupferrohre verwendet werden, Flüssigkeits- und Gasrohre mit im Handel erhältlichem Isoliermaterial (Hitzebeständig bis 100 °C und mehr, Stärke 12 mm oder mehr) umwickeln.
- Die in der Anlage befindlichen Teile der Ablaßrohre sollten mit Isoliermaterial aus Schaumstoff (spezifisches Gewicht 0,03 - 9 mm oder stärker) umwickelt werden.
- Vor dem Anziehen der Konusmutter eine dünne Schicht Kältemittel-Öl auf das Rohr und auf die Oberfläche des Sitzes an der Nahtstelle auftragen.
- Mit zwei Schraubenschlüsseln die Rohrleitungsanschlüsse fest anziehen.
- Die Anschlüsse der Innenanlage mit dem mitgelieferten Isoliermaterial für die Kältemittelrohrleitung isolieren. Beim Isolieren sorgfältig vorgehen.

Ⓑ Anzugsdrehmoment für die Konusmutter

Kupferrohr O.D. (mm)	Konusmutter O.D. (mm)	Anzugsdrehmoment (N·m)
ø6,35	17	14-18
ø6,35	22	34-42
ø9,52	22	34-42
ø12,7	26	49-61
ø12,7	29	68-82
ø15,88	29	68-82
ø15,88	36	100-120
ø19,05	36	100-120

Ⓒ Tragen Sie Kältemaschinenöl auf die gesamte Konusauflagefläche auf.
Ⓓ Die richtigen Konusmuttern, die zur Rohrgröße der Außenanlage passen, verwenden.

Verfügbare Rohrgröße

	RP35, 50	RP60	RP71-140
Flüssigkeitsseite	ø6,35 O	ø6,35	—
	—	ø9,52 O	ø9,52 O
Gasseite	ø12,7 O	ø15,88 O	ø15,88 O

O : Werksseitiger Konusmutteraufsatz für den Wärmetauscher

4.3. Innenanlage (Fig. 4-3)

Aufstellungsverfahren/ -abläufe

1. Die mitgelieferte Rohrabdeckung ② über die Gasrohrleitung schieben, bis sie gegen das Blech in der Anlage gedrückt wird.
2. Die mitgelieferte Rohrabdeckung ③ über die Flüssigkeitsrohrleitung schieben, bis sie gegen das Blech in der Anlage gedrückt wird.
3. Die Rohrleitungsabdeckungen ② und ③ an beiden Enden (20 mm) mit den mitgelieferten Bändern ④ abdichten.

Ⓐ Gasrohrleitung
Ⓑ Flüssigkeitsrohrleitung
Ⓒ Bänder ④
Ⓓ Rohrabdeckung ②
Ⓔ Rohrabdeckung ③
Ⓕ Die Rohrabdeckung gegen das Blech drücken.
Ⓖ Material zur Wärmeisolation der Kältemittelrohrleitung

4.4. Für Zweifach-/Dreifachkombinationen

Siehe Aussenanlagen-Installationsanleitung.

5. Verrohrung der Dränage

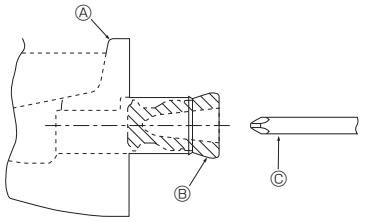

Fig. 5-1

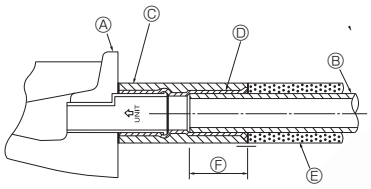

Fig. 5-2

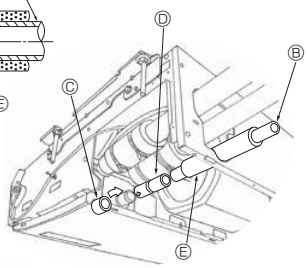

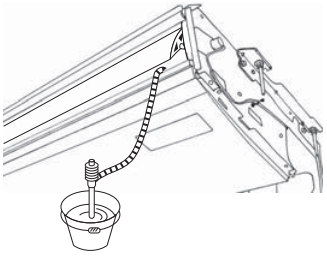

Fig. 5-3

- Vergewissern, daß in die Rohrleitung auf der linken Seite der Gummistopfen in den Auslauf rechts eingesetzt ist.(Fig. 5-1)
- VP20 (O.D.ø26 PVC Rohr) als Dränagerohr verwenden und 1/100 oder mehr Gefälle vorsehen.
- Nach Abschluß der Arbeiten vergewissern, daß ein einwandfreier Auslauf vom Ausfluß in die Auslaufrohrleitung erfolgt.
  Ⓐ Auslaufpfanne
  Ⓑ Stopfen
  Ⓒ Schraubendreher etc. tief in den Stopfen einführen.

Installationsablauf (Fig. 5-2)

1. Die mit der Anlage gelieferten Verbindungsrohrmuffen ⑤ am Auslauf der Anlage mit einem Klebemittel aus Vinyl Chlorid anbringen.
2. Die mit der Anlage gelieferten Rohrmuffenabdeckungen ⑥ an den Verbindungsrohrmuffen ⑤ befestigen.
3. Die Feldauslaufrohrleitung (VP-20) an den Verbindungsrohrmuffen ⑤ mit einem Klebemittel aus Vinyl Chlorid befestigen.
4. Die mit der Anlage gelieferten Rohrleitungsabdeckungen ⑦ (mit Klebeband) umwickeln.

   Ⓐ Auslaufpfanne
   Ⓑ Auslaufrohrleitung
   Ⓒ Rohrmuffenabdeckung ⑥
   Ⓓ Verbindungsmuffe ⑤
   Ⓔ Abdeckung der Auslaufrohrleitung ⑦
   Ⓕ Einführungslänge 37mm

5. Auf einwandfreien Auslauf überprüfen. (Fig. 5-3)

* Auslaufpfanne mit etwa 1 L Wasser vom Luftauslass füllen.

6. Elektroarbeiten

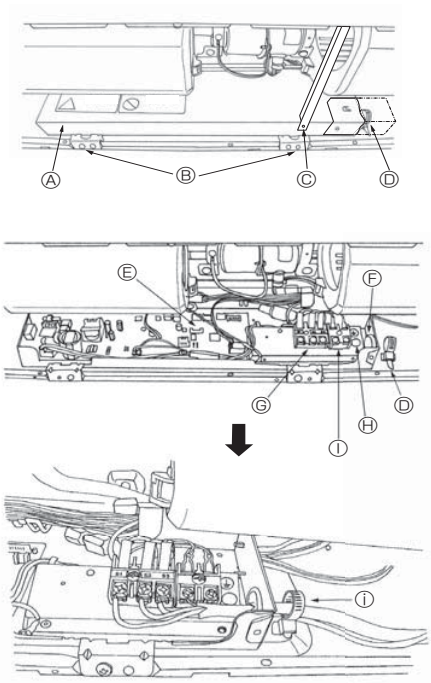

Fig. 6-1

6.1. Elektrische Verdrahtung (Fig. 6-1)

Ablauf der Verdrahtung

1. Blechschraube Ⓒ und dann Träger entfernen.
2. Die (beiden) Blechschrauben Ⓑ entfernen, dann die Abdeckung des Eletroteils Ⓐ abnehmen.
3. Die einzelnen Adern fest an den jeweiligen Anschlußklemmen anbringen.
4. Die abgenommenen Teile wieder anbringen.
5. Die Adern mit den jeweiligen Verdrahtungsklemmen auf der rechten Seite des Anschlußkastens befestigen.

Ⓐ Abdeckung
Ⓑ Stellschrauben (2 Stck.)
Ⓒ Stellschrauben (Träger)
Ⓓ Elektroklemme
Ⓔ Steuertafel
Ⓕ Eingang für Elektroleitung
Ⓖ Klemmleiste für Anschlüsse der Innen- und Außenanlagen
Ⓗ Anschluß für Erdungskabel
Ⓘ Klemmleiste für Fernbedienung
ⓘ Mit der Elektroklemme sichern.

6.1.1. Die Stromversorgung der Innenanlage von der Außenanlage

Es sind folgende Anschlussmuster verfügbar.
Die Stromversorgung der Außenanlagen erfolgt je nach Modell unterschiedlich.

1:1-System

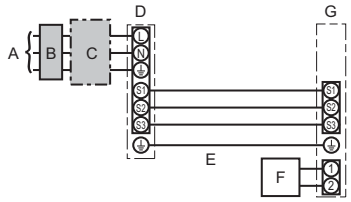

A Netzanschluss der Außenanlage
B Erdschlussunterbrecher
C Unterbrecher oder Trennschalter
D Außenanlage
E Verbindungskabel Innenanlage/Außenanlage
F Fernbedienung
G Innenanlage

* Für die Innen- und Außenanlagen neben jedem Schaltplan einen Aufkleber A, der sich bei den Bedienungsanleitungen befindet, anbringen.

System mit gleichzeitig laufenden Doppel-/Dreifach-/Vierfach-Anlagen

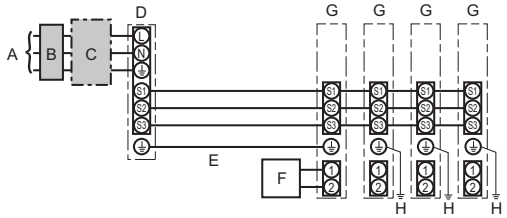

A Netzanschluss der Außenanlage
B Erdschlussunterbrecher
C Unterbrecher oder Trennschalter
D Außenanlage
E Verbindungskabel Innenanlage/Außenanlage
F Fernbedienung
G Innenanlage
H Erdungsleitung der Innenanlage

* Affix label A that is included with the manuals near each wiring diagram for the indoor and outdoor units.

Innenanlage Modell			PCA
Verdrahtung Zahl der Leitungen × Stärke (mm²)	Innenanlage-Außenanlage	*1	3 × 1,5 (polar)
	Erdungsleitung der Innen-/Außenanlage	*1	1 × Min. 1,5
	Erdungsleitung der Innenanlage		1 × Min. 1,5
	Fernbedienung-Innenanlage	*2	2 × 0,3 (Nicht polar)
Nennspannung des Stromkreises	Innenanlage (Heizung) L-N	*3	—
	Innenanlage-Außenanlage S1-S2	*3	AC 230 V
	Innenanlage-Außenanlage S2-S3	*3	DC24 V
	Fernbedienung-Innenanlage	*3	DC12 V

*1. <Für 50-140 Außenanlagen>
Max. 45 m
Wenn 2,5 mm² verwendet werden, max. 50 m
Wenn 2,5 mm² verwendet werden und S3 getrennt ist, max. 80 m
<Für 200/250 Außenanlagen>
Max. 18 m
Wenn 2,5 mm² verwendet werden, max. 30 m
Wenn 4 mm² verwendet werden und S3 getrennt ist, max. 50 m
Wenn 6 mm² verwendet werden und S3 getrennt ist, max. 80 m
*2. Das Fernbedienungszubehör ist mit einer Elektroleitung von 10 m ausgestattet. Max. 500 m
*3. Die Angaben gelten NICHT immer gegenüber der Erdleitung.
Klemme S3 hat 24 V Gleichstrom gegenüber Klemme S2. Zwischen den Klemmen S3 und S1 gibt es keine elektrische Isolierung durch den Transformator oder eine andere elektrische Vorrichtung.

Hinweise:
1. Die Größe der Elektroleitung muß den jeweiligen örtlichen und nationalen gesetzlichen Vorschriften entsprechen.
2. Als Kabel für die Stromversorgung und die Verbindung von Innen- und Außenanlage muß mindestens ein polychloropren-beschichtetes, flexibles Kabel (entsprechend 60245 IEC 57) gewählt werden.
3. Eine Erdleitung, die länger als andere Kabel ist, installieren.

6.1.2. Die Netzanschlüsse für Innenanlage/Außenanlage voneinander trennen (Nur für Anwendungen von PUHZ)

Es sind folgende Anschlussmuster verfügbar.
Die Stromversorgung der Außenanlagen erfolgt je nach Modell unterschiedlich.

1:1 System

* Der Bausatz für die Netzanschlussklemme der Innenanlage ist erforderlich.

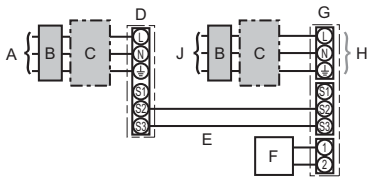

A Netzanschluss der Außenanlage
B Erdschlussunterbrecher
C Unterbrecher oder Trennschalter
D Außenanlage
E Verbindungskabel Innenanlage/Außenanlage
F Fernbedienung
G Innenanlage
H wahlweise erhältlich
J Netzanschluss der Innenanlage

* Für die Innen- und Außenanlagen neben jedem Schaltplan einen Aufkleber B, der sich bei den Bedienungsanleitungen befindet, anbringen.

System mit gleichzeitig laufenden Doppel-/Dreifach-/Vierfach-Anlagen

* Die Bausätze für die Netzanschlussklemmen der Innenanlage sind erforderlich.

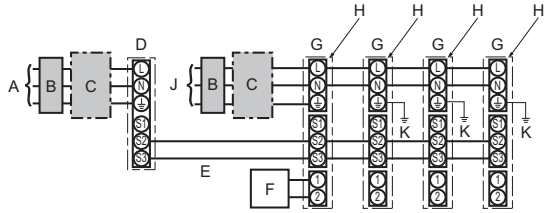

A Netzanschluss der Außenanlage
B Erdschlussunterbrecher
C Unterbrecher oder Trennschalter
D Außenanlage
E Verbindungskabel Innenanlage/Außenanlage
F Fernbedienung
G Innenanlage
H wahlweise erhältlich
J Netzanschluss der Innenanlage
K Erdungsleitung der Innenanlage

* Für die Innen- und Außenanlagen neben jedem Schaltplan einen Aufkleber B, der sich bei den Bedienungsanleitungen befindet, anbringen.

Wenn die Innen- und Außenanlagen getrennte Netzanschlüsse haben, nachstehende Tabelle beachten. Bei Verwendung des Bausatzes für die Netzanschlussklemme der Innenanlage ändern Sie bitte die Verdrahtung des Verteilerkastens der Innenanlage gemäß Abbildung rechts und die DIP-Schaltereinstellungen des Schaltkastens der Außenanlage.

	Technische Daten der Innenanlage
Bausatz für die Netzanschlussklemme der Innenanlage (wahlweise erhältlich)	Erforderlich
Änderung des Anschlusses des Steckers für den Schaltkasten der Innenanlage	Erforderlich
Neben jedem Schaltplan für die Innen- und Außenanlagen angebrachter Aufkleber	Erforderlich
Einstellungen für DIP-Schalter der Außenanlage (nur bei Verwendung von getrennten Netzanschlüssen für Innen-/Außenanlagen)	ON / OFF: 1 2 3 (SW8) SW8-3 auf ON stellen.

* Es gibt drei Arten von Aufklebern (Aufkleber A, B und C) Je nach Verdrahtungsverfahren die jeweils richtigen Aufkleber an den Anlagen anbringen.

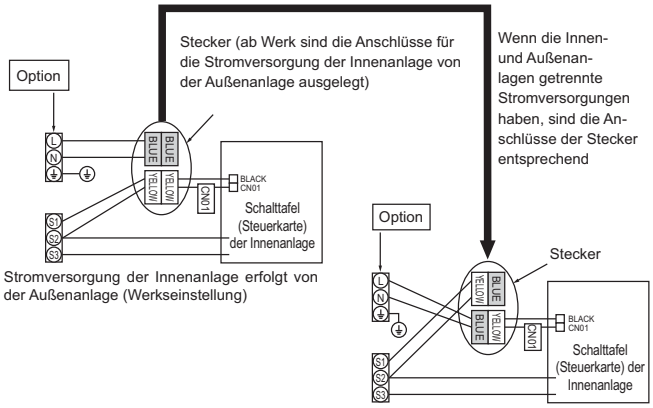

Innenanlage Modell			PCA
Stromversorgung der Innenanlage			~/N (Eine), 50 Hz, 230 V
Eingangskapazität der Innenanlage Hauptschalter (Unterbrecher)		*1	16 A
Verdrahtung Zahl der Leitungen × Stärke (mm²)	Stromversorgung der Innenanlage & Erdungsleitung		3 × Min. 1,5
	Innenanlage-Außenanlage	*2	2 × Min. 0,3
	Erdungsleitung der Innen-/Außenanlage		–
	Fernbedienung-Innenanlage	*3	2 × 0,3 (Nicht polar)
Nennspannung des Stromkreises	Innenanlage L-N	*4	AC 230 V
	Innenanlage-Außenanlage S1-S2	*4	–
	Innenanlage-Außenanlage S2-S3	*4	DC24 V
	Fernbedienung-Innenanlage	*4	DC12 V

*1. An jedem der einzelnen Pole einen Erdschlussunterbrecher (NV) mit einem Kontaktabstand von mindestens 3,0 mm einsetzen. Der Trennschalter muss eine Trennung aller stromführenden Phasenleiter der Versorgung gewährleisten.
*2. Max. 120 m
*3. Das Fernbedienungszubehör ist mit einer Elektroleitung von 10 m ausgestattet. Max. 500 m
*4. Die Angaben gelten NICHT immer gegenüber der Erdleitung.

Hinweise:
1. **Die Größe der Elektroleitung muß den jeweiligen örtlichen und nationalen gesetzlichen Vorschriften entsprechen.**
2. **Als Kabel für die Stromversorgung und die Verbindung von Innen- und Außenanlage muß mindestens ein polychloropren-beschichtetes, flexibles Kabel (entsprechend 60245 IEC 57) gewählt werden.**
3. **Eine Erdleitung, die länger als andere Kabel ist, installieren.**

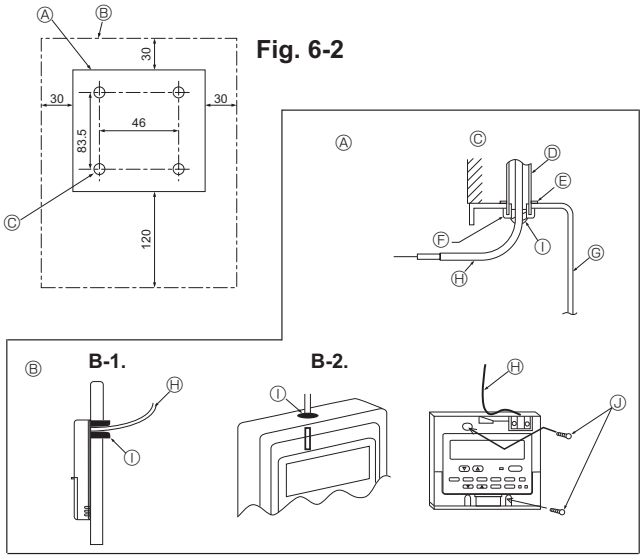

Fig. 6-2

Fig. 6-3

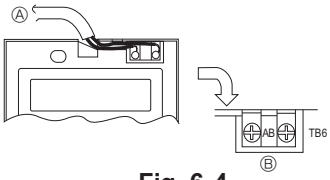

Fig. 6-4

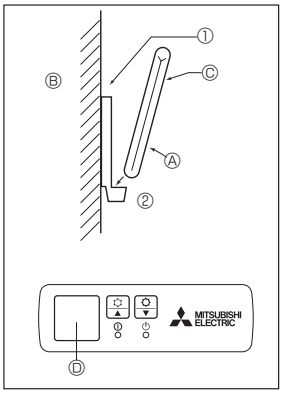

Fig. 6-5

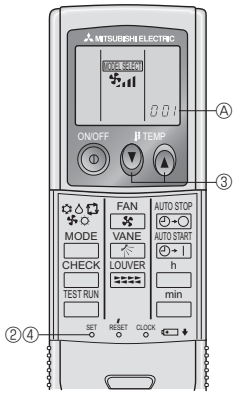

Fig. 6-6

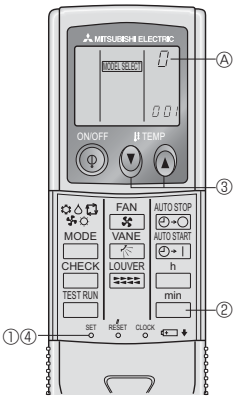

Fig. 6-7

6.2. Fernbedienung

6.2.1. Für die verdrahtete Fernbedienung

1) Installationsabläufe

(1) Aufstellungsort für Fernbedienung auswählen. (Fig. 6-2)

Die Temperaturfühler befinden sich sowohl an der Fernbedienung als auch an der Innenanlage.

▶ **Folgende Teile vor Ort beschaffen:**
Schaltkasten für zwei Teile
Dünnes Kupferleitungsrohr
Kontermuttern und Buchsen/Leitungsdurchführungen

[Fig.6-2]

Ⓐ Form der Fernbedienung
Ⓑ Erforderliche Freiräume um die Fernbedienung herum
Ⓒ Installationsteilung

(2) Den Wartungszugang des Fernbedienungskabel mit Kitt oder Dichtungsmittel abdichten, um das mögliche Eindringen von Tau, Wasser, Kakerlaken oder Würmern und Raupen zu verhindern. (Fig. 6-3)

Ⓐ Zur Installation des Schaltkasten
Ⓑ Bei Installation direkt an der Wand wie folgt vorgehen:

- Ein Loch für das Anschlußkabel der Fernbedienung durch die Wand brechen (damit das Kabel der Fernbedienung von hinten durchgeführt werden kann), dann das Loch mit Kitt abdichten.
- Das Fernbedienungskabel durch den Ausschnitt im oberen Gehäuse führen und dann die Ausschnittfuge mit Kitt abdichten.

B-1. Zur Führung des Fernbedienungskabels von der Rückseite der Steuerung
B-2. Zur Führung des Fernbedienungskabels durch die Oberseite

[Fig.6-3]

Ⓒ Wand/Mauer	Ⓕ Buchse	Ⓘ Mit Kitt abdichten
Ⓓ Rohrleitung	Ⓖ Schaltkasten	Ⓙ Holzschraube
Ⓔ Kontermutter	Ⓗ Kabel der Fernbedienung	

2) Anschlußverfahren (Fig. 6-4)

① Das Fernbedienungskabel am Klemmenblock anschließen.
Ⓐ Zu TB5 an der Innenanlage
Ⓑ TB6 (Keine Polarität)

3) Einstellung für zwei Fernbedienungen

Wenn zwei Fernbedienungen angeschlossen sind, stellen Sie eine auf “Hauptgerät” und die andere auf “Nebengerät”. Für die entsprechende Einstellung lesen Sie den Abschnitt “Funktionsauswahl” in der Bedienungsanleitung des Innengerätes.

6.2.2. Für die drahtlose Fernbedienung

1) Aufstellort

- Aufstellort der Fernbedienung darf nicht direktem Sonnenlicht ausgesetzt sein.
- Aufstellort der Fernbedienung darf nicht zu nah an Heizquellen liegen.
- Aufstellort der Fernbedienung darf keinen kalten (oder heißen) Luftströmen ausgesetzt sein.
- Aufstellort der Fernbedienung muß einfache Bedienung erlauben.
- Aufstellort der Fernbedienung muß außer Reichweite von Kindern liegen.

2) Aufstellverfahren (Fig. 6-5)

① Die Halter der Fernbedienung mit zwei Blechschrauben am gewünschten Ort anbringen.
② Die Unterseite der Fernbedienung in den Halter einsetzen.
Ⓐ Fernbedienung Ⓑ Wand Ⓒ Anzeige Ⓓ Empfänger

- Das Signal hat eine Reichweite (in gerader Linie) von etwa 7 Meter in einem Winkel von 45 Grad rechts und links der Mittellinie des Geräts.

3) Einstellung (Fig. 6-6)

① Batterien einlegen.
② SET-Taste mit einem spitzen Gegenstand drücken.
MODEL SELECT blinkt und die Modellnummer leuchtet.
③ Temp- ⊙ ⊙-Taste zum Einstellen der Modellnummer drücken.
Bei einem Fehler ist die ON/OFF ⊙ -Taste zu drücken und der Vorgang ab Schritt ③ zu wiederholen.
④ SET-Taste mit einem spitzen Gegenstand drücken.
MODEL SELECT und Modellnummer leuchten drei Sekunden lang und werden dann ausgeschaltet.

Innenanlage	Außenanlage	Ⓐ Modell-Nr.
PCA	PUH, PUHZ, SUZ	001
	PU	033

4) Zuweisung einer Fernbedienung für jede einzelne Anlage (Fig. 6-7)

Eine einzelne Anlage kann nur von der zugewiesenen Fernbedienung gesteuert werden. Sicherstellen, daß jede PC-Tafel einer Innenanlage der richtigen Zuordnungsnummer der Fernbedienung zugewiesen ist.

5) Vorgehensweise zur Einstellung der Paarnummer der drahtlosen Fernbedienung

① SET-Taste mit einem spitzen Gegenstand drücken.
Nehmen Sie diesen Schritt vor, wenn das Fernbedienungsdisplay gestoppt ist.
MODEL SELECT blinkt und die Modellnummer leuchtet.
② min-Taste zweimal kurz nacheinander drücken.
Die Nummer “0” blinkt.
③ Temp- ⊙ ⊙-Taste zum Einstellen der gewünschten Paarnummer drücken.
Bei einem Fehler ist die ON/OFF ⊙ -Taste zu drücken und der Vorgang ab Schritt ② zu wiederholen.
④ SET-Taste mit einem spitzen Gegenstand drücken.
Die gewählte Paarnummer leuchtet drei Sekunden lang und wird dann ausgeschaltet.

Ⓐ Paar-Nr der drahtlosen Fernbedienung	PC-Tafel der Innenanlage
0	Werksseitige Einstellung
1	Schnitt J41
2	Schnitt J42
3-9	Schnitt J41, J42

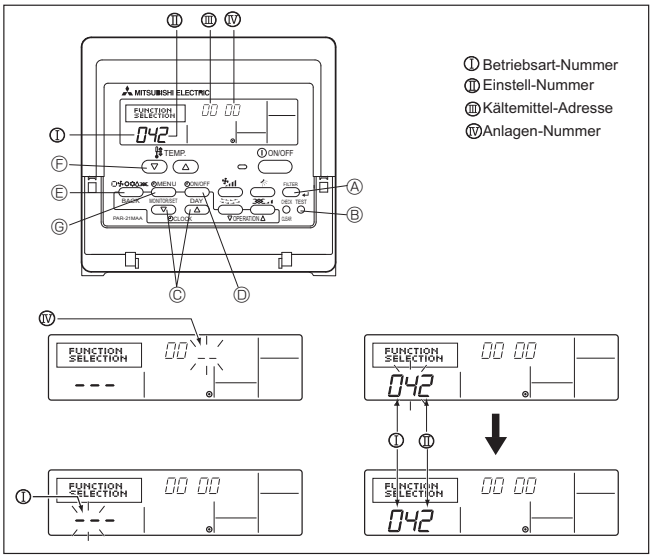

Fig. 6-8

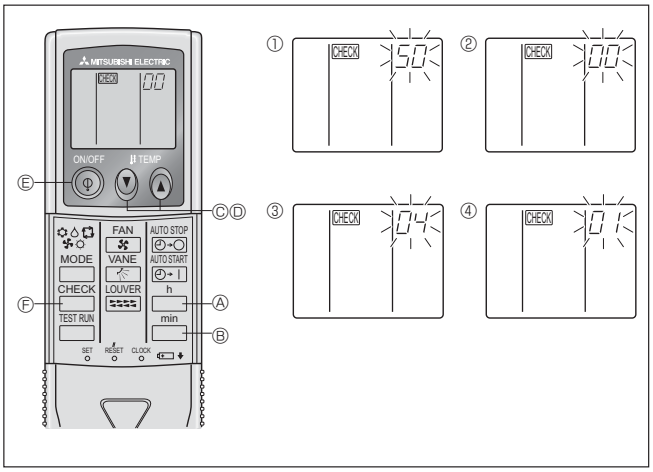

Fig. 6-9

6.3. Funktionseinstellungen

6.3.1. Funktionseinstellung an der Anlage (Wahl der Funktionen der Anlage)

1) Für die verdrahtete Fernbedienung (Fig. 6-8)

Die Netzspannungseinstellung ändern

- Dafür sorgen, daß die Netzspannungseinstellung je nach verwendeter Spannung geändert wird.

① Zum Funktionseinstellmodus gehen.
Fernbedienung ausschalten.
Die Tasten FILTER Ⓐ und TEST RUN Ⓑ gleichzeitig drücken und mindestens 2 Sekunden lang gedrückt halten. FUNCTION beginnt zu blinken.

② Mit der Taste Ⓒ die Kältemittel-Adresse (Ⅲ) auf 00 einstellen.

③ Drücken Sie Ⓓ, und [--] beginnt im Anlagennummer-Display (Ⅳ) zu blinken.

④ Setzen Sie die Anlagennummer (Ⅳ) mit der Taste Ⓒ auf 00.

⑤ Die Taste Ⓔ MODE drücken, um die Kältemittel-Adresse/Anlagennummer zu bestimmen. [--] blinkt im Modusnummer (Ⅰ) Display kurzzeitig.

⑥ Die Taste Ⓕ drücken, um die Betriebsartennummer (Ⅰ) auf 04 zu stellen.

⑦ Drücken Sie die Taste Ⓖ, und die momentan gewählte Einstellnummer (Ⅱ) beginnt zu blinken. Schalten Sie mit der Taste Ⓕ die Einstellnummer entsprechend der verwendeten Netzspannung um.

Netzspannung	240 V	: Eingestellnummer = 1
	220 V, 230 V	: Eingestellnummer = 2

⑧ PDrücken Sie die MODE-Taste Ⓔ, und die Betriebsart- und Einstellnummern (Ⅰ) und (Ⅱ) werden stetig (nicht-blinkend) angezeigt, und die vorgenommenen Einstellungen können überprüft werden.

⑨ Die Tasten FILTER Ⓐ und TEST RUN Ⓑ gleichzeitig drücken und mindestens zwei Sekunden lang gedrückt halten. Das Funktionswahlbild verschwindet kurzzeitig, und die Anzeige Klimaanlage OFF erscheint.

2) Für die drahtlose Fernbedienung (Fig. 6-9)

Die Netzspannungseinstellung ändern

- Immer die Netzspannungseinstellung je nach verwendeter Spannung ändern.

① Gehe zu der Betriebsart Funktionswahl
Die CHECK-Taste Ⓕ zweimal kurz nacheinander drücken.
(Nehmen Sie diesen Schritt vor, wenn das Fernbedienungsdisplay gestoppt ist.)
CHECK leuchtet und “00” blinkt.
Die temp- ▼ -Taste Ⓒ zur Einstellung von “50” einmal drücken. Die drahtlose Fernbedienung auf den Empfangssensor der Innenanlage richten und die h -Taste Ⓐ drücken.

② Einstellung der Anlagennummer
Die temp- ▼ Ⓒ und ▲ Ⓓ-Taste zur Einstellung der Anlagennummer “00” drücken. Die drahtlose Fernbedienung auf den Empfangssensor der Innenanlage richten und die min Taste Ⓑ drücken.

③ Eine Betriebsart wählen
04 eingeben, um die Einstellung der Versorgungspannung mit den ▼ ▲ Temp-Tasten Ⓒ und Ⓓ zu ändern. Die drahtlose Fernbedienung auf den Empfänger der Innenanlage richten und die h-Taste Ⓐ drücken.
Derzeitige Einstellungsnummer: 1 = 1 Piepton (eine Sekunde)
2 = 2 Pieptöne (je eine Sekunde)
3 = 3 Pieptöne (je eine Sekunde)

④ Wahl der Einstlelnummer
Die Temp ▼ ▲ -Tasten Ⓒ und Ⓓ benutzen, um die Einstellung der Versorgungsspannung auf 01 (240 V) zu ändern. Die drahtlose Fernbedienung auf den Sensor der Innenanlage richten und die h -Taste Ⓐ drücken.

⑤ Mehrfachfunktionen fortlaufend wählen
Schritte ③ und ④ wiederholen, um Einstellungen für Mehrfachfunktionen fortlaufend zu ändern.

⑥ Funktionswahl abschließen
Die drahtlose Fernbedienung auf den Sensor der Innenanlage richten und die ⏻ -Taste Ⓔ drücken.

Hinweis: Jede Änderung, die nach Installation oder Wartung an den Funktionseinstellungen vorgenommen wird, muss unbedingt mit einer Kennzeichnung in der Spalte “Einstellung” der Funktionstabelle vermerkt werden.

6.3.2. Funktionseinstellung auf der Fernbedienung

Siehe dazu Bedienungsanleitung der Innenanlage.

Funktionstabelle

Anlage Nr. 00 wählen

Betriebsart	Einstellungen	Betriebsart Nr.	Einstellung Nr.	Grundeinstellung	Einstellungg
Automatische Wiederherstellung nach Netzstromausfall	Nicht verfügbar	01	1		
	Verfügbar ※		2	O	
Erkennung der Innentemperatur	Betriebsdurchschnitt der Innenanlage	02	1	O	
	Einstellung durch Fernbedienung der Innenanlage		2		
	Interner Sensor der Fernbedienung		3		
LOSSNAY-Verbindung	Nicht unterstützt	03	1	O	
	Unterstützt (Innenanlage nicht mit Außen-Lufteinlaß ausgestattet)		2		
	Unterstützt (Innenanlage mit Außen-Lufteinlaß ausgestattet)		3		
Netzstrom	240 V	04	1		
	220 V, 230 V		2	O	

6. Elektroarbeiten

Anlagenummern 01 bis 03 oder alle Anlagen wählen (AL [verdrahtete Fernbedienung] / 07 [drahtlose Fernbedienung])

Betriebsart	Einstellungen	Betriebsart Nr.	Einstellung Nr.	Grundeinstellung	Einstellungg
Filterzeichen	100 Std.	07	1		
	2500 Std.		2	O	
	Keine Filterzeichenanzeige		3		
Gebläsegeschwindigkeit	Leise	08	1		
	Standard		2	O	
	Hohe Decke		3		
Auf/ab Flügelzellen-Einstellung	Keine Flügelzellen	11	1		
	Mit Flügelzellen (Einstellung des Flügelzellenwinkels ①)		2	O	
	Mit Flügelzellen (Einstellung des Flügelzellenwinkels ②)		3		

※ Wenn der Netzstrom wieder anliegt, läuft die Klimaanlage nach 3 Minuten wieder an.

7. Testlauf

7.1. Vor dem Testlauf

- ▶ **Nach Installierung, Verdrahtung und Verlegung der Rohrleitungen der In- nen- und Außenanlagen überprüfen und sicherstellen, daß kein Kältemittel ausläuft, Netzstromversorgung und Steuerleitungen nicht locker sind, Polarität nicht falsch angeordnet und keine einzelne Netzanschlußphase getrennt ist.**
- ▶ **Mit einem 500-Volt-Megohmmeter überprüfen und sicherstellen, daß der Widerstand zwischen Stromversorgungsklemmen und Erdung mindestens 1,0 MΩ beträgt.**
- ▶ **Diesen Test nicht an den Klemmen der Steuerleitungen (Niederspa nungsstromkreis) vornehmen.**

⚠ **Warnung:**

Die Klimaanlage nicht in Betrieb nehmen, wenn der Isolationswiderstand weniger als 1,0 MΩ beträgt.

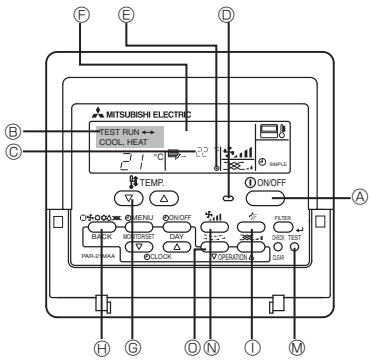

Ⓐ Taste ON/OFF
Ⓑ Testlaufanzeige
Ⓒ Temperaturanzeige der Flüssigkeitsleitung der In- nenanlage
Ⓓ Lampe ON/OFF
Ⓔ Bereitschaftsanzeige
Ⓕ Fehlercodeanzeige Anzeige der verbleibenden Testlaufzeit
Ⓖ Temperaturwahltaste
Ⓗ Betriebsartwahltaste
Ⓘ Luftrichtungstaste
Ⓜ Taste TEST
Ⓝ Gebläsegeschwindigkeitstaste
Ⓞ Jalousietaste

Fig. 7-1

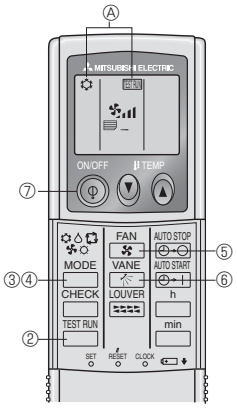

Fig. 7-2

7.2. Testlauf

Die nachstehenden 3 Verfahren sind verfügbar.

7.2.1. Verwendung der verdrahteten Fernbedienung (Fig. 7-1)

① Den Strom mindestens 12 Stunden vor dem Testlauf einschalten.
② Die [TEST]-Taste zweimal drücken. ➡ "TEST RUN"-Flüssigkristallanzeige (LCD)
③ Taste [Mode selection] (Wahl der Betriebsart) drücken und die Betriebsart Kühlen (oder Heizen) einschalten.
➡ Vergewissern, daß kalte (oder warme) Luft ausgeblasen wird.
④ Die Taste [Fan speed] (Luftgeschwindigkeit) drücken. ➡ Vergewissern, daß die Luftgeschwindigkeit eingeschaltet ist.
⑤ Die Luftrichtungs- oder die Jalousietaste drücken.
➡ Funktion des Flügels bzw. der Jalousie kontrollieren.
⑥ Den Betrieb des Gebläses der Außenanlage überprüfen.
⑦ Durch Drücken der Taste [ON/OFF] (EIN/AUS) den Testlauf freigeben. ➡ Stopp
⑧ Speichern Sie eine Telefonnummer ein.
Die Telefonnummer eines Reparaturbetriebs, Verkaufsbüros usw. kann für eine Kontaktaufnahme bei auftretenden Fehlern in die Fernbedienung eingespeichert werden. Die Telefonnummer wird angezeigt, wenn ein Fehler aufgetreten ist. Für Anweisungen für die Eingabe dieser Nummer lesen Sie die Bedienungsanleitung des Innengerätes.

7.2.2. Verwendung der drahtlosen Fernbedienung (Fig. 7-2)

① Mindestens 12 Stunden vor dem Testlauf den Netzstrom einschalten.
② Die [TEST RUN] -Taste zweimal kurz nacheinander drücken.
(Nehmen Sie diesen Schritt vor, wenn das Fernbedienungsdisplay gestoppt ist.)
Ⓐ [TEST RUN] (TESTLAUF) und die aktuelle Betriebsart werden angezeigt.
③ [MODE] (❄ ♨ ✤ ☼ ⟲) -Taste drücken, um COOL (Kühlen) ❄-Betrieb zu aktivieren. Dann prüfen, ob Kaltluft aus der Anlage geblasen wird.
④ [MODE] (❄ ♨ ✤ ☼ ⟲) -Taste drücken, um HEAT (Heizung) ☼ zu aktivieren. Dann prüfen, ob Warmluft aus der Anlage geblasen wird.
⑤ Die [FAN] -Taste (Gebläse) drücken und überprüfen ob sich die Gebläsedrehzahl ändert.
⑥ [VANE] (gebläseflügel)-Taste drücken und prüfen, ob die automatische Gebläse-flügel- Funktion einwandfrei arbeitet.
⑦ ON/OFF (netzstrom EIN/AUS)-Taste drücken, um Probelauf zu beenden.

Hinweis:
- **Bei Ausführung der Schritte ② bis ⑦ die Fernbedienung auf das Empfang-steil der Innenanlage richten.**
- **Der TESTLAUF kann nicht in den Betriebsarten FAN, DRY oder AUTO durchgeführt werden.**

7.2.3. SW4 in der Außenanlage verwenden

Siehe Aussenanlagen-Installationsanleitung.

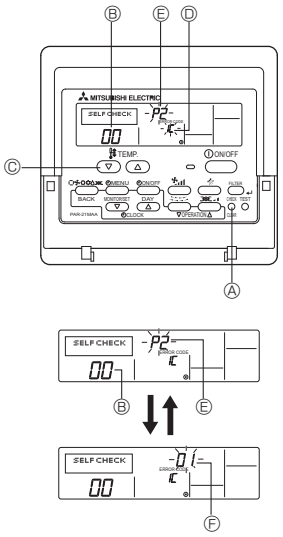

Fig. 7-3

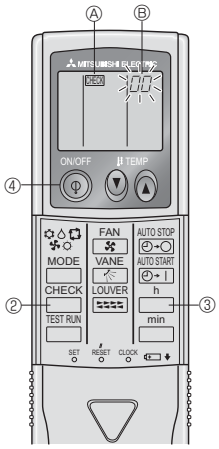

Fig. 7-4

7.3. Selbsttest

7.3.1. Für die verdrahtete Fernbedienung (Fig. 7-3)

① Den Netzstrom einschalten.

② Die [CHECK] (PRÜFEN)-Taste zweimal drücken

③ Bei Verwendung der System-Steuerung mit der [TEMP]-Taste die Kältemittelladresse einstellen.

④ Zum Ausschalten der Selbstprüfung die [ON/OFF] (EIN/AUS)-Taste drücken.

Ⓐ CHECK(PRÜFEN)-Taste

Ⓑ Kältemitteladdresse

Ⓒ TEMP-Taste

Ⓓ IC: Innenanlage
OC: Außenanlage

Ⓔ Check-Code

Ⓕ Adresse der Anlage

7.3.2. Für die drahtlose Fernbedienung (Fig. 7-4)

① Den Netzstrom einschalten.

② Die CHECK (PRÜFEN)-Taste zweimal drücken
(Nehmen Sie diesen Schritt vor, wenn das Fernbedienungsdisplay gestoppt ist.)

Ⓐ CHECK (PRÜFEN) leuchtet.

Ⓑ “00” beginnt zu blinken.

③ Die Fernbedienung auf das Empfangsteil des Gerätes richten und die Taste h drükken. Der Prüfcode wird durch die Anzahl der Tonsignale des Summers aus dem Empfangsbereich und die Anzahl der Blinkvorgänge der Betriebslampe angezeigt.

④ ON/OFF (netzstrom EIN/AUS)-Taste drücken, um Selbsttest zu beenden.

• Beachten Sie die folgenden Tabellen für Näheres zu den Prüf-Codes. (Drahtlose Fernbedienung)

[Ausgabemuster A]

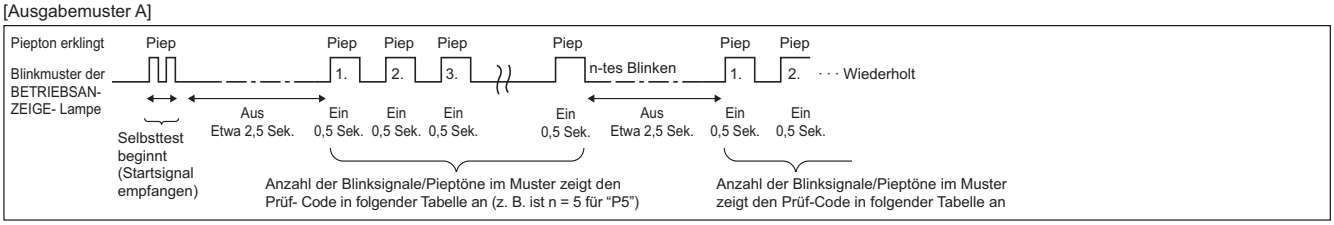

[Ausgabemuster B]

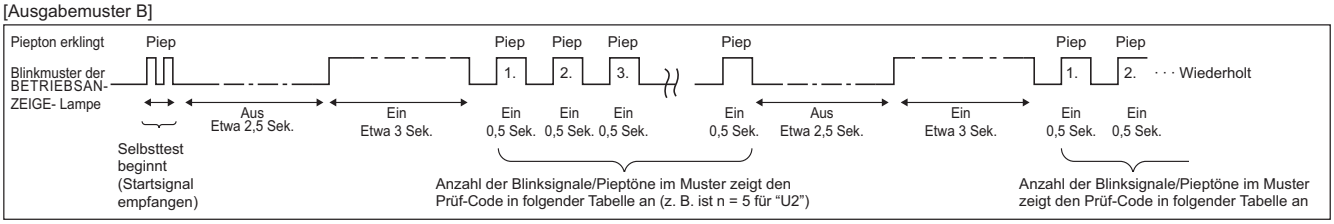

[Ausgabemuster A] Fehler erkannt am Innengerät

Drahtlose Fernbedienung	Verdrahtete Fernbedienung	Symptom	Bemerkung
Piepton erklingt/BETRIEBSAN-ZEIGE- Lampe blinkt (Anzahl von Malen)	Prüf-Code		
1	P1	Fehler Lufteinlassensor	
2	P2	Fehler Rohrsystemsensor (TH2)	
	P9	Fehler Rohrsystemsensor (TH5)	
3	E6, E7	Kommunikationsfehler zwischen Innen-/Außengerät	
4	P4	Schwimmerschalterstecker getrennt	
5	P5	Fehler Drainagepumpe	
	PA	Erzw. Kompressor AUS (Wassereindringprüfung)	
6	P6	Betrieb bei Vereisungs-/Überhitzungsschutz	
7	EE	Kommunikationsfehler zwischen Innen- und Außengeräten	
8	P8	Fehler Rohrtemperatur	
9	E4	Fehler bei Empfang des Fernbedienungssignals	
10	—	—	
11	—	—	
12	Fb	Fehler im Steuersystem des Innengeräts (Fehler im Speicher usw.)	
Kein Geräusch	E0, E3	Fehler in der Fernbedienungsübertragung	
Kein Geräusch	E1, E2	Fehler in der Schalttafel der Fernbedienung	
Kein Geräusch	– – – –	Keine Entsprechung	

[Ausgabemuster B] Fehler erkannt an anderen Geräten als dem Innengerät (Außengerät usw.)

Drahtlose Fernbedienung	Verdrahtete Fernbedienung	Symptom	Bemerkung
Piepton erklingt/BETRIEBSAN-ZEIGE- Lampe blinkt (Anzahl von Malen)	Prüf-Code		
1	E9	Kommunikationsfehler zwischen Innen-/Außengerät (Übertragungsfehler) (Außengerät)	Näheres erfahren Sie durch das LED-Display der Steuerplatine des Außengerätes.
2	UP	Kompressorunterbrechung wg. Überlaststrom	
3	U3, U4	Offener/Kurzgeschlossener Kontakt der Thermistoren des Außengeräts	
4	UF	Kompressorunterbrechung wg. Überlaststrom (bei verriegeltem Kompressor)	
5	U2	Anormal hohe Entladetemperatur/49C-Betrieb/nicht genügend Kühlmittel	
6	U1, Ud	Anormal hoher Druck (63H-Betrieb)/Betrieb bei Überhitzungsschutz	
7	U5	Anormale Temperatur des Kühlkörpers	
8	U8	Sicherheitsstop des Lüfters des Außengerätes	
9	U6	Kompressorunterbrechung wg. Überlaststrom/Abnormität im Stromversorgungsmodul	
10	U7	Abnormität der Überhitzung aufgrund geringer Entladetemperatur	
11	U9, UH	Abnormität einer Überspannung oder Kurzschluß und anormales Synchronsignal zum Hauptkreis/Fehler Stromsensor	
12	—	—	
13	—	—	
14	Sonstige	Andere Fehler (bitte lesen Sie in der Technischen Anleitung für das Außengerät nach.)	

***1 Wenn der Piepton (nach den ersten beiden Pieptönen zur Bestätigung des Empfangs des Startsignals für den Selbsttest) nicht nochmals erklingt, und wenn die BETRIEBSANZEIGELampe nicht aufleuchtet, gibt es keine Fehleraufzeichnungen.**

***2 Wenn der Piepton (nach den ersten beiden Pieptönen zur Bestätigung des Empfangs des Startsignals für den Selbsttest) dreimal nacheinander "Piep, Piep, Piep" (0,4 + 0,4 + 0,4 Sek.) ertönt, ist die angegebene Kühlmitteladresse falsch.**

- Bei der drahtlosen Fernbedienung
  Dauersignalton von der Empfangseinheit der Innenanlage.
  Blinken der Betriebsanzeige
- Bei der verdrahteten Fernbedienung
  Überprüfen Sie den auf dem LCD angezeigten Code.

- Wenn das Gerät nach dem obigen Probelauf nicht richtig betrieben werden kann, siehe folgende Tabelle zum Beheben der Ursache.

Symptom			Ursache
Verdrahtete Fernbedienung		LED 1, 2 (Leiterplatte in Außenaggregat)	
PLEASE WAIT	Für etwa 2 Minuten nach dem Einschalten.	LED 1 und 2 leuchten auf, dann LED 2 wird ausgeschaltet, nur LED 1 leuchtet. (Korrekter Betrieb)	•Für etwa 2 Minuten nach dem Einschalten ist der Betrieb der Fernbedienung aufgrund des Anlagenstarts nicht möglich. (Korrekter Betrieb)
PLEASE WAIT →Fehlercode	Wenn etwa 2 Minuten nach dem Einschalten vergangen sind.	Nur LED 1 leuchtet. → LED 1 und 2 blinken.	•Der Steckverbinder für das Schutzgerät des Außenaggregats ist nicht angeschlossen. • Phasenverkehrt oder offene Phasenverdrahtung für Betriebsstrom- Klemmenblock (L1, L2, L3)
Auf dem Display erscheinen keine Meldungen, auch wenn das Gerät eingeschaltet ist (Betriebsanzeige leuchtet nicht).		Nur LED 1 leuchtet. → LED 1 blinkt zweimal, LED 2 blinkt einmal.	• Falsche Verdrahtung zwischen Innen- und Außenaggregat (falsche Polung von S1, S2, S3) •Kurzschluß des Fernbedienungskabels

Bei der drahtlosen Fernbedienung im obigen Betriebszustand treten folgende Erscheinungen auf.
- Keine Signale von der Fernbedienung werden akzeptiert.
- BETRIEBSANZEIGE-Lämpchen blinkt.
- Der Signaltongeber gibt einen kurzer Piepton aus.

Hinweis:
Für etwa 30 Sekunden nach Beenden der Funktionswahl ist der Betrieb nicht möglich. (Korrekter Betrieb)

Eine Beschreibung jeder LED (LED 1, 2, 3), die mit der Steuerung der Innenanlage geliefert wurde, findet sich in der nachstehenden Tabelle.

LED 1 (Betriebsstrom für Mikrocomputer)	Zeigt an, ob Steuerstrom anliegt. Sicherstellen, daß die LED immer leuchtet.
LED 2 (Betriebsstrom für Fernbedienung)	Zeigt an, ob Strom an der Fernbedienung anliegt. Diese LED leuchtet nur bei einem Innenaggregat, daß an das Außenaggregat mit der Kältemitteladresse "0" angeschlossen ist.
LED 3 (Kommunikation zwischen Innenaggregat und Außenaggregat)	Zeigt den Zustand der Kommunikation zwischen Innenaggregaten und Außenaggregaten an. Sicherstellen, daß diese LED immer blinkt.

8. Funktion für einfache Wartung (nur für PUHZ-(H)RP-Anwendung)

Anzeigebeispiel (Komp. Ablasstemperatur 64 °C)

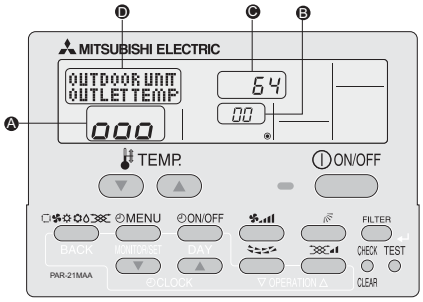

Im Wartungsmodus können Sie viele Arten von Wartungsdaten auf der Fernbedienung, wie etwa Temperatur des Wärmetauschers und Stromverbrauch des Kompressors für die Innen- und Außenanlagen, anzeigen.
Diese Funktion kann unabhängig davon genutzt werden, ob die Klimaanlage läuft oder nicht.
Während des Betriebs der Klimaanlage können die Daten sowohl im Normalbetrieb als auch im konstanten Betrieb des Wartungsmodus überprüft werden.

* Diese Funktion kann im Testlauf nicht genutzt werden.
* Die Verfügbarkeit dieser Funktion ist abhängig von der angeschlossenen Außenanlage.
  Bitte Prospekte beachten.

Betriebsabläufe im Wartungsmodus

(1) Zur Aktivierung des Wartungsmodus die Taste (TEST) 3 Sekunden lang drücken.
Anzeige Ⓐ MAINTENANCE

(1) Die TEMP drücken. Tasten (▽) (△) zur Einstellung der Kältemitteladresse.
Anzeige Ⓑ 00 ↔ 01 ····· 15

(3) Wählen Sie die Daten, die Sie anzeigen möchten.

Kompressor-informationen (MENU)	Summierte Betriebszeit	ON/OFF (EIN/AUS) Zahl	Betriebs-strom
Anzeige Ⓐ	COMP ON x10 HOURS	COMP ON x100 TIMES	COMP ON CURRENT (A)
Außenanlage-informationen (ON/OFF)	Temperatur des Wärmetauschers	Komp. Ablasstemperatur	Temperatur der Außenumgebung
Anzeige Ⓐ	OUTDOOR UNIT H-EXC. TEMP	OUTDOOR UNIT OUTLET TEMP	OUTDOOR UNIT OUTDOOR TEMP
Innenanlage-informationen	Innenraum-temperatur	Temperatur des Wärmetauschers	Betriebszeit des Filters
Anzeige Ⓐ	INDOOR UNIT INLET TEMP	INDOOR UNIT H-EXC. TEMP	INDOOR UNIT FILTER USE H

* Die angezeigte Betriebszeit des Filters gibt die Zahl der Stunden an, die der Filter seit seinem Wiedereinsetzen genutzt wurde.

(4) Die Taste (FILTER) drücken.

(5) Die Daten werden in Ⓒ angezeigt. (Beispiel für die Anzeige der Temperatur des Luftstroms)
Anzeige Ⓒ Blinken -- -- (Auf Reaktion warten) → Etwa 10 Sek. → 64 (64℃)

* Zur Prüfung eines weiteren Datums Schritte (2) bis (5) wiederholen.

(6) Zum Ausschalten des Wartungsmodus die Taste (TEST) drei Sekunden lang drükken oder die Taste (ON/OFF) drücken.

Konstanter Betrieb
Im Wartungsmodus kann die Betriebshäufigkeit festgelegt und der Betrieb konstant gehalten werden. Wenn die Klimaanlage ausgeschaltet ist, diese Betriebsart mit folgendem Verfahren starten.

Zur Wahl der Betriebsart die Taste (MODE) drücken.

	Konstanter Kühlbetrieb	Konstanter Heizbetrieb	Abbruch des konstanten Betriebs
Anzeige Ⓐ	COOL STABLE MODE	HEAT STABLE MODE	STABLE MODE CANCEL

Die Taste (FILTER) drücken.

Warten auf konstanten Betrieb
Anzeige Ⓓ → 0 → 00 → 000 → 10-20 Min. → Konstanter Betrieb 000

* Beim Warten auf den konstanten Betrieb können Sie mit den Schritten (3) bis (5) die Daten des Betriebsablaufs des Wartungsmodus überprüfen.

This product is designed and intended for use in the residential, commercial and light-industrial environment.

The product at hand is based on the following EU regulations:

- Low Voltage Directive 2006/95/ EC
- Electromagnetic Compatibility Directive 2004/108/EC

Please be sure to put the contact address/telephone number on this manual before handing it to the customer.

MITSUBISHI ELECTRIC CORPORATION

HEAD OFFICE: TOKYO BLDG., 2-7-3, MARUNOUCHI, CHIYODA-KU, TOKYO 100-8310, JAPAN
Authorized representative in EU: MITSUBISHI ELECTRIC EUROPE B.V.
HARMAN HOUSE, 1 GEORGE STREET, UXBRIDGE, MIDDLESEX UB8 1QQ, U.K.

RG79D720H01

Printed in Japan