MITSUBISHI ELECTRIC

Air to Water Heat Pump
PUHZ-W · HA
PUHZ-HW · HA

INSTALLATION MANUAL
FOR INSTALLER

For safe and correct use, read this manual as well as the indoor unit installation manual thoroughly before installing the unit.

English

INSTALLATIONSHANDBUCH
FÜR INSTALLATEURE

Aus Sicherheitsgründen und zur richtigen Verwendung vor der Installation die vorliegende Bedienungsanleitung und die Installationsanleitung der Innenanlage gründlich durchlesen die Klimaanlage.

Deutsch

MANUEL D'INSTALLATION
POUR L'INSTALLATEUR

Avant d'installer le climatiseur, lire attentivement ce manuel, ainsi que le manuel d'installation de l'appareil intérieur pour une utilisation sûre et correcte.

Français

INSTALLATIEHANDLEIDING
VOOR DE INSTALLATEUR

Lees deze handleiding en de installatiehandleiding van het binnenapparaat zorgvuldig door voordat u met het installeren van de airconditioner begint.

Nederlands

MANUAL DE INSTALACIÓN
PARA EL INSTALADOR

Para un uso correcto y seguro, lea detalladamente este manual y el manual de instalación de la unidad interior antes de instalar la unidad de aire acondicionado.

Español

MANUALE DI INSTALLAZIONE
PER L'INSTALLATORE

Per un uso sicuro e corretto, leggere attentamente il presente manuale ed il manuale d'installazione dell'unità interna prima di installare il condizionatore d'aria.

Italiano

ΕΓΧΕΙΡΙΔΙΟ ΟΔΗΓΙΩΝ ΕΓΚΑΤΑΣΤΑΣΗΣ
ΓΙΑ ΑΥΤΟΝ ΠΟΥ ΚΑΝΕΙ ΤΗΝ ΕΓΚΑΤΑΣΤΑΣΗ

Για σωστή και ασφαλή χρήση, διαβάστε προσεκτικά αυτό το εγχειρίδιο καθώς και το εγχειρίδιο εγκατάστασης της εσωτερικής μονάδας, προτού εγκαταστήσετε τη μονάδα του κλιματιστικού.

Ελληνικά

MANUAL DE INSTALAÇÃO
PARA O INSTALADOR

Para uma utilização segura e correcta, leia atentamente este manual e o manual de instalação da unidade interior antes de instalar o aparelho de ar condicionado.

Português

INSTALLATIONSMANUAL
TIL INSTALLATØREN

Læs af sikkerhedshensyn denne manual samt manualen til installation af indendørsenheden grundigt, før du installerer klimaanlægget.

Dansk

INSTALLATIONSMANUAL
FÖR INSTALLATÖREN

Läs bruksanvisningen och inomhusenhetens installationshandbok noga innan luftkonditioneringen installeras så att den används på ett säkert och korrekt sätt.

Svenska

MONTAJ ELKİTABI
MONTÖR İÇİN

Emniyetli ve doğru kullanım için, klima cihazını monte etmeden önce bu kılavuzu ve iç ünite montaj kılavuzunu tamamıyla okuyun.

Türkçe

РУКОВОДСТВО ПО УСТАНОВКЕ
ДЛЯ УСТАНОВИТЕЛЯ

Для обеспечения безопасной и надлежащей эксплуатации внимательно прочтите данное руководство и руководство по установке внутреннего прибора перед установкой кондиционера.

Русский

Inhaltsverzeichnis

1. Sicherheitsvorkehrungen 8
2. Aufstellort 9
3. Installationsverfahren 10
4. Verrohrung der Dränage 11
5. Wasserrohrarbeiten 11
6. Elektroarbeiten 11
7. Testlauf 13
8. Sonderfunktion 13

1. Sicherheitsvorkehrungen

► Vor dem Einbau der Anlage vergewissern, daß Sie alle Informationen über "Sicherheitsvorkehrungen" gelesen haben.

⚠ **Warnung:**
Beschreibt Vorkehrungen, die beachtet werden müssen, um den Benutzer vor der Gefahr von Verletzungen oder tödlichen Unfällen zu bewahren.

⚠ **Vorsicht:**
Beschreibt Vorkehrungen, die beachtet werden müssen, damit an der Anlage keine Schäden entstehen.

Erläutern Sie dem Kunden nach Abschluß der Installationsarbeiten die "Sicherheitsvorkehrungen" sowie die Nutzung und Wartung der Anlage entsprechend den Informationen in der Bedienungsanleitung und führen Sie einen Testlauf durch, um sicherzustellen, daß die Anlage ordnungsgemäß funktioniert. Geben Sie dem Benutzer sowohl die Installations- als auch die Bedienungsanleitung zur Aufbewahrung. Diese Anleitungen sind auch den nachfolgenden Besitzern der Anlage weiterzugeben.

⏚ : Verweist auf einen Teil der Anlage, der geerdet werden muß.

⚠ **Warnung:**
Sorgfältig die auf der Hauptanlage aufgebrachten Aufschriften lesen.

⚠ **Warnung:**

- **Das Gerät darf nicht vom Benutzer installiert werden. Bitten Sie Ihren Fachhändler oder einen geprüften Fachtechniker, die Installation der Anlage vorzunehmen. Wenn das Gerät unsachgemäß installiert wurde, kann dies Wasseraustritt, Stromschläge oder einen Brand zur Folge haben.**
- **Die Anlage muß entsprechend den Anweisungen installiert werden, um die Gefahr von Schäden in Folge von Erdbeben, Stürmen oder starkem Windeinfluß zu minimieren. Eine falsch installierte Anlage kann herabfallen und dabei Verletzungen oder Sachschäden verursachen.**
- **Die Anlage muß sicher an einem Bauteil installiert werden, das das Gewicht der Anlage tragen kann. Wenn die Anlage an einem zu schwachen Bauteil montiert ist, besteht die Gefahr, daß sie herabfällt und dabei Verletzungen oder Sachschäden verursacht.**
- **Wenn die Luft/Wasser Wärmepumpe in einem kleinen Raum installiert wird, müssen Maßnahmen ergriffen werden, damit die Kältemittelkonzentration auch bei Kältemittelaustritt den Sicherheitsgrenzwert nicht überschreitet. Konsultieren Sie Ihren Fachhändler bezüglich geeigneter Maßnahmen gegen die Überschreitung der erlaubten Konzentration. Sollte Kältemittel austreten und der Grenzwert der Kältemittelkonzentration überschritten werden, können durch den Sauerstoffmangel im Raum Gefahren entstehen.**
- **Alle Elektroarbeiten müssen entsprechend den örtlichen Vorschriften und den Anweisungen in dieser Anleitung von qualifizierten Fachelektrikern ausgeführt werden. Die Anlagen müssen über eigene Stromkreise versorgt werden, und es müssen die richtige Betriebsspannung und die richtigen Leistungsschalter verwendet werden. Stromleitungen mit unzureichender Kapazität oder falsch ausgeführte Elektroarbeiten können Stromschläge oder Brände verursachen.**
- **Verwenden Sie zur Verdrahtung nur die angegebenen Kabel. Die Anschlüsse müssen fest und sicher ohne Zugbelastung auf den Klemmen vorgenommen werden. Wenn die Kabel falsch angeschlossen oder installiert sind, kann dies Überhitzung oder einen Brand zur Folge haben.**
- **Die Abdeckplatte der Klemmleiste der Außenanlage muß fest angebracht werden. Wenn die Abdeckplatte falsch montiert ist und Staub und Feuchtigkeit in die Anlage eindringen, kann dies einen Stromschlag oder einen Brand zur Folge haben.**
- **Verwenden Sie nach der Installation oder einem Transport der Klimaanlage nur das angegebene Kältemittel (R410A) zum Füllen der Kältemittelleitungen. Mischen Sie es nicht mit anderen Kältemitteln, und achten Sie darauf, daß keine Luft in den Leitungen verbleibt. Luft in den Leitungen kann Druckspitzen verursachen, die zu Rissen und Brüchen sowie anderen Schäden führen können.**
- **Verwenden Sie nur von Mitsubishi Electric zugelassenes Zubehör, und lassen Sie dieses durch Ihren Fachhändler oder eine Vertragswerkstatt einbauen. Wenn Zubehör falsch installiert ist, kann dies Wasser austritt, Stromschläge oder einen Brand zur Folge haben.**
- **Verändern Sie die Anlage nicht. Wenden Sie sich für Reparaturen an Ihren Fachhändler. Wenn Änderungen oder Reparaturen nicht sachgemäß durchgeführt werden, kann dies Wasseraustritt, Stromschläge oder einen Brand zur Folge haben.**
- **Der Benutzer darf niemals versuchen, die Anlage zu reparieren oder an einem anderen Ort aufzustellen. Wenn die Anlage nicht sachgemäß installiert ist, kann dies Wasseraustritt, Stromschläge oder einen Brand zur Folge haben. Wenn die Klimaanlage repariert oder transportiert werden muß, wenden Sie sich dazu an Ihren Fachhändler oder einen geprüften Fachtechniker.**
- **Prüfen Sie die Anlage nach Abschluß der Installation auf Kältemittelaustritt. Wenn Kältemittel in den Raum gelangt und mit der Flamme einer Heizung oder eines Gasherds in Berührung kommt, werden dabei giftige Gase freigesetzt.**
- **Verwenden Sie ausreichend Wasser, das die Wasser-Qualitätsanforderungen erfüllt. Verschlechterung der Wasserqualität kann zu Systemausfall oder Wasserlecks führen.**
- **Verwenden Sie nie ein anderes Medium als Wasser. Das kann Feuer oder Explosionen verursachen.**
- **Nicht durch die Luft/Wasser-Wärmepumpe geheiztes oder gekühltes Wasser direkt zum Trinken oder Kochen verwenden. Dabei besteht die Gefahr von Gesundheitsschäden. Es besteht auch die Gefahr, daß der eingebaute Wasser-Wärmetauscher korrodieren kann, wenn die erforderliche Wasserqualität für die Luft/Wasser-Wärmepumpe nicht bewahrt wird. Wenn Sie das durch die Luft/Wasser-Wärmepumpe geheizte oder gekühlte Wasser für diese Zwecke verwenden wollen, treffen Sie Maßnahmen wie Einbau eines zweiten Wärmetauschers innerhalb des Leitungssystems.**

1.1. Vor der Installation

⚠ **Vorsicht:**

- **Setzen Sie die Anlage nicht in unüblichem Umfeld ein. Wenn die Luft/Wasser Wärmepumpe in Bereichen installiert ist, in denen sie Rauch, austretendem Öl (einschließlich Maschinenöl) oder Schwefeldämpfen ausgesetzt ist, Gegenden mit hohem Salzgehalt, etwa am Meer, oder Bereichen, in denen die Anlage mit Schnee bedeckt wird, kann dies erhebliche Leistungsbeeinträchtigungen und Schäden an den Geräteteilen im Inneren der Anlage zur Folge haben.**
- **Installieren Sie die Anlage nicht in Bereichen, in denen entzündliche Gase austreten, hergestellt werden, ausströmen oder sich ansammeln können. Wenn sich entzündliche Gase im Bereich der Anlage ansammeln, kann dies zu einem Brand oder einer Explosion führen.**
- **Während des Heizens entsteht an der Außenanlage Kondenswasser. Sorgen Sie für eine Wasserableitung rund um die Außenanlage, wenn Kondenswasser Schäden verursachen kann.**
- **Bei der Installation der Anlage in Krankenhäusern oder Kommunikationseinrichtungen müssen Sie mit Lärmbelastung und elektronischen Störungen rechnen. Inverter, Haushaltsgeräte, medizinische Hochfrequenzapparate und Telekommunikationseinrichtungen können Fehlfunktionen oder den Ausfall der Klimaanlage verursachen. Die Klimaanlage kann auch medizinische Geräte in Mitleidenschaft ziehen, die medizinische Versorgung und Kommunikationseinrichtungen durch Beeinträchtigung der Bildschirmdarstellung stören.**

1.2. Vor der Installation (Transport)

⚠ **Vorsicht:**

- **Lassen Sie beim Transport der Anlagen besondere Vorsicht walten. Zum Transport der Anlage sind mindestens 2 Personen nötig, da die Anlage 20 kg oder mehr wiegt. Tragen Sie die Anlage nicht an den Verpackungsbändern. Beim Entnehmen der Anlage aus der Verpackung und beim Aufstellen Schutzhandschuhe tragen, um Verletzungen durch Rippen oder scharfe Kanten anderer Teile zu vermeiden.**
- **Sorgen Sie für eine ordnungsgemäße Entsorgung der Verpackungsmaterialien. Verpackungsmaterialien wie Nägel sowie andere metallene oder hölzerne Teile können Verletzungen verursachen.**
- **Die Bodenplatte und die Befestigungsteile der Außenanlage müssen regelmäßig auf Festigkeit, Risse und andere Schäden geprüft werden. Wenn solche Schäden nicht behoben werden, kann die Anlage herabfallen und dabei Verletzungen oder Sachschäden verursachen.**
- **Die Luft/Wasser Wärmepumpe darf nicht mit Wasser gereinigt werden. Dabei kann es zu Stromschlägen kommen.**

1. Sicherheitsvorkehrungen

1.3. Vor den Elektroarbeiten

⚠ **Vorsicht:**

- **Installieren Sie auf jeden Fall Leistungsschalter. Andernfalls besteht die Gefahr von Stromschlägen.**
- **Verwenden Sie für die Netzleitungen handelsübliche Kabel mit ausreichender Kapazität. Andernfalls besteht die Gefahr von Kurzschlüssen, Überhitzung oder eines Brandes.**
- **Achten Sie bei der Installation der Netzleitungen darauf, daß keine Zugspannung für die Kabel entsteht. Wenn sich die Anschlüsse lösen, besteht die Gefahr, daß die Kabel aus den Klemmen rutschen oder brechen; dies kann Überhitzung oder einen Brand verursachen.**
- **Die Anlage muß geerdet werden. Verwenden Sie zur Erdung der Anlage keine Gas- oder Wasserleitungen, Blitzableiter oder Telefon-Erdungskabel. Wenn die Anlage nicht ordnungsgemäß geerdet ist, besteht die Gefahr von Stromschlägen.**
- **Verwenden Sie Leistungsschalter (Erdschlußunterbrecher, Trennschalter (+B-Sicherung) und gußgekapselte Leistungsschalter) mit der angegebenen Kapazität. Wenn die Leistungsschalterkapazität größer ist als vorgeschrieben, kann dies einen Ausfall der Klimaanlage oder einen Brand zur Folge haben.**

1.4. Vor dem Testlauf

⚠ **Vorsicht:**

- **Schalten Sie den Netzschalter mehr als 12 Stunden vor Betriebsbeginn ein. Ein Betriebsbeginn unmittelbar nach Einschalten des Netzschalters kann zu schwerwiegenden Schäden der Innenteile führen. Lassen Sie während der Betriebsperiode den Netzschalter eingeschaltet.**
- **Prüfen Sie vor Betriebsbeginn, ob alle Platten, Sicherungen und weitere Schutzvorrichtungen ordnungsgemäß installiert sind. Rotierende, heiße oder unter Hochspannung stehende Bauteile können Verletzungen verursachen.**
- **Berühren Sie Schalter nicht mit nassen Händen. Dadurch besteht die Gefahr eines Stromschlags.**
- **Berühren Sie die Kältemittelrohre während des Betriebs nicht mit bloßen Händen. Die Kältemittelrohrleitungen sind je nach Zustand des durchfließenden Kältemittels heiß oder kalt,. Beim Berühren der Rohre besteht die Gefahr von Verbrennungen oder Erfrierungen.**
- **Nach Beendigung des Betriebs müssen mindestens fünf Minuten verstreichen, ehe der Hauptschalter ausgeschaltet wird. Andernfalls besteht die Gefahr von Wasseraustritt oder Ausfall der Anlage.**

1.5. Einsatz von Klimaanlagen mit dem Kältemittel R410A

⚠ **Vorsicht:**

- **Verwenden Sie kein anderes Kältemittel als das Kältemittel R410A. Wenn ein anderes Kältemittel verwendet wird, führt das Chlor dazu, daß sich das Öl zersetzt.**
- **Verwenden Sie die folgenden Werkzeuge, die speziell für die Verwendung mit Kältemittel R410A ausgelegt sind. Wenden Sie sich bei weiteren Fragen an Ihren Fachhändler.**

Werkzeuge (für R410A)	
Kaliber des Rohrverteilers	Füllschlauch
Gasleckdetektor	Netzteil der Vakuumpumpe
Drehmomentschlüssel	Elektronische Kältemittelfüllstandsanzeige

- **Verwenden Sie unbedingt die richtigen Werkzeuge. Wenn Staub, Fremdkörper oder Feuchtigkeit in die Kältemittelleitungen eindringen, besteht die Gefahr, daß sich das Kältemittelöl zersetzt.**
- **Verwenden Sie keinen Füllzylinder. Bei Verwendung eines Füllzylinders wird die Zusammensetzung des Kältemittels geändert und damit der Wirkungsgrad verringert.**

2. Aufstellort

(mm)

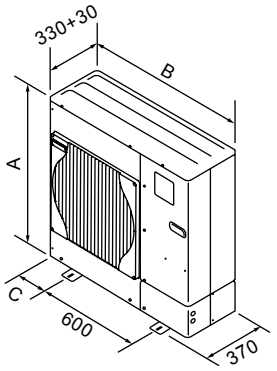

Fig. 2-1

Modelle	A(mm)	B(mm)	C(mm)
50	740	950	175
85	943	950	175
112	1350	1020	210
140	1350	1020	210

2.1. Auswahl des Aufstellungsortes für die Außenanlage

- Vermeiden Sie Aufstellungsorte, die direkter Sonneneinstrahlung oder anderen Hitzequellen ausgesetzt sind.
- Wählen Sie den Aufstellungsort so, daß von der Anlage ausgehende Geräusche die Nachbarschaft nicht stören.
- Wählen Sie einen Aufstellungsort, der leichte Verdrahtung und Leitungszugriff für die Stromquelle erlaubt.
- Vermeiden Sie Aufstellungsorte, an denen entzündliche Gase austreten, hergestellt werden, ausströmen oder sich ansammeln.
- Beachten Sie, daß bei Betrieb der Anlage Wasser heruntertropfen kann.
- Wählen Sie einen waagerechten Aufstellungsort, der dem Gewicht und den Schwingungen der Anlage gewachsen ist.
- Vermeiden Sie Aufstellungsorte, an denen die Anlage mit Schnee bedeckt werden kann. In Gegenden, in denen mit schwerem Schnellfall zu rechnen ist, müssen spezielle Vorkehrungen getroffen werden, wie die Wahl eines höheren Aufstellungsorts oder die Montage einer Abdeckhaube vor der Öffnung für die Luftansaugung, um zu vermeiden, daß Schnee die Luftansaugung blockiert oder direkt hineingeblasen wird. Dadurch kann der Luftstrom vermindert und so Fehlfunktionen verursacht werden.
- Vermeiden Sie Aufstellungsorte, die Öl, Dampf oder Schwefelgas ausgesetzt sind.
- Benutzen Sie zum Transport der Außenanlage die vier Tragegriffe. Wenn die Anlage an der Unterseite getragen wird, besteht die Gefahr, daß Hände oder Finger gequetscht werden.

2.2. Außenmaße (Außenanlage) (Fig. 2-1)

2. Aufstellort

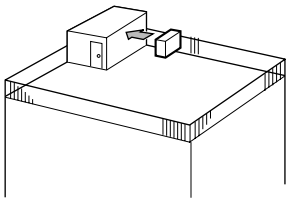

Fig. 2-2

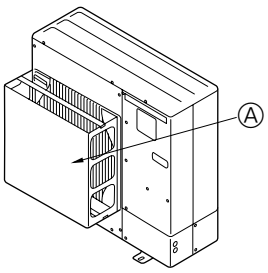

Fig. 2-3

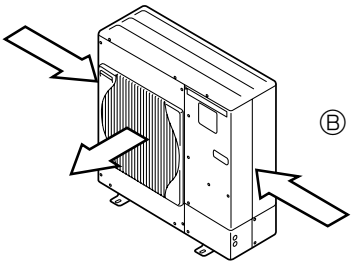

Fig. 2-4

2.3. Aufstellung an windanfälligen Aufstellungsorten

Bei Anbringung der Außenanlage auf dem Dach oder einem anderen, nicht vor Wind geschützten Ort, richten Sie die Luftaustrittsöffnung so aus, daß sie nicht unmittelbar starkem Wind ausgesetzt ist. Wenn starker Wind direkt in die Luftaustrittsöffnung bläst, kann dadurch der normale Luftstrom beeinträchtigt werden und so Fehlfunktionen entstehen.

Im folgenden zeigen drei Beispiele Vorkehrungen gegen starken Windeinfluß.

① Richten Sie die Luftaustrittsöffnung mit einem Abstand von etwa 50 cm auf die nächstgelegene Wand aus. (Fig. 2-2)

② Installieren Sie eine als Sonderzubehör erhältliche Luftauslaßführung, wenn die Anlage an einem Aufstellort installiert ist, an dem die Gefahr besteht, daß starker Wind direkt in die Luftaustrittsöffnung bläst. (Fig. 2-3)

Ⓐ Luftauslaßführung

③ Bringen Sie die Anlage so an, daß die Abluft aus der Luftaustrittsöffnung im rechten Winkel zu derjenigen Richtung geführt wird, aus der saisonal bedingt starker Wind bläst. (Fig. 2-4)

Ⓑ Windrichtung

2.4. ERFORDERLICHER PLATZ ZUR INSTALLATION

2.4.1. Installation einer einzelnen Außenanlage (Siehe letzte Seite)

Die folgenden Mindestabmessungen gelten, außer für Max., was für Maximalabmessungen steht, wie angezeigt.

Die Zahlen in Klammern beziehen sich auf die Modelle 112/140.

In jedem Einzelfall die jeweiligen Zahlenangaben beachten.

① Hindernisse nur auf der Rückseite (Fig. 2-5)

② Hindernisse nur auf der Rück- und Oberseite (Fig. 2-6)

③ Hindernisse nur auf der Rückseite und auf beiden Seiten (Fig. 2-7)

④ Hindernisse nur auf der Vorderseite (Fig. 2-8)

* Bei Verwendung einer als Sonderzubehör erhältlichen Luftauslaßführung muß der Freiraum für die Modelle 112/140 500 mm oder mehr betragen.

⑤ Hindernisse nur auf der Vorder- und Rückseite (Fig. 2-9)

* Bei Verwendung einer als Sonderzubehör erhältlichen Luftauslaßführung muß der Freiraum für die Modelle 112/140 500 mm oder mehr betragen.

⑥ Hindernisse nur auf der Rückseite, beiden Seiten und der Oberseite (Fig. 2-10)

- Setzen Sie keine als Sonderzubehör erhältliche Luftauslaßführungen dazu ein, den Luftstrom nach oben umzuleiten.

2.4.2. Installation mehrerer Außenanlagen (Siehe letzte Seite)

10 mm oder mehr Freiraum zwischen den Geräten lassen.

Die Zahlen in Klammern beziehen sich auf die Modelle 112/140.

① Hindernisse nur auf der Rückseite (Fig. 2-11)

② Hindernisse nur auf der Rück- und Oberseite (Fig. 2-12)

- Es dürfen nicht mehr als drei Anlagen nebeneinander installiert werden. Lassen Sie zusätzlich einen Freiraum wie dargestellt.
- Setzen Sie keine als Sonderzubehör erhältliche Luftauslaßführungen dazu ein, den Luftstrom nach oben umzuleiten.

③ Hindernisse nur auf der Vorderseite (Fig. 2-13)

* Bei Verwendung einer als Sonderzubehör erhältlichen Luftauslaßführung muß der Freiraum bei den Modellen 112/140 1000 mm oder mehr betragen.

④ Hindernisse nur auf der Vorder- und Rückseite (Fig. 2-14)

* Bei Verwendung einer als Sonderzubehör erhältlichen Luftauslaßführung muß der Freiraum bei den Modellen 112/140 1000 mm oder mehr betragen.

⑤ Einzelanlagen in paralleler Anordnung (Fig. 2-15)

* Bei Verwendung einer als Sonderzubehör erhältlichen Luftauslaßführung zur Umleitung des Luftstroms nach oben muß der Freiraum 500 (1000) mm oder mehr betragen.

⑥ Mehrfachanlagen in paralleler Anordnung (Fig. 2-16)

* Bei Verwendung einer einer als Sonderzubehör erhältlichen Luftauslaßführung zur Umleitung des Luftstroms nach oben muß der Freiraum 1000 (1500) mm oder mehr betragen.

⑦ Anlagen in gestapelter Anordnung (Fig. 2-17)

- Es können maximal zwei Anlagen übereinander gestapelt werden.
- Es dürfen nicht mehr als zwei Anlagenstapel nebeneinander installiert werden. Lassen Sie zusätzlich einen Freiraum wie dargestellt.

3. Installationsverfahren

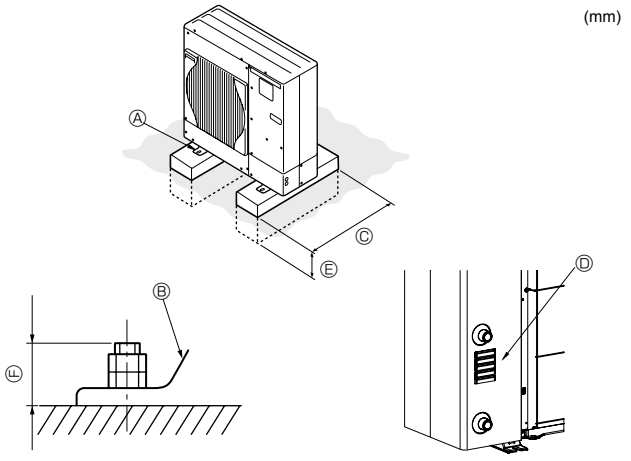

Ⓐ M10 (3/8 Zoll) Schraube
Ⓑ Bodenplatte
Ⓒ So lang wie möglich.
Ⓓ Entlüftungsöffnung
Ⓔ Tief in den Grund einsetzen
Ⓕ Max.30
Ⓖ Min.360
Ⓗ Min.10

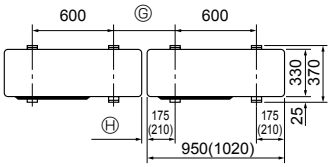

Fig. 3-1

- Die Anlage immer auf fester, ebener Oberfläche aufstellen, um Rattergeräusche beim Betrieb zu vermeiden. (Fig. 3-1)

<Spezifikationen des Fundaments>

Fundamentschraube	M10 (3/8 Zoll)
Betondicke	120 mm
Schraubenlänge	70 mm
Tragfähigkeit	320 kg

- Vergewissern, daß die Länge der Fundamentankerschraube innerhalb von 30 mm von der Unterseite der Bodenplatte liegt.
- Die Bodenplatte der Anlage mit 4 M10 Fundamentankerbolzen an tragfähigen Stellen sichern.

Installation der Außenanlage

- Die Entlüftungsöffnung darf nicht blockiert werden. Wenn die Entlüftungsöffnung blokkiert ist, wird der Betrieb behindert, und es besteht die Gefahr des Ausfalls der Anlage.
- Wenn zusätzliche Befestigung der Anlage erforderlich ist, verwenden Sie die Einbaulöcher an der Rückseite der Anlage zum Anbringen von Drähten usw. mit Schneidschrauben (ø5 × 15 mm oder weniger).

⚠ **Warnung:**

- **Die Anlage muß sicher an einem Gebäudeteil, das ihr Gewicht tragen kann, installiert werden. Wenn die Anlage an einem Gebäudeteil mit zu geringer Festigkeit installiert wird, besteht die Gefahr, daß sie herabfällt und Verletzungen oder Schäden verursacht.**
- **Die Anlage muß entsprechend den Anweisungen installiert werden, um die Gefahr von Schäden durch Erdbeben oder Stürme oder starken Windeinfluß zu minimieren. Bei einer nicht ordnungsgemäß installierten Anlage besteht die Gefahr, daß sie herabfällt und Verletzungen oder Schäden verursacht.**

*** Die Zahlen in Klammern beziehen sich auf die Modelle 112/140.**

4. Verrohrung der Dränage

Dränagerohranschluß der Außenanlage
Wenn eine Abflußrohrleitung erforderlich ist, den Abflußstopfen oder die Ablaufpfanne (Zubehör) verwenden.

Bezeichnungen optionaler Teile	Modellbezeichnung
Abflußstopfen	PAC-SG61DS-E
Ablaufpfanne für 50/85	PAC-SG64DP-E

*Es gibt keine optionale Ablaufpfanne für 112/140.

5. Wasserrohrarbeiten

5.1. Wasserrohrverbindungen (Fig. 5-1)

- Schließen Sie die Wasserleitungen an die Auslaß- und Einlaßleitungen an (ISO 228/1-G1B).
- Einlaß- und Auslaßleitungspositionen werden in Fig. 5-1 gezeigt.
- Bauen Sie den Hydraulikfilter am Wassereinlaß ein.
- Das maximal zulässige Drehmoment am Wasserleitungsanschluß ist 50 N·m.
- Nach dem Einbau auf Wasserlecks prüfen.
- Der Wasserdruck muss 0 MPa bis 0,3 MPa betragen.
- Die Temperatur des Einlasswassers muss zwischen 5°C und 55°C liegen.

Hinweis : Die Wasserschnelligkeit in Röhren muß innerhalb bestimmter durch das Material vorgegebener Grenzen gehalten werden, um Erosion, Korrosion und Geräuscherzeugung zu vermeiden.
Beachten Sie, dass lokale Beschleunigungen in schmalen Rohren, Biegungen und ähnlichen Hindernissen die oben angegebenen Werte übersteigen können.
z.B.) Kupfer: 1,5 m/s

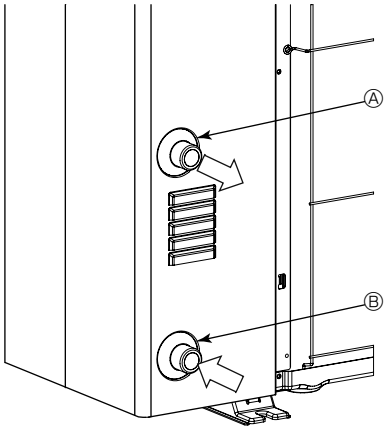

Fig. 5-1

5.2. Wasserqualitätszustand

- Das Wasser in einem System soll sauber sein und einen pH-Wert von 6,5 - 8,0 haben.
- Die folgenden sind die Maximalwerte;
  Kalzium: 100 mg/L
  Chlor: 100 mg/L
  Eisen/Mangan: 0,5 mg/L

[Fig. 5-1]
Ⓐ Wasserauslaß
Ⓑ Wassereinlaß

Hinweis : Führen Sie im Wasserleitungssystem Maßnahmen gegen Einfrieren durch. (Isolation von Wasserrohren, Pumpensicherungssystem, Verwendung eines bestimmten Prozentanteils von Ethylenglykol anstelle normalen Wassers)
Isolieren Sie die Wasserleitungen richtig. Der Leistungsgrad kann beeinträchtigt werden, wenn die Isolierung unzureichend ist.

⚠ **Warnung:**
Da die Wassertemperatur bis zu 60ºC erreichen kann, berühren Sie nicht die Wasserleitungen direkt mit der bloßen Hand.

6. Elektroarbeiten

6.1. Außenanlage (Fig. 6-1, Fig. 6-2)

① Die Bedienungsplatte abnehmen.
② Die Kabel gemäß der Fig. 6-1 und der Fig. 6-2 verdrahten.

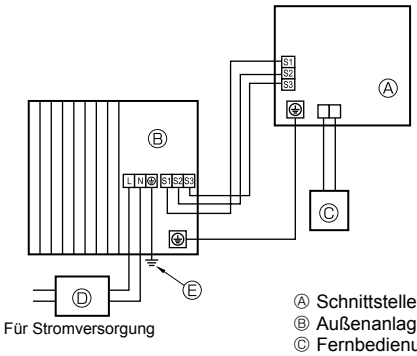

Ⓐ Schnittstelleneinheit/Flusstemp.-Controller
Ⓑ Außenanlage
Ⓒ Fernbedienung
Ⓓ Hauptschalter (Erdschlussunterbrecher)
Ⓔ Erdung

Fig. 6-1

Ⓐ Erdungsanschluss
Ⓑ Klemmleiste
Ⓒ Klemme
Ⓓ Bedienungsplatte
Ⓔ Die Kabel so verdrahten, dass sie die Mitte der Bedienungsplatte nicht berühren.

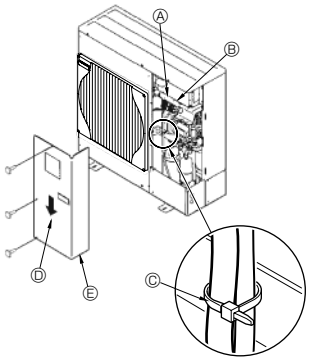

■ 50-140V(Einphasig)

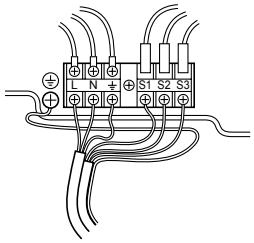

■ 112-140Y(3 Phasen)

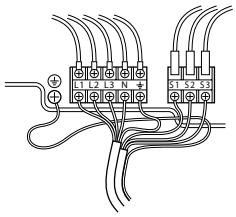

Fig. 6-2

6.2. Elektrische Feldverdrahtung

Außenanlage Modell			50 V	85 V	140 V	112 Y,140 Y
Außenanlage Stromversorgung			~/N (Eine), 50 Hz, 230 V	~/N (Eine), 50 Hz, 230 V	~/N (Eine), 50 Hz, 230 V	3N~ (3 Phasen), 50 Hz, 400 V
Stromunterbrecherunterbrecher-Kapazität der Außenanlage		*1	16 A	25 A	40 A	16 A
Verdrahtung Zahl der Leitungen × Stärke (mm²)	Erdungsleitung des Netzanschlusses der Außenanlage		3 × Min. 1,5	3 × Min. 4	3 × Min. 6	5 × Min. 1,5
	Schnittstelleneinheit/Flusstemp.-Controller - Außenanlage	*2	3 × 1,5 (polar)	3 × 1,5 (polar)	3 × 1,5 (polar)	3 × 1,5 (polar)
	Schnittstelleneinheit/Flusstemp.-Controller - Erdungsleitung Außenanlage	*2	1 × Min. 1,5	1 × Min. 1,5	1 × Min. 1,5	1 × Min. 1,5
	Fernbedienung - Schnittstelleneinheit/Flusstemp.-Controller		2 × 0,3 (nicht polar)	2 × 0,3 (nicht polar)	2 × 0,3 (nicht polar)	2 × 0,3 (nicht polar)
Nennspannung des Stromkreises	Außenanlage L-N (Eine) Außenanlage L1-N, L2-N, L3-N (3 Phasen)	*3	AC 230 V	AC 230 V	AC 230 V	AC 230 V
	Schnittstelleneinheit/Flusstemp.-Controller - Außenanlage S1-S2	*3	AC 230 V	AC 230 V	AC 230 V	AC 230 V
	Schnittstelleneinheit/Flusstemp.-Controller - Außenanlage S2-S3	*3	DC 24 V	DC 24 V	DC 24 V	DC 24 V
	Fernbedienung - Schnittstelleneinheit/Flusstemp.-Controller	*3	DC 12 V	DC 12 V	DC 12 V	DC 12 V

*1. An jedem der einzelnen Pole oder einen Erdschlussunterbrecher (NV) mit einem Kontaktabstand von mindestens 3,0 mm einsetzen.
*2. Max. 80 m
*3. Die Angaben gelten NICHT immer gegenüber der Erdleitung.
Klemme S3 hat DC 24 V Gleichstrom gegenüber Klemme S2. Zwischen den Klemmen S3 und S1 gibt es keine elektrische Isolierung durch den Transformator oder eine andere elektrische Vorrichtung.

Hinweise:
1. **Die Größe der Elektroleitung muß den jeweiligen örtlichen und nationalen gesetzlichen Vorschriften entsprechen.**
2. **Betriebsstromversorgungskabel und die Kabel zwischen Steuerteil und Außenanlage sollen nicht leichter als polychloropren-beschichtete flexible Kabel sein. (Design 60245 IEC 57)**
3. **Verbinden Sie immer die Kabel zwischen Steuerteil und Außenanlage direkt mit den Anlagen (Zwischenverbindungen sind nicht zulässig). Zwischenverbindungen können zu Kommunikationsfehlern führen. Falls Wasser am Zwischenverbindungspunkt eintritt, kann die Erdisolierung beeinträchtigt oder schlechter elektrischer Kontakt verursacht werden.**
(Wenn eine Zwischenverbindung erforderlich ist, treffen Sie immer Maßnahmen, um Eintringen von Wasser in die Kabel zu verhindern.)
4. **Eine Erdleitung, die länger als andere Kabel ist, installieren.**

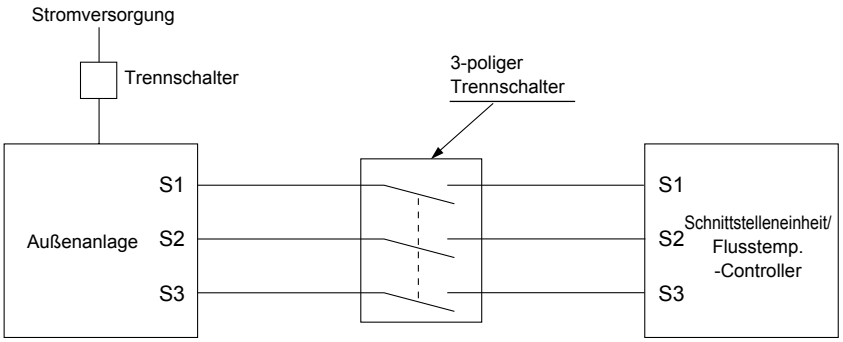

⚠ **Warnung:**
Bei der Steuerleitung A gibt es auf Grund der Auslegung des Stromkreises, der keine Isolierung zwischen Netzleitung und Übertragungsleitung hat, an der Klemme S3 ein Hochspannungspotential. Daher bitte bei der Wartung den Netzstrom ausschalten. Auch bitte die Klemmen S1, S2, S3 nicht berühren, wenn Netzstrom anliegt. Wenn zwischen Innen- und Außengerät ein Trennschalter eingesetzt werden soll, bitte einen 3-poligen Schalter verwenden.

7. Testlauf

Vor dem Testlauf

► **Nach Installierung, Verdrahtung und Verlegung der Rohrleitungen der Innenund Außenanlagen überprüfen und sicherstellen, daß kein Kältemittel ausläuft, Netzstromversorgung und Steuerleitungen nicht locker sind, Polarität nicht falsch angeordnet und keine einzelne Netzanschlußphase getrennt ist.**

► **Mit einem 500-Volt-Megohmmeter überprüfen und sicherstellen, daß der Widerstand zwischen Stromversorgungsklemmen und Erdung mindestens 1,0 MΩ beträgt.**

⚠ **Warnung:**

Die Klimaanlage nicht in Betrieb nehmen, wenn der Isolationswiderstand weniger als 1,0 MΩ beträgt.

Isolationswiderstand

Nach der Installation oder nachdem die Anlage längere Zeit von der Stromversorgung getrennt war, fällt der Isolationswiderstand auf Grund der Kältemittelansammlung im Kompressor unter 1 MΩ. Es liegt keine Fehlfunktion vor. Gehen Sie wie folgt vor.

1. Trennen Sie die Stromleitungen vom Kompressor, und messen Sie den Isolationswiderstand des Kompressors.
2. Wenn der Isolationswiderstand niedriger als 1 MΩ ist, ist der Kompressor entweder defekt oder der Widerstand ist auf Grund der Kältemittelansammlung im Kompressor gefallen.
3. Nach dem Anschließen der Stromleitungen und dem Einschalten des Netzstroms, beginnt der Kompressor warmzulaufen. Messen Sie den Isolationswiderstand nach den unten aufgeführten Einschaltzeiten erneut. Nach dem Anlegen von Strom für die unten angegebene Zeit die Drähte vom Kompressor abnehmen und den Isolationswiderstand erneut messen.
   - Der Isolationswiderstand fällt auf Grund der Kältemittelansammlung im Kompressor ab. Der Widerstand steigt auf über 1 MΩ, nachdem sich der Kompressor 4 Stunden lang warmgelaufen hat.
     (Die Zeit, die zum Erwärmen des Kompressors erforderlich ist, ist je nach Wetterbedingungen und Kältemittelansammlung unterschiedlich.)
   - Wenn sich Kältemittel im Kompressor ansammelt, muß der Kompressor mindestens 12 Stunden vor dem Betriebsstart aufgewärmt werden, um Ausfälle zu vermeiden.
4. Wenn der Isolationswiderstand über 1 MΩ ansteigt, ist der Kompressor nicht defekt.

⚠ **Vorsicht:**

- **Kompressor arbeitet nicht, wenn Phasen der Netzstromversorgung nicht richtig angeschlossen sind.**
- **Strom mindestens 12 Stunden vor Betriebsbeginn einschalten.**
- Betriebsbeginn unmittelbar nach Einschalten des Netzschalters kann zu schwerwiegenden Schäden der Innenteile führen. Während der Saison Netzschalter eingeschaltet lassen.

Hinweis : Gelegentlich kann durch den Entfrostervorgang entstehender Dampf auftreten, der wie aus dem Außenanlage austretender Rauch aussehen kann.

8. Sonderfunktion

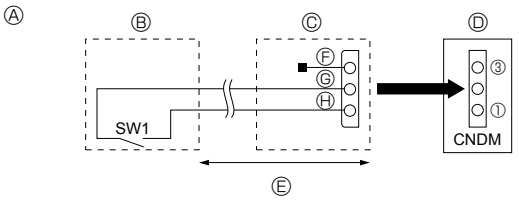

Fig. 8-1

Ⓐ Beispiel eines Schaltplans (Lärmschutzmodus)
Ⓑ Anordnung vor Ort
Ⓒ Externer Eingangsadapter (PAC-SC36NA)
Ⓓ Schalttafel der Außenanlage
Ⓔ Max. 10 m
Ⓕ Rot
Ⓖ Braun
Ⓗ Orange

8.1. Lärmschutzmodus (Änderung vor Ort) (Fig. 8-1)

Der Lärmschutzmodus wird aktiviert, wenn ein im Fachhandel erhältlicher Timer oder der Kontakteingang eines Ein-/Ausschalters an den CNDM-Stecker (als Sonderzubehör käuflich zu erwerben) auf der Schalttafel der Außenanlage zusätzlich angebracht wird.

- Die Wirksamkeit hängt von den Außentemperaturen und den Betriebsbedingungen usw. ab.

① Vervollständigen Sie bei Verwendung des externen Eingangsadapters (PAC-SC36NA) (Als Sonderzubehör käuflich zu erwerben) den Stromkreis wie dargestellt.

② SW1 ON/EIN: Lärmschutzmodus
SW1 OFF/AUS: Normalbetrieb

UNIT : mm

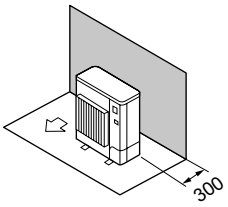

Fig. 2-5

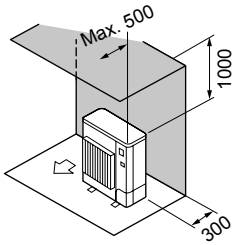

Fig. 2-6

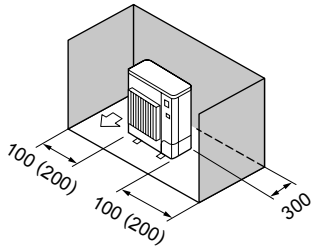

Fig. 2-7

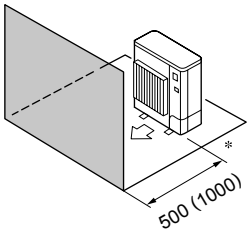

Fig. 2-8

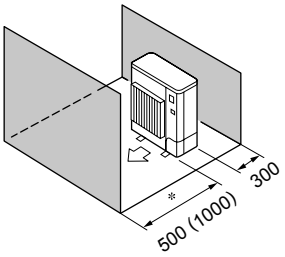

Fig. 2-9

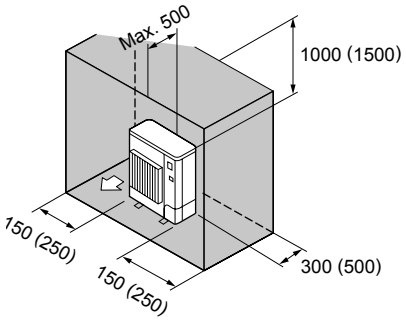

Fig. 2-10

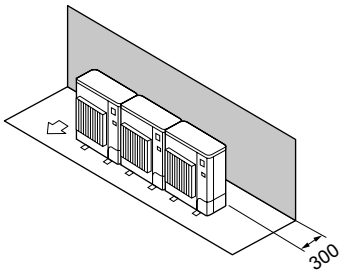

Fig. 2-11

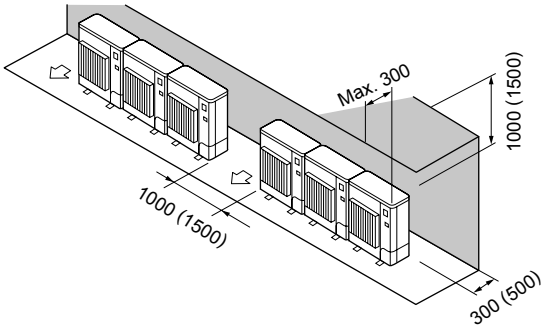

Fig. 2-12

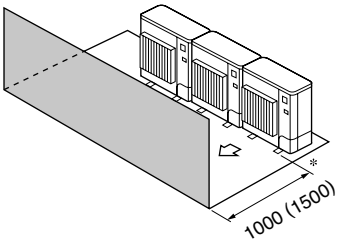

Fig. 2-13

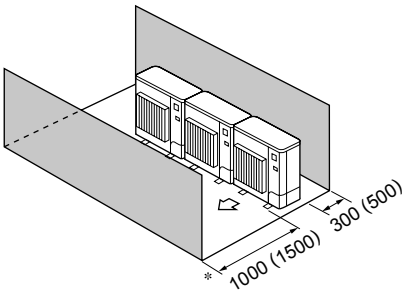

Fig. 2-14

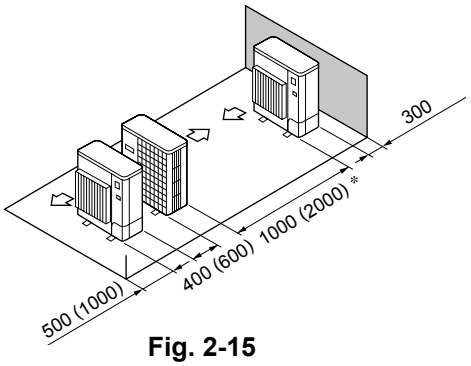

Fig. 2-15

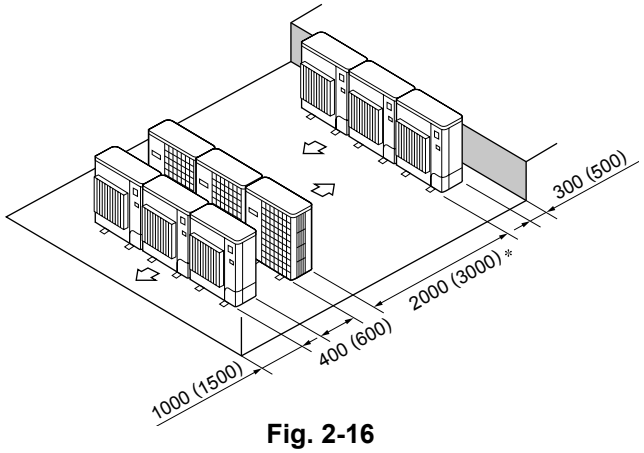

Fig. 2-16

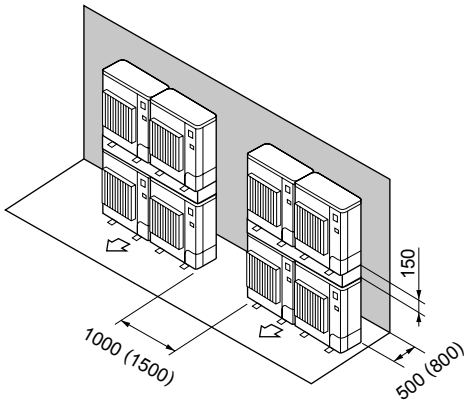

Fig. 2-17

This product is designed and intended for use in the residential, commercial and light-industrial environment.

The product at hand is based on the following EU regulations:

- Low Voltage Directive 2006/95/ EC
- Electromagnetic Compatibility Directive 2004/108/EC

Please be sure to put the contact address/telephone number on this manual before handing it to the customer.

MITSUBISHI ELECTRIC CORPORATION
HEAD OFFICE: TOKYO BLDG., 2-7-3, MARUNOUCHI, CHIYODA-KU, TOKYO 100-8310, JAPAN
Authorized representative in EU: MITSUBISHI ELECTRIC EUROPE B.V.
HARMAN HOUSE, 1 GEORGE STREET, UXBRIDGE, MIDDLESEX UB8 1QQ, U.K.

BH79D067L01 Printed in Japan