MITSUBISHI ELECTRIC

CITY MULTI

Air-Conditioners For Building Application
INDOOR UNIT
PKFY-P·VKM-E

For use with the R410A, R407C & R22
Bei Verwendung von R410A, R407C & R22
A utiliser avec le R410A, R407C et le R22
Bij gebruik van R410A, R407C & R22
Para utilizar con el R410A, R407C y el R22
Uso del refrigerante R410A, R407C e R22
Για χρήση με τα R410A, R407C και R22
Para utilizaçao com o R410A, R407C e o R22
R410A, R407C ve R22 ile beraber kullanmak için
Для использования с моделями R410A, R407C и R22
使用R410A, R407C和R22制冷剂

INSTALLATION MANUAL
FOR INSTALLER
For safe and correct use, please read this installation manual thoroughly before installing the air-conditioner unit.

English

INSTALLATIONSHANDBUCH
FÜR INSTALLATEURE
Zum sicheren und ordnungsgemäßen Gebrauch der Klimaanlage das Installationshandbuch gründlich durchlesen.

Deutsch

MANUEL D'INSTALLATION
POUR L'INSTALLATEUR
Veuillez lire le manuel d'installation en entier avant d'installer ce climatiseur pour éviter tout accident et vous assurer d'une utilisation correcte.

Français

INSTALLATIEHANDLEIDING
VOOR DE INSTALLATEUR
Voor een veilig en juist gebruik moet u deze installatiehandleiding grondig doorlezen voordat u de airconditioner installeert.

Nederlands

MANUAL DE INSTALACIÓN
PARA EL INSTALADOR
Para un uso seguro y correcto, lea detalladamente este manual de instalación antes de montar la unidad de aire acondicionado.

Español

MANUALE DI INSTALLAZIONE
PER L'INSTALLATORE
Per un uso sicuro e corretto, leggere attentamente questo manuale di installazione prima di installare il condizionatore d'aria.

Italiano

ΕΓΧΕΙΡΙΔΙΟ ΟΔΗΓΙΩΝ ΕΓΚΑΤΑΣΤΑΣΗΣ
ΓΙΑ ΑΥΤΟΝ ΠΟΥ ΚΑΝΕΙ ΤΗΝ ΕΓΚΑΤΑΣΤΑΣΗ
Για ασφάλεια και σωστή χρήση, παρακαλείστε διαβάσετε προσεχτικά αυτό το εγχειρίδιο, εγκατάστασης πριν αρχίσετε την εγκατάσταση της μονάδας κλιματισμού.

Ελληνικά

MANUAL DE INSTALAÇÃO
PARA O INSTALADOR
Para segurança e utilização correctas, leia atentamente este manual de instalação antes de instalar a unidade de ar condicionado.

Português

MONTAJ ELKİTABI
MONTÖR İÇİN
Emniyetli ve doğru biçimde nasıl kullanılacağını öğrenmek için lütfen klima cihazını monte etmeden önce bu elkitabını dikkatle okuyunuz.

Türkçe

РУКОВОДСТВО ПО УСТАНОВКЕ
ДЛЯ УСТАНОВИТЕЛЯ
Для осторожного и правильного использования прибора необходимо тщательно ознакомиться с данным руководством по установке до выполнения установки кондиционера.

Русский

安装说明书
安装人员适用
在安装空调机之前，请先通读此安装说明书，以便安全正确地使用。

中文

Index

1. Consignes de sécurité.....22
2. Emplacement pour l'installation.....23
3. Installation de l'appareil intérieur.....23
4. Installation de la tuyauterie du réfrigérant.....27
5. Mise en place du tuyau d'écoulement.....29
6. Installations électriques.....30
7. Marche d'essai (Fig. 7-1).....31

1. Consignes de sécurité

▶ **Avant d'installer le climatiseur, lire attentivement toutes les "Consignes de sécurité".**
▶ **Veuillez consulter ou obtenir l'autorisation de votre compagnie d'électricité avant de connecter votre système.**

⚠ **Avertissement:**
Précautions à suivre pour éviter tout danger de blessure ou de décès de l'utilisateur.

⚠ **Précaution:**
Décrit les précautions qui doivent être prises pour éviter d'endommager l'appareil.

Une fois l'installation terminée, expliquer les "Consignes de sécurité", l'utilisation et l'entretien de l'appareil au client conformément aux informations du mode d'emploi et effectuer l'essai de fonctionnement en continu pour garantir un fonctionnement normal. Le manuel d'installation et le mode d'emploi doivent être fournis à l'utilisateur qui doit les conserver. Ces manuels doivent également être transmis aux nouveaux utilisateurs.

: Indique une action qui doit être évitée.
: Indique que des instructions importantes doivent être prises en considération.
: Indique un élément qui doit être mis à la terre.
: Indique des précautions à prendre lors du maniement de pièces tournantes.
: Indique que l'interrupteur principal doit être désactivé avant d'effectuer tout travail d'entretien.
: Danger d'électrocuition.
: Attention, surface chaude.
ELV : Lors de travaux d'entretien, coupez l'alimentation de l'appareil intérieur ainsi que de l'appareil extérieur.

⚠ **Avertissement:**
Prendre soin de lire les étiquettes se trouvant sur l'appareil principal.

⚠ **Avertissement:**
- **Demandez à votre revendeur ou à un technicien agréé d'installer le climatiseur.**
- **Installez l'appareil sur une structure capable de supporter son poids.**
- **Utilisez les câbles mentionnées pour les raccordements.**
- **Utiliser uniquement les accessoires agréés par Mitsubishi Electric et demander à votre revendeur ou à une société agréée de les installer.**
- **Ne touchez jamais les ailettes de l'échangeur de chaleur.**
- **Installez le climatiseur en respectant les instructions du manuel d'installation.**
- **Demandez à un électricien agréé d'effectuer l'installation électrique conformément aux réglementations locales.**
- **Si le climatiseur est installé dans une pièce relativement petite, certaines mesures doivent être prises pour éviter que la concentration de réfrigérant ne dépasse le seuil de sécurité en tenant compte des possibilités de fuites de réfrigérant.**
- **Les parties détachées de la face prédécoupée peuvent blesser l'installateur (coupure, etc.). Il lui est donc demandé de porter des vêtements de protection (gants, etc.).**

⚠ **Précaution:**
- **Lors de l'utilisation de réfrigérant R410A ou R407C, n'utilisez jamais les tuyaux de réfrigérant existants.**
- **Lors de l'utilisation de réfrigérant R410A ou R407C, appliquez une petite quantité d'huile ester, de l'huile ou de l'alkylbenzène, comme huile réfrigérante sur les évasements et les connexions à brides.**
- **N'utilisez pas le climatiseur près d'animaux ou de plantes ou près d'aliments, d'instruments de précision ou d'objets d'art.**
- **N'utilisez pas le climatiseur dans certains environnements.**
- **Mettez l'appareil à la terre.**
- **Installez un disjoncteur, comme spécifié.**
- **Utilisez des câbles d'alimentation dont la capacité à distribuer le courant et la valeur nominale sont adéquates.**
- **Utilisez uniquement un disjoncteur et un fusible de la valeur indiquée.**
- **Ne touchez pas les interrupteurs avec les doigts mouillés.**
- **Ne touchez pas les tuyaux de réfrigérant pendant ou immédiatement après le fonctionnement.**
- **Ne faites pas fonctionner le climatiseur lorsque les panneaux et dispositifs de sécurité ont été enlevés.**
- **Ne mettez pas l'appareil immédiatement hors tension après son fonctionnement.**

2. Emplacement pour l'installation

■ **PKFY-P·VKM-E**

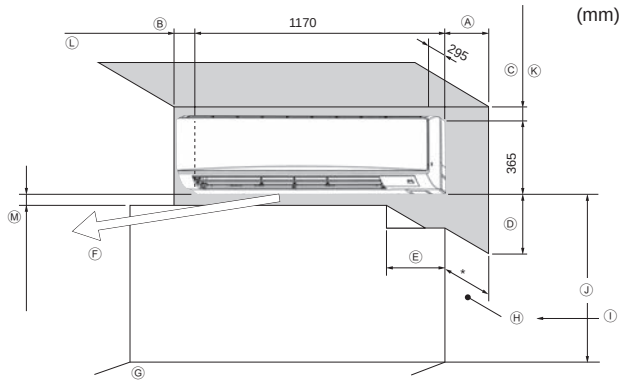

Fig. 2-1

2.1. Dimensions externes (Appareil intérieur) (Fig. 2-1)

Choisir un emplacement approprié en prenant compte des espaces suivants pour l'installation et l'entretien.

■ **PKFY-P·VKM-E**

(mm)

Ⓐ	Ⓑ	Ⓒ	Ⓓ	Ⓔ
Min. 100,5	Min. 22,4	Min. 48	Min. 250	Min. 220

Ⓕ Sortie d'air : ne placer aucun obstacle à moins de 1500 mm de la sortie d'air.
Ⓖ Surface du sol
Ⓗ Garniture
Ⓘ Lorsqu'une traverse dépasse du mur de plus de 60 mm, une distance supplémentaire est nécessaire car le flux d'air du ventilateur peut créer un cycle court.
Ⓙ 1800 mm minimum de la surface du sol (pour montage en hauteur)
Ⓚ 108 mm minimum avec tuyau gauche ou arrière gauche et installation d'une pompe de vidange en option
Ⓛ 550 mm minimum avec installation d'une pompe de vidange en option
Ⓜ Minimum 7 mm : 265 mm minimum avec installation d'une pompe de vidange en option

3. Installation de l'appareil intérieur

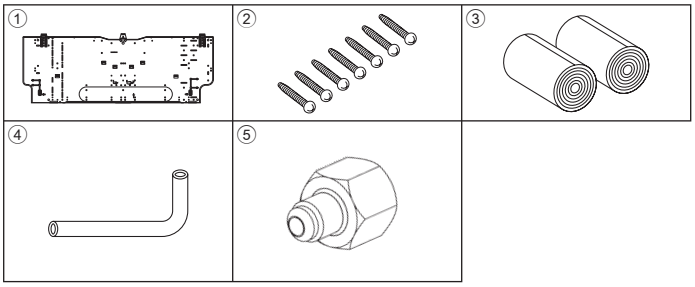

Fig. 3-1

3.1. Vérifier les accessoires qui accompagnent l'appareil intérieur (Fig. 3-1)

L'appareil intérieur doit être livré avec les accessoires suivants:

RÉFÉRENCE	ACCESSOIRE	QUANTITÉ		EMPLACEMENT DES RÉGLAGES
		P63	P100	
①	Planche d'installation	1	1	Fixer à l'arrière de l'appareil
②	Vis autotaraudeuses 4 × 25	7	7	
③	Bande de feutre	2	2	
④	Raccord en L	1	1	
⑤	Écrou de charge	1	1	

■ **PKFY-P·VKM-E**

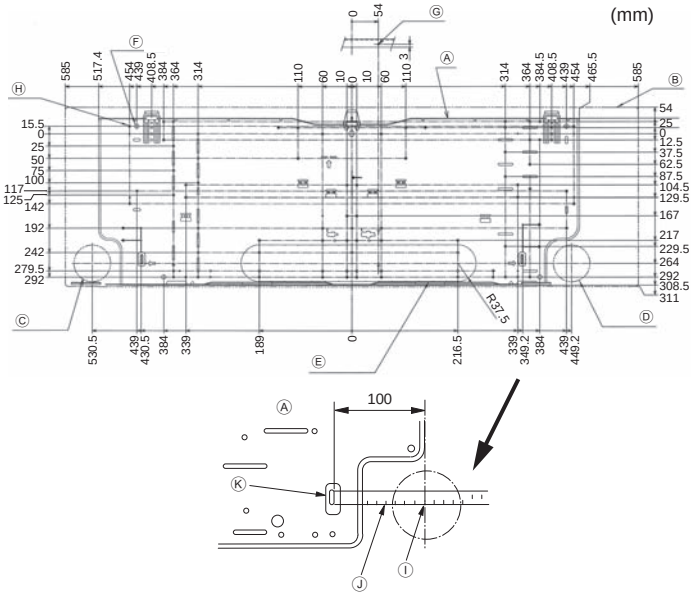

Fig. 3-2

3.2. Installation de la structure de montage mural

3.2.1. Installation de la structure de montage mural et mise en place des tuyaux

▶ **A l'aide de la structure de montage mural, déterminer l'emplacement d'installation de l'appareil et le lieu de forage des orifices pour les tuyaux.**

⚠ **Avertissement:**
Avant de forer un trou dans le mur, veuillez demander l'autorisation au responsable de l'édifice.

■ **PKFY-P·VKM-E (Fig. 3-2)**

Ⓐ Planche d'installation ①
Ⓑ Appareil intérieur
Ⓒ Orifice du tuyau arrière gauche inférieur (ø75-ø80)
Ⓓ Orifice du tuyau arrière droit inférieur (ø75-ø80)
Ⓔ Orifice de la rondelle pour orifice arrière gauche (75 × 480)
Ⓕ Orifice de boulon (4-ø9)
Ⓖ Orifice de mesure médiane (ø2,5)
Ⓗ Avant-trou (75-ø5,1)
Ⓘ Orifice central
Ⓙ Aligner la balance avec la ligne.
Ⓚ Insérer la balance.

3.2.2. Forage de l'orifice des tuyaux (Fig. 3-3)

▶ **Utiliser une foreuse à témoins pour forer un orifice de pénétration dans le mur de 75 à 80 mm de diamètre, aligné sur la direction du tuyau, à l'endroit indiqué sur le diagramme à gauche.**
▶ **L'orifice de pénétration dans le mur doit être incliné de telle sorte que l'ouverture extérieure soit plus basse que l'ouverture intérieure.**
▶ **Insérer un manchon (de 75 mm de diamètre - non fourni) dans l'orifice.**

Remarque:
L'orifice de pénétration doit être incliné afin d'augmenter le débit.

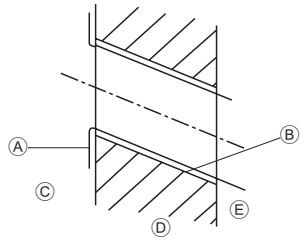

Ⓐ Manchon
Ⓑ Orifice
Ⓒ (Côté intérieur)
Ⓓ Mur
Ⓔ (Côté extérieur)

Fig. 3-3

■ PKFY-P·VKM-E

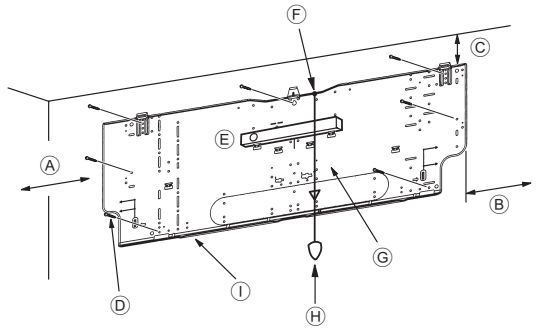

Fig. 3-4

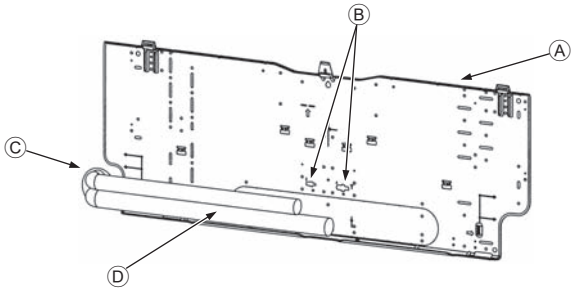

Fig. 3-5

■ PKFY-P·VKM-E

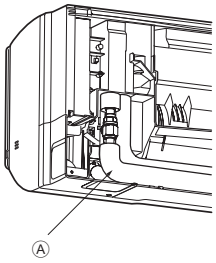

Fig. 3-6

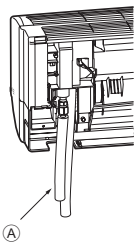

Fig. 3-7

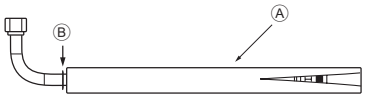

Fig. 3-8

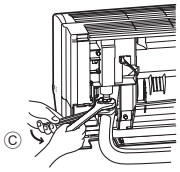

Fig. 3-9

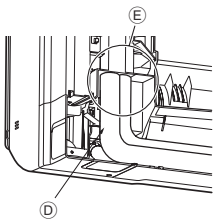

Fig. 3-10

3.2.3. Installation du support de montage mural

▶ **L'appareil extérieur pesant près de 21 kg, choisir l'emplacement de montage en tenant bien compte de ce fait. Si le mur ne semble pas être assez résistant, le renforcer avec des planches ou des poutres avant d'installer l'appareil.**

▶ **La structure de montage doit être attachée à ses deux extrémités et au centre, si possible. Ne jamais la fixer à un seul endroit ou de manière asymétrique. (Si possible, attacher la structure à tous les points indiqués par une flèche en caractères gras.)**

⚠ **Avertissement:**

Si possible, attacher la structure à tous les points marqués d'une flèche en caractères gras.

⚠ **Précaution:**

- **Le corps de l'appareil doit être monté à l'horizontale.**
- **Le fixer aux orifices marqués d'un ▲.**

■ **PKFY-P·VKM-E (Fig. 3-4)**

Ⓐ Min. 90 mm (617,6 mm minimum avec installation d'une pompe de vidange en option)
Ⓑ Min. 200 mm
Ⓒ Min. 70 mm (130 mm minimum avec tuyauterie gauche, arrière gauche ou gauche inférieure et installation d'une pompe de vidange en option)
Ⓓ Vis de fixation (4 × 25) ②
Ⓔ Niveau
Ⓕ Serrer le filetage sur l'orifice.
Ⓖ Placer le niveau contre la ligne de référence horizontale de la planche d'installation et monter à niveau. Maintenir le filetage et aligner avec ▽ EPK de la planche d'installation pour mettre à niveau.
Ⓗ Poids
Ⓘ Planche d'installation ①

3.3. Lors de l'insertion des tuyaux dans le mur (Fig. 3-5)

- Les tuyaux sont sur la partie inférieure gauche.
- Lorsque le tuyau de refroidissement, les tuyaux d'écoulement, les lignes de connexion internes/externes, etc. doivent être insérés dans le mur à l'avance, les tuyaux de perçage, etc., doivent être coudés et leur longueur adaptée à l'appareil.
- Marquer la planche d'installation pour référence lors de l'ajustement de la longueur du tuyau de refroidissement encastré.
- Pendant la construction, donner du jeu à la longueur des tuyaux de perçage.

Ⓐ Planche d'installation ①
Ⓑ Marquage de référence des raccords évasés
Ⓒ Orifice passant
Ⓓ Tuyauterie sur site

3.4. Préparation de l'appareil intérieur

* Contrôle préalable requis car le travail préparatoire dépend du sens de sortie de la tuyauterie.
* Lors du coudage de la tuyauterie, coudez graduellement tout en maintenant la sortie du tuyau à sa base. (Un coudage trop brutal déformera la tuyauterie.)

■ **PKFY-P·VKM-E**

Fixation du raccord en L ④

Tuyauterie droite, gauche et arrière (Fig. 3-6)

1. Retirer l'écrou évasé et le capuchon de l'appareil intérieur. (Conduit de gaz uniquement)
2. Appliquer de l'huile réfrigérante sur la surface évasée de la feuille. (Préparation sur place)
3. Dans le sens du retrait du raccord en L ④, faire un raccord rapide à l'ouverture évasée de l'appareil intérieur.
4. Serrer l'écrou évasé à l'aide d'une clé à fourche double. (Fig. 3-9)
   Force de serrage : 68 à 82 N·m
5. Fixer l'écrou de charge ⑤ sur le joint coté conduit de liquide et vérifier les fuites au niveau du raccord en L ④.
   Retirer l'écrou de charge ⑤ une fois le travail terminé.
   Force de serrage : 34 à 42 N·m
6. Couvrir la partie évasée du raccord avec le cache-tuyaux du raccord en L ④ pour qu'il ne soit pas exposé. (Fig. 3-10)

Ⓐ Raccord en L ④
Ⓑ Position de découpe (partie droite du tuyau)
Ⓒ Sens de serrage
Ⓓ Couvrir avec le cache-tuyaux
Ⓔ Couvrir la partie écrou évasée avec le cache-tuyaux.

Tuyau inférieur (Fig. 3-7)

1. Couper le raccord en L ④ à l'emplacement indiqué (Fig. 3-8).
2. Insérer l'écrou évasé retiré précédemment sur la partie droite du raccord en L ④ et évaser l'extrémité du tuyau.
3. Retirer l'écrou évasé et le capuchon de l'appareil intérieur. (Conduit de gaz uniquement)
4. Appliquer de l'huile réfrigérante sur la surface évasée de la feuille. (Préparation sur place)
5. Raccorder rapidement le raccord en L ④ traité en 2) à l'ouverture évasée de l'appareil intérieur.
6. Serrer l'écrou évasé à l'aide d'une clé à fourche double. (Fig. 3-9)
   Force de serrage : 68 à 82 N·m
7. Fixer l'écrou de charge ⑤ sur le joint coté conduit de liquide et vérifier les fuites au niveau du raccord en L ④.
   Retirer l'écrou de charge ⑤ une fois le travail terminé.
   Force de serrage : 34 à 42 N·m
8. Couvrir la partie évasée du raccord avec le cache-tuyaux du raccord en L ④ pour qu'il ne soit pas exposé. (Fig. 3-10)

Vérification des fuites du raccord en L

1. Fixer l’écrou de charge ⑤ sur le joint coté conduit de liquide.
   Force de serrage : 34 à 42 N·m
2. Pressuriser en remplissant d’hydrogène depuis l’écrou de charge.
   Ne pas pressuriser directement à la pression constante actuelle. Pressuriser graduellement.
   1) Pressuriser jusqu’à 0,5 MPa (5 kgf/cm^{2}G), attendre cinq minutes et vérifier que la pression ne diminue pas.
   2) Pressuriser jusqu’à 1,5 MPa (15 kgf/cm^{2}G), attendre cinq minutes et vérifier que la pression ne diminue pas.
   3) Pressuriser jusqu’à 4,15 MPa (41,5 kgf/cm^{2}G), puis mesurer la température ambiante et la pression du réfrigérant.
3. Si la pression spécifiée se maintient pendant environ une journée sans diminuer, les tuyaux ne présentent pas de fuite.
   - Si la température ambiante varie de 1°C, la pression varie d’environ 0,01 MPa (0,1 kgf/cm^{2}G). Apporter les corrections nécessaires.
4. Si la pression diminue à l’étape (2) ou (3), il y a une fuite de gaz. Rechercher l’origine de la fuite de gaz.

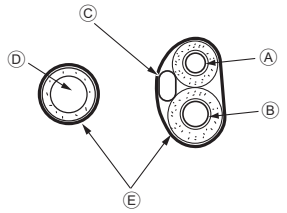

Fig. 3-11

Extraction et traitement de la tuyauterie et du câblage (Fig. 3-11)

1. Branchement du câblage intérieur/extérieur ➡ Voir page. 28.
2. Envelopper la bande de feutre ③ autour des tuyaux de réfrigérant et du tuyau d’écoulement dans l’espace de tuyauterie de l’appareil intérieur.
   - Envelopper la bande de feutre ③ correctement à partir de la base de chaque tuyau de réfrigérant et du tuyau d’écoulement.
   - Faire chevaucher la bande de feutre ③ sur la moitié de la largeur de la bande.
   - Fixer l’extrémité de la bande avec du ruban adhésif.

   Ⓐ Conduit de liquide
   Ⓑ Conduit de gaz
   Ⓒ Câble de connexion intérieur/extérieur
   Ⓓ Tuyau d’écoulement
   Ⓔ Bande de feutre ③
3. S’assurer que le tuyau d’écoulement n’est pas levé ou en contact avec le boîtier de l’appareil intérieur.
   Ne pas tirer brutalement sur le tuyau d’écoulement pour ne pas le retirer.

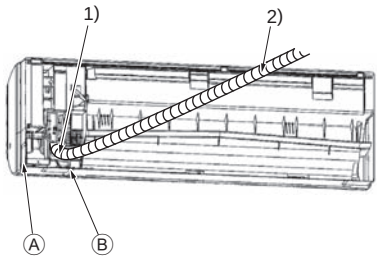

Fig. 3-12

Tuyauterie arrière, droite et inférieure (Fig. 3-12)

1) S’assurer que le tuyau d’écoulement n’est pas levé ou en contact avec le boîtier de l’appareil intérieur. Arranger le tuyau d’écoulement sous la tuyauterie et l’envelopper de bande de feutre ③.
2) Envelopper correctement la bande de feutre ③ en commençant par la base. (Faire chevaucher la bande de feutre sur la moitié de la largeur de la bande.)
   Ⓐ Découper le tuyau droit.
   Ⓑ Découper le tuyau inférieur.

Tuyauterie gauche et arrière gauche (Fig. 3-13)

4. Remplacement du tuyau d’écoulement ➡ Voir 6. Mise en place du tuyau d’écoulement
   Veiller à mettre en place le tuyau d’écoulement et le capuchon de drainage de la tuyauterie gauche et arrière gauche. Un suintement peut apparaître si vous oubliez d’installer ou de remplacer ces pièces.
   Ⓒ Capuchon de drainage
   1) S’assurer que le tuyau d’écoulement n’est pas levé ou en contact avec le boîtier de l’appareil intérieur.
   2) Envelopper correctement la bande de feutre ③ en commençant par la base. (Faire chevaucher la bande de feutre sur la moitié de la largeur de la bande.)
   3) Fixer l’extrémité de la bande ③ avec du ruban adhésif.
      Ⓓ Découper le tuyau gauche.

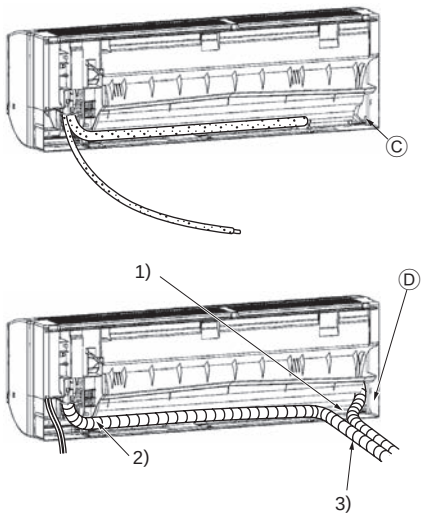

Fig. 3-13

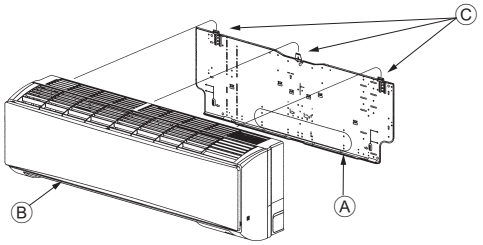

Fig. 3-14

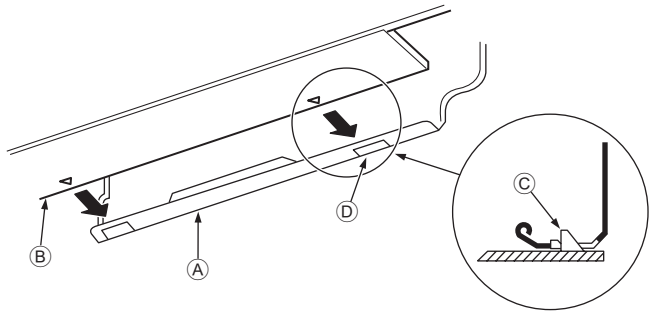

Fig. 3-15

■ **PKFY-P·VKM-E**

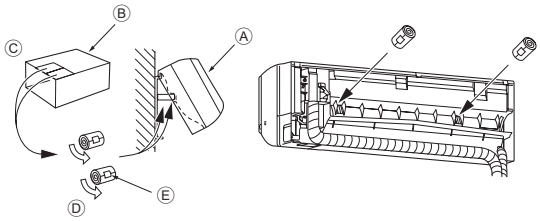

Fig. 3-16

3.5. Montage de l’appareil intérieur

1. Fixer la planche d’installation ① au mur.
2. Accrocher l’appareil intérieur sur le crochet situé dans la partie supérieure de la planche d’installation.

Tuyauterie arrière, droite et inférieure (Fig. 3-14)

3. Lors de l’insertion du tuyau de réfrigérant et le tuyau d’écoulement dans l’orifice mural d’insertion (manchette de pénétration), accrocher la partie supérieure de l’appareil intérieur sur la planche d’installation ①.
4. Déplacer l’appareil intérieur vers la gauche et la droite et vérifier que l’appareil est correctement accroché.
5. Fixer en poussant la partie inférieure de l’appareil intérieur sur la planche d’installation ①. (Fig. 3-15)

* Vérifier que les boutons en bas de l’appareil intérieur sont correctement maintenus sur la planche d’installation ①.

6. Après l’installation, veiller à vérifier que l’appareil intérieur est monté à niveau.

Ⓐ Planche d’installation ①
Ⓑ Appareil intérieur
Ⓒ Crochet
Ⓓ Orifice carré

Tuyauterie gauche et arrière gauche (Fig. 3-16)

3. Lors de l’insertion du tuyau de réfrigérant et le tuyau d’écoulement dans l’orifice mural d’insertion (manchette de pénétration), accrocher la partie supérieure de l’appareil intérieur sur la planche d’installation ①.
   Concernant le stockage des tuyaux, déplacer l’appareil complètement à gauche, couper un emballage en carton et lui donner une forme cylindrique comme illustré sur le schéma. Le fixer sur la surface arrière comme une entretoise et soulever l’appareil intérieur.
4. Relier le tuyau de réfrigérant au tuyau de réfrigérant côté site.
5. Fixer en poussant la partie inférieure de l’appareil intérieur sur la planche d’installation ①.

* Vérifier que les boutons en bas de l’appareil intérieur sont correctement maintenus sur la planche d’installation ①.

6. Après l’installation, veiller à vérifier que l’appareil intérieur est monté à niveau.

Ⓐ Appareil intérieur
Ⓑ Carton d’emballage
Ⓒ Découpe
Ⓓ Envelopper dans une forme cylindrique
Ⓔ Maintenir avec de l’adhésif

4. Installation de la tuyauterie du réfrigérant

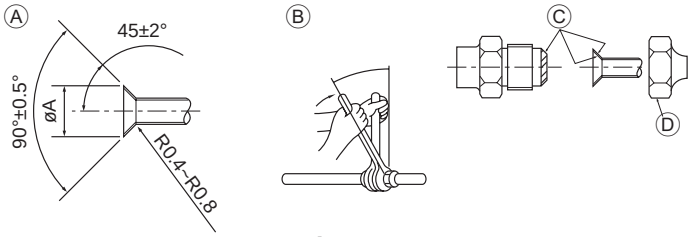

Fig. 4-1

4.1. Connexion des tuyaux (Fig. 4-1)

- En cas d'utilisation de tuyaux en cuivre disponibles sur le marché, envelopper les tuyaux de liquide et de gaz avec de la matière isolante vendue dans le commerce sur le marché (résistant à une chaleur de 100 °C ou supérieure et d'une épaisseur de 12 mm ou plus).
- Les parties intérieures du tuyau d'écoulement doivent également être entourées de matière isolante en mousse de polyéthylène (avec une poids spécifique de 0,03 et de 9 mm d'épaisseur ou plus).
- Appliquer un film mince d'huile réfrigérante sur la surface du tuyau et du support du joint avant de serrer l'écrou évasé.
- Utiliser deux clés pour serrer les connexions des tuyaux.
- Utiliser la matière isolante des tuyaux de réfrigérant fournie afin d'envelopper les connexions des appareils intérieurs. Effectuer l'isolation avec soin.

Ⓐ Dimension de l'évasement

Diam. ext. Tuyau en cuivre (mm)	Dimensions évasement Dimensions øA (mm)
ø9,52	12,8 - 13,2
ø15,88	19,3 - 19,7
ø19,05	22,9 - 23,3

Ⓑ Tailles des tuyaux de réfrigérant et couple de serrage du raccord conique
Ⓒ Ne pas appliquer d'huile réfrigérante sur les vis.
(Les écrous évasés risquent davantage de se desserrer.)
Ⓓ Veiller à utiliser les écrous évasés joints à l'appareil principal.
(L'utilisation des produits disponibles dans le commerce peut entraîner des craquements.)

	R407C ou R22				R410A				Diam.ext. raccord conique	
	Tuyau à liquide		Tuyau à gaz		Tuyau à liquide		Tuyau à gaz			
	Diamètre du tuyau (mm)	Couple de serrage (N·m)	Diamètre du tuyau (mm)	Couple de serrage (N·m)	Diamètre du tuyau (mm)	Couple de serrage (N·m)	Diamètre du tuyau (mm)	Couple de serrage (N·m)	Tuyau à liquide (mm)	Tuyau à gaz (mm)
P63	ODø9,52	34 - 42	ODø15,88	68 - 82	ODø9,52	34 - 42	ODø15,88	68 - 82	22	29
P100	ODø9,52	34 - 42	ODø19,05	68 - 82*	ODø9,52	34 - 42	ODø15,88	68 - 82	22	29

* Raccorder le joint avec les tuyaux suivants : Tuyaux de liquide et de gaz de P50, tuyau de gaz de P100/P125.
Ⓔ Appliquer de l'huile réfrigérante sur toute la surface évasée du fond.

■ **PKFY-P·VKM-E**

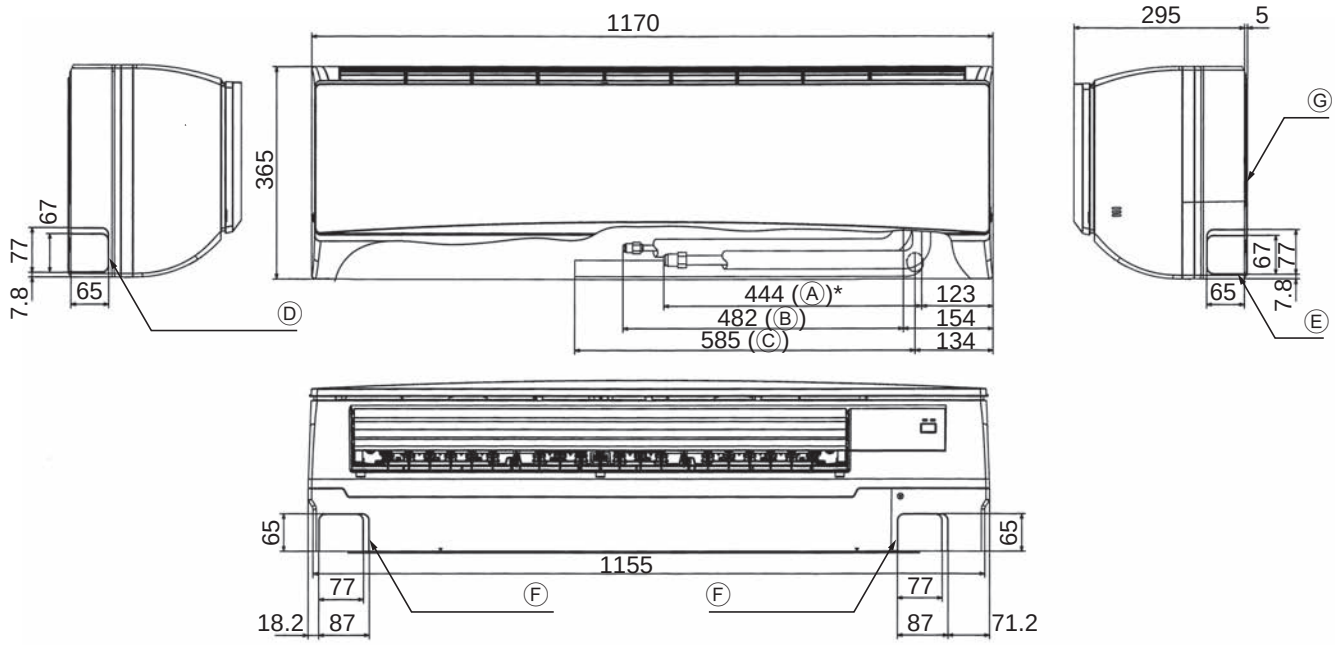

Fig. 4-2

4.2. Mise en place des tuyaux de réfrigérant et d'écoulement (Fig. 4-2)

■ **PKFY-P·VKM-E**

Ⓐ Conduit de gaz
Ⓑ Conduit de liquide
Ⓒ Tuyau d'écoulement
Ⓓ Orifice de la rondelle du tuyau gauche
Ⓔ Orifice de la rondelle du tuyau droit
Ⓕ Orifice de la rondelle du tuyau inférieur
Ⓖ Planche d'installation ①

* Indique la condition les accessoires montés.

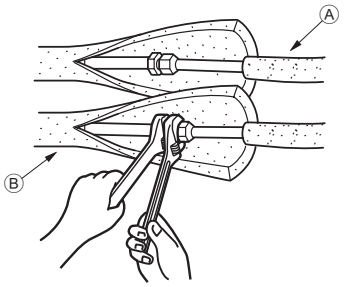

Fig. 4-3

■ **PKFY-P·VKM-E**

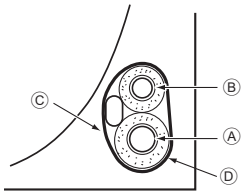

Fig. 4-4

4.3. Travaux pour l'installation des tuyaux de réfrigérant (Fig. 4-3)

Appareil intérieur

1. Retirer l'écrou évasé et le couvercle de l'appareil intérieur.
2. Créer un évasement pour le tuyau de liquide et pour le tuyau de gaz et appliquer de l'huile pour machine réfrigérante (disponible chez votre fournisseur local) sur la surface du siège évasé.
3. Raccorder rapidement les tuyaux de réfrigérant sur place à l'appareil.
4. Envelopper le couvercle du tuyau fixé au tuyau de gaz et vérifier si le joint du raccord n'est pas visible.
5. Envelopper le couvercle du tuyau de liquide de l'appareil et vérifier s'il recouvre bien la matière isolante du tuyau de liquide sur place.
6. Partie où le matériau d'isolation est maintenu par du ruban adhésif.

   Ⓐ Tuyauterie du réfrigérant côté site

   Ⓑ Tuyauterie du réfrigérant côté appareil

4.3.1. Stockage dans l'espace de tuyauterie de l'appareil (Fig. 4-4)

1. Envelopper la bande de feutre fournie autour des tuyaux de réfrigérant dans l'espace de tuyauterie de l'appareil intérieur pour éviter les suintements.
2. Faire chevaucher la bande de feutre sur la moitié de la largeur de la bande.
3. Fixer l'extrémité de la bande avec du ruban adhésif, etc.

   Ⓐ Conduit de gaz

   Ⓑ Conduit de liquide

   Ⓒ Câble de connexion intérieur/extérieur

   Ⓓ Bande de feutre ③

5. Mise en place du tuyau d'écoulement

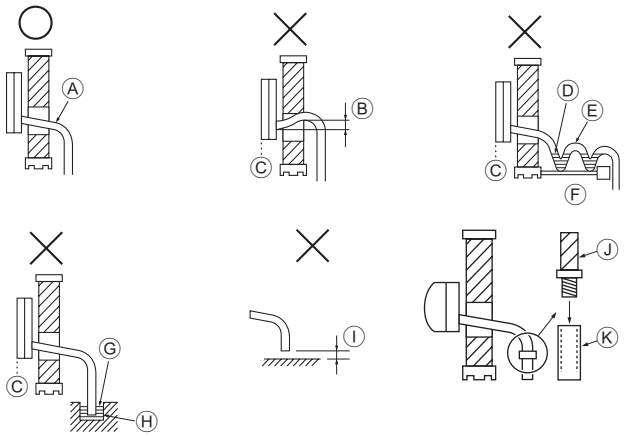

Fig. 5-1

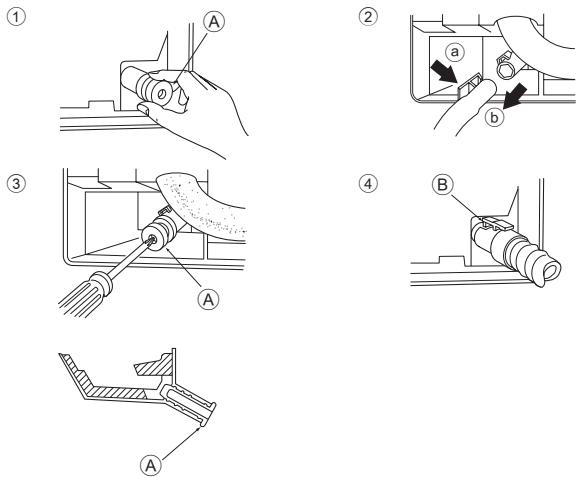

Fig. 5-2

■ **PKFY-P·VKM-E**

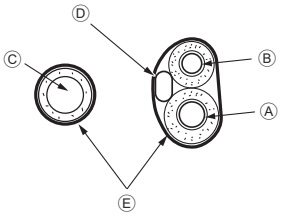

Fig. 5-3

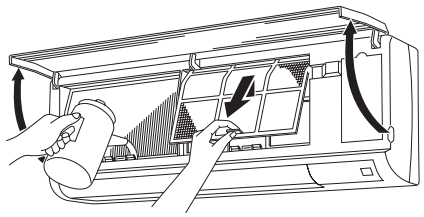

Fig. 5-4

5.1. Mise en place du tuyau d'écoulement (Fig. 5-1)

- Les tuyaux d'écoulement doivent avoir une inclinaison de 1/100 ou supérieure.
- Pour rallonger le tuyau d'évacuation, utilisez un tuyau flexible (diamètre intérieur de 15 mm),disponible dans les commerces, ou un tuyau de chlorure de vinyle dur (VP-16/Tube en PVC, O.D. ø22). Assurez-vous qu'il n'y a aucune fuite d'eau en provenance des joints.
- Ne pas diriger les tuyaux d'écoulement directement vers un fossé d'écoulement dans lequel des gaz sulfuriques pourraient être acheminés.
- Lorsque la mise en place des tuyaux est terminée, vérifier que l'eau ressorte bien par l'extrémité du tuyau d'écoulement.

⚠ **Précaution:**
Les tuyaux d'écoulement doivent être installés conformément aux instructions du présent manuel d'installation pour assurer un écoulement correct. L'isolation thermique des tuyaux d'écoulement est nécessaire pour éviter la condensation. Si les tuyaux d'écoulement ne sont pas correctement installés et isolés, des gouttes de condensation risquent de se former au plafond, sur le sol ou à tout autre endroit.

Ⓐ Inclinaison vers le bas
Ⓑ Doit être plus bas que le point de sortie
Ⓒ Fuite d'eau
Ⓓ Écoulement piégé
Ⓔ Air
Ⓕ Ondulé
Ⓖ Extrémité du tuyau d'écoulement sous l'eau.
Ⓗ Rigole d'écoulement
Ⓘ 5 cm maximum entre l'extrémité du tuyau d'écoulement et le sol.
Ⓙ Tuyau d'écoulement
Ⓚ Tuyau en PVC mou (diamètre intérieur de 15 mm)
ou
en PVC dur (VP-16)
* Livré avec ruban adhésif PVC

Préparation du tuyautage gauche et arrière gauche (Fig. 5-2)

① Retirer le capuchon d'écoulement.
- Pour retirer le capuchon d'écoulement, saisir la partie qui ressort à l'extrémité du tuyau et tirer.
  Ⓐ Capuchon d'écoulement

② Retirer le tuyau d'écoulement
- Retirer le tuyau d'écoulement en tenant la base du tuyau ⓐ (indiquée par la flèche) et en tirant vers soi ⓑ.

③ Insérer le capuchon d'écoulement.
- Insérer un tournevis, etc. dans l'orifice à l'extrémité du tuyau et pousser sur la base du capuchon d'écoulement.

④ Insérer le tuyau d'écoulement.
- Pousser le tuyau d'écoulement jusqu'à ce qu'il se trouve à la base de la sortie du raccord de la boîte d'écoulement.
- Vérifier que le crochet du tuyau d'écoulement est fixé correctement au sommet de la sortie du raccord dépassant de la boîte d'écoulement.
  Ⓑ Crochets

◆ Stockage dans l'espace de tuyauterie de l'appareil intérieur (Fig. 5-3)

* Lorsque le tuyau d'écoulement est acheminé vers l'intérieur, l'envelopper avec un isolant disponible dans le commerce.
* Rassembler le tuyau d'écoulement et les tuyaux de réfrigérant et les envelopper avec la bande de feutre fournie ③.
* Faire chevaucher la bande de feutre ③ sur la moitié de la largeur de la bande.
* Fixer l'extrémité de la bande avec du ruban adhésif, etc.

Ⓐ Conduit de gaz
Ⓑ Conduit de liquide
Ⓒ Tuyau d'écoulement
Ⓓ Câblage de connexion intérieur/extérieur
Ⓔ Bande de feutre ③

◆ Vérifier l'écoulement (Fig. 5-4)

1. Ouvrir la grille avant et retirer le filtre.
2. Face aux ailettes de l'échangeur thermique, remplir rapidement d'eau.
3. Après contrôle du drainage, fixer le filtre et fermer la grille.

■ PKFY-P·VKM-E

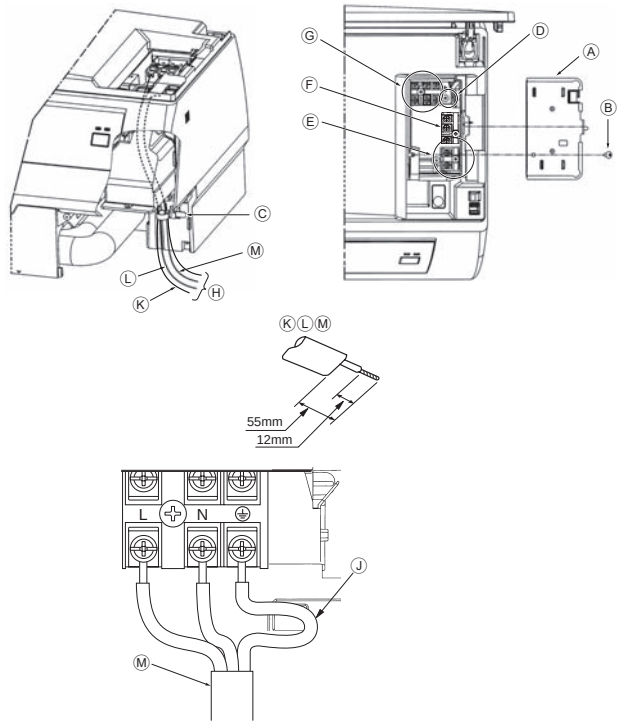

Fig. 6-1

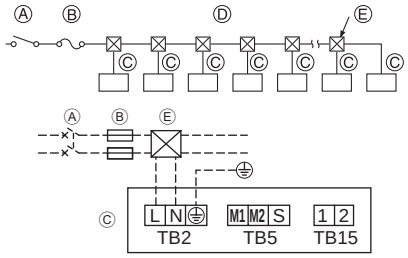

Fig. 6-2

6.1. Installations électriques

■ **PKFY-P·VKM-E (Fig. 6-1)**

Raccord possible sans retrait du panneau avant.

1. Ouvrir la grille avant, retirer la vis et retirer les parties électriques du capuchons.
2. Correctement relier chaque câble au bornier.

* Concernant la maintenance, prévoir des câbles plus longs.

* Utilisez les fils pour torons avec précaution car les arêtes peuvent couper le câblage.

3. Installer les pièces retirées précédemment.
4. Serrer chaque câble avec la vis de serrage sous le boîtier électrique.

Ⓐ Cache du boîtier électrique
Ⓑ Vis de fixation
Ⓒ Attache
Ⓓ Raccord à la terre
Ⓔ Bornier de la télécommande MA : (1, 2) absence de polarité
Ⓕ Bornier du terminal de transmission : (M1, M2, S) absence de polarité
Ⓖ Bornier du terminal de transmission électrique (L, N, Terre).
Ⓗ Fil
Ⓙ Raccord à la terre : relier le fil de terre comme illustré sur le schéma.
Ⓚ Câble de la télécommande
Ⓛ Câble de transmission
Ⓜ Câble d'alimentation

6.2. Câblage d'alimentation

- Le câble d'alimentation de l'appareil ne doit pas être inférieur à celui de la conception 245 IEC 53 ou 227 IEC 53.
- Installer un câble de mise à la terre plus long que les autres câbles.
- L'installation du climatiseur doit comprendre un interrupteur avec un écartement de 3 mm minimum entre les contacts de chaque pôle.

Taille du câble d'alimentation : supérieure à 1,5 mm² (3 fils)

[Fig.6-2]

Ⓐ Interrupteur de 16 A
Ⓑ Protection contre les surintensités de 16 A
Ⓒ Appareil intérieur
Ⓓ Le courant de fonctionnement total doit être inférieur à 16 A
Ⓔ Boîte de passage

▶ **Sélection d'un disjoncteur sans fusible (NF) ou d'un disjoncteur de fuite à la terre (NV).**
Le disjoncteur doit intégrer un moyen de garantir la déconnexion de tous les conducteurs de phase actifs de l'alimentation.

6.3. Types de câbles de commandes

1. Câblage des câbles de transmission

Type de câble de transmission	Fil blindé CVVS ou CPEVS
Diamètre du câble	Supérieur à 1,25 mm²
Longueur	Inférieure à 200 m

2. Câbles de la Commande à distance M-NET

Type de câble de commande à distance	Câble blindé MVVS
Diamètre du câble	Entre 0,5 et 1,25 mm²
Longueur	Longueur du câble de commande à distance qui dépasse 10 m à la longueur de câble de transmission dont la longueur maximum autorisée est 200 m.

3. Câbles de la Commande à distance MA

Type de câble de commande à distance	Câble à deux conducteurs (non blindé)
Diamètre du câble	De 0,3 à 1,25 mm²
Longueur	Inférieure à 200 m

6. Installations électriques

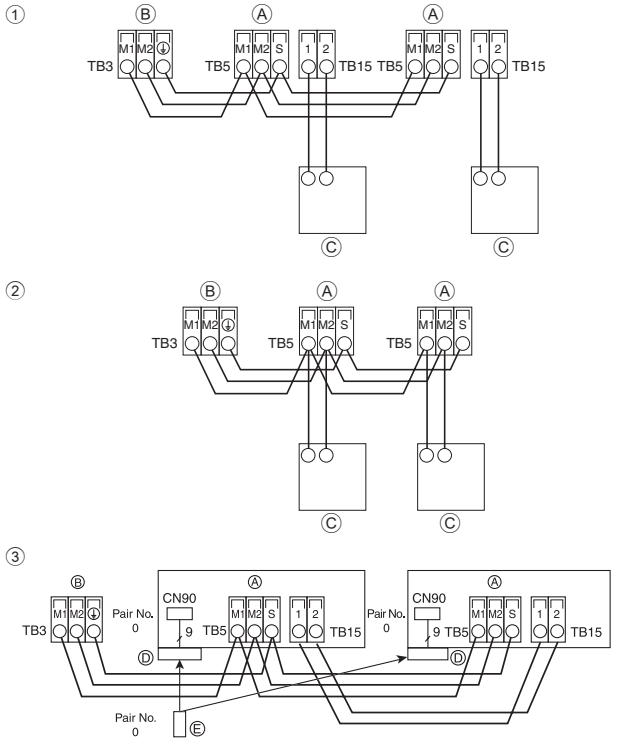

Fig. 6-3

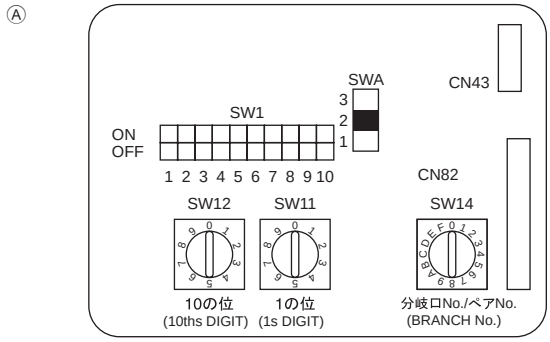

Fig. 6-4

6.4. Raccordement des câbles de la commande à distance et des câbles de transmission intérieurs et extérieurs (Fig. 6-3)

- Raccorder l'unité intérieure TB5 et l'unité intérieure TB3. (2 fils non polarisés) Le "S" sur l'unité intérieure TB5 est une connexion pour câbles blindé. Pour les spécifications techniques des câbles de connexion, se reporter au manuel d'installation de l'appareil extérieur.
- Installer une commande à distance conformément aux instructions du manuel fourni avec la commande à distance.
- Raccorder le câble de transmission de la commande à distance à l'aide d'un câble de 0,75 mm^2 de diamètre d'une longueur de 10 m maximum. Si la longueur nécessaire est supérieure à 10 m, utiliser un câble de raccordement de 1,25 mm^2 de diamètre.

① Commande à distance MA
- Connecter les points "1" et "2" de la borne TB15 de l'appareil intérieur à une commande à distance MA. (2 fils non polarisés)
- CC de 9 à 13 V entre 1 et 2 (Commande à distance MA)

② Commande à distance M-NET
- Connecter les points "M1" et "M2" de la borne TB5 de l'appareil intérieur à une commande à distance M-NET. (2 fils non polarisés)
- CC de 24 à 30 V entre M1 et M2 (Commande à distance M-NET)

③ Télécommande sans fil (lors de l'installation d'un récepteur de signaux sans fil)
- Relier le fil du récepteur de signaux sans fil (câble 9 pôles) au connecteur CN90 du bornier du contrôleur intérieur.
- Lorsque plus de deux appareils sont utilisés dans le cadre d'une commande groupée à l'aide de la télécommande sans fil, connecter correctement TB15.
- Pour modifier le réglage du numéro de paire, consulter le manuel d'installation accompagnant la télécommande sans fil. (Le numéro de paire de l'appareil intérieur et de la télécommande est réglé sur 0 par défaut.)

Ⓐ Bloc de sortie du câble de transmission intérieur
Ⓑ Bloc de sortie du câble de transmission extérieur (M1(A), M2(B), ⏚(S))
Ⓒ Télécommande
Ⓓ Récepteur de signaux sans fil
Ⓔ Télécommande sans fil

6.5. Configuration des adresses (Fig. 6-4)

(Toujours effectuer ces opérations lorsque le système est hors tension.)
- Il existe deux types de réglages de commutateurs rotatifs disponibles, pour le réglage des adresses de 1 à 9 et au-dessus de 10 et pour le réglage du nombre de ramifications.

① Réglage des adresses
Exemple : Si l'adresse est "3", conservez SW12 (au-dessus de 10) sur "0" et basculez SW11 (1 à 9) sur "3".

② Réglage des numéros de branche SW14 (série R2 uniquement)
Réglez le tuyau de réfrigérant de l'unité intérieure sur le numéro de connexion d'extrémité du contrôleur BC.
Conservez les autres réglages (sauf série R2) sur "0".

- Les interrupteurs rotatifs sont tous réglés sur "0" par défaut (sortie usine). Ces interrupteurs peuvent être utilisés pour régler l'adresse des unités et les numéros de branche.
- La détermination de l'adresse des unités intérieures varie en fonction du système sur site. Procédez au réglage conformément au manuel de référence.

6.6. Détection de la température ambiante à l'aide du capteur intégré à la télécommande

Si vous souhaitez détecter la température ambiante à l'aide du capteur intégré à une télécommande, réglez SW1-1 sur "ON" (activation) sur la carte de commande. Si SW1-7 et SW1-8 sont correctement réglés, il est possible d'ajuster le flux d'air lorsque le thermomètre de chauffage est désactivé

7. Marche d'essai (Fig. 7-1)

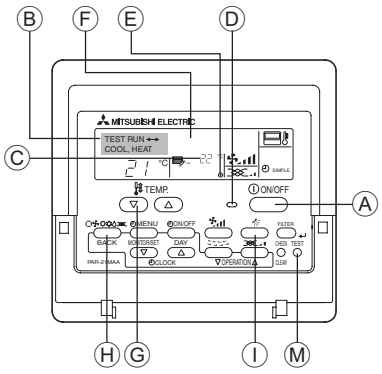

Fig. 7-1

Ⓐ Touche ON/OFF
Ⓑ Affichage de la marche d'essai
Ⓒ Affichage de la température intérieure de la conduite de liquide
Ⓓ Témoin ON/OFF
Ⓔ Affichage de mise sous tension
Ⓕ Affichage du code d'erreur
Affichage du temps restant pour la marche d'essai
Ⓖ Touche de réglage de la température
Ⓗ Touche de sélection des modes
Ⓘ Touche de réglage de la vitesse de ventilation
Ⓜ Touche TEST

① Mettre l'appareil sous tension au moins douze heures avant l'essai de fonctionnement.
② Appuyer deux fois sur la touche [TEST] (ESSAI). ➡ Affichage à cristaux liquides "TEST RUN" (ESSAI DE FONCTIONNEMENT)
③ Appuyer sur la touche [Mode selection] (Sélection Mode). ➡ Vérifier si la soufflerie fonctionne.
④ Appuyer sur la touche [Mode selection] (Sélection Mode) et passer en mode refroidissement (ou chauffage).
➡ Vérifier si la soufflerie souffle de l'air froid (ou chaud).
⑤ Appuyer sur la touche [Fan speed] (Vitesse soufflerie). ➡ Vérifier si la vitesse de la soufflerie change.
⑥ Vérifier le bon fonctionnement du ventilateur de l'appareil extérieur.
⑦ Arrêter l'essai de fonctionnement en appuyant sur la touche [ON/OFF] (Marche/Arrêt). ➡ Arrêt
⑧ Enregistrez un numéro de téléphone.
Le numéro de téléphone de l'atelier de réparation, de l'agence commerciale, etc., à contacter en cas de panne peut être enregistré dans la télécommande. Le numéro de téléphone s'affichera en cas d'erreur. Pour prendre connaissance des procédures d'enregistrement, consultez le mode d'emploi de l'appareil intérieur.

This product is designed and intended for use in the residential, commercial and light-industrial environment.

The product at hand is based on the following EU regulations:

- Low Voltage Directive 2006/95 EEC
- Electromagnetic Compatibility Directive 2004/108 EEC

Please be sure to put the contact address/telephone number on this manual before handing it to the customer.

MITSUBISHI ELECTRIC CORPORATION
HEAD OFFICE: TOKYO BLDG., 2-7-3, MARUNOUCHI, CHIYODA-KU, TOKYO 100-8310, JAPAN
Authorized representative in EU: MITSUBISHI EUROPE.B.V HARMAN HOUSE, 1 GEORGE STREET, UXBRIDE, MIDDLESEX UB8 1QQ.U.K.

RG79D346H01

Printed in Thailand