MITSUBISHI ELECTRIC

CITY MULTI

Air-Conditioners For Building Application
INDOOR UNIT
PKFY-P·VFM-E

For use with the R410A, R407C & R22
Bei Verwendung von R410A, R407C & R22
A utiliser avec le R410A, R407C et le R22
Bij gebruik van R410A, R407C & R22
Para utilizar con el R410A, R407C y el R22
Uso del refrigerante R410A, R407C e R22
Για χρήση με τα R410A, R407C και R22
Para utilizaçao com o R410A, R407C e o R22
R410A, R407C ve R22 ile beraber kullanmak için
Для использования с моделями R410A, R407C и R22
使用R410A, R407C和R22制冷剂

INSTALLATION MANUAL
FOR INSTALLER
For safe and correct use, please read this installation manual thoroughly before installing the air-conditioner unit.

English

INSTALLATIONSHANDBUCH
FÜR INSTALLATEURE
Zum sicheren und ordnungsgemäßen Gebrauch der Klimaanlage das Installationshandbuch gründlich durchlesen.

Deutsch

MANUEL D'INSTALLATION
POUR L'INSTALLATEUR
Veuillez lire le manuel d'installation en entier avant d'installer ce climatiseur pour éviter tout accident et vous assurer d'une utilisation correcte.

Français

INSTALLATIEHANDLEIDING
VOOR DE INSTALLATEUR
Voor een veilig en juist gebruik moet u deze installatiehandleiding grondig doorlezen voordat u de airconditioner installeert.

Nederlands

MANUAL DE INSTALACIÓN
PARA EL INSTALADOR
Para un uso seguro y correcto, lea detalladamente este manual de instalación antes de montar la unidad de aire acondicionado.

Español

MANUALE DI INSTALLAZIONE
PER L'INSTALLATORE
Per un uso sicuro e corretto, leggere attentamente questo manuale di installazione prima di installare il condizionatore d'aria.

Italiano

ΕΓΧΕΙΡΙΔΙΟ ΟΔΗΓΙΩΝ ΕΓΚΑΤΑΣΤΑΣΗΣ
ΓΙΑ ΑΥΤΟΝ ΠΟΥ ΚΑΝΕΙ ΤΗΝ ΕΓΚΑΤΑΣΤΑΣΗ
Για ασφάλεια και σωστή χρήση, παρακαλείστε διαβάσετε προσεχτικά αυτό το εγχειρίδιο εγκατάστασης πριν αρχίσετε την εγκατάσταση της μονάδας κλιματισμού.

Ελληνικά

MANUAL DE INSTALAÇÃO
PARA O INSTALADOR
Para segurança e utilização correctas, leia atentamente este manual de instalação antes de instalar a unidade de ar condicionado.

Português

MONTAJ ELKİTABI
MONTÖR İÇİN
Emniyetli ve doğru biçimde nasıl kullanılacağını öğrenmek için lütfen klima cihazını monte etmeden önce bu elkitabını dikkatle okuyunuz.

Türkçe

РУКОВОДСТВО ПО УСТАНОВКЕ
ДЛЯ УСТАНОВИТЕЛЯ
Для осторожного и правильного использования прибора необходимо тщательно ознакомиться с данным руководством по установке до выполнения установки кондиционера.

Русский

安装说明书
安装人员适用
在安装空调机之前，请先通读此安装说明书，以便安全正确地使用。

中文

Содержание

1. Меры предосторожности 65
2. Место установки 65
3. Установка внутреннего прибора 66
4. Труба хладагента 68
5. Дренажные трубы (Fig. 5-1) 69
6. Электрические работы 69
7. Выполнение испытания 71

1. Меры предосторожности

- **До установки прибора убедитесь, что Вы прочли все "Меры предосторожности".**
- **Пожалуйста, перед подключением данного оборудования к системе электропитания, сообщите об этом своему поставщику электропитания или получите его разрешение.**

⚠ **Предупреждение:**
Описывает меры предосторожности, необходимые для предотвращения получения травмы или гибели пользователя.

⚠ **Осторожно:**
Описывает меры предосторожности, необходимые для предотвращения повреждения прибора.

После окончания установочных работ проинструктируйте пользователя относительно правил эксплуатации и обслуживания аппарата, а также ознакомьте с разделом "Меры предосторожности" в соответствии с информацией, приведенной в Руководстве по использованию аппарата, и выполните тестовый прогон аппарата для того, чтобы убедиться, что он работает нормально. Обязательно передайте пользователю на хранение экземпляры Руководства по установке и Руководства по эксплуатации. Эти Руководства должны быть переданы и последующим пользователям данного прибора.

: Указывает действие, которое следует избегать.

: Указывает на важную инструкцию.

: Указывает, что данная часть должна быть заземлена.

: Указывает на необходимость проявлять осторожность по отношению к вращающимся частям.

: Указывает на необходимость отключения главного выключателя перед проведением техобслуживания.

: Опасайтесь электрошока.

: Опасайтесь горячих поверхностей.

ELV: При проведении техобслуживания отключите электропитание как внутреннего, так и наружного прибора.

⚠ **Предупреждение:**
Внимательно прочтите текст на этикетках главного прибора.

⚠ **Предупреждение:**
- **Обратитесь к дилеру или квалифицированному технику для выполнения установки кондиционера воздуха.**
- **Устанавливайте прибор в месте, способном выдержать его вес.**
- **Используйте указанные кабели для электропроводки.**
- **Используйте только те дополнительные принадлежности, на которые имеется разрешение от Mitsubishi Electric; для их установки обращайтесь к дилеру или уполномоченному специалисту по установке.**
- **Не прикасайтесь к лопастям теплообменника.**
- **Устанавливайте кондиционер согласно инструкциям, приведенным в данном Руководстве по установке.**
- **Все электроработы должны выполняться квалифицированным электриком, имеющим соответствующую лицензию, в соответствии с местными нормативами.**
- **Если кондиционер установлен в небольшом помещении, необходимо принять меры для предотвращения концентрации хладагента свыше безопасных пределов в случае утечки хладагента.**
- **Вырубленные грани отпресованных деталей могут нанести травмы - порезы и т.д. Просим установщиков надевать защитную одежду, например, перчатки и т.д.**

⚠ **Осторожно:**
- **При использовании хладагента R410A или R407C следует заменить установленные ранее трубы хладагента.**
- **Используйте эфирное масло или алкилбензин (в небольших количествах) в качестве охлаждающего масла для смазывания раструбных и фланцевых трубных соединений при использовании хладагента R410A или R407C.**
- **Не используйте кондиционер воздуха в местах содержания продуктов, домашних животных, растений, точных приборов или предметов искусства.**
- **Не используйте кондиционер воздуха в особых условиях.**
- **Заземлите прибор.**
- **Установите прерыватель цепи, если требуется.**
- **Используйте сетевой кабель достаточной мощности напряжения.**
- **Используйте прерыватель цепи и предохранитель указанной мощности.**
- **Не прикасайтесь к выключателям мокрыми руками.**
- **Не прикасайтесь к трубам хладагента во время работы и сразу после выключения прибора.**
- **Не используйте кондиционер воздуха, если его панели и крышки сняты.**
- **Не отключайте питание немедленно после выключения прибора.**

2. Место установки

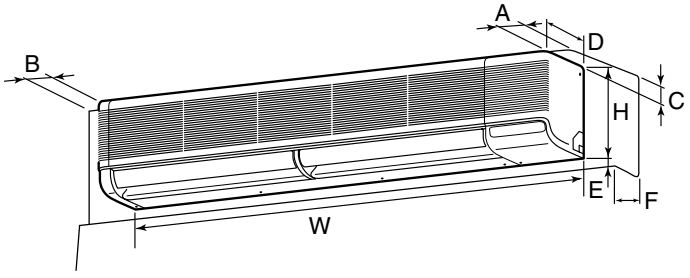

Fig. 2-1

Внутренний прибор должен поставляться в комплекте со следующими дополнительными принадлежностями:

НОМЕР ДЕТАЛИ	ПРИСПОСОБЛЕНИЕ		КОЛ-ВО	МЕСТО УСТАНОВКИ
①	Кронштейн для крепления прибора к стене		1	Крепится к задней панели прибора
②	Самонарезающий винт 4 × 35		12	Устанавливаются внутри прибора
③	Теплоизоляционный материал		2	
④	Лента		4 (больших) + 3 (малых)	
⑤	Войлочная лента		3	
⑥	Соединительная муфта для дренажа		1	
⑦	Беспроводной пульт дистанционного управления		1	
⑧	Держатель пульта дистанционного управления		1	
⑨	Щелочные батарейки		2	
⑩	Гайка раструбного стыка	P100	1 (ø19,05)	

2.1. Контурные габариты (Внутренний прибор) (Fig. 2-1)

Выберите надлежащее место, с учетом наличия следующего свободного пространства для установки и проведения техобслуживания.

(мм)

Модели	W	D	H	A	B	C	E	F
P63	1400	235	340	мин. 150	мин. 50	мин. 30	мин. 250	мин. 150
P100	1680	235	340	мин. 150	мин. 50	мин. 30	мин. 250	мин. 150

⚠ **Предупреждение:**
Подвешивайте внутренний прибор на потолок, способный выдержать вес прибора.

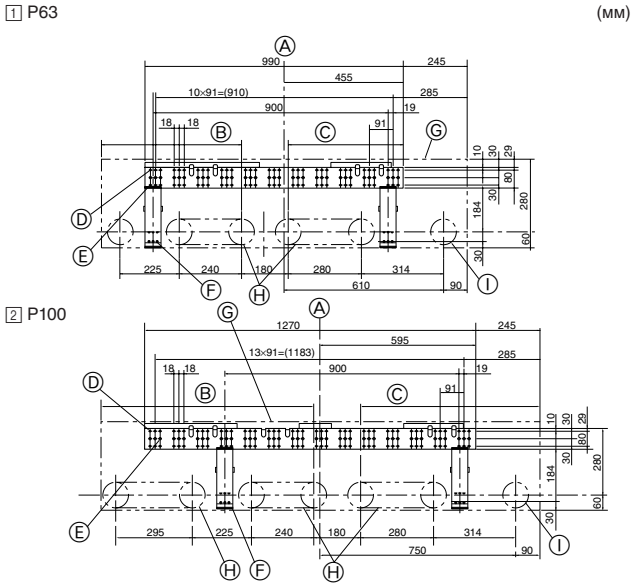

Fig. 3-1

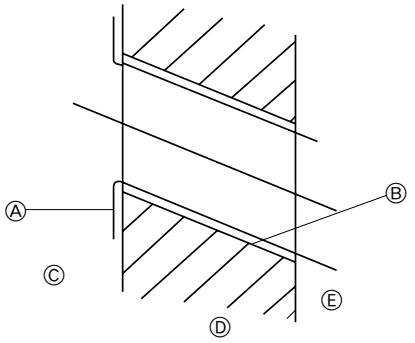

Fig. 3-2

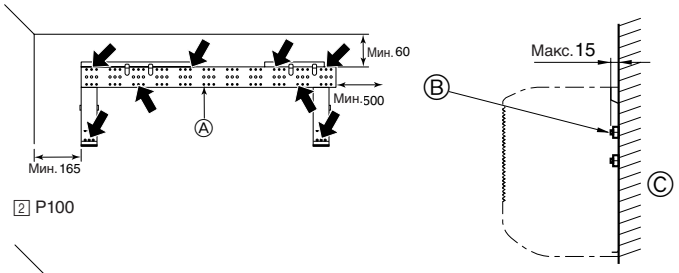

Fig. 3-4

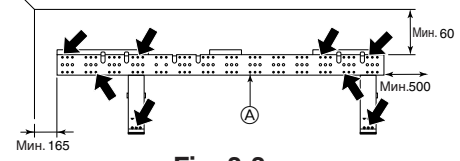

Fig. 3-3

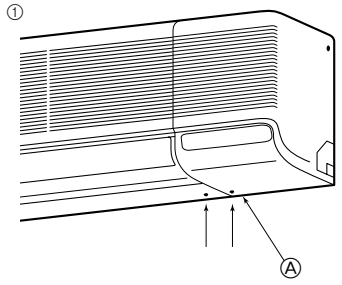

Fig. 3-5

3.1. Установка настенного крепления (Fig. 3-1)

1) Установка настенного крепления и позиции труб

▶ **Используя настенное крепление, определите положение установки прибора и будущее расположение просверленных отверстий для труб.**

⚠ **Предупреждение:**

Перед сверлением отверстия в стене необходимо получить консультацию у подрядчика-строителя.

Ⓐ Линия центра внутреннего прибора
Ⓑ Область левого дренажа
Ⓒ Область правого дренажа
Ⓓ Отверстие для самонарезающего винта
Ⓔ Отверстие для болта
Ⓕ Отверстие для самонарезающего винта
Ⓖ Контур прибора
Ⓗ Пробивное отверстие для проводки труб сзади слева
Ⓘ Отверстие для подводки труб сзади (диаметром 90-100 мм)

2) Сверление отверстия для руб (Fig. 3-2)

▶ **Используя трубчатое сверло, просверлите отверстие диаметром 90-100 мм в стене в направлении труб, в месте, указанном на схеме слева.**

▶ **Отверстие должно быть наклонным так, чтобы наружное отверстие было ниже, чем внутреннее отверстие.**

▶ **Проведите рукав (диаметром 90 мм, приобретается на месте) через отверстие.**

Примечание:

Наклонность отверстия необходима для создания дренажного потока.

Ⓐ Рукав
Ⓑ Отверстие
Ⓒ (Внутри)
Ⓓ Стена
Ⓔ (Снаружи)

3) Установка настенного кронштейна

▶ **Поскольку внутренний прибор весит около 30 кг, необходимо тщательно продумать место для его установки. Если стена недостаточно прочная, перед установкой прибора ее следует укрепить досками или балками.**

▶ **Настенный кронштейн должен быть закреплен с обоих концов и в центре, если возможно. Никогда не укрепляйте его только в одном месте или каким-либо несимметричным образом.**
(Если возможно, укрепите установочную арматуру во всех точках, которые обозначены жирной стрелкой.) (Fig. 3-3)

▶ **Закрепите настенное крепление через отверстия среднего ряда диаметром 12 мм, используя для этого приобретаемые на месте болты (сквозные болты, анкерный болт и анкерная гайка) с резьбой M10 или W3/8. Конец болта не должен выступать на расстояние более 15 мм от поверхности стены. (Fig. 3-4)**
Используйте не менее двух болтов при креплении к бетонной стене, и не менее четырех болтов - при креплении к стене из пенобетона.

Ⓐ Кронштейн для крепления прибора к стене Ⓑ Монтажный болт Ⓒ Стена

⚠ **Предупреждение:**

По возможности, закрепите крепление во всех точках, обозначенных на диаграмме жирной стрелкой.

⚠ **Осторожно:**

Корпус прибора должен крепиться строго горизонтально.

3.2. Подготовка к подсоединению труб

Снимите виниловую ленту, связывающую дренажные трубы.

- Эту виниловую ленту можно использовать для временного крепления труб к кронштейну для крепления прибора к стене во время подсоединения левой трубы.

1) Проводка труб сзади справа и снизу (Fig. 3-5)

① Снимите правую боковую панель.

2) Проводка труб слева и слева сзади

① Снимите боковую панель.

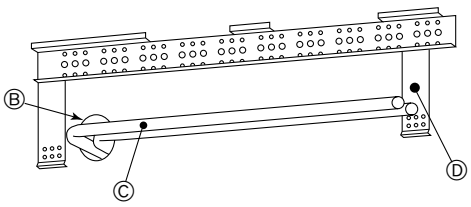

Fig. 3-6

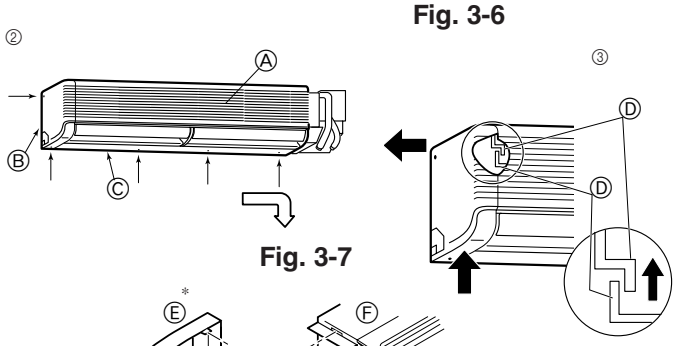

Fig. 3-7

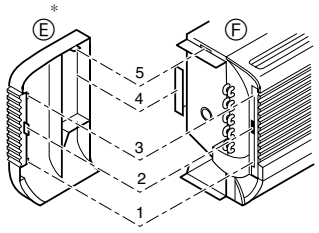

Fig. 3-8

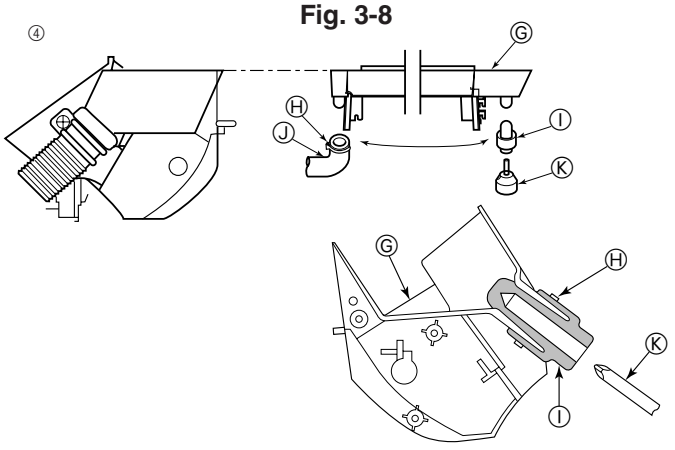

Fig. 3-9

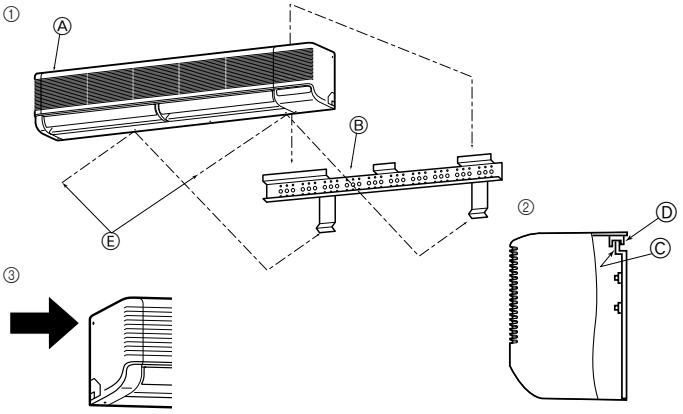

Fig. 3-10

При встраивании труб в стену (Fig. 3-6)

Если труба хладагента, дренажные трубы, внутренние/наружные линии соединения и т.п. будут заранее встраиваться в стену, возможно, потребуется сгибать и модифицировать длину выступающих труб, чтобы они подошли к прибору.

- Перед установкой оставьте небольшой припуск длины встраиваемых труб.

Ⓐ Правая боковая панель
Ⓑ Сквозное отверстие
Ⓒ Трубы, устанавливаемые на месте
Ⓓ Кронштейн для крепления прибора к стене ①

② Снимите пять винтов, обозначенных стрелками на диаграмме. (Fig. 3-7)
③ Снимите сначала левую боковую панель, затем – нижнюю панель.

1. Нажимая вверх на переднюю нижнюю часть боковой панели (для освобождения защелки боковой панели от защелки прибора), сдвиньте верхнюю часть боковой панели влево.

- Если внутренний прибор уже установлен, следите за тем, чтобы прибор не упал с настенного крепления.
- Чтобы установить снятые детали на место, установите защелку на передней нижней части боковой панели над корпусом прибора и надавив, сдвиньте ее вправо.

Ⓐ Решетка
Ⓑ Левая боковая панель
Ⓒ Нижняя панель
Ⓓ Защелка
Ⓔ Боковая панель
Ⓕ Корпус прибора

* Конструкция боковой панели и корпуса прибора (Fig. 3-8)

1. Защелка на панели сцепляется с защелкой на корпусе прибора.
2. Защелка на панели вставляется в отверстие на корпусе прибора.
3. Защелка на панели сцепляется с защелкой на корпусе прибора.
4. Листовой металл корпуса прибора входит в панель.
5. Защелка на панели входит в отверстие на корпусе прибора.

④ Дренажный шланг может быть подсоединен в двух различных позициях. Используйте более удобный для Вас вариант подсоединения и, в случае необходимости, измените положение дренажного лотка, резиновой пробки и дренажного шланга. (Fig. 3-9)

Ⓖ Дренажный лоток
Ⓗ Лента
Ⓘ Пробка
Ⓙ Дренажный шланг
Ⓚ Отвертка

3.3. Монтаж внутреннего прибора (Fig. 3-10)

① Обязательно зацепите металлические зацепки внутреннего блока за крючки настенного крепления.
② После завершения проводки труб, с помощью крепежных винтов закрепите внутренний прибор на настенном креплении.

Примечание:
Убедитесь в том, что зацепки внутреннего прибора надежно зацепились за крючки настенного крепления.

③ Винт, помеченный на диаграмме жирной стрелкой, используется только на время транспортировки прибора и должен быть удален при монтаже. Удалите данный винт перед установкой, если после установки прибора, сбоку от прибора не останется свободного пространства.

Ⓐ Внутренний прибор
Ⓑ Кронштейн для крепления прибора к стене ①
Ⓒ Крючок
Ⓓ Металлическая зацепка на внутреннем приборе
Ⓔ Крепежные винты

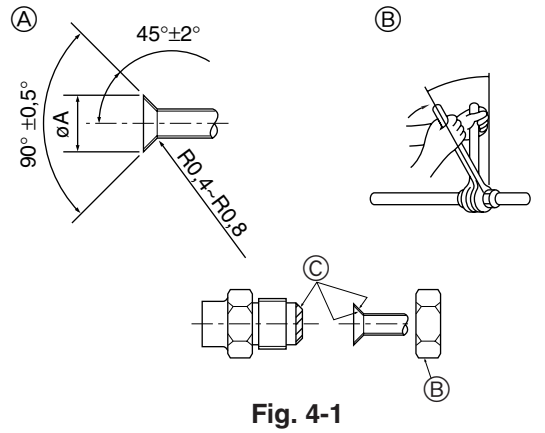

Fig. 4-1

4.1. Соединение труб (Fig. 4-1)

- При использовании медных труб, имеющихся в продаже, оберните трубы для жидкости и газа имеющимися в продаже изоляционными материалами (с теплозащитой от 100 °C или выше, толщиной не менее 12 мм).
- Внутренняя часть дренажной трубы должна быть обернута в пенополиэтиленовый изолирующий материал (удельный вес 0,03; толщина 9 мм или более).
- Нанесите тонкий слой масла хладагента на контактную поверхность труб и соединений перед тем, как затягивать гайку с фланцем.
- Для затягивания трубных соединений используйте два гаечных ключа.
- Используйте прилагаемое трубное изоляционное покрытие для изоляции соединений внутреннего блока. Тщательно крепите изоляцию.

Ⓐ Раструбный стык - размеры

Медная труба O.D. (мм)	Размеры раструба, диаметр A (мм)
ø6,35	8,7 - 9,1
ø9,52	12,8 - 13,2
ø12,7	16,2 - 16,6
ø15,88	19,3 - 19,7
ø19,05	22,9 - 23,3

Ⓑ Размеры труб хладагента и крутящий момент конусной гайки.

	R407C или R22				R410A				Гайка раструбного стыка O.D.	
	Труба для жидкости		Труба для газа		Труба для жидкости		Труба для газа			
	Размер трубы (мм)	Момент затяжки (Н·м)	Размер трубы (мм)	Момент затяжки (Н·м)	Размер трубы (мм)	Момент затяжки (Н·м)	Размер трубы (мм)	Момент затяжки (Н·м)	Труба для жидкости (мм)	Труба для газа (мм)
P20/25/32/40	ODø6,35	14 - 18	ODø12,7	49 - 61	ODø6,35	14 - 18	ODø12,7	49 - 61	17	26
P50	ODø9,52	34 - 42*	ODø15,88	68 - 82*	ODø6,35	34 - 42	ODø12,7	68 - 82	22	29
P63/80	ODø9,52	34 - 42	ODø15,88	68 - 82	ODø9,52	34 - 42	ODø15,88	68 - 82	22	29
P100/125	ODø9,52	34 - 42	ODø19,05	100 - 120*	ODø9,52	34 - 42	ODø15,88	100 - 120	22	36

* Используйте прилагаемую конусную гайку для следующих труб: Труба для жидкости P50, газовая труба P50, P100, P125.

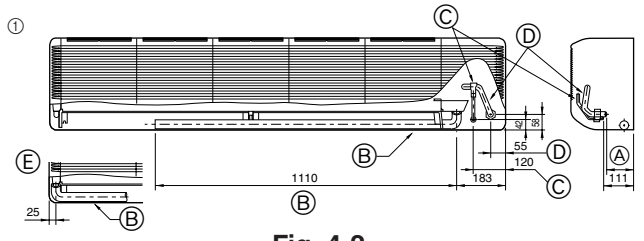

Fig. 4-2

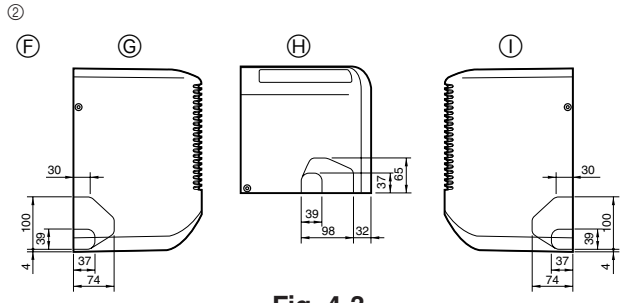

Fig. 4-3

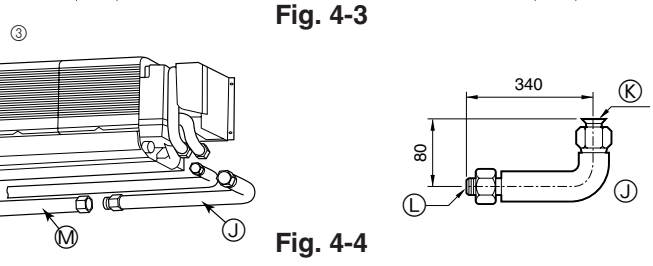

Fig. 4-4

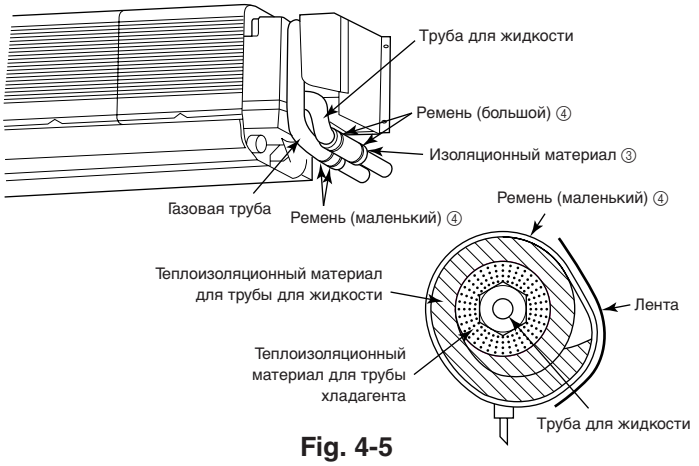

Fig. 4-5

Ⓒ Нанесите машинное масло охлаждения на всю поверхность области присоединения муфты.

4.2. Выбор расположения труб хладагента и дренажных труб

① Расположение труб хладагента и дренажных труб (Fig. 4-2)
② Выберите расположение пробивных отверстий в корпусе прибора (Fig. 4-3)

- Пробивные отверстия можно вскрыть пильным полотном или подходящим для этих целей ножом.

⚠ **Осторожно:**

Перед сверлением пробивного отверстия в боковой панели боковую панель необходимо снять.
При вскрытии пробивного отверстия без снятия боковой панели Вы можете повредить трубу хладагента, расположенную внутри прибора.

③ L-образная соединительная трубка (для трубы для газа) (Fig. 4-4)

Ⓐ 107 мм (P63), 102 мм (P100)
Ⓑ Дренажный шланг
Ⓒ Труба для жидкости
Ⓓ Труба для газа
Ⓔ Дренажный шланг при проводке труб слева
Ⓕ Пробивные отверстия на корпусе прибора
Ⓖ Для проводки труб слева
Ⓗ Для проводки труб снизу
Ⓘ Для проводки труб справа
Ⓙ L-образная соединительная трубка (опция)
Ⓚ К прибору
Ⓛ К трубам, устанавливаемым на месте
Ⓜ Трубы

4.3. Прокладка труб хладагента (Fig. 4-5)

1) Внутренний прибор

⚠ **Осторожно:**

Перед подсоединением труб справа, снизу, слева или слева сзади, подсоедините входящую в комплект поставки L-образную соединительную трубку Ⓑ к трубе, устанавливаемой на месте.

5. Дренажные трубы (Fig. 5-1)

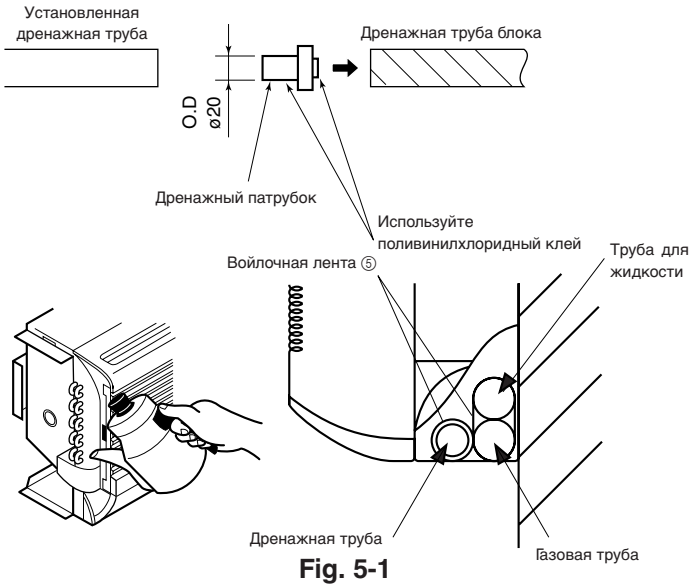

Fig. 5-1

- Дренажные трубы должны иметь наклон 1/100 или более.
- Используйте трубы из ПХВ VP-20 (Трубы из ПХВ, O.D. ø26) для дренажа.
- Дренажные трубы можно обрезать ножом по размеру в точке соединения – в соответствии с условиями на месте установки.
- При подсоединении труб VP-20, клеем присоедините входящую в комплект поставки соединительную муфту для дренажа.
- Для предотвращения капания конденсации, оберните теплоизоляцию на трубе хладагента и на дренажных трубах, расположенную внутри прибора войлочной лентой ⑤, как показано на диаграмме.

⚠ **Осторожно:**

Дренажная труба должна быть установлена в соответствии с инструкциями в данном руководстве для обеспечения правильного дренажа. Термоизоляция дренажных труб необходима для предотвращения конденсации. Если дренажные трубы не установлены и не изолированы как требуется, может появиться конденсация на потолке и вода будет капать на пол и на ваше имущество.

6. Электрические работы

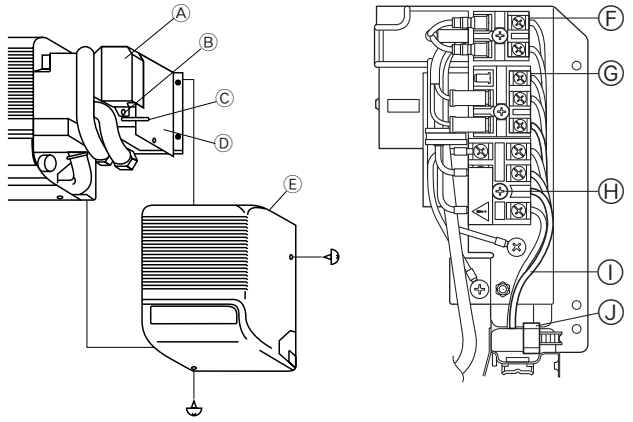

Ⓐ Крышка блока терминалов
Ⓑ Крепежный винт крышки блока терминалов
Ⓒ Лента крепления проводов
Ⓓ Крышка платы с печатной схемой
Ⓔ Правая панель
Ⓕ Блок терминалов для пульта дистанционного управления МА
Ⓖ Блок терминалов для линии передачи
Ⓗ Блок терминалов для источника электропитания
Ⓘ Провода электропитания и соединительные провода
Ⓙ Проводной зажим

Fig. 6-1

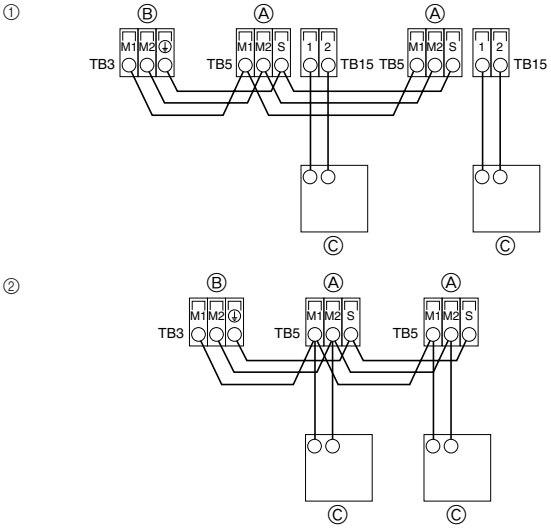

Fig. 6-2

6.1. Внутренний прибор (Fig. 6-1)

① **Снимите правую панель.**

Чтобы снять правую панель, снимите винты снизу и справа.

Снимите крепежный винт на крышке блока терминалов, чтобы снять крышку.

- Верхний конец повиснет на зацепке. Передвиньте крышку вправо и вверх, чтобы снять ее.

② **Подсоедините силовой кабель, провод управления от наружного прибора и провода пульта дистанционного управления.**

После соединения скрепите провода лентой крепления.

▶ **Закрепите силовой кабель в коробке управления, воспользовавшись буферной втулкой для использования в местах воздействия растягивающей силы (соединение PG или подобное).**

- Оставьте достаточный припуск длины проводов, с тем чтобы электрокоробку можно было снимать для проведения техобслуживания и других работ.
- Необходимо выполнить работы по заземлению Класса 3 (диаметр провода заземления должен составлять 1,6 мм или более)
  После завершения электропроводки установите на место ранее снятые детали в порядке, обратном порядку их снятия.

Примечание:

- **Коды для электропитания прибора должны быть не меньше, чем по дизайну 245 IEC 53 или 227 IEC 53.**
- **Заземление должно быть длиннее и толще остальных кабелей.**
- **Длина сетевого кабеля: свыше 1,5 мм².**
- **Устройство для отключения питания с помощью разъединителя или подобного ему устройства во всех активных проводниках будет встроено в стационарную проводку.**
- **Выбор прерывателя цепи без предохранителя (NF) или выключателя утечки на землю (NV).**
- **При установке кондиционера воздуха необходимо использовать выключатель с зазором между контактами на каждом полюсе не менее 3 мм.**

⚠ **Предупреждение:**

Электропроводку необходимо проводить таким образом, чтобы силовые кабели не подвергались воздействию силы натяжения. В противном случае возможно нагревание проводов и возникновение пожара.

6.2. Подсоединение пульта дистанционного управления, кабелей передачи внутри и снаружи (Fig. 6-2)

- Подсоедините внутренний прибор TB5 к внешнему прибору TB3 (Неполяризованный 2-жильный кабель).
  "S" на внутреннем приборе TB5 - это соединение экранированного провода. Технические условия соединения кабелей указаны в руководстве по установке наружного прибора.
- Установите пульт дистанционного управления, следуя инструкциям, приведенным в поставленном вместе с ним руководстве.
- Подсоедините кабель передачи пульта дистанционного управления в пределах 10 м с помощью 0,75 мм². Если расстояние превышает 10 м, используйте для соединения кабель 1,25 мм².

① Пульт дистанционного управления "MA"

- Подсоедините "1" и "2" на TB15 внутреннего блока кондиционера к Пульт дистанционного управления "MA". (Неполяризованный 2-жильный кабель)
- Между 1 и 2 постоянный ток 9 - 13 В (Пульт дистанционного управления "MA")

② Пульт дистанционного управления "M-NET"

- Подсоедините "M1" и "M2" на TB5 внутреннего блока кондиционера к Пульт дистанционного управления "M-NET". (Неполяризованный 2-жильный кабель)
- Между M1 и M2 постоянный ток 24 - 30 В (Пульт дистанционного управления "M-NET")

Ⓐ Блок выводов для внутреннего кабеля передачи
Ⓑ Блок выводов для внешнего кабеля передачи
Ⓒ Пульт дистанционного управления

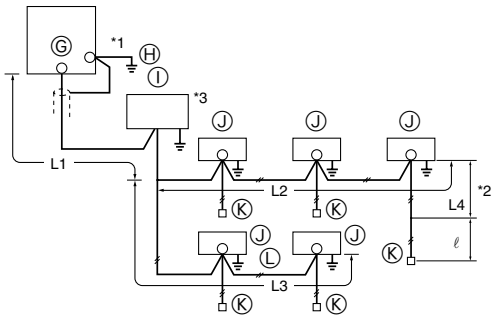

Fig. 6-3

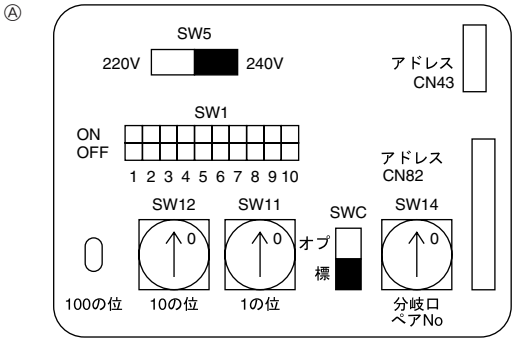

Fig. 6-4

Ограничительные параметры для кабелей передачи (Fig. 6-3)

Самая длинная проводка (L1+L2+L4 или L1+L3 или L2+L3+L4): менее 200 м

Длина между внутренним прибором и пультом дистанционного управления (ℓ): в пределах 10 м

Ⓖ Внешний прибор
Ⓗ Земля
Ⓘ Регулятор BC
Ⓙ Внутренний прибор
Ⓚ Пульт дистанционного управления “M-NET”
Ⓛ Неполяризованный 2-жильный кабель

Примечание:

***1 Проведите заземление кабеля передачи через клемму ⏚ заземления внешнего прибора на землю.**

***2 Если кабель пульта дистанционного управления превышает 10 м, используйте кабель диаметром 1,25 мм² на остальную длину, добавляйте этот дополнительный отрезок в пределах 200 м.**

***3 Регулятор BC требуется только для приборов серии R2 с одновременным охлаждением и обогревом.**

6.3. Установка адресов (Fig. 6-4)

(Убедитесь, что при выполнении этой работы подача электроэнергии отключена.)

- Имеются два способа установки повортного переключателя: установка адресов от 1 до 9 и свыше 10, и установка номеров ветвей.

Примечание:

Устанавливайте переключатели SW5 в соответствии с напряжением питания.

- **Установите SW5 на сторону 240 В, если питание имеет напряжение 230 и 240 вольт.**
- **Если напряжение питания 220 вольт, установите SW5 на сторону 220 В.**

Ⓐ Адресный щит

6.4. Типы кабелей управления

1. Проводка кабелей передачи: Экранированный провод CVVS или CPEVS

- Диаметр кабела: Свыше 1,25 мм²

2. Кабели дистанционного управления “M-NET”

Тип кабеля дистанционного управления	Экранированный провод MVVS
Диаметр кабеля	Свыше 0,5 до 1,25 мм²
Замечания	Свыше 10 м используйте кабель с техническими параметрами, идентичными кабелю линии передачи.

3. Кабели дистанционного управления “MA”

Тип кабеля дистанционного управления	2-жильный кабель (неэкранированный)
Диаметр кабеля	От 0,3 до 1,25 мм²

7. Выполнение испытания

7.1. Перед пробным прогоном

- **После завершения установки, прокладки труб и электропроводки внутреннего и наружного приборов проверьте отсутствие утечки хладагента, слабых соединений кабеля питания или проводов управления и неправильной полярности, а также убедитесь, что все фазы питания подключены.**
- **Измерьте сопротивление между терминалами источника электропитания и заземлением с использованием 500-вольтного меггера и убедитесь, что сопротивление составляет не менее 1,0 MΩ.**
- **Запрещается выполнять этот замер на терминалах проводах управления (цепь низкого напряжения).**

⚠ **Предупреждение:**

Не пользуйтесь кондиционером воздуха, если сопротивление изоляции ниже 1,0 MΩ.

Сопротивление изоляции

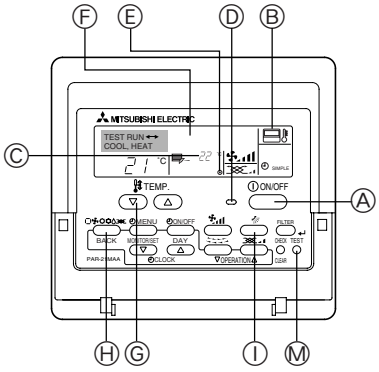

Fig. 7-1

Ⓐ Кнопка запуска/останова
Ⓑ Индикатор тестового прогона
Ⓒ Жидкостный термометр, показывающий температуру в помещении
Ⓓ Индикатор ВКЛ/ВЫКЛ
Ⓔ Индикатор электропитания
Ⓕ Индикатор кода ошибки
Индикатор остающегося времени тестового прогона
Ⓖ Кнопки установки температуры
Ⓗ Кнопка выбора режима
Ⓘ Кнопка контроля скорости вентилятора
Ⓜ Кнопка TEST (ТЕСТ)

7.2. Выполнение испытания

Возможны три способа.

7.2.1. Использование проводного пульта дистанционного управления (Fig. 7-1)

① Включите питание по крайней мере за 12 часов до начала пробного прогона.
② Дважды нажмите кнопку [TEST]. ➡ “TEST RUN” на ЖК-дисплее
③ Нажмите кнопку [Mode selection] (Выбор режима). ➡ Убедитесь в том, что воздух выдувается.
④ Нажмите кнопку [Mode selection] (Выбор режима) и переключитесь на режим охлаждения (или обогрева).
➡ Убедитесь в том, что выдувается холодный (или теплый) воздух.
⑤ Нажмите кнопку [Fan speed] (Скорость воздушного потока). ➡ Убедитесь в том, что скорость воздушного потока переключилась.
⑥ Проверьте работу вентилятора наружного прибора.
⑦ Выключите пробный прогона нажатием кнопки [ON/OFF]. ➡ Стоп
⑧ Введите телефонный номер.
Телефонный номер ремонтной мастерской, отдела продаж и т.д., по которому можно связаться при появлении ошибки, необходимо записать в пульт дистанционного управления. Телефонный номер отобразится при возникновении ошибки. Процедуры ввода приводятся в руководстве по эксплуатации внутреннего прибора.

Примечание:

- **Если на пульте дистанционного управления отображается код ошибки или кондиционер работает неправильно, см. руководство по установке наружного блока или другие технические материалы.**
- **Таймер выключения (OFF) настроен на автоматическое завершение пробного прогона через 2 часа.**
- **Во время пробного прогона на дисплее отображается оставшееся время.**
- **Во время пробного прогона на дисплее температуры в помещении на пульте дистанционного управления отображается температура труб хладагента внутреннего блока.**
- **Возможно, при нажатии кнопки VANE или LOUVER на дисплее пульта дистанционного управления появится сообщение “NOT AVAILABLE” (ОТСУТСТВУЕТ). Это зависит от модели внутреннего блока и не является неисправностью.**

This product is designed and intended for use in the residential, commercial and light-industrial environment.

The product at hand is based on the following EU regulations:

- Low Voltage Directive 73/23/ EEC
- Electromagnetic Compatibility Directive 89/336/ EEC

Please be sure to put the contact address/telephone number on this manual before handing it to the customer.

MITSUBISHI ELECTRIC CORPORATION
HEAD OFFICE: TOKYO BLDG., 2-7-3, MARUNOUCHI, CHIYODA-KU, TOKYO 100-8310, JAPAN

BG79U776H01

Printed in Japan