MITSUBISHI ELECTRIC

CITY MULTI

Air-Conditioners For Building Application
INDOOR UNIT
PKFY-P·VGM-E

For use with the R410A, R407C & R22
Bei Verwendung von R410A, R407C & R22
A utiliser avec le R410A, R407C et le R22
Bij gebruik van R410A, R407C & R22
Para utilizar con el R410A, R407C y el R22
Uso del refrigerante R410A, R407C e R22
Για χρήση με τα R410A, R407C και R22
Para utilizaçao com o R410A, R407C e o R22
R410A, R407C ve R22 ile beraber kullanmak için
Для использования с моделями R410A, R407C и R22
使用R410A, R407C和R22制冷剂

INSTALLATION MANUAL
FOR INSTALLER
For safe and correct use, please read this installation manual thoroughly before installing the air-conditioner unit.
English

INSTALLATIONSHANDBUCH
FÜR INSTALLATEURE
Zum sicheren und ordnungsgemäßen Gebrauch der Klimaanlage das Installationshandbuch gründlich durchlesen.
Deutsch

MANUEL D'INSTALLATION
POUR L'INSTALLATEUR
Veuillez lire le manuel d'installation en entier avant d'installer ce climatiseur pour éviter tout accident et vous assurer d'une utilisation correcte.
Français

INSTALLATIEHANDLEIDING
VOOR DE INSTALLATEUR
Voor een veilig en juist gebruik moet u deze installatiehandleiding grondig doorlezen voordat u de airconditioner installeert.
Nederlands

MANUAL DE INSTALACIÓN
PARA EL INSTALADOR
Para un uso seguro y correcto, lea detalladamente este manual de instalación antes de montar la unidad de aire acondicionado.
Español

MANUALE DI INSTALLAZIONE
PER L'INSTALLATORE
Per un uso sicuro e corretto, leggere attentamente questo manuale di installazione prima di installare il condizionatore d'aria.
Italiano

ΕΓΧΕΙΡΙΔΙΟ ΟΔΗΓΙΩΝ ΕΓΚΑΤΑΣΤΑΣΗΣ
ΓΙΑ ΑΥΤΟΝ ΠΟΥ ΚΑΝΕΙ ΤΗΝ ΕΓΚΑΤΑΣΤΑΣΗ
Για ασφάλεια και σωστή χρήση, παρακαλείστε διαβάσετε προσεχτικά αυτό το εγχειρίδιο εγκατάστασης πριν αρχίσετε την εγκατάσταση της μονάδας κλιματισμού.
Ελληνικά

MANUAL DE INSTALAÇÃO
PARA O INSTALADOR
Para segurança e utilização correctas, leia atentamente este manual de instalação antes de instalar a unidade de ar condicionado.
Português

MONTAJ ELKİTABI
MONTÖR İÇİN
Emniyetli ve doğru biçimde nasıl kullanılacağını öğrenmek için lütfen klima cihazını monte etmeden önce bu elkitabını dikkatle okuyunuz.
Türkçe

РУКОВОДСТВО ПО УСТАНОВКЕ
ДЛЯ УСТАНОВИТЕЛЯ
Для осторожного и правильного использования прибора необходимо тщательно ознакомиться с данным руководством по установке до выполнения установки кондиционера.
Русский

安装说明书
安装人员适用
在安装空调机之前，请先通读此安装说明书，以便安全正确地使用。
中文

Содержание

1. Меры предосторожности 56
2. Место установки 56
3. Установка внутреннего прибора 57
4. Труба хладагента 58
5. Дренажные трубы 59
6. Электрические работы 60
7. Выполнение испытания (Fig. 7-1) 61

1. Меры предосторожности

- **До установки прибора убедитесь, что Вы прочли все “Меры предосторожности”.**
- **Пожалуйста, перед подключением данного оборудования к системе электропитания, сообщите об этом своему поставщику электропитания или получите его разрешение.**

⚠ **Предупреждение:**
Описывает меры предосторожности, необходимые для предотвращения получения травмы или гибели пользователя.

⚠ **Осторожно:**
Описывает меры предосторожности, необходимые для предотвращения повреждения прибора.

После окончания установочных работ проинструктируйте пользователя относительно правил эксплуатации и обслуживания аппарата, а также ознакомьте с разделом “Меры предосторожности” в соответствии с информацией, приведенной в Руководстве по использованию аппарата, и выполните тестовый прогон аппарата для того, чтобы убедиться, что он работает нормально. Обязательно передайте пользователю на хранение экземпляры Руководства по установке и Руководства по эксплуатации. Эти Руководства должны быть переданы и последующим пользователям данного прибора.

: Указывает действие, которое следует избегать.

: Указывает на важную инструкцию.

: Указывает, что данная часть должна быть заземлена.

: Указывает на необходимость проявлять осторожность по отношению к вращающимся частям.

: Указывает на необходимость отключения главного выключателя перед проведением техобслуживания.

: Опасайтесь электрошока.

: Опасайтесь горячих поверхностей.

ELV: При проведении техобслуживания отключите электропитание как внутреннего, так и наружного прибора.

⚠ **Предупреждение:**
Внимательно прочтите текст на этикетках главного прибора.

⚠ **Предупреждение:**
- **Обратитесь к дилеру или квалифицированному технику для выполнения установки кондиционера воздуха.**
- **Устанавливайте прибор в месте, способном выдержать его вес.**
- **Используйте указанные кабели для электропроводки.**
- **Используйте только те дополнительные принадлежности, на которые имеется разрешение от Mitsubishi Electric; для их установки обращайтесь к дилеру или уполномоченному специалисту по установке.**
- **Не прикасайтесь к лопастям теплообменника.**
- **Устанавливайте кондиционер согласно инструкциям, приведенным в данном Руководстве по установке.**
- **Все электроработы должны выполняться квалифицированным электриком, имеющим соответствующую лицензию, в соответствии с местными нормативами.**
- **Если кондиционер установлен в небольшом помещении, необходимо принять меры для предотвращения концентрации хладагента свыше безопасных пределов в случае утечки хладагента.**
- **Вырубленные грани отпресованных деталей могут нанести травмы - порезы и т.д. Просим установщиков надевать защитную одежду, например, перчатки и т.д.**

⚠ **Осторожно:**
- **При использовании хладагента R410A или R407C следует заменить установленные ранее трубы хладагента.**
- **Используйте эфирное масло или алкилбензин (в небольших количествах) в качестве охлаждающего масла для смазывания раструбных и фланцевых трубных соединений при использовании хладагента R410A или R407C.**
- **Не используйте кондиционер воздуха в местах содержания продуктов, домашних животных, растений, точных приборов или предметов искусства.**
- **Не используйте кондиционер воздуха в особых условиях.**
- **Заземлите прибор.**
- **Установите прерыватель цепи, если требуется.**
- **Используйте сетевой кабель достаточной мощности напряжения.**
- **Используйте прерыватель цепи и предохранитель указанной мощности.**
- **Не прикасайтесь к выключателям мокрыми руками.**
- **Не прикасайтесь к трубам хладагента во время работы и сразу после выключения прибора.**
- **Не используйте кондиционер воздуха, если его панели и крышки сняты.**
- **Не отключайте питание немедленно после выключения прибора.**

2. Место установки

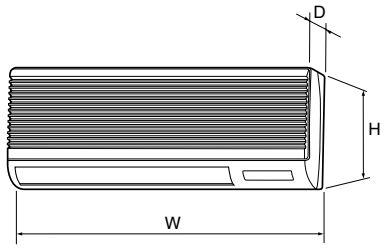

Внутренний прибор поставляется со следующими частями и приспособлениями:

НОМЕР ЧАСТИ	ПРИСПОСОБЛЕНИЕ	КОЛИЧЕСТВО	РАСПОЛОЖЕНИЕ ПРИ УСТАНОВКЕ
①	Кронштейн для закрепления на стене	1	Укрепить на задней панели прибора.
②	Самонарезающий винт 4 × 35	12	В упаковочном материале.
③	Войлочная лента	3	
④	Оболочка трубы	1	
⑤	Хомуток	3	
⑥	Гайка раструбного стыка 3/8 F P50	1	
⑦	Гайка раструбного стыка 5/8 F P50	1	

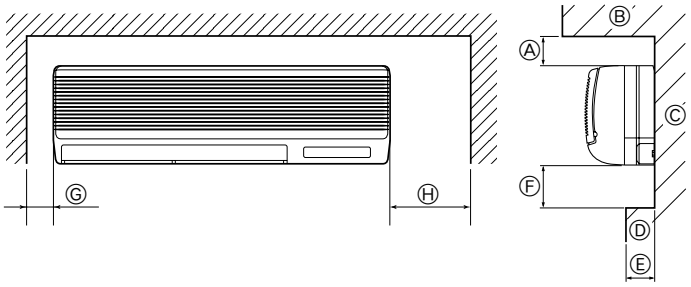

Fig. 2-1

2.1. Наружные габариты (Fig. 2-1)

Следует выбрать надлежащее место, допускающее следующие безопасные расстояния для установки и технического обслуживания.

(мм)

Модели	W	D	J	Ⓐ	Ⓔ	Ⓕ	Ⓖ	Ⓗ
PKFY-P·VGM	990	235	340	Min. 30	Max. 130	Min. 180	Min. 50	Min. 150

Ⓑ Потолок Ⓒ Стена Ⓓ Мебель и т.д.

⚠ **Предупреждение:**
Устанавливайте внутренний прибор на потолок, обладающий достаточной прочностью для того, чтобы выдержать вес прибора.

3. Установка внутреннего прибора

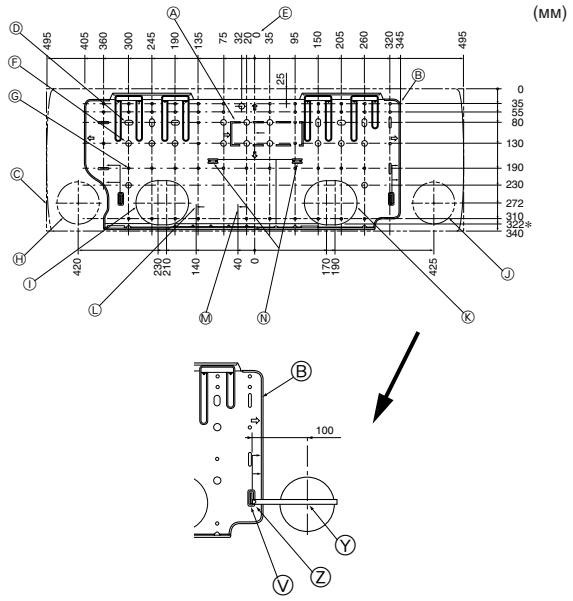

Fig. 3-1

3.1. Установка настенного крепления (Fig. 3-1)

3.1.1. Установка настенного крепления и позиции труб

▶ **Используя настенное крепление, определите положение установки прибора и будущее расположение просверленных отверстий для труб.**

⚠ **Предупреждение:**
Перед сверлением отверстия в стене необходимо получить консультацию у подрядчика-строителя.

Ⓐ Поддерживающая часть
Ⓑ Монтажный щит
Ⓒ Корпус
Ⓓ Щель (6-11 × 20)
Ⓔ Центр прибора
Ⓕ Отверстие для болта (14-ø14)
Ⓖ летка (49-ø5)
Ⓗ Щель для нижней левой трубы (ø90)
Ⓘ Пробиваемое отверстие для щели нижней левой трубы
Ⓙ Щель для нижней правой трубы (ø90)
Ⓚ Пробиваемое отверстие для щели нижней правой трубы
Ⓛ Позиция соединения раструба трубы для жидкости
Ⓜ Позиция соединения раструба трубы для газа
Ⓝ Стандарт установки уровня
Ⓥ Вставить шкалу
Ⓨ Центр отверстия
Ⓩ Совместить шкалу с линией

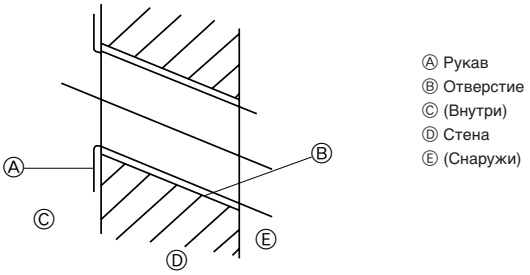

Fig. 3-2

Ⓐ Рукав
Ⓑ Отверстие
Ⓒ (Внутри)
Ⓓ Стена
Ⓔ (Снаружи)

3.1.2. Сверление отверстия для руб (Fig. 3-2)

▶ **Используя трубчатое сверло, просверлите отверстие диаметром 90-100 мм в стене в направлении труб, в месте, указанном на схеме слева.**
▶ **Отверстие должно быть наклонным так, чтобы наружное отверстие было ниже, чем внутреннее отверстие.**
▶ **Проведите рукав (диаметром 90 мм, приобретается на месте) через отверстие.**

Примечание:
Наклонность отверстия необходима для создания дренажного потока.

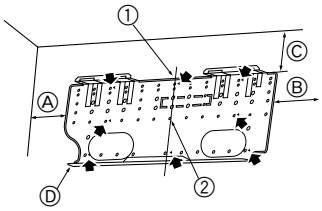

Fig. 3-3

Ⓐ 140 мм или больше
Ⓑ 300 мм или больше
Ⓒ 55 мм или больше
Ⓓ Монтажный щит

3.1.3. Установка настенного кронштейна (Fig. 3-3)

▶ **Поскольку внутренний прибор весит около 30 кг, необходимо тщательно продумать место для его установки. Если стена недостаточно прочная, перед установкой прибора ее следует укрепить досками или балками.**
▶ **Настенный кронштейн должен быть закреплен с обоих концов и в центре, если возможно. Никогда не укрепляйте его только в одном месте или каким-либо несимметричным образом.**
(Если возможно, укрепите установочную арматуру во всех точках, которые обозначены жирной стрелкой.)

⚠ **Предупреждение:**
Если возможно, закрепите установку в точках, обозначенных жирными стрелками.

⚠ **Осторожно:**
- **Корпус прибора должен быть установлен ровно по горизонтали.**
- **Закрепите в отверстиях, обозначенных символом ▲, на которые указывают стрелки.**
  ① Прикрепите шнур к отверстию.
  ② Чтобы определить ровный уровень, закрепите вес на шнуре и совместите шнур с отметкой.

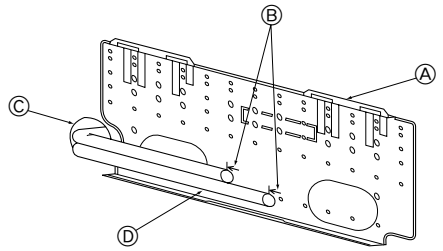

Fig. 3-4

3.2. При проведении труб через стену (Fig. 3-4)

- Трубы расположены слева внизу.
- Если планируется заранее установить в стене трубы хладагента, дренажные трубы и внутренние/внешние соединительные провода, возможно, что потребуется согнуть или изменить длину выступающих труб с тем, чтобы они подходили к прибору.
- При регулировании длины проведенной через стену трубы хладагента используйте в качестве эталона отметку на монтажном щите.
- При проведении монтажных работ оставляйте небольшой запас длины выступающих труб и т.д.
  Ⓐ Монтажный щит
  Ⓑ Эталонная отметка для соединения раструба.
  Ⓒ Сквозное отверстие
  Ⓓ Местная труба

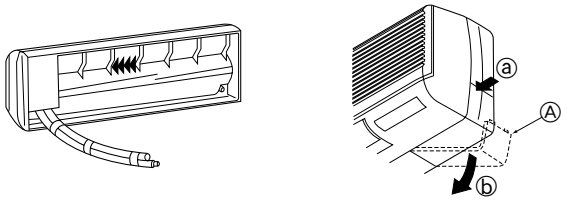

Fig. 3-5

3.3. Подготовка внутреннего прибора

Трубы сзади, справа и внизу (Fig. 3-5)

1. Свяжите вместе трубу хладагента и дренажную трубу.
- Соедините трубы вместе виниловой лентой в трех местах или более. Это облегчит проведение труб через стену.
2. Снимите угловую коробку и пробейте пробиваемые отверстия как требуется.
- Снимайте угловую коробку, надавливая на нее в направлении вниз ⓑ, одновременно нажимая на верхнюю часть угловой коробки ⓐ.
  Ⓐ Угловая коробка
  Ⓑ Внутреннее покрытие

3. Установка внутреннего прибора

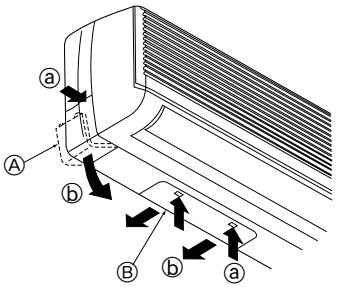

Fig. 3-6

Трубы слева и сзади слева (Fig. 3-6)

1. Снимите внутреннее покрытие.
- Снимайте внутреннее покрытие, продвигая его в направлении задней части прибора ⓑ, одновременно нажимая на две точки, помеченные стрелками ⓐ.
2. Снимите угловую коробку и пробейте пробиваемые отверстия как требуется.

3.4. Установка внутреннего прибора

1. Прикрепите монтажный щит к стене.
2. Повесьте внутренний прибор на два крючка, которые расположенны в верхней части монтажного щита.

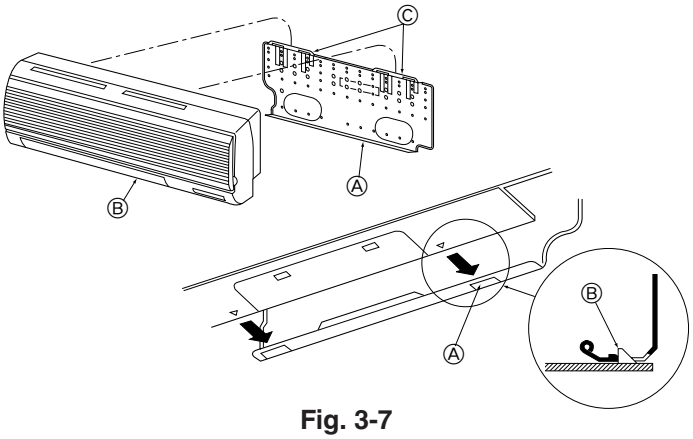

Fig. 3-7

Трубы сзади, справа и внизу (Fig. 3-7)

3. Прикрепите внутренний прибор.
4. После соединения труб, установите в исходное положение угловую коробку (выполните операции снятия в обратном порядке).
   Ⓐ Квадратное отверстие
   Ⓑ Крючки

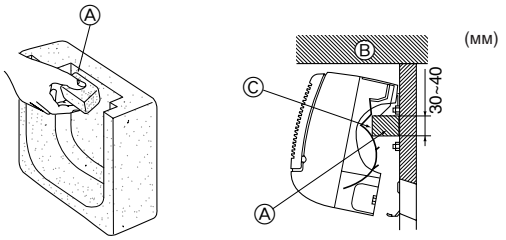

Fig. 3-8

Трубы слева и сзади слева (Fig. 3-8)

3. Вырежьте крепежную деталь из упаковочного материала.
4. Приподнимите внутренний прибор вверх и по направлению к себе, как показано на рисунке ниже, и продвиньте крепежную деталь на монтажный щит, ориентируясь по установочным отметкам на крепежной детали.
5. После соединения труб и проводов, установите в исходное положение внутреннее покрытие, снимите крепежную деталь и прикрепите внутренний прибор, как показано на рисунке слева.
6. Установите в исходное положение угловую коробку.
   Ⓐ Монтажный щит
   Ⓑ Потолок
   Ⓒ Ребро

4. Труба хладагента

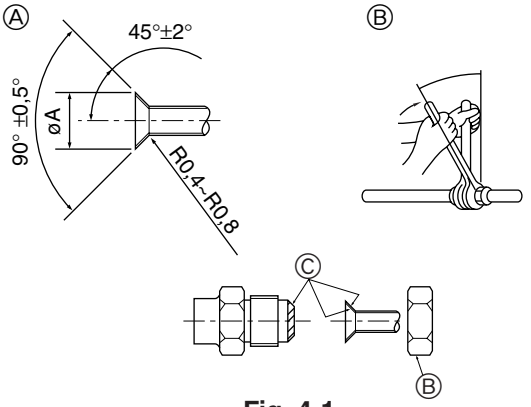

Fig. 4-1

4.1. Соединение труб (Fig. 4-1)

- При использовании медных труб, имеющихся в продаже, оберните трубы для жидкости и газа имеющимися в продаже изоляционными материалами (с теплозащитой от 100 °C или выше, толщиной не менее 12 мм).
- Внутренняя часть дренажной трубы должна быть обернута в пенополиэтиленовый изолирующий материал (удельный вес 0,03; толщина 9 мм или более).
- Нанесите тонкий слой масла хладагента на контактную поверхность труб и соединений перед тем, как затягивать гайку с фланцем.
- Для затягивания трубных соединений используйте два гаечных ключа.
- Используйте прилагаемое трубное изоляционное покрытие для изоляции соединений внутреннего блока. Тщательно крепите изоляцию.

Ⓐ Раструбный стык - размеры

Медная труба O.D. (мм)	Размеры раструба, диаметр A (мм)
ø6,35	8,7 - 9,1
ø9,52	12,8 - 13,2
ø12,7	16,2 - 16,6
ø15,88	19,3 - 19,7
ø19,05	22,9 - 23,3

Ⓑ Размеры труб хладагента и крутящий момент конусной гайки.

	R407C или R22				R410A				Гайка раструбного стыка O.D.	
	Труба для жидкости		Труба для газа		Труба для жидкости		Труба для газа			
	Размер трубы (мм)	Момент затяжки (Н·м)	Размер трубы (мм)	Момент затяжки (Н·м)	Размер трубы (мм)	Момент затяжки (Н·м)	Размер трубы (мм)	Момент затяжки (Н·м)	Труба для жидкости (мм)	Труба для газа (мм)
P20/25/32/40	ODø6,35	14 - 18	ODø12,7	49 - 61	ODø6,35	14 - 18	ODø12,7	49 - 61	17	26
P50	ODø9,52	34 - 42*	ODø15,88	68 - 82*	ODø6,35	34 - 42	ODø12,7	68 - 82	22	29
P63/80	ODø9,52	34 - 42	ODø15,88	68 - 82	ODø9,52	34 - 42	ODø15,88	68 - 82	22	29
P100/125	ODø9,52	34 - 42	ODø19,05	100 - 120*	ODø9,52	34 - 42	ODø15,88	100 - 120	22	36

* Используйте прилагаемую конусную гайку для следующих труб: Труба для жидкости P50, P100, P125 и газовая труба P50.

Ⓒ Нанесите машинное масло охлаждения на всю поверхность области присоединения муфты.

4. Труба хладагента

①

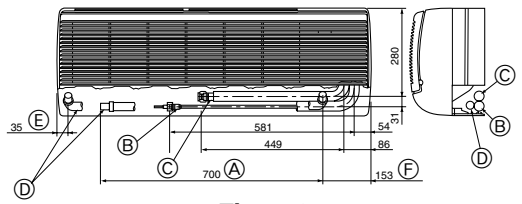

Fig. 4-2

②

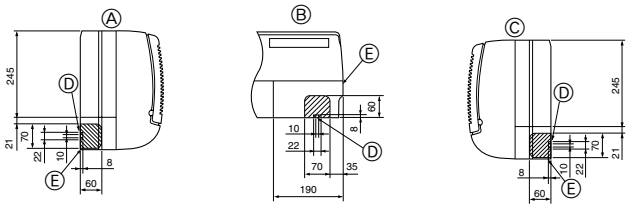

Fig. 4-3

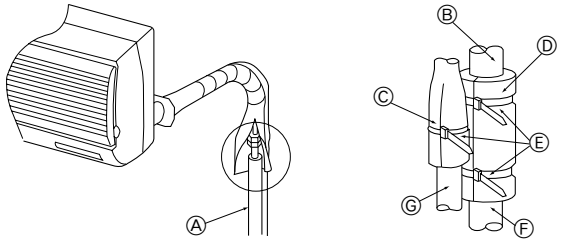

Fig. 4-4

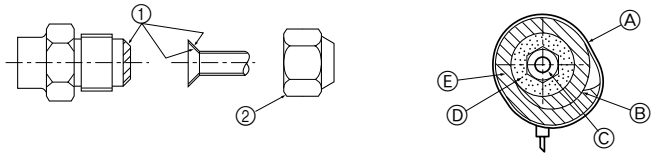

Fig. 4-5

4.2. Выбор расположения труб хладагента и дренажных труб

① Расположение труб хладагента и дренажных труб (Fig. 4-2)

- Дренажные трубы могут быть отрезаны посредине в соответствии с требованиями на объекте.

Ⓐ (Общая длина гибкого шланга)
Ⓑ Труба для жидкости
Ⓒ Труба для газа
Ⓓ Дренажный шланг
Ⓔ Трубы слева
Ⓕ Трубы справа

② Определите положение пробиваемых отверстий на корпусе прибора. (Fig. 4-3)

▶ **Пробейте отверстия с помощью соответствующего инструмента или ножа.**
Проявляйте осторожность, чтобы не повредить другие части прибора.

- Удалите угловую коробку и просверлите отверстие: если отверстие просверливается без снятия коробки, можно повредить дренажный шланг.

Ⓐ Трубы слева
Ⓑ Нижние трубы
Ⓒ Трубы справа
Ⓓ Сквозное отверстие для кабеля пульта дистанционного управления
Ⓔ Угловая коробка

4.3. Трубы хладагента (Fig. 4-4)

Внутренний прибор

1. Снимите гайку раструба и колпачок внутреннего прибора.
2. Сделайте раструб на трубе хладагента и на трубе для газа и нанесите немного охлаждающего машинного масла (продается местным поставщиком) на поверхность седла раструба.
3. Быстро подсоедините местные трубы к прибору.
4. Оберните оболочку трубы ③, которая прикреплена к трубе для газа, и убедитесь в том, что место соединения невидимо.
5. Оберните оболочку трубы для жидкости внутреннего прибора и убедитесь в том, что она покрывает изоляционный материал местной трубы для жидкости.
6. С помощью имеющихся хомутков ④ затяните оба конца (15–20 мм) каждой оболочки труб ③.

Ⓐ Местная труба и изоляция (продается местным поставщиком)
Ⓑ Труба для газа прибора
Ⓒ Труба для жидкости прибора
Ⓓ Оболочка трубы ③
Ⓔ Хомутки ④
Ⓕ Местная труба для газа
Ⓖ Местная труба для жидкости

При использовании медных труб, имеющихся в свободной продаже: (Fig. 4-5)

Проследите за тем, чтобы стопорный вентиль на наружном приборе был полностью закрыт (прибор поставляется с завода с закрытым вентилем). После завершения соединения всех труб между внутренним и наружным приборами проведите вакуумную продувку воздуха из системы через сервисный порт на стопорный вентиль на наружном приборе.

① Смажьте всю поверхность седла раструба охлаждающим машинным маслом.
② Всегда используйте гайки раструба, которые прилагаются к основному прибору.

Ⓐ Хомуток ④
Ⓑ Обернут плотно
Ⓒ Труба хладагента
Ⓓ Изоляция трубы хладагента
Ⓔ Оболочка трубы ③

- Для предотвращения накопления влаги внутри труб хладагента оберните трубы, находящиеся в пространстве для хранения труб внутри прибора, имеющейся войлочной лентой ⑤.

5. Дренажные трубы

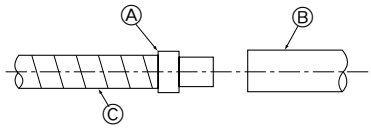

Fig. 5-1

5.1. Дренажные трубы (Fig. 5-1)

- Дренажные трубы должны иметь наклон 1/100 или более.
- Для удлинения дренажных труб используйте мягкий шланг (внутренний диаметр 15 мм), имеющийся в продаже, или трубу из твердого винилхлорида (VP-20). Убедитесь, что в местах соединения нет утечек.
- Если дренажная труба проходит через помещение, она должна быть покрыта изоляционным материалом (формовочным полиэтиленом: удельный вес 0,03, толщина 9 мм или более), который имеется в продаже.
- Не помещайте дренажные трубы непосредственно в дренажную канаву, где возможно образование сернистого газа.
- После завершения прокладки труб, проверьте поток воды из и от дренажной трубы.

Ⓐ Гнездо дренажного соединения
Ⓑ Местная дренажная труба (VP-20)
Ⓒ Дренажный шланг внутреннего прибора

⚠ **Осторожно:**

Дренажная труба должна быть установлена в соответствии с инструкциями в данном руководстве для обеспечения правильного дренажа. Термоизоляция дренажных труб необходима для предотвращения конденсации. Если дренажные трубы не установлены и не изолированы как требуется, может появиться конденсация на потолке и вода будет капать на пол и на ваше имущество.

5. Дренажные трубы

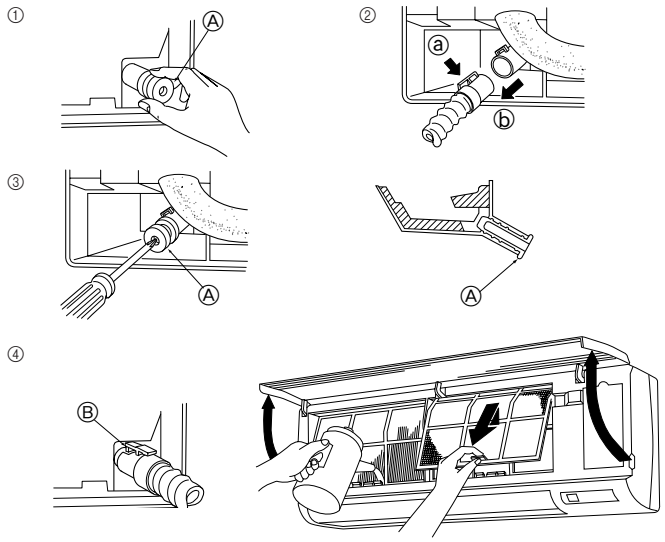

Fig. 5-2

Подготовка труб слева и слева сзади (Fig. 5-2)

① Снимите дренажный колпачок.
- Снимайте дренажный колпачок, взявшись за деталь, выступающую из конца трубы, и при этом тяните на себя.
  Ⓐ Дренажный колпачок

② Снимите дренажный шланг.
- Снимайте дренажный шланг, взявшись за основание шланга ⓐ (показано стрелкой), и при этом тяните на себя ⓑ.

③ Вставьте дренажный колпачок.
- Вставьте отвертку или т.п. приспособление в отверстие на конце трубы и обязательно давите на основание дренажного колпачка.

④ Вставьте дренажный шланг.
- Давите на дренажный шланг, пока он не дойдет до основания выпускного соединительного отверстия дренажной коробки.
- Убедитесь в том, что крючок дренажного шланга прочно прикреплен к выступающему выпускному соединительному отверстию дренажной коробки.
  Ⓑ Крючки

Снимите боковую панель внутреннего прибора со стороны дренажа. Налейте воду в дренажный поддон и проверьте, что вода выходит из дренажной трубы и, после проверки, снова установите боковую панель.

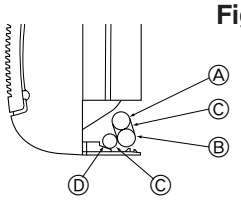

Ⓐ Труба для газа
Ⓑ Труба для жидкости
Ⓒ Войлочная лента ③
Ⓓ Дренажный шланг

Fig. 5-3

5.2. Завершение прокладки труб (Fig. 5-3)

Использование пространства для хранения труб внутри прибора (для труб слева и слева сзади)

- Для предотвращения накопления влаги внутри труб хладагента оберните трубы, находящиеся в пространстве для хранения труб внутри прибора, имеющейся войлочной лентой ③.
- При оборачивании войлочной лентой убедитесь в том, что участок перекрытия ленты не превышает половины ширины ленты.
- Для закрепления конца войлочной ленты воспользуйтесь зажимным хомутом или т.п. приспособлением.

6. Электрические работы

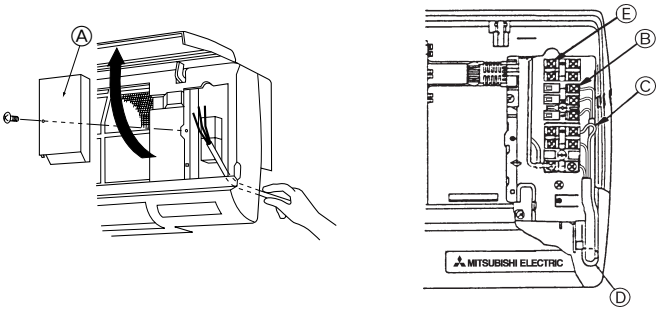

Fig. 6-1

6.1. Внутренний прибор (Fig. 6-1)

1. Снимите угловую коробку.
2. Вставьте каждый провод в прибор.
3. Откройте переднюю решетку, удалите 1 самонарезной винт и снимите крышку блока терминала.
4. Как следует подсоедините каждый провод к блоку терминала.
- Для обеспечения технического обслуживания в будущем, пожалуйста оставьте некоторый запас длины проводов.
5. Установите все детали в исходное положение.
6. С помощью зажимов, находящихся в нижней части коробки с электродеталями, закрепите каждый провод.

Ⓐ Крышка контактной колодки
Ⓑ Контактная колодка передающего кабеля
Неполяризованные M1, M2
Ⓒ Контактная колодка электропитания
Поляризованные L, N, ⏚
Ⓓ Зажим для закрепления проводов
Ⓔ Контакты устройства дистанционного управления MA
Неполяризованные 1, 2

Электропроводка для подвода питания

- Коды для электропитания прибора должны быть не меньше, чем по дизайну 245 IEC 53 или 227 IEC 53.
- Заземление должно быть длиннее и толще остальных кабелей.

Устройство для отключения питания с помощью разъединителя или подобного ему устройства во всех активных проводниках будет встроено в стационарную проводку.

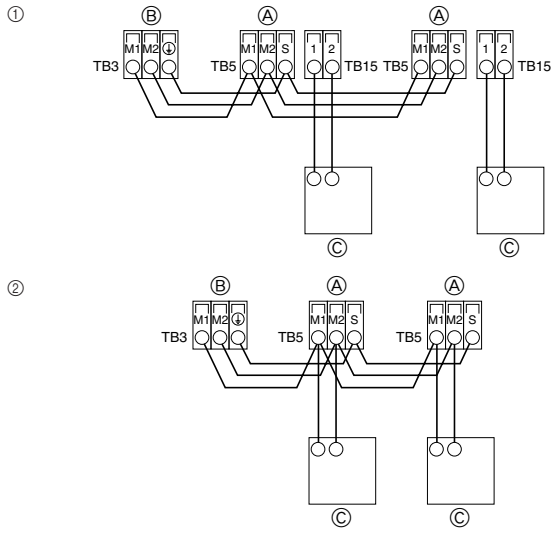

Fig. 6-2

6.2. Подсоединение пульта дистанционного управления, кабелей передачи внутри и снаружи (Fig. 6-2)

- Подсоедините внутренний прибор TB5 к внешнему прибору TB3 (неполяризованный двужильный провод).
  "S" на внутреннем приборе TB5 - это соединение экранированного провода. Технические условия соединения кабелей указаны в руководстве по установке наружного прибора.
- Установите пульт дистанционного управления, следуя инструкциям, приведенным в поставленном вместе с ним руководстве.
- Подсоедините кабель передачи пульта дистанционного управления в пределах 10 м с помощью 0,75 мм². Если расстояние превышает 10 м, используйте для соединения кабель 1,25 мм².

① Пульт дистанционного управления "MA"
- Подсоедините "1" и "2" на TB15 внутреннего блока кондиционера к Пульт дистанционного управления "MA". (Неполяризованный 2-жильный кабель)
- Между 1 и 2 постоянный ток 9 - 13 В (Пульт дистанционного управления "MA")

② Пульт дистанционного управления "M-NET"
- Подсоедините "M1" и "M2" на TB5 внутреннего блока кондиционера к Пульт дистанционного управления "M-NET". (Неполяризованный 2-жильный кабель)
- Между M1 и M2 постоянный ток 24 - 30 В (Пульт дистанционного управления "M-NET")

Ⓐ Блок выводов для внутреннего кабела передачи
Ⓑ Блок выводов для внешнего кабеля передачи
Ⓒ Пульт дистанционного управления

6. Электрические работы

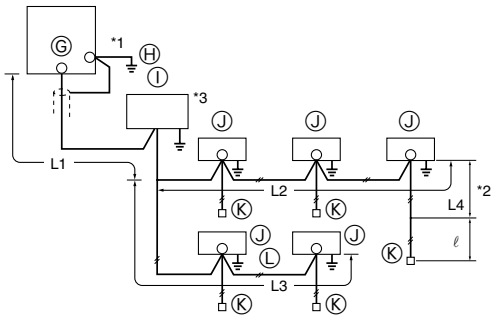

Fig. 6-3

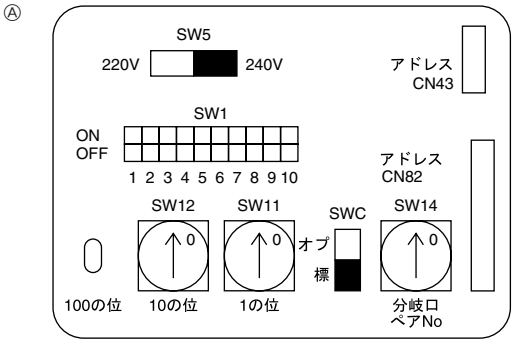

Fig. 6-4

Ограничительные параметры для кабелей передачи (Fig. 6-3)

Самая длинная проводка (L1+L2+L4 или L1+L3 или L2+L3+L4): менее 200 м

Длина между внутренним прибором и пультом дистанционного управления (ℓ): в пределах 10 м

Ⓖ Внешний прибор
Ⓗ Земля
Ⓘ Регулятор BC
Ⓙ Внутренний прибор
Ⓚ Пульт дистанционного управления "M-NET"
Ⓛ Неполяризованный двужильный провод

Примечание:

***1 Проведите заземление кабеля передачи через клемму ⏚ заземления внешнего прибора на землю.**

***2 Если кабель пульта дистанционного управления превышает 10 м, используйте кабель диаметром 1,25 мм² на остальную длину, добавляйте этот дополнительный отрезок в пределах 200 м.**

***3 Регулятор BC требуется только для приборов серии R2 с одновременным охлаждением и обогревом.**

6.3. Установка адресов (Fig. 6-4)

(Убедитесь, что при выполнении этой работы подача электроэнергии отключена.)

- Имеются два способа установки поворотного переключателя: установка адресов от 1 до 9 и свыше 10, и установка номеров ветвей.

Примечание:

Устанавливайте переключатели SW5 в соответствии с напряжением питания.

- **Установите SW5 на сторону 240 В, если питание имеет напряжение 230 и 240 вольт.**
- **Если напряжение питания 220 вольт, установите SW5 на сторону 220 В.**

Ⓐ Адресный щит

6.4. Типы кабелей управления

1. Проводка кабелей передачи: Экранированный провод CVVS или CPEVS

- Диаметр кабела: Свыше 1,25 мм²

2. Кабели дистанционного управления "M-NET"

Тип кабеля дистанционного управления	Экранированный провод MVVS
Диаметр кабеля	Свыше 0,5 до 1,25 мм²
Замечания	Свыше 10 м используйте кабель с техническими параметрами, идентичными кабелю линии передачи.

3. Кабели дистанционного управления "MA"

Тип кабеля дистанционного управления	2-жильный кабель (неэкранированный)
Диаметр кабеля	От 0,3 до 1,25 мм²

7. Выполнение испытания (Fig. 7-1)

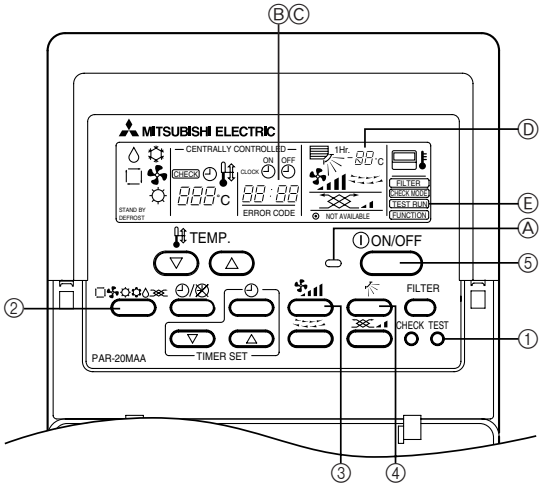

Fig. 7-1

① Нажмите кнопку [ВЫПОЛНЕНИЕ ИСПЫТАНИЯ] дважды, чтобы на экране появилась надпись [ВЫПОЛНЕНИЕ ИСПЫТАНИЯ].
② Нажмите на кнопку (Выбор операции). Проверьте, что воздух выдувается.
③ Нажмите на кнопку (Регулировка скорости вентилятора). Проверьте, что скорость выдува изменилась.
④ Нажмите на кнопку (Выбор воздушного потока вверх/вниз) для изменения направления движения воздуха.
⑤ Нажмите на кнопку [ВКЛ/ВЫКЛ] для отмены контрольного запуска. Испытание прекращается.

Ⓐ Освещение работает
Ⓑ Отображение инспекционного кода
Ⓒ Отображение оставшегося времени испытания
Ⓓ Индикация температуры в трубе жидкости внтреннего прибора
Ⓔ Отображение выполнения испытания

Примечание:

- **Настроенный на 2-часовой период таймер автоматически остановит выполнение испытания через два часа.**
- **Во время выполнения испытания секция дисплея пульта дистанционного управления показывает температуру в трубе с жидкостью внутреннего прибора.**

This product is designed and intended for use in the residential, commercial and light-industrial environment.

The product at hand is based on the following EU regulations:

- Low Voltage Directive 73/23/ EEC
- Electromagnetic Compatibility Directive 89/336/ EEC

Please be sure to put the contact address/telephone number on this manual before handing it to the customer.

MITSUBISHI ELECTRIC CORPORATION
HEAD OFFICE: MITSUBISHI DENKI BLDG., 2-2-3, MARUNOUCHI, CHIYODA-KU, TOKYO 100-8310, JAPAN

BG79U323H02

Printed in Japan