MITSUBISHI ELECTRIC

M-NET Interface

Model **MAC-399IF-E**

CE

[FOR INSTALLER]
INSTALLATION MANUAL

English

[FÜR INSTALLATEURE]
INSTALLATIONSHANDBUCH

Deutsch

[POUR L'INSTALLATEUR]
MANUEL D'INSTALLATION

Français

[VOOR DE INSTALLATEUR]
INSTALLATIEHANDLEIDING

Nederlands

[PARA EL INSTALADOR]
MANUAL DE INSTALACIÓN

Español

[PER L'INSTALLATORE]
MANUALE DI INSTALLAZIONE

Italiano

[ΓΙΑ ΑΥΤΟΝ ΠΟΥ ΚΑΝΕΙ ΤΗΝ ΕΓΚΑΤΑΣΤΑΣΗ]
ΕΓΧΕΙΡΙΔΙΟ ΟΔΗΓΙΩΝ ΕΓΚΑΤΑΣΤΑΣΗΣ

Ελληνικά

[PARA O INSTALADOR]
MANUAL DE INSTALAÇÃO

Português

[TIL INSTALLATØREN]
INSTALLATIONSMANUAL

Dansk

[FÖR INSTALLATÖREN]
INSTALLATIONSMANUAL

Svenska

[MONTÖR İÇİN]
MONTAJ ELKİTABI

Türkçe

[ДЛЯ УСТАНОВИТЕЛЯ]
РУКОВОДСТВО ПО УСТАНОВКЕ

Русский

[安装人员适用]
安装说明书

简体中文

[安裝人員適用]
安裝說明書

繁體中文

WICHTIG!!

Die M-NET-Schnittstelle ist nicht für alle RACs (Raumklimaanlagen) erhältlich. Überprüfen Sie bitte vor Installation ob Ihre RAC (Raumklimaanlage) mit dieser Schnittstelle verwendet werden kann.

Inhalt

1. Sicherheitsanweisungen 10
2. Vor Installation 11
3. Montage der M-NET-Schnittstelleneinheit 12
4. Einstellen der Schalter 13
5. Anschluß der M-NET-Schnittstelle an eine RAC (Raumklimaanlage) 14
6. Anschluß der M-NET-Schnittstelle, des Netzanschlusses und der ME-Fernbedienung 15
7. Hinweise zur Benutzung 16
8. Tabelle der von der ME-Fernbedienung/Systemsteuerung aktivierten Funktionen der RAC (Raumklimaanlage) 17
9. Technische Daten 17

1. Sicherheitsanweisungen

- Bitte lesen Sie vor Inbetriebnahme dieses Gerätes alle Sicherheitsanweisungen.
- Dieses Handbuch enthält wichtige Informationen zu Sicherheitsfragen. Achten Sie bitte darauf, alle Anweisungen einzuhalten.
- Nach Installation der Schnittstelle händigen Sie dieses Installationshandbuch bitte dem Benutzer aus.
  Weisen Sie die Benutzer bitte darauf hin, das Handbuch und die Garantie für die Klimaanlage an einem sicheren Ort aufzubewahren.

⚠ Warnung

(Unsachgemäße Handhabung kann schwerwiegende Folgen wie Verletzungen oder den Tod nach sich ziehen.)

■ **Benutzer dürfen die Schnittstelle nicht eigenhändig installieren.**
Unsachgemäße Installation kann bei Herunterfallen der Schnittstelleneinheit einen Brand, einen Stromschlag oder einen Schaden/Wasseraustritt zur Folge haben. Bitte fragen Sie den Fachhändler oder das Fachgeschäft, bei dem Sie die Einheit gekauft haben, nach einem geeigneten Installateur.

■ **Die Schnittstelle muß gemäß den beigefügten Installationsanweisungen sicher installiert werden.**
Unsachgemäße Installation kann bei Herunterfallen der Schnittstelleneinheit einen Brand, einen Stromschlag oder einen Schaden/Wasseraustritt zur Folge haben.

■ **Die Einheit muß an einem Ort mit genügend Tragkraft für ihr Gewicht montiert werden.**
Bei Installation in einem Bereich mit nicht genügend Tragkraft kann die Einheit herunterfallen und Schäden verursachen.

■ **Bringen Sie Abdeckung für die Elektroteile sicher an der Schnittstelleneinheit an.**
Wenn die Abdeckung für die Elektroteile der Schnittstelleneinheit nicht sicher angebracht ist, kann Wasser oder Staub eindringen und einen Brand oder einen Stromschlag verursachen.

■ **Zur Installation dürfen nur Zubehörteile von Mitsubishi oder sonstige dafür vorgesehene Zubehörteile verwendet werden.**
Unsachgemäße Installation kann bei Herunterfallen der Schnittstelleneinheit einen Brand, einen Stromschlag oder einen Schaden/Wasseraustritt zur Folge haben.

■ **Bei Durchführung von Elektroarbeiten halten Sie sich bitte an die Technical Standards Regarding Electrical Equipment (Technische Normen für Elektroeinrichtungen) und die Interior Wiring Standards (Normen für Innenverdrahtung), befolgen Sie bitte die im Handbuch enthaltenen Anweisungen, und stellen Sie sicher, einen gesonderten Stromkreis zu verwenden.**
Ungenügende Leitungskapazität oder unsachgemäße Installation kann zu einem Brand oder einem Stromschlag führen.

2. Vor Installation

2.1. Wie man die M-NET-Schnittstelle verwendet

⚠ Vorsicht

Bei Verwendung der Fernbedienung eines gebündelten Klimaanlage-Systems (PAC, city-multi) können Sie die gebündelten Klimaanlagen (PACs) und die Raumklimaanlagen (RACs) nicht in der gleichen Gruppe anmelden. In diesem Falle müssen Sie die PACs (gebündelte Raumklimaanlagen) und RACs (Raumklimaanlagen) in unterschiedlichen Gruppen anmelden.

■ Funktionen

Zentrale und Einzelverwaltung von RACs (Raumklimaanlagen) (einschließlich Gebäudeklimaanlagen) mit M-NET(*).

* Typ einer Steuerung für eine gruppierte Klimaanlage (city-multi)

■ Verwandte Produkte, die gesondert erhältlich sind

- ME-Fernbedienung PAR-F27MEA
- Zentrale Fernbedienung G-50A
- System-Fernbedienung PAC-SF44SRA
- ON/OFF (EIN/AUS)-Fernbedienung PAC-YT40ANRA
- Zeitplan-Timer (M-NET) PAC-YT34STA
- Netzteil PAC-SC50KUA

■ Beispiel einer Systemanordnung

Beispiel einer Systemanordnung mit zentraler Fernbedienung

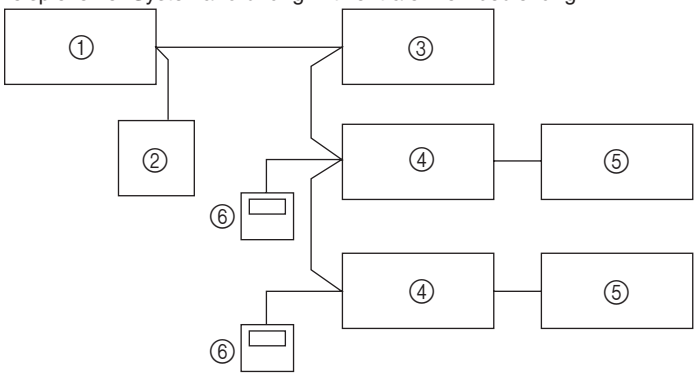

① Zentrale Fernbedienung
② Netzteil
③ System einer guppierten Klimaanlage
④ M-NET-Schnittstelle
⑤ RAC (Raumklimaanlage)
⑥ ME-Fernbedienung

* Die Anzahl von Geräten einschließlich gruppierter Klimaanlagen und RACs (Raumklimaanlagen), die mit der zentralen Fernbedienung (G-50A) verbunden werden können, beträgt max. 50. Die Elektroleitung von der M-NET-Schnittstelle zur zentralen Fernbedienung kann maximal eine Länge von 500 m haben. Die Elektroleitung von der M-NET-Schnittstelle zur ME-Fernbedienung kann maximal eine Länge von 10 m haben.
Einzelheiten entnehmen Sie bitte dem MELANS-Katalog sowie den Bedienungsanleitungen der zentralen Fernbedienung und der ME-Fernbedienung.

2.2. Zubehör

Vor Installation der Vorrichtung stellen Sie bitte sicher, dass alle benötigten Teile vorhanden sind.

■ Zubehör

❶	Schnittstelleneinheit	1
❷	Montagehalterungen	1
❸	Schrauben (kurz) für Montage ❷ 3,5 × 12	4
❹	Polstermaterial	1
❺	Kabelklemme für Montage (klein)	2
❻	Kabelklemme für Montage (groß)	2
❼	Schrauben für Montage ❺ and ❻ 3,5 × 12	2
❽	Schraube für Montage ❺ and ❻ 4 × 10 * Dient zur Montage der Kabelklemme an der und um die RAC (Raumklimaanlage) herum.	1
❾	Schraube für Montage ❺ and ❻ 4 × 16 * Dient zur Montage der Kabelklemme zusammen mit den Teilen der RAC (Raumklimaanlage).	1
❿	Befestigungen (zum Zusammenbinden der Zuleitungsdrähte)	5
⓫	Kabelklemme für Elektroleitung	5
⓬	Schrauben (schwarz) für Montage ⓫ 3,5 × 16	5
⓭	Schrauben (schwarz) 3,5 × 12 für Montage des Schnittstellen-Gehäuses	2

■ Am Installationsort Vorzubereitendes

Ⓐ	Anschlußleitung (zentrale Fernbedienung) Ummantelte Elektroleitung CVVS/CPEVS
Ⓑ	Anschlußleitung (zum Anschluß der ME-Fernbedienung) Fernbedienungsleitungen (2-adrige, ummantelte Leitung 0,3 mm²)
Ⓒ	Verwandte Teile, gesondert erhältlich * Erfassen Sie die für Ihr System benötigte Anzahl von Teilen, die gesondert erhältlich sind.

* CPEVS; mit PE isoliertes, mit PVC ummanteltes, abgeschirmtes Datenaustauschkabel
* CVVS; mit PVC isoliertes, mit PVC ummanteltes, abgeschirmtes Steuerkabel
PE: Polyäthylen PVC: Polyvinylchlorid

3. Montage der M-NET-Schnittstelleneinheit

Die M-NET-Schnittstelleneinheit muß an einem Ort aufgestellt werden, an dem das Anschlußkabel von der Schnittstelle ein Innengerät erreichen kann.
Das Gerät funktioniert nicht ordnungsgemäß, wenn das Anschlußkabel verlängert wird, und daher darf das Anschlußkabel nicht verlängert werden.
Montieren Sie die Schnittstelleneinheit mit 2 oder mehr Schrauben sicher an einem Pfeiler oder an einer Wand.

■ Bei Verwendung von Wandmontagehalterungen ❷

1 Befestigen Sie die Wandmontagehalterungen ❷ an der Schnittstelleneinheit ❶ mit 2 Montageschrauben ❸.

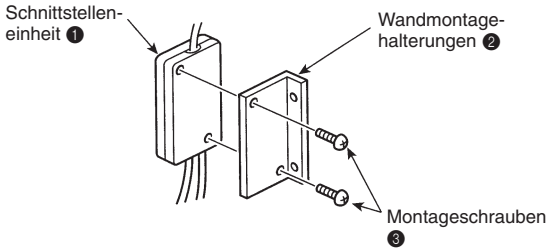

2 Montieren Sie die Einheit mit 2 Montageschrauben ❸ an einem Pfeiler oder an einer Wand.

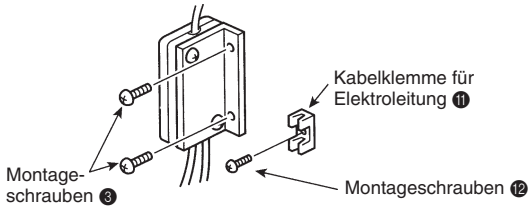

■ Bei Montage direkt an einer Wand

Montieren Sie das Gehäuse der Schnittstelleneinheit ❶ mit den Montageschrauben ❸ an der Wand.

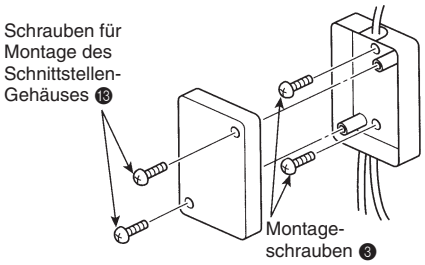

* Achten Sie bitte bei Montage der Schnittstelleneinheit ❶ unter Verwendung von Polstermaterial ❹ darauf, diese an einem Ort zu montieren, an dem sie nicht herunterfallen kann.

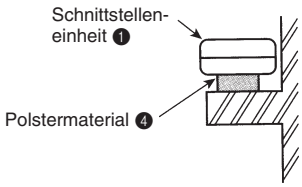

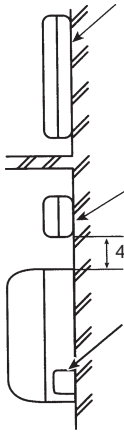

Bei Montage der Schnittstelleneinheit ❶ in eine Zimmerdecke oder eine Wand installieren Sie bitte zur Erleichterung der Wartung eine Zugangstür.

Bei Montage der Schnittstelleneinheit ❶ oberhalb des Innengerätes einer RAC (Raumklimaanlage) muß die Schnittstelleneinheit mit einem Abstand von 40 mm oder mehr angebracht werden, um sicherzustellen, daß die Deckengitter abgenommen werden können.

Bringen Sie hier das Anschlußkabel der Schnittstelleneinheit ❶ an. Lagern Sie zusätzliches Anschlußkabel im Kanalraum hinter dem Innengerät der RAC (Raumklimaanlage).

* Wenn das Anschlußkabel Lockerungen aufweist, verwenden Sie eine Befestigung ❿, um es in der richtigen Lage zu fixieren.

4. Einstellen der Schalter

Wenn das System nicht richtig angeordnet ist, arbeitet die Einheit nicht ordnungsgemäß. Sie sind möglicherweise nicht in der Lage, die Funktionen der RAC (Raumklimaanlage) von der Systemsteuerung/ME-Fernbedienung aus zu steuern, oder es können Funktionen, die auf Ihrer RAC (Raumklimaanlage) nicht verfügbar sind, auf der Anzeige der Systemsteuerung/ME-Fernbedienung erscheinen. Daher müssen Sie vor Anschluß an das Stromnetz dafür sorgen, daß das System ordnungsgemäß angeordnet ist.

■ SW500 No. 1, No. 2 - Nicht benutzt

Diese müssen auf OFF (AUS) eingestellt sein (wenn sie auf ON (EIN) eingestellt sind, erfolgt kein ordnungsgemäßer Datenaustausch der Vorrichtung mit der Systemsteuerung).

■ SW500 No. 3 - Netz On/Off (Ein/Aus)-Einstellungen

Diese Einstellung zeigt an, ob bei Stromzufuhr zu der RAC (Raumklimaanlage) oder der M-NET-Schnittstelle die RAC (Raumklimaanlage) aus- oder eingeschaltet werden muß.

Einschalten bei Stromzufuhr No (Nein)
[Bei Stromzufuhr bleibt die Einheit ausgeschaltet.]

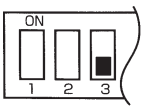

Einschalten bei Stromzufuhr Yes (Ja)
[Bei Stromzufuhr schaltet sich die Einheit ein.]

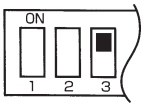

■ SW500 No. 4 - Verfügbarkeit des Reiniger- oder Gebläsebetriebs der RAC (Raumklimaanlage)

Wenn auf der drahtlosen Fernbedienung keine “Purifier” (Reiniger)-Taste vorhanden ist, und wenn das Wort “Fan” (Gebläse) bei Drücken der “Mode” (Betriebsart)-Taste nicht erscheint, sind die Betriebsarten Reiniger und Gebläse nicht verfügbar (auf OFF (AUS) eingestellt).

Hat keine Betriebsart Reiniger oder Gebläse

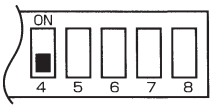

Hat eine Betriebsart Reiniger oder Gebläse

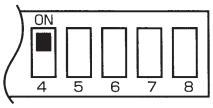

■ SW500 No. 5–No. 8 - Funktionsüberprüfung der RAC (Raumklimaanlage)

SW500	Funktionsbeschreibung	Wie man eine Funktion überprüft	OFF	ON
No. 5	Verfügbarkeit des Automatikbetriebs (eine Betriebsart, die es der Klimaanlage ermöglicht, zu bestimmen, ob Kühlen oder Heizen gewählt wird).	Wenn “Auto” beim Drücken der “Mode” (Betriebsart)-Taste auf der drahtlosen Fernbedienung nicht angezeigt wird, ist der Automatikbetrieb nicht verfügbar (OFF) (AUS).	Hat keinen Automatikbetrieb	Hat einen Automatikbetrieb
No. 6	Verfügbarkeit einer Einstellung für die Gebläseschwingung	Wenn “Oscillate” (Schwingen) beim Drücken der Taste “Fan Direction” (Gebläserichtung) auf der drahtlosen Fernbedienung angezeigt wird, ist die Gebläseschwingungs-Einstellung verfügbar (OFF) (AUS). (Wenn keine Taste “Fan Direction” (Gebläserichtung) vorhanden ist, ist die Einstellung OFF (AUS).)	Hat eine Gebläseschwingungs-Einstellung	Hat keine Gebläseschwingungs-Einstellung
No. 7	Verfügbarkeit einer Einstellung für die Gebläserichtung	Wenn auf der drahtlosen Fernbedienung eine Gebläserichtungs-Taste vorhanden ist, ist die Einstellung der Gebläserichtung verfügbar (OFF) (AUS).	Hat eine Gebläserichtungs-Einstellung	Hat keine Gebläserichtungs-Einstellung
No. 8	Verfügbarkeit einer Betriebsart Heizen	Wenn “Heat” (Heizen) bei Drücken der “Mode” (Betriebsart)-Taste auf der drahtlosen Fernbedienung erscheint, handelt es sich bei der Einheit um ein Modell, das sowohl Kühlen als auch Heizen anbietet (OFF) (AUS).	Duales Modell für Kühlen und Heizen	Gerät nur zum Kühlen

■ SW510, SW501 - Adressen-Einstellungen

Gibt die Adressen-Einstellungen für Zentralverwaltung an (die Adressen-Einstellungen können von 01-50 vorgenommen werden).

Selbstadressierung

10er-Stelle Einer-Stelle

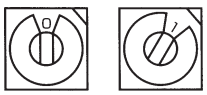

SW510 dient zur Einstellung der 10er-Stelle der Adresse, SW501 zur Einstellung der Einer-Stelle der Adresse.
Zur Einstellung eines Gerätes beispielsweise auf die Adresse 25 stellen Sie den SW510 auf “2” und den SW501 auf “5” ein.

■ **Stellung der SW500, SW501, SW510**

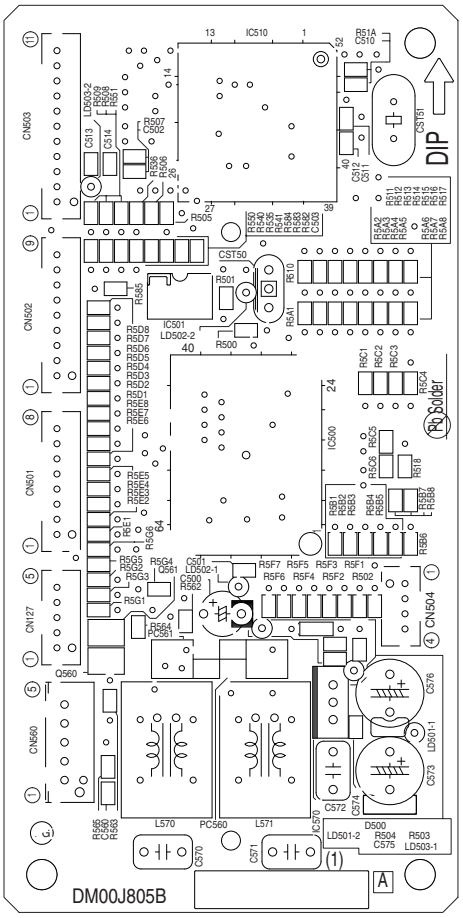

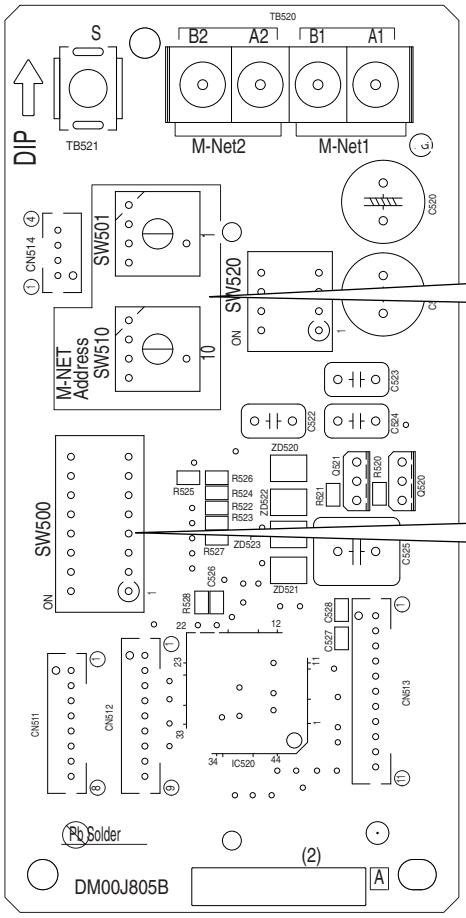

5. Anschluß der M-NET-Schnittstelle an eine RAC (Raumklimaanlage)

Schließen Sie die Schalttafel der M-NET-Schnittstelle an die Schalttafel des Innengerätes der RAC (Raumklimaanlage) an.

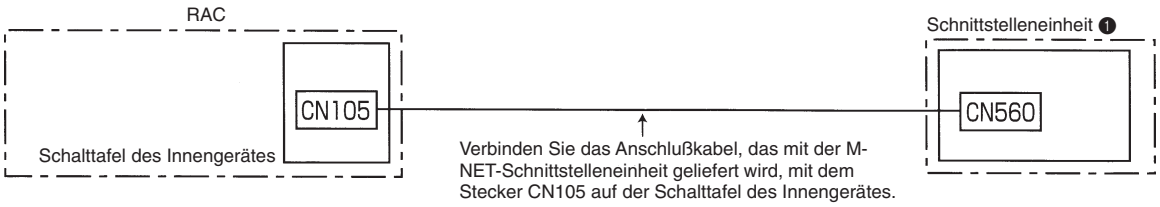

- Die an die RAC(Raumklimaanlage) angeschlossenen Kabel müssen an oder neben der RAC (Raumklimaanlage) montiert werden. Wenn das Anschlußkabel nicht fest und sicher montiert ist, kann sich der Stecker lösen, brechen oder Fehlfunktionen verursachen.

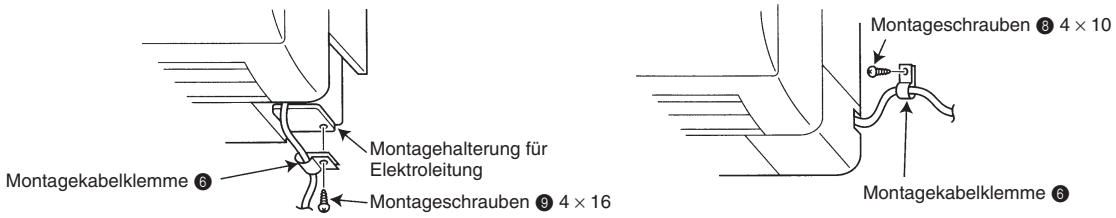

6. Anschluß der M-NET-Schnittstelle, des Netzanschlusses und der ME-Fernbedienung

- Schließen Sie beim Anschluß des Gerätes an eine Systemsteuerung oder an eine ME-Fernbedienung die Übertragungsleitung des M-NET an die Steuersignalklemme an.
  Schließen Sie die 2-adrigen Verbindungsleitungen Ⓐ an A1/B1 oder A2/B2 an (sie können an die eine oder die andere angeschlossen werden).
- Kreuzen Sie bei der Kreuzverdrahtung (Rangierverteilung) der Anschlußleitungen den abgeschirmten Teil jeder Anschlußleitung nur unter Verwendung der S-Klemme.
- Beim Anschließen der Anschlußleitungen Ⓐ und der Anschlußleitungen Ⓑ der ME-Fernbedienung an die Klemmleiste brauchen Sie sich nicht um die Polarität zu kümmern.

Wenn die Anschlußleitungen Ⓐ nicht kreuzverdrahtet sind

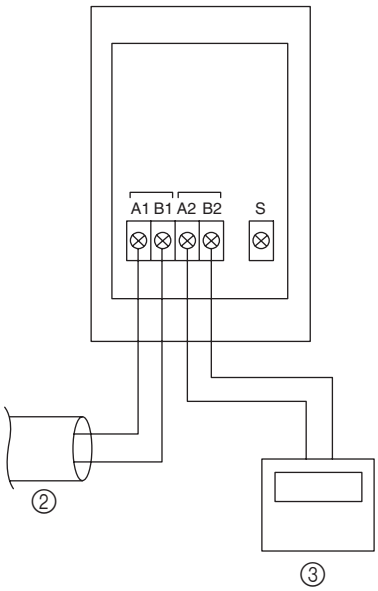

Wenn die Anschlußleitungen Ⓐ kreuzverdrahtet sind

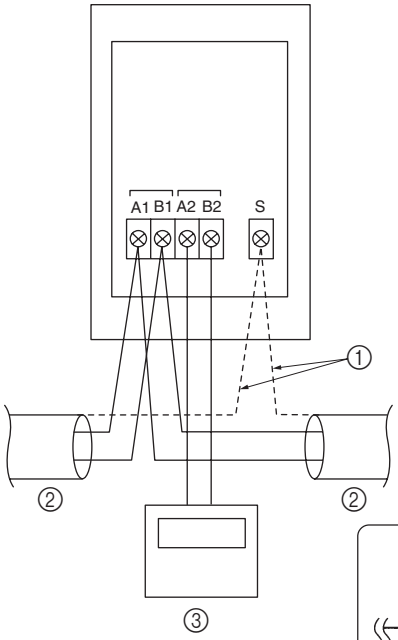

① Abschirmung
② Anschlußleitungen Ⓐ (M-NET-Übertragungsleitung)
③ ME-Fernbedienung (nur bei Bedarf)

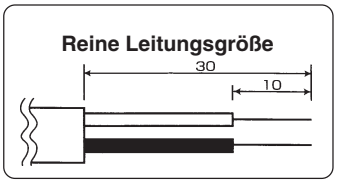

- Nach Abschluß der Verdrahtung bringen Sie bitte an jeder Elektroleitung eine Kabelklemme zur sicheren Befestigung an.

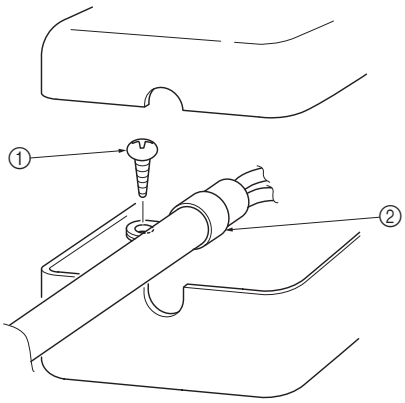

Wenn die Anschlußleitungen Ⓐ kreuzverdrahtet sind

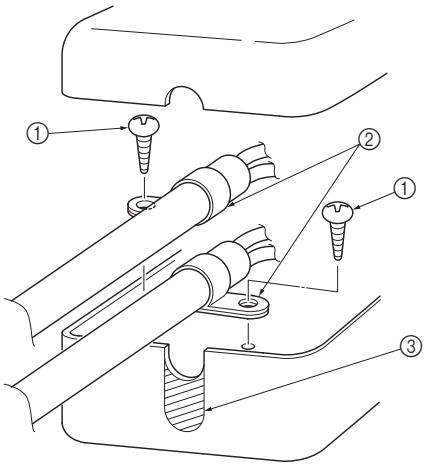

① Schrauben
② Kabelklemme (groß)
③ Mit einer Kneifzange an den Kerben abschneiden.
Achten Sie bitte darauf, daß die Schnittfläche keine Grate aufweist, damit die Anschlußleitung nicht beschädigt wird.

⚠ Vorsicht

- **Elektroarbeiten müssen gemäß den Technical Standards Regarding Electrical Equipment (Technische Normen für Elektroeinrichtungen) und den Interior Wiring Standards (Normen für Innenverdrahtung) durchgeführt werden.**
- **Anschlußleitungen und Leitungen für die Fernbedienung müssen so weit entfernt wie möglich von anderen Elektroleitungen verlaufen. Zu nahes Nebeneinanderverlaufen kann Fehlfunktionen verursachen.**

7. Hinweise zur Benutzung

Vor dem Versuch eines Testlaufs lesen Sie bitte diese Informationen sorgfältig durch.
Die folgenden Kontrollinformationen müssen dem Benutzer dieser Vorrichtung gründlich erläutert und ausgehändigt werden. (Bitte händigen Sie diese Anweisungen nach Abschluß der Installation dem Benutzer aus.)

* Diese M-NET-Schnittstelle betreibt RACs (Raumklimaanlagen) mittels der Steuerung einer gruppierten Klimaanlage (city-multi), aber es gibt verschiedene Beschränkungen, die sich aus den Funktionsunterschieden zwischen RACs (Raumklimaanlagen) und gruppierten Klimaanlagen ergeben.

1. Bei Betreiben des Systems mittels einer Systemsteuerung oder einer ME-Fernbedienung erscheinen diese Betriebsarten nicht in der Anzeige der drahtlosen Fernbedienung.
2. Die Entfeuchtungsbetriebsarten der einzelnen RACs (Raumklimaanlagen) können nicht mittels der ME-Fernbedienung/Systemsteuerung betrieben werden.
   Wird eine unabhängige Entfeuchtungsbetriebsart mittels der mit der RAC (Raumklimaanlage) gelieferten Fernbedienung eingestellt, erscheint “Dry” (Entfeuchten) in der Anzeige, weil auf der ME-Fernbedienung/Systemsteuerung keine entsprechende Betriebsart vorhanden ist.
3. Funktionen, die auf der ME-Fernbedienung/Systemsteuerung, aber nicht auf der RAC (Raumklimaanlage) verfügbar sind, können durch Umschalten auf eine getrennte, vorher festgelegte Betriebsart betrieben werden. (Siehe dazu die “Tabelle über RAC (Raumklimaanlage)-Funktionen, die von der ME-Fernbedienung/Systemsteuerung betätigt werden.”)
4. Funktionen, die auf der Fernbedienung der RAC (Raumklimaanlage), nicht aber auf der ME-Fernbedienung/Systemsteuerung verfügbar sind, erzeugen eine vorbestimmte Anzeige im Display. In diesem Fall können der tatsächliche Betrieb und die Anzeige voneinander abweichen. (Wenn die Gebläsedrehzahl mittels der mit der RAC (Raumklimaanlage) gelieferten Fernbedienung automatisch eingestellt wird, erscheint die Einstellung “High” (Hoch) auf der ME-Fernbedienung/Systemsteuerung. Ebenso erscheint, wenn die Gebläserichtung automatisch eingestellt wird, die Einstellung “Downward Air Flow 80%” (Abwärts gerichteter Luftstrom 80%) auf der ME-Fernbedienung/Systemsteuerung.)
5. Weil der Temperaturbereich der RAC (Raumklimaanlage) breiter als der der ME-Fernbedienung/Systemsteuerung ist, zeigt die Temperaturanzeige auf der ME-Fernbedienung/Systemsteuerung die mimimale oder maximale Temperatur, die eingestellt werden kann, wenn die RAC (Raumklimaanlage) niedriger als 17°C oder höher als 30°C eingestellt ist. (Selbst wenn z.B. die Raumklimaanlage zum Kühlen eines Raumes auf 16°C eingestellt ist, zeigt die Anzeige auf der ME-Fernbedienung/Systemsteuerung möglicherweise “17°C” an.)
   Die RAC (Raumklimaanlage) arbeitet entsprechend der durch das Gerät der RAC (Raumklimaanlage) festgestellten Raumtemperatur.
6. Timer-Betriebsarten dürfen nur mittels der mit der RAC (Raumklimaanlage) gelieferten Fernbedienung oder der ME-Fernbedienung/Systemsteuerung eingestellt werden. Wenn beide zur Einstellung des Timers auf die gleiche Zeit benutzt werden, arbeitet der Timer nicht ordnungsgemäß.
7. Wenn der Timer mittels der mit der RAC (Raumklimaanlage) gelieferten Fernbedienung eingestellt wird, wird die Timer-Information nicht auf der ME-Fernbedienung/Systemsteuerung angezeigt.
8. Wenn der Timer mittels der ME-Fernbedienung/Systemsteuerung eingestellt wird, wird die mit dieser Vorrichtung eingestellte Zeit selbst dann nicht gelöscht, wenn das Gerät mittels der mit der RAC (Raumklimaanlage) gelieferten Fernbedienung ausgeschaltet worden ist.
9. Wenn manueller Betrieb mittels der Systemsteuerung ausgeschlossen ist, arbeitet die mit der RAC (Raumklimaanlage) gelieferte Fernbedienung nicht, aber der bei Normalbetrieb erzeugte Piepton ist weiterhin zu hören.
10. Zum Löschen einer falschen Meldung aus dem Display der ME-Fernbedienung/Systemsteuerung schalten Sie das Gerät mittels der ME-Fernbedienung/Systemsteuerung oder der mit der RAC (Raumklimaanlage) gelieferten Fernbedienung kurz aus. (Es kann sein, dass die falsche Anzeige auf dem Gerät der Klimaanlage automatisch gelöscht wird, aber sie wird nicht aus der ME-Fernbedienung/Systemsteuerung gelöscht, bis das Gerät ausgeschaltet ist.)
11. Der in der ME-Fernbedienung eingebaute Raumtemperatursensor kann nicht verwendet werden.

8. Tabelle der von der ME-Fernbedienung/Systemsteuerung aktivierten Funktionen der RAC (Raumklimaanlage)

Diese Tabelle zeigt die Funktionen der RAC (Raumklimaanlage), die mittels der ME-Fernbedienung/Systemsteuerung aktiviert werden können.

	Betrieb/Anzeige der ME-Fernbedienung/Systemsteuerung	Reaktion der RAC (Raumklimaanlage)
Strom	On/Off (Ein/Aus)	On/Off (Ein/Aus)
Betriebsart	Gebläse	Gebläse
	Kühlautomatik	Kühlen
	Heizautomatik	Heizen
	Kühlen	Kühlen
	Heizen	Heizen
	Entfeuchten	Entfeuchten
Temperatureinstellungen	17–30°C	17–30°C
Einstellungen der Gebläse-drehzahl	Niedrig	Niedrig
	Mittel 1	Niedrig
	Mittel 2	Mittel
	Hoch	Hoch
Einstellungen der Richtungen des Luftstroms	Position 1 (Horiz.)	Position 1 (Horiz.)
	Position 2	Position 3
	Position 3	Position 4
	Position 4	Position 5
	Schwingen	Schwingen

* Je nach Schaltereinstellungen werden möglicherweise einige Punkte nicht angezeigt.

* Bei Betrieb des Gerätes mittels der mit der RAC (Raumklimaanlage) gelieferten Fernbedienung ist die auf der Fernbedienung gezeigte Betriebsart diejenige, die auf dem jeweiligen Gerät der RAC (Raumklimaanlage) aktiviert wird. Dabei gibt möglicherweise die auf dem Display der ME-Fernbedienung/Systemsteuerung angezeigte Information die jeweilige Betriebsart des Gerätes nicht genau wieder (siehe “Hinweise zur Benutzung”).

9. Technische Daten

Seite der Klimaanlage	Eingangsspannung	12 V ⎓
	Leistungsaufnahme	0,6 W
	Eingangsstrom	0,05 A
Seite des M-NET	Eingangsspannung	17–24 V ⎓

This product is designed and intended for use in the residential, commercial and light-industrial environment.

The product at hand is based on the following EU regulations:

- Low Voltage Directive 73/23/EEC
- Electromagnetic Compatibility Directive 89/336/EEC

MITSUBISHI ELECTRIC CORPORATION
HEAD OFFICE: MITSUBISHI DENKI BLDG., 2-2-3, MARUNOUCHI, CHIYODA-KU, TOKYO 100-8310, JAPAN

SG79Y416H02

Printed in Japan