MITSUBISHI ELECTRIC

CE

Ventilateur Lossnay à récupération d'énergie

Modèles:

LGH-15RX5-E, LGH-25RX5-E, LGH-35RX5-E
LGH-50RX5-E, LGH-65RX5-E, LGH-80RX5-E
LGH-100RX5-E, LGH-150RX5-E, LGH-200RX5-E

Notice d'installation (destinée au revendeur/à l'entrepreneur)

Modèles LGH-15RX5-E à LGH-100RX5-E

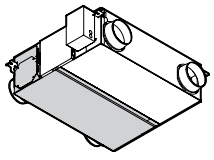

Modèles LGH-150RX5-E et LGH-200RX5-E

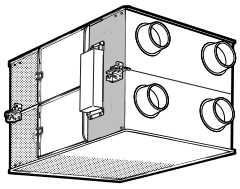

Sommaire

Consignes de sécurité 27
Schémas d'encombrement 28
Exemples d'installations standard 29
Méthode d'installation 29
Configuration des fonctions 36
Essai de fonctionnement 38

Français

Cet appareil doit être installé correctement afin de garantir le maximum de fonctionnalité et de sécurité.
Avant de procéder à son installation veuillez lire attentivement ce manuel d'installation.

- Les opérations d'installation doivent être accomplies par le revendeur ou un monteur spécialisé. Les erreurs de montage risquent de provoquer des pannes ou des accidents.

Un Mode d'emploi séparé a été préparé à l'attention du client. Ce mode d'emploi et ce manuel doivent être remis au client au terme des opérations de montage.

Consignes de sécurité

Ces signes signalent les risques de mort ou de blessures graves auxquels on s'expose en ne prenant pas les précautions suivantes.

⚠ AVERTISSEMENT

Ne démontez pas l'appareil.	**Ne modifiez/démontez pas l'appareil.** (vous pourriez provoquer un incendie ou une électrocution).	Suivez attentivement les instructions ci-dessous.	**Utilisez le courant ayant la tension indiquée.** (Si vous utilisez un autre courant ou une autre tension vous risquez de provoquer un incendie ou une électrocution). **Choisissez un endroit suffisamment solide pour installer l'unité principale en toute sécurité.** (En tombant elle pourrait blesser quelqu'un). **Le câblage doit être accompli par un professionnel qualifié conformément aux normes de sécurité sur l'installation et les rallonges des appareils électriques.** (Les erreurs de connexion ou de câblage risquent de provoquer une électrocution ou un incendie). **Montez un sectionneur de courant du côté secteur conformément aux règlements locaux en matière de sécurité électrique.** **Débranchez tous les circuits d'alimentation avant d'accéder aux dispositif terminaux. Utilisez des câbles ayant la dimension indiquée et branchez-les solidement afin d'éviter qu'ils ne se déconnectent si on les tire.** (Les erreurs de connexion risquent de provoquer un incendie). **Choisissez un endroit adéquat où pratiquer la bouche d'aspiration de l'air extérieur, c'est-à-dire ne présentant ni risque d'aspirer des fumées ou des gaz de combustion ou autres, ni risque de colmatage.** (Une mauvaise alimentation en air frais risque de causer un manque d'oxygène dans la pièce). **Montez un conduit en acier en veillant à ne pas le raccorder électriquement sur des objets métalliques tels que conducteurs, plaques en acier inoxydable ou autres.** (Vous pourriez provoquer un incendie en cas de fuite de courant)
Interdiction d'utiliser l'appareil dans une salle de bains ou de douches.	**L'unité Lossnay et sa télécommande ne doivent pas être installées dans un endroit très humide, tel qu'une salle de bains ou tout autre endroit mouillé.** (Cela pourrait provoquer une électrocution ou une dissipation d'énergie).		
Raccordement du fil de terre.	**Raccorder correctement l'élément à la terre.** (Toute anomalie ou fuite de courant peut causer un risque d'électrocution.)		

⚠ ATTENTION

Interdiction	**Ne placez pas d'appareil de cuisson dans un endroit directement exposé au souffle produit par l'unité Lossnay.** (La combustion incomplète pourrait provoquer un accident). **N'utilisez pas l'appareil dans un endroit exposé à des températures élevées (40°C ou davantage), à des flammes vives ou à des vapeurs inflammables.** (Vous risqueriez de provoquer un incendie). **N'utilisez pas l'appareil dans un endroit où, comme dans une usine chimique, des gaz dangereux, par exemple acides ou alcalins, des vapeurs de solvant organique ou de peintures ou des gaz contenant des composants corrosifs sont produits.** (Il pourrait ne pas fonctionner correctement). **N'installez pas cet appareil dans un endroit exposé aux rayons ultraviolets.** (Les UV pourraient endommager l'isolant).	Suivez attentivement les instructions ci-dessous.	**Enfilez des gants pendant les opérations d'entretien.** (Vous risqueriez de vous blesser). **Vérifiez si vous avez mis hors tension l'appareil avec le sectionneur électrique du tableau de distribution si vous n'utilisez Lossnay que longtemps après son installation.** (En se détériorant l'isolant pourrait causer une électrocution, une fuite de courant ou un incendie) **Utilisez toujours les boulons, écrous et rondelles de suspension indiqués ou des suspensions à chaîne/fil ayant une portée adéquate.** (Si le matériel de suspension utilisé n'est pas assez robuste l'appareil risque de tomber). **Les conduits extérieurs doivent être inclinés (1/30 ou davantage) vers les grilles extérieures de Lossnay et correctement isolés.** (En pénétrant dans l'appareil l'eau de pluie pourrait provoquer une fuite de courant, un incendie ou des dégâts matériels). **Le couvercle du boîtier de commande doit être refermé après le montage.** (La poussière ou l'humidité pourraient provoquer une fuite de courant ou un incendie). **Lorsque vous branchez des dispositifs externes (humidificateur électrique, lampes, unité de monitorage, etc..) utilisant les signaux de sortie de l'unité Lossnay, veillez à monter des systèmes de sécurité sur ces dispositifs externes.** (En ne montant pas ces systèmes de sécurité vous risquez de provoquer un incendie ou des dégâts matériels.)

ATTENTION

- **Si vous utilisez l'appareil dans un endroit exposé à des températures ou des taux d'humidité élevés (40°C ou davantage, 80% RH ou davantage) ou à la formation fréquente de brouillard, l'humidité risque de se condenser dans le noyau et de s'accumuler dans l'unité. N'utilisez pas l'appareil dans de telles conditions.**
- **Même si l'appareil n'est pas en marche, de l'air extérieur peut pénétrer dans l'unité Lossnay à la suite de la différence de pression entre l'intérieur et l'extérieur ou de vents extérieurs. Nous vous recommandons de monter un obturateur électrique pour empêcher l'air extérieur d'entrer.**
- **Dans les climats froids, les endroits exposés à des vents puissants ou à du brouillard fréquent, de l'air extérieur froid, du vent ou du brouillard risquent de pénétrer dans l'appareil lorsqu'il est à l'arrêt. Nous vous recommandons de monter un obturateur électrique.**
- **Si vous utilisez l'appareil dans une pièce disposant d'une fenêtre ou s'ouvrant à proximité de la grille extérieure, les petits insectes, qui se rassemblent autour de la lumière intérieure ou extérieure, risquent de pénétrer dans l'appareil.**
- **Dans les pays froids en particulier, des condensats ou du gel peuvent se former sur l'unité principale, au niveau du raccordement du conduit ou en tout autre endroit, selon les conditions de l'air extérieur et la température et l'humidité intérieures, même si ces valeurs se trouvent dans la plage de fonctionnement de l'appareil. Vérifiez si les conditions de fonctionnement sont remplies et si les autres précautions sont prises et n'utilisez pas l'appareil s'il existe un risque de gel ou de rosée.**

* Exemple de conditions de rosée — Air extérieur: -5°C ou température inférieure, point de rosée sur le lieu d'installation: 10°C ou davantage (Lorsque la température extérieure est égale ou supérieure à 22°C avec une humidité relative supérieure à 50%).

Schémas d'encombrement

LGH-15 à 100 RX5

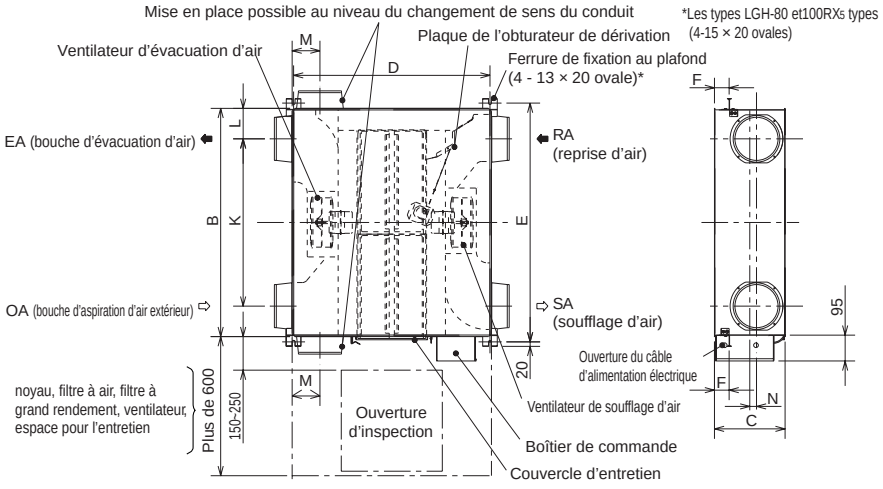

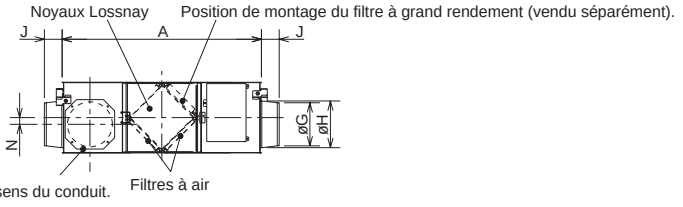

Endroit où l'on peut modifier le sens du conduit.

Pièces accessoires

- Vis de fixation x16
- Brides de raccordement des conduits ..... x4 (brides doubles des côtés SA et EA)
- Câble de connexion Slim-Lossnay (gris: deux fils) x1

Unité (mm)

Modèle	Dimensions			Pas des ferrures de suspension au plafond			Diamètre nominal	Bride de raccordement des conduits			Pas des conduits				Poids (kg)
	A	B	C	D	E	F		G	H	J	K	L	M	N	
LGH-15 RX5	780	735	273	768	782	65	100	97,5	110	103	530	102,5	102	30	20
LGH-25 RX5	780	735	273	768	782	65	150	142	160	63	530	102,5	102	30	20
LGH-35 RX5	888	874	315	875	921	80	150	142	160	64	650	112	124	55	29
LGH-50 RX5	888	1016	315	875	1063	65	200	192	208	79	745	135,5	124	30	32
LGH-65 RX5	908	954	386	895	1001	70	200	192	208	79	692	131	133	–	40
LGH-80 RX5	1144	1004	399	1010	1036	389	250	242	258	79	690	157	165	–	53
LGH-100 RX5	1144	1231	399	1010	1263	389	250	242	258	79	917	157	165	–	59

LGH-150 et 200 RX5

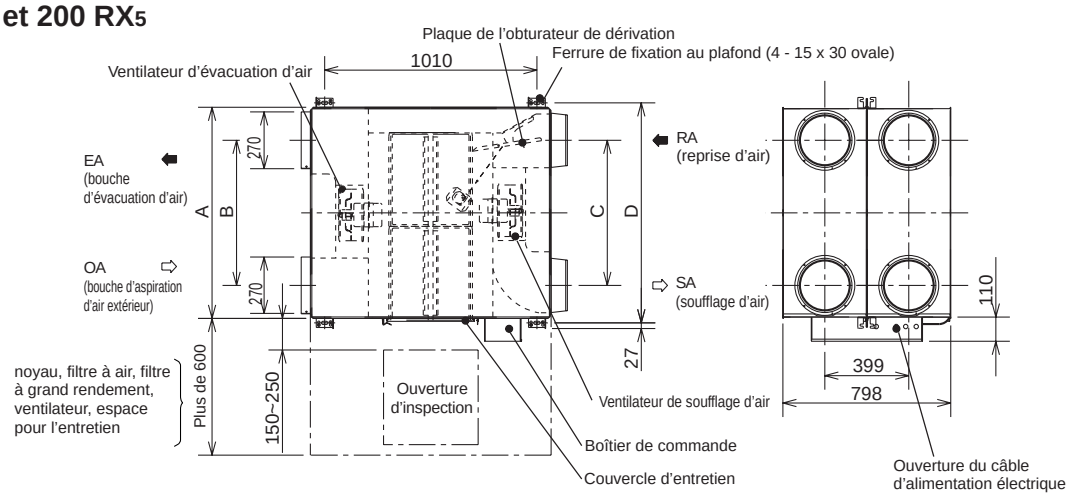

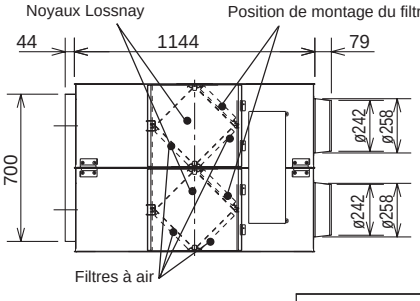

Pièces accessoires

- Brides de raccordement des conduits x4
- Vis de fixation x16
- Câble de connexion Slim-Lossnay (gris: deux fils) x1

Unité (mm)

Modèle	A	B	C	D	Poids (kg)
LGH-150 RX5	1004	690	690	1045	105
LGH-200 RX5	1231	917	917	1272	118

Exemples d'installations standard

- Longueur du conduit

Modèle	Distance
LGH-15 à 65 RX5	1 m ou plus
LGH-80 et 100 RX5	2,5 m ou plus
LGH-150 et 200 RX5	3 m ou plus

- **Les différents éléments peuvent également être installés à l'envers (sens dessus dessous).**
  Retirer le couvercle d'entretien, faire pivoter les éléments de 180° et réinstaller.

*** Il peut être monté en inversant le haut et le bas.**

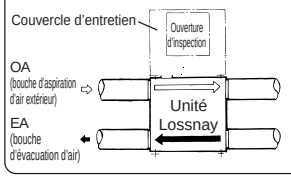

Après avoir installé la bride de raccordement du conduit, retirez le couvercle d'entretien. Faites pivoter le couvercle à 180° et remontez-le.

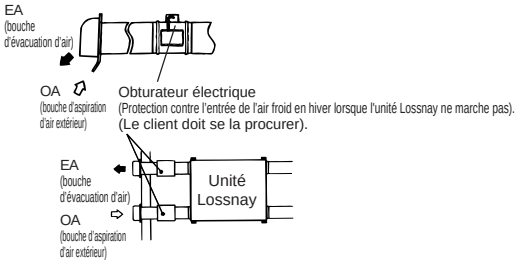

- Dans les régions présentant un risque de gel en hiver, nous vous recommandons de monter un obturateur électrique ou un dispositif similaire pour empêcher l'air extérieur (froid) de pénétrer lorsque l'unité Lossnay est l'arrêt.

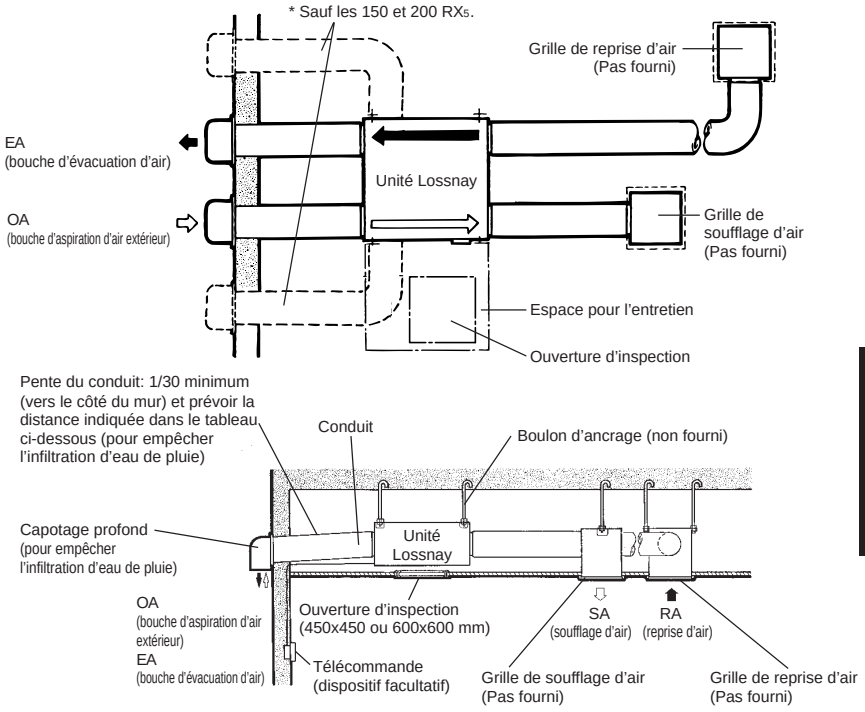

Français

Méthode d'installation

Installation de l'unité Lossnay

1. Préparation des boulons d'ancrage

Installer les rondelles (diamètre extérieur >21 mm pour les boulons M10, >24 pour les boulons M12) et les écrous sur les boulons d'ancrage (M10 ou M12) préalablement noyés comme illustré ci-dessous.

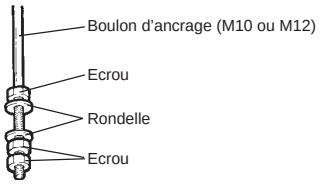

2. Montage des brides de raccordement des conduits

Utiliser les vis fournies pour fixer les brides de raccordement des conduits à l'unité Lossnay.

Modèles LGH-15 à 100 RX5

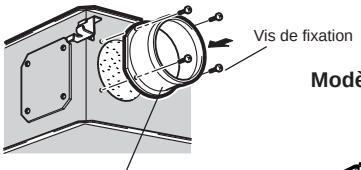

Modèles LGH-150 et 200 RX5

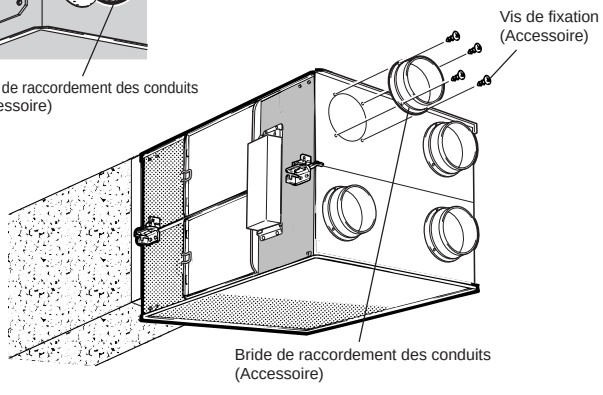

⚠ATTENTION

- **Avant de monter les brides de raccordement des conduits, vérifier qu'il n'y a aucune substance étrangère (fragments de papier, vinyle, etc.) dans l'unité Lossnay.**
- **Monter les brides de raccordement des conduits avec la garniture sur les côtés SA (soufflage d'air) et RA (reprise d'air).**

3. Montage de l'unité Lossnay

(1) Accrocher les ferrures de fixation au plafond aux boulons d'ancrage et les régler de sorte que l'unité Lossnay soit à l'horizontale.
(2) Serrer à fond avec des écrous doubles.

Modèles LGH-15 à 100 RX5

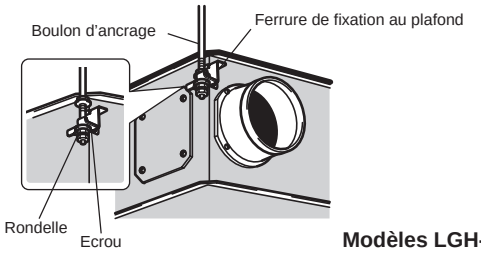

Modèles LGH-150 et 200 RX5

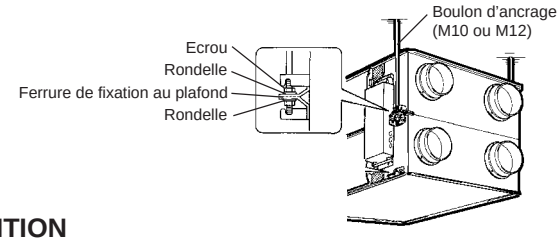

⚠ATTENTION

- **Lors de la suspension de l'unité Lossnay au plafond, veiller à n'imposer aucune contrainte au boîtier de commande.**
- **Montez des boulons d'ancrage en mesure de supporter le poids de l'appareil et les tremblements de terre. (Vous pouvez aussi utiliser une chaîne/un fil de portée adéquate).**

Si les boulons de suspension sont trop courts, changer la ferrure de suspension.

Pour les modèles LGH-80 et 100 RX5

(1) Retirer la fixation de la suspension et la monter sur la position supérieure.
(2) Remettre les vis en place dans les orifices de la fixation de suspension retirée, pour éviter toute fuite d’air.

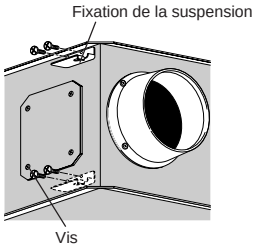

Modèles LGH-80 et 100 RX5

4. Raccordement des conduits

(1) Fixez solidement le conduit sur la bride de raccordement du conduit et enroulez du ruban en aluminium (pas fourni) autour des joints pour éviter toute fuite d’air.
(2) Suspendre les conduits au plafond de sorte que leur poids ne repose pas sur l’unité Lossnay.
(3) Recouvrir les deux conduits extérieurs de matière calorifuge afin d’empêcher la formation de condensation.

Modèles LGH-15 à 100 RX5

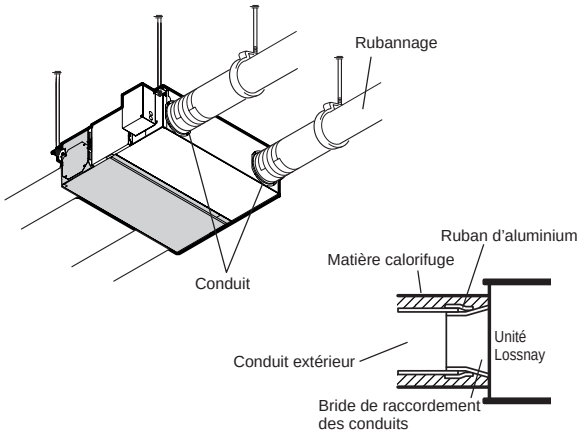

Modèles LGH-150 et 200 RX5

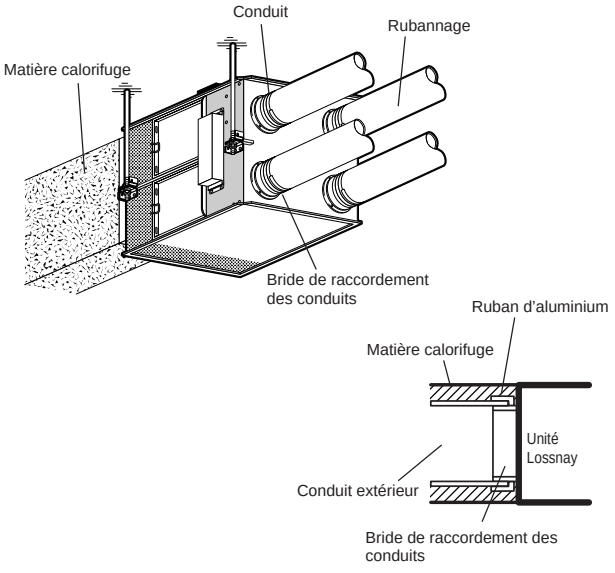

⚠ATTENTION

- **Avant de fixer les conduits, vérifiez l’absence de tous débris ou corps étrangers (bouts de papier, vinyle, etc..) à l’intérieur des conduits.**
- **Lors du branchement des conduits, veiller à ne pas toucher le registre à l’intérieur de l’unité Lossnay.**
- **Si la température ambiante du lieu d’installation de l’unité Lossnay est susceptible d’être élevée en été, il est recommandé de recouvrir la conduite intérieure d’un matériau isolant.**

Ne jamais installer les conduits dans les conditions illustrées ci-dessous. (Cela pourrait réduire le volume d’air et entraîner des bruits anormaux.)

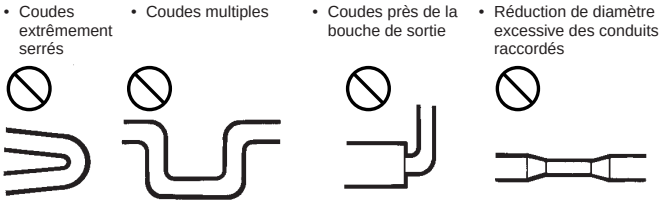

5. Lors du changement de sens du conduit côté extérieur (EA/OA) sauf sur les modèles LGH-150 et 200 RX5

(1) Retrait du couvre-bride

Dévissez les vis de montage du couvre-bride (4), retirez le couvre-bride.

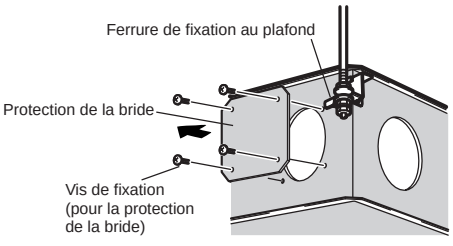

(2) Installation de la bride de raccordement du conduit

1. Montez la bride de raccordement du conduit à l’aide des vis de montage fournies.
2. Fixez le couvre-bride retiré auparavant à l'aide des vis de montage retirées auparavant (4).

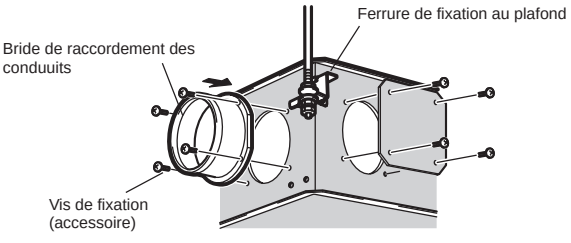

Méthode d’installation (suite)

Travaux électriques

Sur cet élément, la méthode de câblage diffère selon la conception du système.
L’installation électrique doit être conforme aux règlements locaux sur les installations électriques.
* Utilisez toujours des câbles en PVC à double isolation comme câbles de transmission.
* Les travaux de câblage doivent être accomplis par des professionnels qualifiés.
* Débranchez tous les circuits d’alimentation avant d’accéder aux dispositif terminaux.

Noms des éléments du boîtier de commande
LGH-15 à LGH-100 RX5

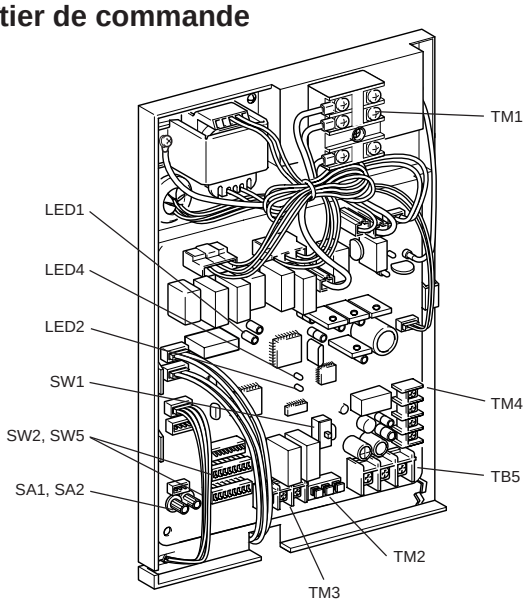

Schéma de câblage

* Branchez les conducteurs illustrés par des lignes continues.
* Veiller à toujours raccorder le fil de terre.
* Installez un sectionneur de courant lorsque vous câblez l’unité sur le secteur.
* Utilisez toujours un sectionneur de courant unipolaire pour la connexion sur le secteur.

Définition des symboles			
M1:	Moteur pour le ventilateur d’évacuation de l’air	CN6:	Connecteur (Microinterrupteur)
M2:	Moteur pour le ventilateur de soufflage d’air	CN7:	Connecteur (Moteur pour l’opération de contournement)
C:	Condensateur	TAB3:	Connecteur à taquet (moteur du ventilateur)
GM:	Moteur pour le mouvement de contournement	TAB5:	Connecteur à taquet (moteur du ventilateur)
LS:	Microinterrupteur	CN9:	Connecteur (moteur du ventilateur)
TH1:	Thermistor pour l’air extérieur	CN10:	Connecteur (moteur du ventilateur)
TH2:	Thermistor pour l’air repris	CN16:	Connecteur (Commutateur tension Haute/ Basse/Super basse /DÉRIVATION)
SW1:	Interrupteur (commutation principal/secondaire)	CN32:	Connecteur (sélecteur de télécommande)
SW2,5:	Interrupteur (sélecteur de fonction)	SA1:	Bouton rotatif pour le réglage des adresses (chiffre des dizaines)
TM1:	Bornier (Alimentation)	SA2:	Bouton rotatif pour le réglage des adresses (1 chiffre)
TM2:	Bornier (Entrée commande externe)	LED1:	Témoin d’inspection
TM3:	Bornier (sortie du moniteur)	LED2:	Témoin d’inspection
TM4:	Bornier (Câble de transmission et sortie moniteur)	LED4:	Témoin de mise sous tension
TB5:	Bornier (Transmission M-NET)	SYMBOLE	: Plaque à bornes
TAB1,TAB2:	Connecteur (Alimentation)		: Connecteur
TR:	Transformateur du circuit de commande		: Connecteur inséré sur la carte ou fixation du connecteur à la carte de commandeboard
X10:	Contact relais		
X11:	Contact relais		
X12:	Contact relais		
CN1:	Connecteur (Transformateur primaire)		
CN2:	Connecteur (Transformateur secondaire)		
CN5:	Connecteur (Thermistor)		

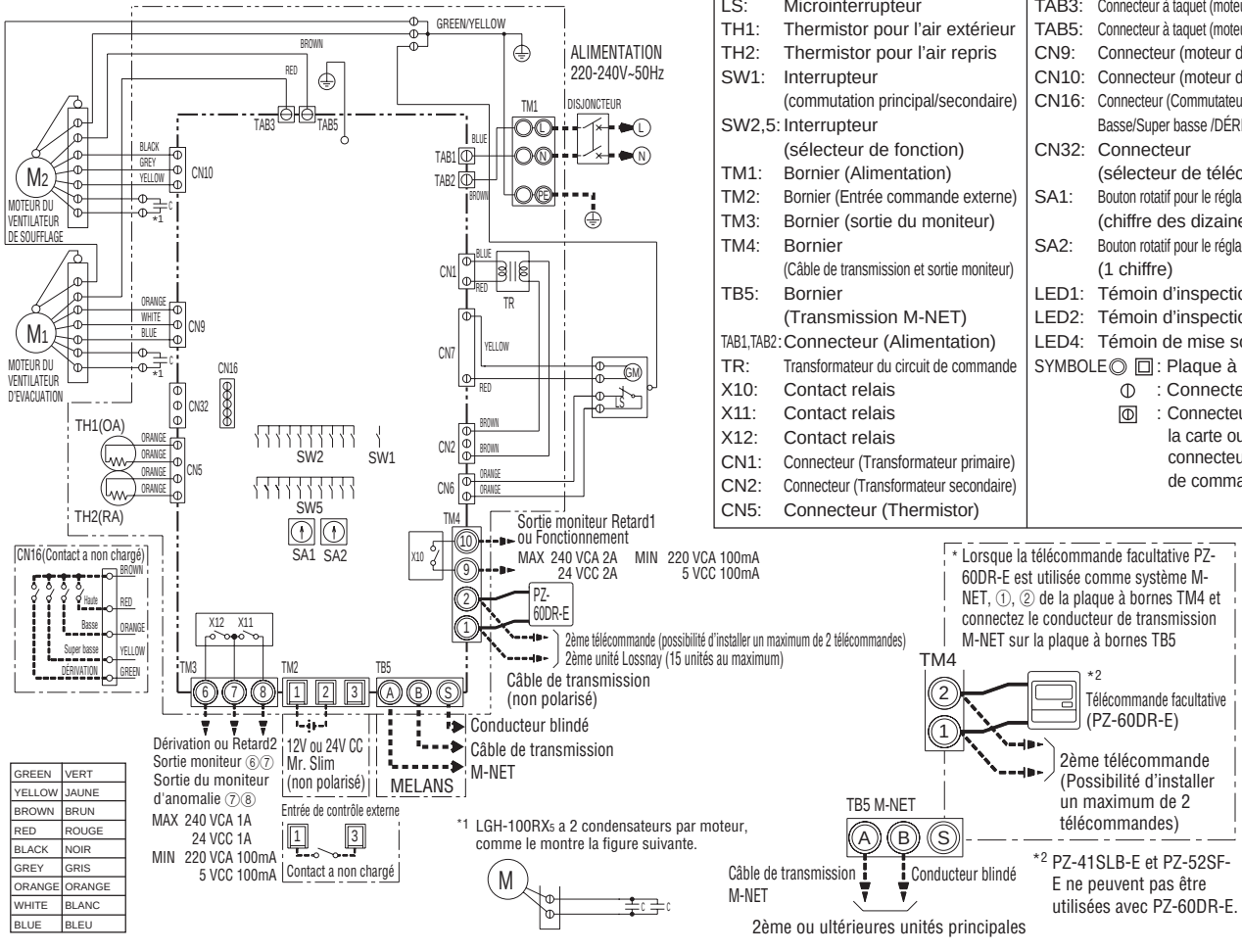

GREEN	VERT
YELLOW	JAUNE
BROWN	BRUN
RED	ROUGE
BLACK	NOIR
GREY	GRIS
ORANGE	ORANGE
WHITE	BLANC
BLUE	BLEU

Schéma de câblage ----- Modèles LGH-150 et 200 RX5

* Branchez les conducteurs illustrés par des lignes continues.
* Veiller à toujours raccorder le fil de terre.
* Installez un sectionneur de courant lorsque vous câblez l’unité sur le secteur.
* Utilisez toujours un sectionneur de courant unipolaire pour la connexion sur le secteur.

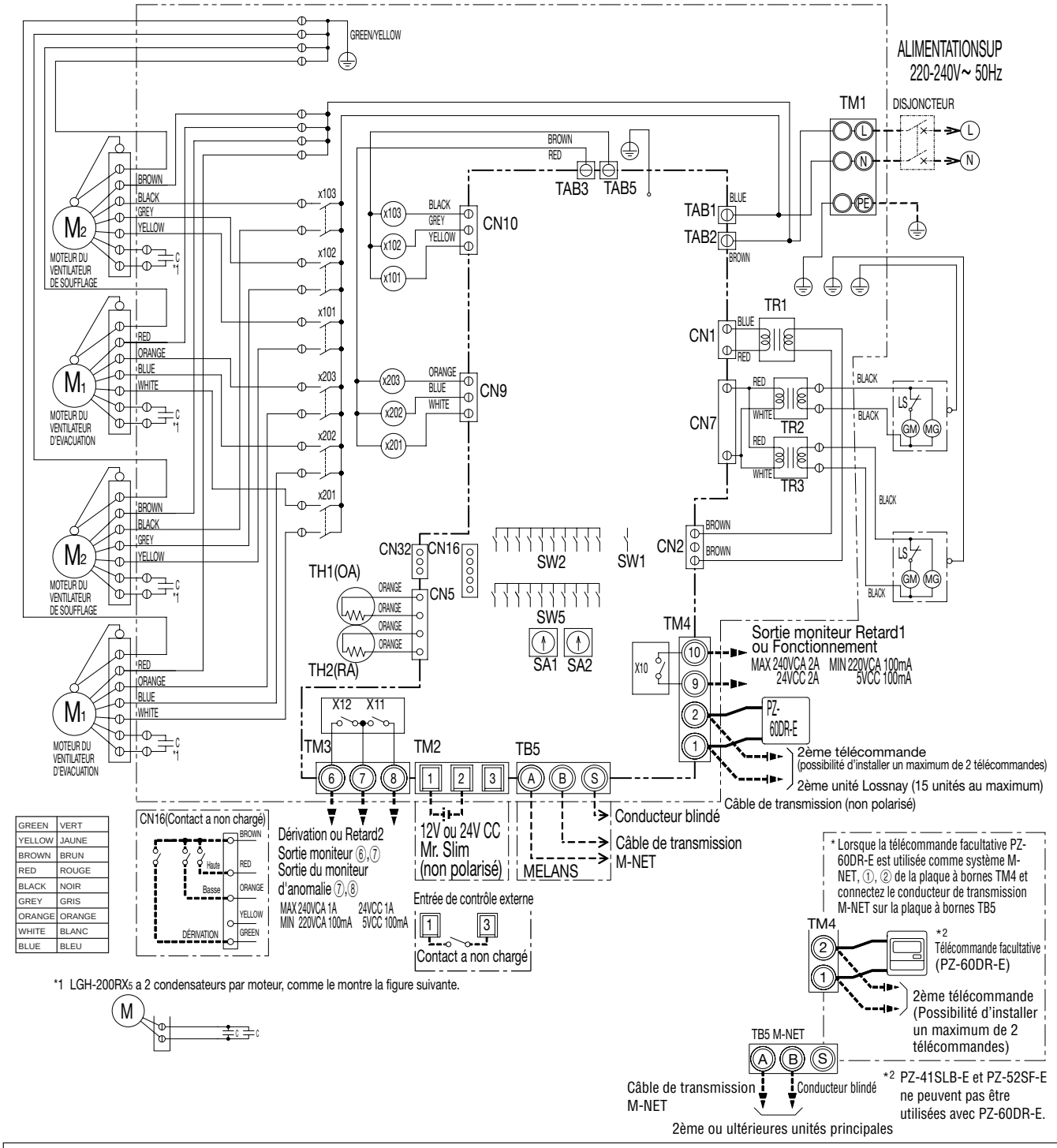

GREEN	VERT
YELLOW	JAUNE
BROWN	BRUN
RED	ROUGE
BLACK	NOIR
GREY	GRIS
ORANGE	ORANGE
WHITE	BLANC
BLUE	BLEU

Définition des symboles			
M1 : Moteur pour le ventilateur d’évacuation de l’air M2: Moteur pour le ventilateur de soufflage d’air C: Condensateur GM: Moteur pour le mouvement de contournement LS: Microinterrupteur TH1: Thermistor pour l’air extérieur TH2: Thermistor pour l’air repris SW1: Interrupteur (commutation principal/secondaire) SW2,5: Interrupteur (sélecteur de fonction) TM1: Bornier (Alimentation) TM2: Bornier (Entrée de commande extérieure)	TM3: Bornier (sortie du moniteur) TM4: Bornier (Câble de transmission et sortie moniteur) TB5: Bornier (Transmission M-NET) TAB1,TAB2: Connecteur (Alimentation) TR1: Transformateur du circuit de commande TR2,TR3: Transformateur de dérivation X10,X11,X12 : Contact relais X101,X102,X103: Commande de vitesse du ventilateur d’aspiration de relais	X201,X202,X203 : Commande de vitesse du ventilateur de refoulement de relais CN1: Connecteur (Transformateur primaire) CN2: Connecteur (Transformateur secondaire) CN5: Connecteur (Thermistor) CN7: Connecteur (Moteur pour l’opération de contournement) TAB3: Connecteur à taquet (moteur du ventilateur) TAB5: Connecteur à taquet (moteur du ventilateur) CN9: Connecteur (moteur du ventilateur)	CN10: Connecteur (moteur du ventilateur) CN16: Connecteur (Commutateur tension Haute/Basse/DÉRIVATION) CN32: Connecteur (sélecteur de télécommande) SA1: Bouton rotatif pour le réglage des adresses (chiffre des dizaines) SA2: Bouton rotatif pour le réglage des adresses (chiffre des unités) SYMBOLE ◎ ▣ : Plaque à bornes ◑ : Connecteur ◑ : Connecteur inséré sur la carte ou fixation du connecteur à la carte de commandeboard

Raccordement du câble d'alimentation

1. Retirez les vis et le couvercle du boîtier de commande.

LGH-15 à 100 RX5

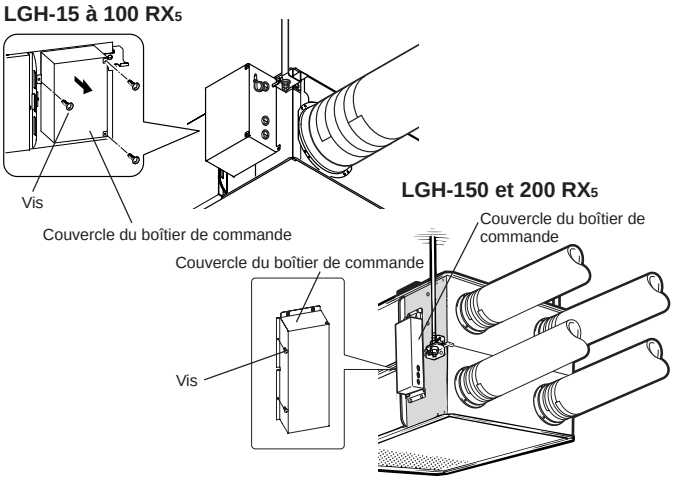

2. Raccordement du câble d'alimentation et du câble de transmission

Faites passer le câble électrique à travers la douille* et branchez-le sur la plaque à bornes TM1 à l'aide des cosses rondes. Branchez le fil de mise à la terre sur la borne ronde et serrez fortement le plot. (*: pour le connexion PG ou les connecteurs similaires).

LGH-15 à 100 RX5

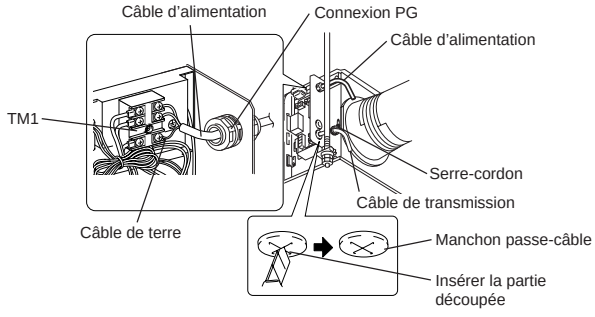

LGH-150 et 200 RX5

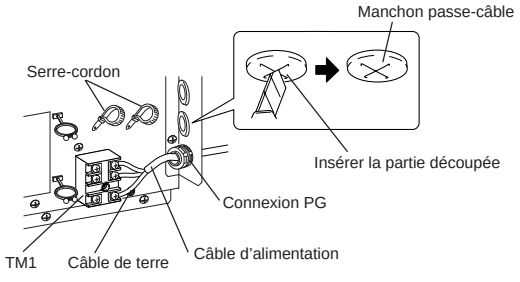

⚠ATTENTION

- **Toujours séparer le câble d'alimentation et le câble de transmission d'au moins 5 cm pour éviter tout dysfonctionnement de l'appareil.**
- **Si la longueur dénudée des fils des câbles secteurs est excessive, les conducteurs risquent de se toucher et de causer un court-circuit.**
- **Taille du câble d'alimentation : 1,5 mm² ou plus**

(1) Serrez le fil de mise à la terre et les câbles de transmission sur la plaque à bornes.
(2) Fixez solidement les câbles de transmission à l'aide des cosses.

Lorsque la connexion des câbles est terminée, remettre le couvercle du boîtier de commande en place.

Il est possible de créer la configuration de système suivante. Pour ce faire, raccorder les éléments nécessaires.

1. Lors du raccordement à un commutateur de commande à distance (PZ-60DR-E, PZ-41SLB-E).
2. **Lorsque l'appareil est couplé avec l'unité intérieure du climatiseur ou un autre dispositif externe y compris ceux d'autres fabricants.**
3. **Lors d'interverrouillage avec un dispositif de sortie à impulsions.**
4. **Lors du fonctionnement simultané de plusieurs unités Lossnay.**
5. **Si vous prenez la sortie de monitorage du mauvais fonctionnement ou la sortie de monitorage du fonctionnement de la Dérivation.**
6. En cas de connexion sur un obturateur électrique ou de prise de la sortie moniteur de fonctionnement.
7. **Lors du changement de vitesse, commandé de l'extérieur, de/à Haute/Basse/Super basse (si un capteur de CO_2 ou un autre dispositif est branché).**
8. **Lors du passage à la Dérivation, commandé de l'extérieur.**
9. En cas d'utilisation du commutateur local/à distance et de l'entrée MARCHE/ARRÊT (signal de niveau)
10. **Lors du raccordement à un climatiseur City Multi, à un commutateur de commande à distance Lossnay (PZ-52SF-E) ou au système de réseau de climatiseurs de Mitsubishi Electric (MELANS).**

⚠PRUDENCE

- **Lorsque vous branchez des dispositifs externes (humidificateur électrique, lampes, unité de monitorage, etc..) utilisant les signaux de sortie de l'unité Lossnay, veillez à monter des systèmes de sécurité sur ces dispositifs externes. (En ne montant pas ces systèmes de sécurité vous risquez de provoquer un incendie ou des dégâts matériels.)**

1 Lors du raccordement à un commutateur de commande à distance (PZ-60DR-E, PZ-41SLB-E)

* Lorsque vous contrôlez les unités Lossnay avec la commande centrale, branchez les conducteurs selon 10.

Raccorder fermement le câble de transmission (isolé au PVC et revêtu d'une gaine en PVC et soit entre ø 0,65 et ø 1,2 ou entre 0,3 mm² et 1,25 mm² de section) du commutateur de commande à distance aux bornes ① et ② du bornier d'entrées (TM4). (Non polarisé)

- Si vous comptez utiliser deux commutateurs de commande à distance, raccorder le second de la même manière.

Remarque

- **Ne serrez pas les vis de la plaque à bornes avec un couple supérieur à 0,5 Nm. Vous risqueriez d'endommager la carte à circuit imprimé.**
- **Vous pouvez brancher un maximum de 4 fils de transmission sur une même borne d'entrée lorsque vous utilisez des conducteurs en PVC de 0,65 ou des conducteurs torsadés de 0,3mm². 2 avec tous les autres conducteurs.**
- **Vous ne devez pas utiliser PZ-41SDB-E si vous utilisez la commande centralisée MELANS de Lossnay.**
- **Vous ne pouvez pas installer en même temps PZ-60DR et PZ-41SLB-E.**

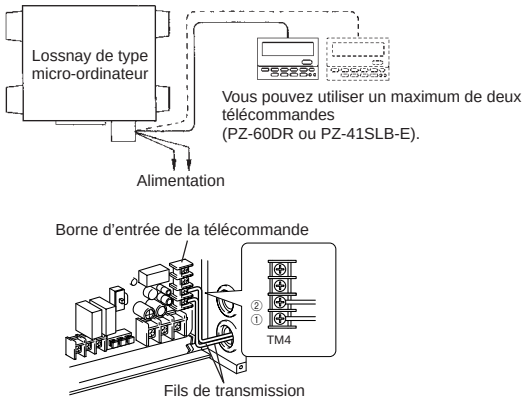

2 Lorsque l'appareil est couplé avec l'unité intérieure du climatiseur ou un autre dispositif externe y compris ceux d'autres fabricants.

(1) Raccorder le câble du signal de sortie du dispositif externe au bloc d'entrée (TM2) du contrôleur externe.

⚠ATTENTION

- La connexion peut varier en fonction du type de signal de sortie émis par le dispositif externe.
- Ne serrez pas les vis de la plaque à bornes avec un couple supérieur à 0,5 Nm. Vous risqueriez d'endommager la carte à circuit imprimé.

Français

(2) Vérifier si le commutateur d'entrée d'impulsions (SW2-2) est réglé sur "OFF". (Il est mis sur "OFF" à la sortie d'usine.)

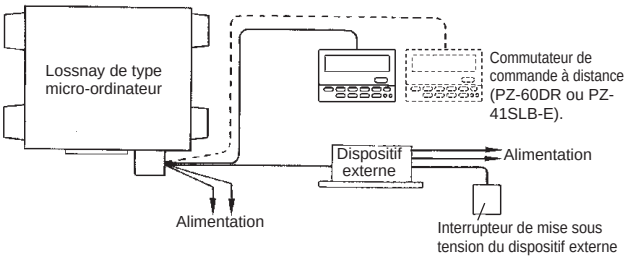

Lorsque vous utilisez un climatiseur Mr Slim de Mitsubishi avec une télécommande MA.

Raccorder le côté du connecteur du câble d'interverrouillage à la borne CN2L du circuit de l'appareil Mr. Slim intérieur et raccorder le côté du câble secteur au bornier d'entrées ① et ② (TM2) de l'entrée du contrôleur externe Lossnay. (Non polarisé)

- Laissez toujours 5 cm ou davantage entre le câble d'alimentation et le câble de connexion de Slim-Lossnay pour éviter tout mauvais fonctionnement de l'unité.
- Le câble de connexion Slim-Lossnay a 0,25 m de long. Lors du câblage, l'étendre comme il faut.

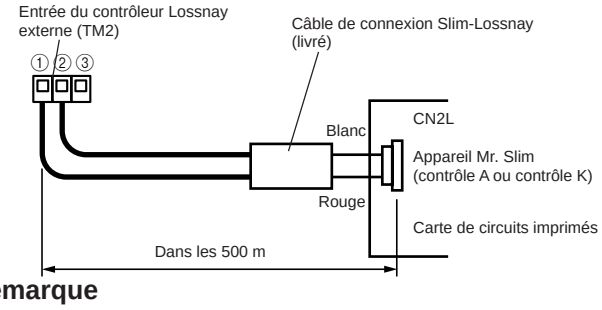

Remarque

- **Le commutateur de commande à distance Lossnay (PZ60DR-E, PZ-41SLB-E) ne peut pas être utilisé avec un tel système.**
- **Utilisez la télécommande MA de Mr Slim pour mettre en Marche/Arrêt l'unité Lossnay ou régler la vitesse du ventilateur.**
- **Le mode de ventilation est la "ventilation automatique".**
- **Le câble de connexion Slim-Lossnay peut avoir jusqu'à 500 m de long (les spécifications de la rallonge sont celles indiquées ci-dessous)**
  Vérifier si toutes les connexions sont sûres et si les câbles et conduits sont correctement isolés.
  La rallonge doit être un câble gainé en PVC ou un câble de 0,5 mm² ou 1 mm² de section.

Lorsque le dispositif externe présente un signal de fonctionnement sous tension de 12V CC ou 24 V CC

- Branchez le fil du signal de fonctionnement du dispositif externe via la sortie à distance sur ① et ② de la plaque à bornes d'entrée (TM2) des commandes extérieures. (Pas de polarité)

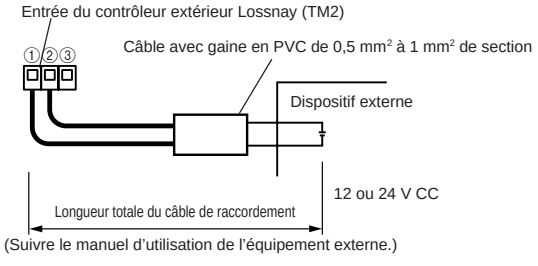

Lorsque le dispositif présente un signal de contact a hors tension (non chargé)

- Branchez le fil du signal de fonctionnement du dispositif externe via la sortie à distance sur ① et ③ de la plaque à bornes d'entrée (TM2) des commandes extérieures.

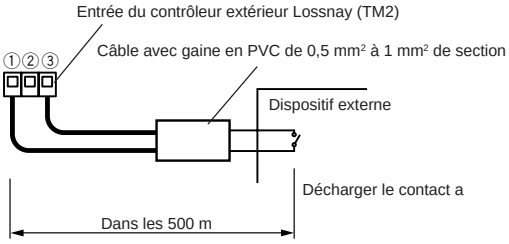

⚠ATTENTION

- **En cas d'utilisation d'un coupleur photo ou de tout autre type de coupleur polaire sur le contact a non chargé, branchez le pôle positif à ③ et le négatif à ①.**

3 Lors d'interverrouillage avec un dispositif de sortie à impulsions.

(1) Mettre le commutateur d'entrée d'impulsions [SW2-2] sur la position ON. (Consultez les réglages de fonctionnement 1 Configuration de l'entrée impulsion).

(2) Raccorder le dispositif de sortie d'impulsions (c'est-à-dire, le système de gestion du bâtiment) au bornier d'entrées de commandes extérieures [TM2].
- Une largeur d'impulsion d'au moins 200 ms est nécessaire.
- Si vous utilisez PZ-60DR-E vous pouvez aussi utiliser la télécommande pour faire le réglage.

Les méthodes de branchement varient selon les types de signaux à impulsion.

Consultez la Section 2 "Lorsque le dispositif externe présente un signal de fonctionnement sous tension de 12V CC ou 24 V CC" ou "Lorsque le dispositif présente un signal de contact a hors tension (non chargé)"

4 Lors du fonctionnement simultané de plusieurs unités Lossnay

(1) Effectuer le raccordement de l'unité Lossnay 1 à l'unité Lossnay 2 et de l'unité 2 à l'unité 3 et ainsi de suite jusqu'au maximum de 15 unités (7 unités pour les modèles 150 et 200) à l'aide d'un câble de transmission (avec isolation en PVC et gaine en PVC et de soit entre ø 0,65 et ø 1,2 ou entre 0,3 mm² et 1,25 mm² de section).

(2) Changer le réglage du commutateur principal/secondaire (SW1) sur le second élément Lossnay et les suivants pour le placer sur "sub" (secondaire).

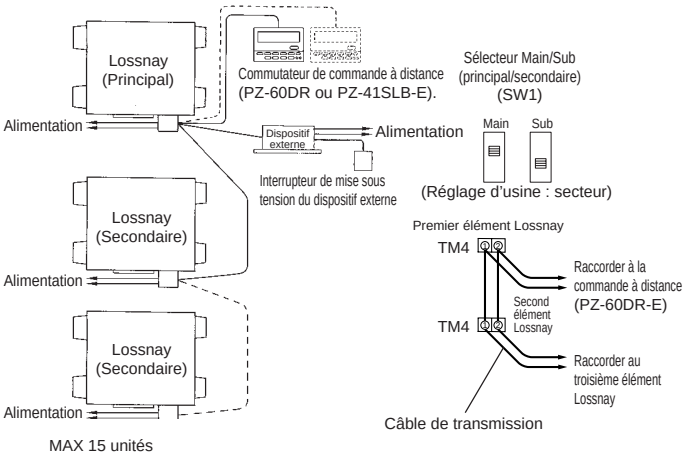

⚠ATTENTION

Ne serrez pas les vis de la plaque à bornes avec un couple supérieur à 0,5 Nm. Vous risqueriez d'endommager la carte à circuit imprimé.

Remarque

- **Vous pouvez raccorder jusqu'à quatre brins de fils de 0,3 mm² ou de fils PVC ø 0,65 à une borne d'entrée.**
- **Vous pouvez raccorder jusqu'à deux brins pour les autres types de fils.**
- **Le signal de fonctionnement et le signal à impulsions peuvent uniquement être raccordés au dispositif externe de l'unité Lossnay principale.**
- **Raccorder l'alimentation à chaque unité Lossnay respectivement.**
- **Si les types LGH-150RX5 et LGH-200RX5 sont branchés, ils fonctionnent à la vitesse basse du ventilateur même si vous sélectionnez la vitesse super basse.**

5 Si vous prenez la sortie de monitorage du mauvais fonctionnement ou la sortie de monitorage du fonctionnement de la Dérivation.

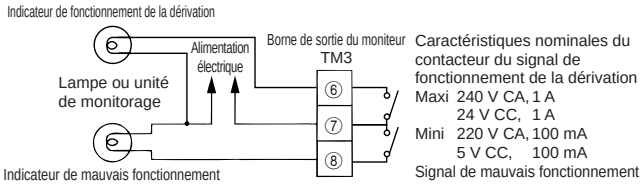

Branchez sur ⑥ et ⑦ ou sur ⑦ et ⑧ de la plaque à bornes de sortie du moniteur (TM3) après avoir consulté le schéma de câblage.

Remarque

* Ne serrez pas les vis de la plaque à bornes avec un couple supérieur à 0,5 Nm. Vous risqueriez d’endommager la carte à circuit imprimé.

Sortie du moniteur Retard 2 ou dérivation avec fonction retard 2 possible
(Consultez la configuration des fonctions 13 Configuration de la sortie TM3 ⑥⑦).

6 En cas de connexion sur un obturateur électrique ou de prise de la sortie moniteur de fonctionnement.

Branchez le câble d’alimentation électrique sortant de l’obturateur électrique sur ⑨ et ⑩ de la plaque à bornes de la sortie moniteur (TM4) après avoir consulté le schéma de câblage.
Sortie du moniteur de fonctionnement avec fonction retard 1 possible.
(Consultez la configuration des fonctions 6 Configuration de la sortie TM4 ⑨⑩).

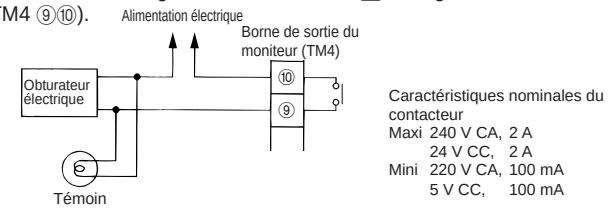

Remarque

* Ne serrez pas les vis de la plaque à bornes avec un couple supérieur à 0,5 Nm. Vous risqueriez d’endommager la carte à circuit imprimé.

* Les temps de réponse aux signaux d’entrée externes sont ceux indiqués sur le tableau suivant.

Signal externe	Temps de réponse
Signal de niveau	Maxi 7 secondes
Signal d’impulsion	Maxi 200 secondes

7 Lors du changement de vitesse, commandé de l’extérieur, de/à Haute/Basse/Super basse (si un capteur de CO2 ou un autre dispositif est branché).

Si vous utilisez un capteur de CO_2 du commerce, etc.. branchez-le en enfilant l’adaptateur à distance de Marche/Arrêt facultatif (PAC-SA88HA-E) dans le connecteur CN16 (sélecteur Haut/Bas) de la façon illustrée par la figure.

■ Pour forcer de l’extérieur la vitesse du ventilateur

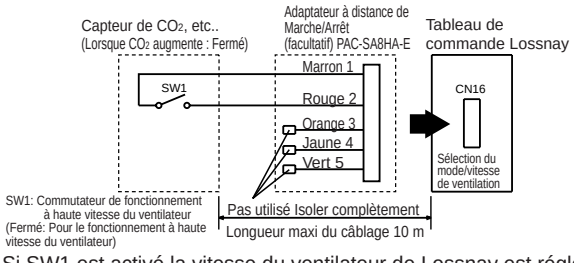

Si SW1 est activé la vitesse du ventilateur de Lossnay est réglée sur Haute (Super Haute) quel que soit la configuration de la télécommande. Utilisez ce réglage de façon à ce que la ventilation s’accomplisse normalement à la vitesse ultra basse ou basse du ventilateur et lorsque le capteur externe détecte la pénétration d'air intérieur, le ventilateur passe à la vitesse haute ou super haute de fonctionnement.

■ Pour forcer de l’extérieur la vitesse basse du ventilateur

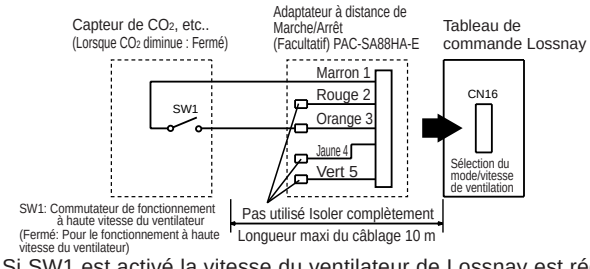

Si SW1 est activé la vitesse du ventilateur de Lossnay est réglée sur Basse quel que soit le réglage de la télécommande.
Utilisez ce réglage de façon à ce que la ventilation s’accomplisse normalement à la vitesse haute du ventilateur et lorsque le capteur externe détecte la pénétration d'air intérieur, le ventilateur passe à la vitesse basse de fonctionnement.

■ Pour forcer de l’extérieur la vitesse super basse du ventilateur

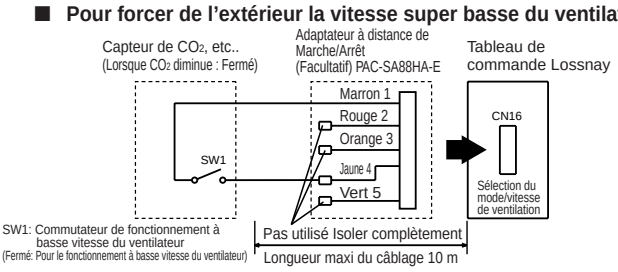

Si SW1 est activé la vitesse du ventilateur de Lossnay est réglée sur super basse quel que soit le réglage de la télécommande.
Utilisez ce réglage de façon à ce que la ventilation s’accomplisse normalement à la vitesse haute du ventilateur et lorsque le capteur externe détecte la pénétration d'air intérieur, le ventilateur passe à la vitesse super basse de fonctionnement.

* Sur les types LGH-150RX5 et LGH-200RX5, la vitesse du ventilateur de Lossnay est Basse.

8 Lors du passage à la Dérivation, commandé de l’extérieur.

Etablissez la connexion en enfilant l’adaptateur de Marche/Arrêt à distance facultatif (PAC-SA8HA-E) dans le connecteur CN16 (sélecteur du mode de ventilation).

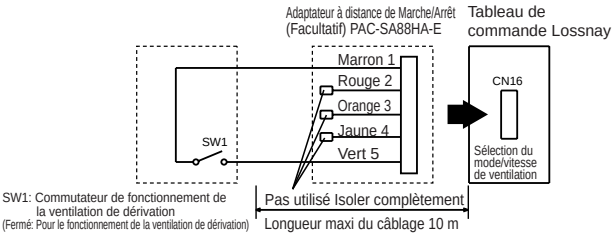

Si SW1 est activé, le mode de ventilation de Lossnay passe à la ventilation de dérivation quel que soit le réglage de la télécommande.

* Si la température de l’air extérieur descend au-dessous de 8°C, il passe à la ventilation de l’échangeur de chaleur. (L’affichage de la télécommande ne change pas).

9 En cas d’utilisation du commutateur local/à distance et de l'entrée MARCHE/ARRÊT (signal de niveau)

La télécommande (PZ-41LB-E) ne peut pas être utilisée.
Enfilez l’adaptateur à distance de Marche/Arrêt facultatif (PAC-SE55RA-E) dans CN32 sur la carte à circuit imprimé de commande de Lossnay.

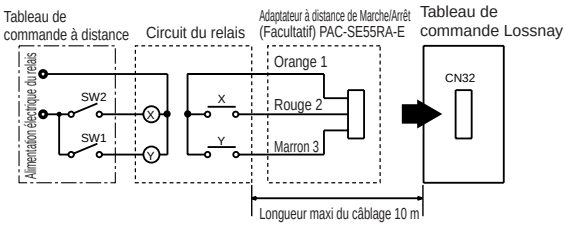

SW1: S’il est activé, il est impossible de mettre en Marche/Arrêt Lossnay à partir de la télécommande (PZ-60DR-E, PZ-52SF-E).

SW2: Si SW1 est activé, il est impossible de mettre en marche Lossnay en activant SW2 ou de l’arrêter en désactivant SW2 .

SW1: Commutateur du sélecteur local/à distance
SW2: Commutateur de Marche/Arrêt
X, Y : Relais (Valeur nominale du contacteur CC 1 mA)

10 Lors du raccordement à un climatiseur City Multi, à un commutateur de commande à distance Lossnay (PZ-52SF-E) ou au système de réseau de climatiseurs de Mitsubishi Electric (MELANS).

* Si vous centralisez la commande de la façon illustrée dans cette section, vous ne pouvez pas utiliser la télécommande (PZ-42SLB-E).

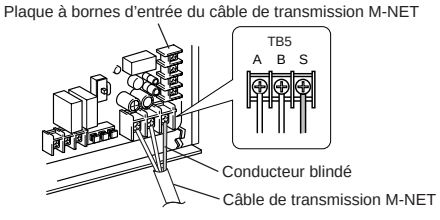

Français

Méthode d’installation (suite)

- Un conducteur blindé est branché sur TB5 Ⓢ de la carte à circuit imprimé de la plaque à bornes.

Vous devez configurer l’adresse. (Consultez la section de configuration des fonctions).

Câble de transmission M-NET : Branchez une unité intérieure City Multi ou un système en réseau de climatisation électrique Mitsubishi (MELANS) sur Lossnay.

- Les positions de branchement sont différentes sur les télécommandes PZ-60DR-E et PS-52SF-E.

  PZ-60DR-E:
  Branchez sur TM4 ①, ② sur la carte à circuit imprimé. (Cf. la Section 1 Lors du raccordement à un commutateur de commande à distance (PZ-60DR-E)).

  PZ-52SF-E:
  Branchez sur TB5 Ⓐ, Ⓑ sur la même plaque à bornes de la même façon que les conducteurs de transmission M-NET.
- Branchez solidement les conducteurs de transmission M-NET sur TB5 ⒶⒷ. (Pas de polarité)
  Type: (Conducteur blindé, CVVS/CPEVS)
  Diamètre du conducteur : de 1,25 mm2 à 2,0 mm²

⚠PRUDENCE

- **Ne serrez pas les vis de la plaque à bornes avec un couple supérieur à 0,5 Nm. Vous risqueriez d’endommager la carte à circuit imprimé.**
- **Utilisez toujours uniquement des conducteurs blindés comme conducteurs de transmission M-NET et achevez correctement le blindage.**

En cas de synchronisation avec un climatiseur à plan libre Mitsubishi

- Avec PZ-60DR-E

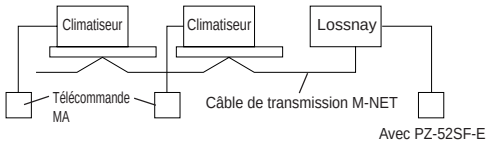

- Avec PZ-52SF-E

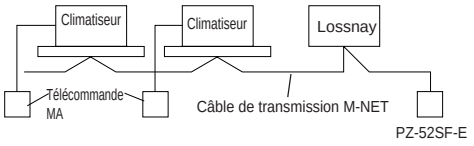

En cas de branchement sur PZ-60DR-E et MELANS

- Branchez l’unité d’alimentation électrique.

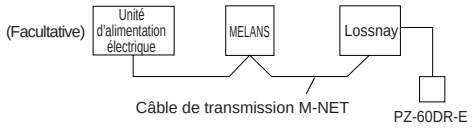

* Limitez la longueur totale des fils de transmission à 500 m
Limitez la longueur totale du câblage entre Lossnay et l’unité d’alimentation électrique (facultative) ou l’unité extérieur à 200 m.

Configuration des fonctions

Vous devez configurer l’adresse si vous branchez sur City Multi, une télécommande Lossnay (PZ-52SF-E)et MELANS.

Configuration de l’adresse

Procédez de la sorte pour configurer l’adresse de l’unité Lossnay dédiée. (La méthode d’établissement des adresses dépend du système existant. Consultez les documents techniques appropriés pour en savoir davantage).

(1) Retirez le couvercle du boîtier de commande.
(2) Servez-vous d’un tournevis plat pour faire tourner le commutateur de configuration de l'adresse sur la carte à circuit imprimé.

- SA1 indique le chiffre 10 et SA2 le chiffre 1
- La configuration d’usine est “00”

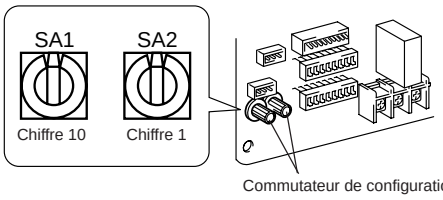

Commutateur de configuration de l’adresse

* Si le numéro de l’adresse a changé, la date en mémoire est automatiquement reconfigurée.

Modification des commutateurs de sélection de fonction (SW-2 et 5)

Configurez les commutateurs de sélection (SW-2 et 5) pour accomplir la fonction appropriée.

* La fonction surmontée de (*) peut aussi être configurée à partir de la télécommande (PZ-60DR-E). Si vous activez ensuite la fonction à l’aide de la télécommande, elle fonctionne selon la configuration faite sur la télécommande.

(SW2)

1	Essai de fonctionnement
2	Réglage de l’entrée impulsion *
3	Alimente aspiration/soufflage lorsque le fonctionnement démarre *
4	Ventilateur SA réglé sur vitesse Basse*
5	Ventilateur EA réglé sur vitesse Basse*
6	Marche/Arrêt alimentation électrique
7	Priorité de la ventilation de dérivation en mode Automatique*
8	Configuration de la sortie TM4 ⑨⑩
9	Aspiration super haut/haut *
10	Soufflage super haut/haut *

(SW5)

1	Configuration du retard*
2	Sortie du moniteur de fonctionnement*
3	Arrêt du ventilateur de soufflage pendant le dégivrage * Le ventilateur de soufflage s’arrête si la température de l’air extérieur descend au-dessous de -15°C*
4	Auto-rétablissement après une panne de courant *
5	Réglage de l'indicateur d'entretien du filtre *
6	Configuration de la sortie TM4 ⑥⑦
7	} Configuration du mode synchronisation*
8	} Configuration du mode synchronisation*
9	Ventilateur de soufflage avec la température de l’air extérieur inférieure à -15°C*
10	Pas utilise OFF : LGH-15 à 100RX5 ON : LGH-150 et 200RX5

1 Configuration de l’entrée impulsion
2 Passage à l’alimentation aspiration/soufflage lorsque le fonctionnement démarre
3 Passage au mode de ventilation multi
4 Fonction Marche/Arrêt alimentation aspiration (impossible à configurer si vous utilisez PZ-41SLB-E)
5 Réglage de la priorité de la ventilation automatique de dérivation*
6 Configuration de la sortie TM4 ⑨⑩
7 Configuration du commutateur super haute/haute
8 Configuration du fonctionnement du retard lors du démarrage à chaud ou à froid
9 Moniteur de sortie de fonctionnement*
10 Arrêt du ventilateur de soufflage pendant le dégivrage, fonctionnement du ventilateur de soufflage à la vitesse basse si la température de l’air extérieur est inférieure à -15°C
11 Configuration de la reprise automatique après une panne de courant (impossible à configurer si vous utilisez PZ-41SLB-E)
12 Configuration du nettoyage du filtre (impossible à configurer si vous utilisez PZ-41SLB-E)
13 Configuration de la sortie TM3 ⑥⑦
14 Configuration du mode synchronisation
15 Le ventilateur de soufflage s’arrête si la température de l’air extérieur est inférieure à -15°C *

Configuration des fonctions (suite)

1 Configuration de l'entrée impulsion

Configurez de la façon illustrée si vous branchez l'appareil de signal à impulsion d'un système d'entretien d'immeuble sur une entrée extérieure.

	OFF ON	Mode
SW2	2 ■□	Pas d'entrée impulsion (configuration d'usine)
	2 □■	Entrée d'impulsion

2 Passage à l'alimentation aspiration/soufflage lorsque le fonctionnement démarre

Avec cette configuration le ventilateur fonctionne de façon forcée pendant 30 minutes lorsque la ventilation des locaux internes démarre. Au bout de 30 minutes, le système commute pour permettre de régler la vitesse du ventilateur à partir de la télécommande. Utilisez cette configuration si lorsque le système est arrêté pendant a nuit l'air intérieur est vicié le matin et que vous voulez aérer rapidement les locaux lorsque vous démarrez le système le matin.

	OFF ON	Fonctionnement
SW2	3 ■□	Normal (configuration d'usine)
	3 □■	Force le fonctionnement du ventilateur pendant 30 minutes lorsque le système démarre.

3 Passage au mode de ventilation multi

Permet de configurer le système de ventilation de façon à ce qu'il s'équilibre en fonction de l'environnement et du lieu d'installation du système. Il y a quatre modes de réglage possibles.

	OFF ON	Mode	Fonctionnement
SW2	4 ■□ 5 ■□	Puissance Ventilation Normale (configuration d'usine)	La vitesse du ventilateur s'alterne entre Haute (super haute) et Basse au lieu d'accomplir le réglage avec la télécommande.
	4 ■□ 5 □■	Puissance Aspiration	Fait fonctionner le ventilateur de soufflage (EA) constamment à la vitesse Basse. Alterne la vitesse du ventilateur d'aspiration (SA) entre Haute (Super haute) et Basse.
	4 □■ 5 ■□	Soufflage Puissance	Fait fonctionner le ventilateur d'aspiration (SA) constamment à la vitesse Basse. Alterne la vitesse du ventilateur de soufflage (EA) entre Haute (Super haute) et Basse.
	4 □■ 5 □■	Ventilation Economie Energie	Fait fonctionner le ventilateur d'aspiration (SA) et le ventilateur de soufflage (EA)constamment à la vitesse Basse. Passe au réglage Ventilation Economie Energie que la télécommande soit réglée sur Haute ou sur Basse.

* Si vous utilisez la télécommande (PZ60DR-E), la touche de la vitesse super basse du ventilateur lance le fonctionnement à la vitesse du ventilateur super basse des deux côtés, aspiration (SA) et soufflage (EA).
Le fonctionnement indépendant des côtés aspiration (SA) ou soufflage (EA) est interdit lorsque la vitesse du ventilateur est réglée sur Super basse.

4 Fonction Marche/Arrêt alimentation aspiration (impossible à configurer si vous utilisez PZ-41SLB-E)

Commande l'arrêt et le démarrage du fonctionnement en mettant sous/hors tension (220-240 V) Lossnay.

	OFF ON	Mode	Fonctionnement
SW2	6 ■□	Arrêt (configuration d'usine)	L'arrêt et le démarrage dépendent de la configuration de SW5-4 lorsque l'appareil est sous tension.
	6 □■	Marche	Le fonctionnement obéit à la commande de marche/arrêt.

5 Réglage de la priorité de la ventilation automatique de dérivation

Dans l'unité Lossnay deux thermistors détectent la température de l'air intérieur (RA) et extérieur (OA) et sélectionnent automatiquement le mode Ventilation Lossnay ou Ventilation Dérivation. Cependant dans ce mode c'est la Ventilation de dérivation qui a la priorité.
* Cette configuration reflète la condition du fonctionnement de la purge nocturne.

	OFF ON	Fonctionnement
SW2	7 ■□	Lorsque la température extérieure (OA) est égale ou supérieure à 28°C au cours des 24 heures, la comparaison des températures OA t RA fait démarrer la ventilation de dérivation. La plus basse température RA à laquelle fonctionne la dérivation est 24°C (configuration d'usine). Lorsque la purge nocturne est configurée par la télécommande PZ-60DR-E, la purge nocturne commence à 28°C (dans les 24 heures).
	7 □■	Lorsque la température extérieure (OA) est égale ou supérieure à 17 °C au cours des 24 heures, la comparaison des températures OA et RA fait démarrer la ventilation de dérivation. La plus basse température RA de fonctionnement de la dérivation est 19°C. Lorsque la purge nocturne est configurée par la télécommande PZ-60DR-E, la purge nocturne commence à 17°C (dans les 24 heures).

6 Configuration de la sortie TM4 ⑨⑩

	OFF ON	Fonctionnement
SW2	8 ■□	Sortie du moniteur de fonctionnement Correspond à la sortie du mode de fonctionnement (TM4⑨⑩) suivant la configuration de SW5-2 (configuration d'usine)
	8 □■	Sortie du moniteur de fonctionnement avec fonction retard 1 Correspond à la sortie du mode fonctionnement (TM4⑨⑩) Ventilateur d'aspiration avec la fonction suivante. • Démarre la sortie (TM4⑨⑩) 10 secondes après que le ventilateur d'aspiration fonctionne. • Lossnay continue à fonctionner pendant 3 minutes après l'arrêt de la sortie (TM4⑨⑩) Prudence : Le ventilateur peut encore fonctionner après l'arrêt commandé par la télécommande.

7 Configuration du commutateur super haute/haute

Sélectionnez cette fonction lorsqu'un volume d'air plus important est nécessaire ou que le conduit est plus long.

	OFF ON	Fonctionnement
SW2	9 ■□	Ventilateur d'aspiration (SA) – Réglé haut (configuration d'usine)
	9 □■	Ventilateur d'aspiration (SA) – Réglé Super haut
	10 ■□	Ventilateur de soufflage (EA) – Réglé haut (configuration d'usine)
	10 □■	Ventilateur de soufflage (SEA) – Réglé Super haut

8 Configuration du fonctionnement du retard lors du démarrage à chaud ou à froid

Retarde le fonctionnement de Lossnay de 30 minutes lorsque City Multi ou Mr. Slim démarre ou que dispositif externe démarre. (Si vous utilisez PZ-41SLB-E, configurez à partir de la télécommande).

	OFF ON	Mode
SW5	1 ■□	Pas de retard du fonctionnement (configuration d'usine)
	1 □■	Retard du fonctionnement de 30 minutes * Cette fonction n'est pas valable avec le redémarrage à 2 heures

9 Moniteur de sortie de fonctionnement

Cette configuration est disponible lorsque SW2-8 est sur OFF.

	OFF ON	Mode
SW5	2 ■□	Correspond au ventilateur de soufflage de la sortie mode de fonctionnement (TM4⑨⑩) (configuration d'usine)
	2 □■	Correspond au ventilateur d'aspiration de la sortie mode de fonctionnement (TM4⑨⑩) (La sortie du moniteur de fonctionnement est désactivée lorsque le ventilateur d'aspiration est arrêt dans les pays froids ou pendant le mode dégivrage de City Multi ou de Mr. Slim).

Français

Configuration des fonctions (suite)

10 Arrêt du ventilateur de soufflage pendant le dégivrage, fonctionnement du ventilateur de soufflage à la vitesse basse si la température de l'air extérieur est inférieure à -15°C

Configure le fonctionnement du ventilateur de soufflage (lorsque le ventilateur d'aspiration est arrêté) pendant le dégivrage du climatiseur si l'unité intérieure Mr. Slim ou City Multi est branchée sur un conduit. Lorsque la température de l'air extérieur est inférieure à -15°C, le ventilateur de soufflage s'arrête de fonctionner). (arrêt du fonctionnement OA dans les pays froids)

	OFF ON	Fonctionnement
SW5	3	Fonctionnement du ventilateur de soufflage (configuration d'usine)
	3	Arrêt du ventilateur de soufflage, fonctionnement du ventilateur de soufflage à la vitesse basse si la température de l'air extérieur est inférieure à -15°C

11 Configuration de la reprise automatique après une panne de courant (impossible à configurer si vous utilisez PZ-41SLB-E)

Configure la reprise automatique après une panne de courant

	OFF ON	Mode	Fonctionnement
SW5	4	Pas de reprise automatique (configuration d'usine)	Arrêt après reprise
	4	Reprise automatique	Reprise du fonctionnement dans le mode utilisé avant la panne de courant

12 Configuration du nettoyage du filtre (impossible à configurer si vous utilisez PZ-41SLB-E)

Configure le moment où le filtre doit être nettoyé en fonction de la concentration de poussière dans l'air. La configuration d'usine est illimitée.

* Si vous utilisez PZ-60DR-E, vous pouvez aussi indiquer le cycle de nettoyage du filtre (3.000 heures).

	OFF ON	Temps entretien
SW5	5	Illimité (pas d'affichage FILTRE sur la télécommande) (configuration d'usine)
	5	3.000 heures

⚠PRUDENCE

- **Lorsque la durée cumulative du fonctionnement configurée de Lossnay est dépassée, l'affichage du nettoyage du filtre apparaît sur la télécommande de l'unité intérieure ou sur celle de Lossnay. Lorsque vous avez nettoyé le filtre, vous pouvez remettre à zéro l'affichage du filtre. Intéresse le mode d'emploi de la télécommande.**

13 Configuration de la sortie TM3 ⑥⑦

	OFF ON	Fonctionnement
SW5	6	Sortie du moniteur de fonctionnement de la ventilation de dérivation Correspond à la sortie du mode de fonctionnement (TM3 ⑥⑦) du silencieux de la dérivation. (configuration d'usine)
	6	Retard du moniteur de fonctionnement avec fonction retard 2 Correspond au ventilateur de soufflage de la sortie mode de fonctionnement (TM3 ⑥⑦) avec la fonction suivante. • Démarre la sortie (TM3 ⑥⑦) 10 secondes après que le ventilateur d'aspiration fonctionne mais aussi lorsque le thermistor de détection de la température de l'air extérieur /TH1) détecte une température égale ou inférieure à -5°C. • Arrête la sortie (TM3 ⑥⑦) lorsque le thermistor de détection de la température extérieure (TH1) détecte une température supérieure à 15°C ou arrête le ventilateur d'aspiration ou un mauvais fonctionnement de TH1. • Lossnay continue à fonctionner pendant 3 minutes après l'arrêt de la sortie (TM3 ⑥⑦) • Un code d'erreur apparaît sur la télécommande et arrête la sortie dans les cas suivants. 1) TH1 détecte une température supérieure à 15°C dans les 15 minutes qui suivent le démarrage de la sortie. 2) TH1 détecte une température égale ou inférieure à -10 °C dans les 60 minutes qui suivent le démarrage de la sortie. 3) TH1 détecte sans cesse une température égale ou supérieure à 70°C pendant plus d'une minute. Prudence: Le ventilateur peut encore fonctionner après l'arrêt commandé par la télécommande.

14 Configuration du mode synchronisation

Cette configuration indique comment Lossnay doit fonctionner lorsque des dispositifs externes démarrent ou s'arrêtent. (Si vous utilisez PZ-41SLB-E, configurez à partir de la télécommande).

	OFF ON	Mode	Fonctionnement
SW5	7 8	Synchronisation Marche/Arrêt (configuration d'usine)	L'unité Lossnay démarre et s'arrête selon le fonctionnement des dispositifs externes. Le fonctionnement suivant est possible avec la télécommande de Lossnay ou de MELANS.
	7 8	Avec synchronisation	L'unité Lossnay fonctionne quel que soit le dispositif externe qui est en marche. L'unité Lossnay peut être arrêtée à l'aide de la télécommande ou de MELANS.
	7 8	Arrêt	L'unité Lossnay fonctionne quel que soit le dispositif externe qui est arrêté. L'unité Lossnay peut être arrêtée à l'aide de la télécommande ou de MELANS.
	7 8	La priorité est donnée à l'entrée externe	L'unité Lossnay démarre et s'arrête selon le fonctionnement des dispositifs externes. La commande à travers la télécommande de l'unité Lossnay ou MELANS n'est possible que si les dispositifs externes sont arrêtés.

15 Le ventilateur de soufflage s'arrête si la température de l'air extérieur est inférieure à -15°C

Configurez le fonctionnement du ventilateur d'aspiration lorsque la température de l'air extérieur est inférieure à -15°C. (arrêt de l'aspiration dans les pays froids)

	OFF ON	Fonctionnement
SW5	9	Arrêt du ventilateur d'aspiration, fonctionnement normal du ventilateur de soufflage (configuration d'usine)
	9	Arrêt du ventilateur d'aspiration, arrêt du ventilateur de soufflage

Essai de fonctionnement

Une fois que le système est installé et avant d'installer le panneau de plafond, vérifiez si les conducteurs sont branchés correctement, puis faites un essai de fonctionnement du système, après avoir consulté le mode d'emploi de la télécommande.

1. Essai de fonctionnement à l'aide des télécommandes (PZ-60DR-E, PZ-41SLB-E and PZ-52SF-E)

Suivez la procédure indiquée dans le mode d'emploi pour faire fonctionner la télécommande de la sorte.

(1) Démarrage.
(2) Sélection de la vitesse du ventilateur
(3) Sélection de fonction
(4) Arrêt.

Essai de fonctionnement (suite)

2. Essai de fonctionnement indépendant de l'unité Lossnay

(1) Retirer le couvercle du boîtier de commande.
(2) Tourner le commutateur d'essai de fonctionnement (SW2-1) et le mettre sur "On."
- L'appareil se met en marche avec le réglage "fort" et avec le contournement de la ventilation opérationnel. (Il faut attendre environ 1 minute après la mise sous tension)

(3) Remettre le couvercle en place sur le boîtier de commande.
(4) Tourner le commutateur d'essai de fonctionnement (SW2-1) pour le mettre sur "Off."

	OFF ON	Fonctionnement
SW2	1	Le moteur du ventilateur Lossnay est alimenté en courant et il fonctionne au réglage "Haute". Le moteur est alimenté de sorte à contourner l'unité Lossnay et le registre fonctionne. (Environ 1 minute)

3. Essai de fonctionnement complet du système

■ **Système couplé comprenant une unité intérieure et/ou un dispositif extérieur.**
- Utilisez la télécommande pour l'unité intérieure ou les commutateurs de fonctionnement pour le dispositif extérieur et vérifiez si l'unité intérieure et l'unité Lossnay sont couplées.
- Si un temps de retard a été programmé, vérifier si l'unité Lossnay fonctionne après ce délai.

■ **En cas d'utilisation de système MELANS**
- Utiliser le système MELANS pour vérifier le fonctionnement de l'unité Lossnay.

4. En cas de problème pendant l'essai de fonctionnement

Symptôme	Remède
Ne fonctionne pas même lorsqu'on appuie sur l'interrupteur de mise en marche du commutateur de commande à distance (PZ-60DR-E, PZ-41SLB-E) et/ou sur l'interrupteur de mise en marche du contrôleur à distance Lossnay (PZ-52SF-E).	• Vérifier l'alimentation. (L'alimentation spécifiée est : monophasé 220-240 V ~ 50 Hz.) • Vérifiez l'absence de court-circuit ou de déconnexion au niveau du câble de transmission. (Vérifiez si la tension entre les bornes des câbles de transmission est comprise entre 9 et 15 V cc sur PZ-60DR-E ou PZ-41SLB-E et entre 20 et 30 V cc sur PZ-52SF-E). • Vérifier si le câble de transmission est séparé d'au moins 5 cm du câble d'alimentation et de toute autre câble de transmission. • Faire fonctionner l'unité Lossnay de manière indépendante en utilisant le commutateur d'essai de fonctionnement (SW2-1) et vérifier si elle fonctionne. L'unité Lossnay fonctionne → Vérifier les câbles de signaux L'unité Lossnay ne fonctionne pas → Vérifier l'alimentation • Vérifiez s'il y a trois télécommandes (PZ-60DR-E ou PZ-41SLB-E) branchées ou davantage. (Le maximum est deux).
"HO" clignote sur le contrôleur à distance de l'unité Lossnay (PZ-52SF-E).	• Effectuer l'opération d'enregistrement en utilisant la commande à distance de l'unité Lossnay (PZ-52SF-E) ou du système MELANS. (Consulter le manuel d'installation de la commande à distance pour l'unité Lossnay ou le système MELANS.)
Si vous utilisez M-NET, le commutateur de fonctionnement de la télécommande (PZ-60DR-E), la télécommande Lossnay (PZ-52SF-E) ou MELANS sont inutilisables.	• Vérifiez l'alimentation électrique. (Alimentation électrique prescrite: monophasée 220-240 V, diamètre du conducteur 1,6, capacité du commutateur). • Vérifiez si l'alimentateur électrique est ou n'est pas branché et s'il est ou n'est pas sous tension. (Pour un système avec unité Lossnay seulement, vous devez installer un alimentateur électrique). • Vérifiez l'absence de court-circuit ou de fracture au niveau du câble de transmission (Vérifiez si un courant de 20-30 V cc passe entre les bornes du câble de transmission). • Vérifiez s'il y a un espace de 5 cm entre le câble de transmission et le câble d'alimentation électrique et les autres câbles de transmission. • Faites marcher l'unité Lossnay toute seule pour voir si elle fonctionne correctement. L'unité Lossnay fonctionne. → Inspectez le câble de transmission L'unité Lossnay ne fonctionne pas. → Vérifiez l'alimentation électrique.
Ne fonctionne pas même lorsqu'on appuie sur l'interrupteur de mise en marche du contrôleur à distance Lossnay (PZ-52SF-E) ou du système MELANS.	• Vérifier s'il y a ou non un bloc d'alimentation et s'il est sous tension. (Sur des systèmes comprenant uniquement une unité Lossnay, un bloc d'alimentation n'est pas nécessaire.)
L'unité intérieure ou le dispositif extérieur n'est pas couplé.	• Vérifier si le commutateur d'entrée d'impulsions (SW2-2) est désactivé (sur " off "). (Peut se régler à partir de PZ-60DR-E). • Vérifiez toute la longueur du câble entre l'unité intérieure ou le dispositif extérieur et l'unité Lossnay. (Consultez les documents techniques). • Vérifier les connexions aux bornes d'entrées de commandes extérieures (TM2). En cas de dispositif de sortie chargé d'une tension égale à 12 ou 24 VCC: Le raccorder aux bornes d'entrées de commandes extérieures ① et ②. En cas de dispositif externe à contact a non chargé: Le raccorder aux bornes d'entrées de commandes extérieures ① et ③. En cas d'utilisation d'un Mr. Slim (contrôle A ou contrôle K): raccorder aux bornes d'entrée de commandes externes ① et ②. • Accomplissez les opérations de réglage du climatiseur ou de MELANS à l'aide de la télécommande. (Consultez les instructions de montage de la télécommande de l'unité intérieure ou de MELANS). • Vérifier si un retard a été programmé. • Vérifier la longueur totale du câble de signaux entre le dispositif externe et l'unité Lossnay. (Consulter la documentation technique ou tout autre document similaire.) • Vérifier si le câble de signaux du dispositif externe ne s'est pas débranché de la borne d'entrées de commandes extérieures. • Dans le cas d'utilisation de plusieurs appareils, vérifier si le sélecteur principal/secondaire de l'unité Lossnay raccordée à la borne d'entrées de commandes extérieures est réglé sur Principal et vérifier s'il est réglé sur Secondaire sur les autres unités Lossnay.
L'unité Lossnay ne s'arrête pas.	• Vérifier si le commutateur d'essai de fonctionnement (SW2-1) est désactivé (sur off).
Le témoin d'inspection (LED 1 vert) du boîtier de commande clignote.	2 clignotements: Panne au niveau du circuit Lossnay 3 clignotements: Panne des obturateurs 4 clignotements: Panne du thermistor de l'unité Lossnay (côté OA) 5 clignotements: Panne du thermistor de l'unité Lossnay (côté RA) 8 clignotements: Température OA incorrecte (hors plage) → Mettez hors tension et adressez-vous à votre revendeur. On: En marche → Sauf si vous utilisez la télécommande (PZ-60DR-E) ou un commutateur à distance (PZ-41SLB-E, etc..), le voyant s'éteint (le fonctionnement cesse) 30 minutes plus tard.
Le témoin d'inspection (LED 2 rouge) du boîtier de commande clignote.	1 à 8 clignotements: Erreur de communication M-NET → Couper l'alimentation et contacter immédiatement le revendeur. On: L'opération d'enregistrement n'a pas eu lieu. → Utiliser le contrôleur pour effectuer l'enregistrement.

■ **Si un numéro d'inspection clignote sur la télécommande, suivez les procédures indiquées dans les manuels d'installation et d'utilisation fournis avec la télécommande.**

■ **Si vous n'utilisez pas la télécommande, fonctionne environ 45 secondes après la mise sous tension de l'unité Lossnay.**