MITSUBISHI ELECTRIC

Mr.SLIM

Air-Conditioners

SEZ-KD25,KD35,KD50,KD60,KD71VAL

OPERATION MANUAL
FOR USER

For safe and correct use, please read this operation manual thoroughly before operating the air-conditioner unit.

English

BEDIENUNGSHANDBUCH
FÜR BENUTZER

Zum sicheren und einwandfreien Gebrauch der Klimaanlage dieses Bedienungshandbuch vor Inbetriebnahme gründlich durchlesen.

Deutsch

MANUEL D'UTILISATION
POUR L'UTILISATEUR

Pour une utilisation correcte sans risques, veuillez lire le manuel d'utilisation en entier avant de vous servir du climatiseur.

Français

MANUAL DE INSTRUCCIONES
PARA EL USUARIO

Lea este manual de instrucciones hasta el final antes de poner en marcha la unidad de aire acondicionado para garantizar un uso seguro y correcto.

Español

ISTRUZIONI DI FUNZIONAMENTO
PER L'UTENTE

Leggere attentamente questi istruzioni di funzionamento prima di avviare l'unità, per un uso corretto e sicuro della stessa.

Italiano

BEDIENINGSHANDLEIDING
VOOR DE GEBRUIKER

Voor een veilig en juist gebruik moet u deze bedieningshandleiding grondig doorlezen voordat u de airconditioner gebruikt.

Nederlands

DRIFTSMANUAL
FÖR ANVÄNDAREN

Läs denna driftsmanual noga för säkert och korrekt bruk innan luftkonditioneringen används.

Svenska

DRIFTSMANUAL
TIL BRUGER

Læs venligst denne driftsmanual grundigt før airconditionanlægget betjenes af hensyn til sikker og korrekt brug.

Dansk

MANUAL DE OPERAÇÃO
PARA O UTILIZADOR

Para segurança e utilização correctas, leia atentamente o manual de operação antes de pôr a funcionar a unidade de ar condicionado.

Português

ΕΓΧΕΙΡΙΔΙΟ ΟΔΗΓΙΩΝ ΧΡΗΣΕΩΣ
ΓΙΑ ΤΟΝ ΧΡΗΣΤΗ

Για ασφάλεια και σωστή χρήση, παρακαλείστε διαβάσετε προσεχτικά αυτό το εγχειρίδιο χρήσεως πριν θέσετε σε λειτουργία τη μονάδα κλιματισμού.

Ελληνικά

РУКОВОДСТВО ПО ЭКСПЛУАТАЦИИ
ДЛЯ ПОЛЬЗОВАТЕЛЯ

Для обеспечения правильного и безопасного использования следует ознакомиться с инструкциями, указанными в данном руководстве по эксплуатации, тщательным образом до того, как приступать к использованию кондиционера.

Русский

İŞLETME ELKİTABI
KULLANICI İÇİN

Emniyetli ve doğru biçimde nasıl kullanılacağını öğrenmek için lütfen klima cihazını işletmeden önce bu elkitabını dikkatle okuyunuz.

Türkçe

操作説明書
用戶適用

在操作空調機之前，請全面閱讀本操作説明書，以便安全和正確地使用本機。

繁體中文

操作说明书
用户适用

在操作空调机之前，请全面阅读本操作说明书，以便安全和正确地使用本机。

简体中文

Index

1. Consignes de sécurité 18
2. Nomenclature 18
3. Fonctionnement 20
4. Minuterie 21
5. Fonctionnement d'urgence de la télécommande sans fil 21
6. Entretien et nettoyage 22
7. Guide de dépannage 22
8. Installation, deplacement et inspection 23
9. Spécifications techniques 25

Remarque

Ce symbole est destiné aux pays de l'UE seulement.
Ce symbole est conforme à l'Information destinée aux utilisateurs finaux, Article 10 de la Directive 2002/96/EC, et à l'Annexe IV, et/ou à l'Information destinée aux utilisateurs finaux, Article 20 de la Directive 2006/66/EC, et à l'Annexe II.

Votre produit Mitsubishi Electric est conçu et fabriqué avec des matériels et des composants de qualité supérieure qui peuvent être recyclés et/ou réutilisés.
Ce symbole signifie que les équipements électriques et électroniques, les batteries et les accumulateurs, à la fin de leur durée de service, doivent être éliminés séparément des ordures ménagères.
Si un symbole chimique est imprimé sous le symbole illustré ci-dessus, il signifie que la batterie ou l'accumulateur contient une certaine concentration de métal lourd.
Elle sera indiquée comme suit :Hg : mercure (0,0005 %), Cd : cadmium (0,002 %), Pb : plomb (0,004 %)
Dans l'Union Européenne, il existe des systèmes sélectifs de collecte pour les produits électriques et électroniques, les batteries et les accumulateurs usagés.
Nous vous prions donc de confier cet équipement, ces batteries et ces accumulateurs à votre centre local de collecte/recyclage.
Aidez-nous à conserver l'environnement dans lequel nous vivons !
Les machines ou appareils électriques et électroniques contiennent souvent des matières qui, si elles sont traitées ou éliminées de manière inappropriée, peuvent s'avérer potentiellement dangereuses pour la santé humaine et pour l'environnement.
Cependant, ces matières sont nécessaires au bon fonctionnement de votre appareil ou de votre machine.
Pour cette raison, il vous est demandé de ne pas vous débarrasser de votre appareil ou machine usagé avec vos ordures ménagères.

1. Consignes de sécurité

- **Avant d'installer le climatiseur, lire attentivement toutes les "Consignes de sécurité".**
- **Les "Consignes de sécurité" reprennent des points très importants concernant la sécurité. Veillez bien à les suivre.**
- **Veuillez consulter ou obtenir la permission votre compagnie d'électricité avant de connecter votre système.**

Symboles utilisés dans le texte

⚠ **Avertissement:**
Précautions à suivre pour éviter tout danger de blessure ou de décès de l'utilisateur.

⚠ **Précaution:**
Décrit les précautions qui doivent être prises pour éviter d'endommager l'appareil.

Symboles utilisés dans les illustrations

⏚ : Indique un élément qui doit être mis à la terre.

⚠ **Avertissement:**
- **Cet appareil ne doit pas être installé par l'utilisateur. Demander au revendeur ou à une société agréée de l'installer. Si l'appareil n'est pas correctement installé il peut y avoir un risque de fuite d'eau, d'électrocution ou d'incendie.**
- **Ne pas marcher sur l'appareil ni y déposer des objets.**
- **Ne jamais éclabousser l'appareil ni le toucher avec des mains humides. Il pourrait en résulter un risque d'électrocution.**
- **Ne pas vaporiser de gaz inflammable à proximité de l'appareil sous risque d'incendie.**
- **Ne pas placer de chauffage au gaz ou tout autre appareil fonctionnant avec une flamme vive là où il serait exposé à l'échappement d'air du climatiseur. Cela risquerait de provoquer une mauvaise combustion.**
- **Ne pas retirer la face avant ou la protection du ventilateur de l'appareil extérieur pendant son fonctionnement.**
- **Si vous remarquez des vibrations ou des bruits particulièrement anormaux, arrêter l'appareil, éteindre l'interrupteur et prendre contact avec le revendeur.**
- **Ne jamais mettre des doigts, des bâtons, etc. dans les entrées et sorties d'air.**
- **Si vous sentez des odeurs étranges, arrêter l'appareil, le mettre hors tension et contacter le revendeur. Si vous ne procédez pas de cette façon, il pourrait y avoir risque de panne, d'électrocution ou d'incendie.**
- **Ne JAMAIS laisser des enfants ou des personnes handicapées utiliser le climatiseur sans surveillance.**
- **Toujours surveiller que les jeunes enfants ne jouent pas avec le climatiseur.**
- **Si le gaz de réfrigérant fuit, arrêter le fonctionnement du climatiseur, aérer convenablement la pièce et prendre contact avec le revendeur.**

⚠ **Précaution:**
- **Ne pas utiliser d'objet pointu pour enfoncer les boutons car cela risquerait d'endommager la commande à distance.**
- **Ne jamais obstruer les entrées et sorties des appareils extérieurs et intérieurs.**

Rangement de l'appareil

Lorsque vous devez ranger l'appareil, veuillez consulter votre revendeur.

2. Nomenclature

■ **Unité interne**

	SEZ-KD·VAL
Modes du ventilateur	3 modes
Ailette	–
Louvre	–
Filtre	Normal
Témoin de nettoyage du filtre	–

■ **SEZ-KD·VAL**
Dissimulé dans le plafond

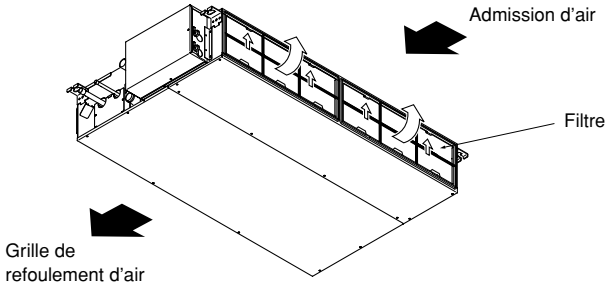

2. Nomenclature

■ **Pour la télécommande sans fil**

Touche ON/OFF
Une pression sur cette touche lance le fonctionnement de l'appareil. Une nouvelle pression arrête le fonctionnement de l'appareil.

Touche FAN SPEED (vitesse du ventilateur)
Cette touche permet de régler la vitesse du ventilateur sur lente, moyenne ou élevée.

Touche MODE SELECT (selection de mode)
Cette touche permet d'alterner entre les modes de fonctionnement auto, refroidissement, chauffage et séchage.

Touche CHECK

Touche TEST RUN

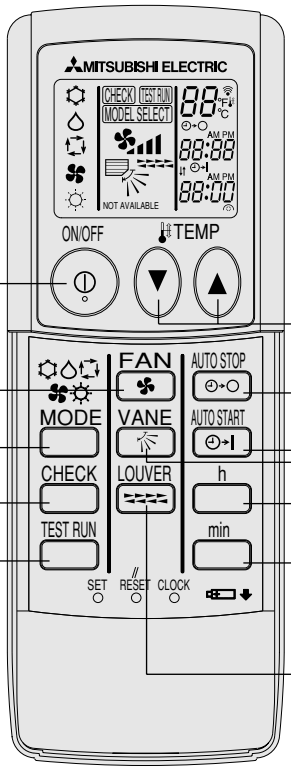

Touche SET TEMPERATURE (reglage de temperature)
La touche SET TEMPERATURE permet de régler la température désirée dans la pièce.

Touche AUTO STOP/AUTO START
Permet de régler les heures de début et de fin du fonctionnement de l'appareil.

Touche VANE CONTROL (commande des ailettes)
Permet de modifier la direction du débit d'air.

Touche h
Utilisé pour régler l'heure actuelle.

Touche min
Utilisé pour régler l'heure actuelle.

Touche LOUVER
Utilisé pour ajuster le flux de l'air.

- Pour utiliser la télécommande sans fil, pointez-la vers le récepteur de l'appareil intérieur.
- Si la télécommande est utilisée dans les deux minutes qui suivent l'alimentation de l'appareil intérieur, l'appareil peut émettre deux bips successifs indiquant que le contrôle automatique initial est en cours.
- L'appareil intérieur émet des bips pour confirmer que le signal transmis par la télécommande a été reçu. Les signaux peuvent être reçus jusqu'à 7 mètres environ en ligne droite à partir de l'appareil intérieur et dans une zone de 45° vers la gauche ou la droite de l'appareil. Cependant, une lumière vive ou fluorescente peut gêner la réception de signaux de l'appareil intérieur.
- Si le témoin de fonctionnement situé près du récepteur de l'appareil intérieur clignote, ceci signifie que l'appareil doit être inspecté. Consultez votre revendeur pour connaître les modalités d'entretien.
- Manipulez la télécommande avec précaution ! Ne la faites pas tomber et ne lui infligez pas de chocs violents. De plus, évitez de mouiller la télécommande et ne la laissez pas dans un endroit humide.
- Pour éviter de chercher la télécommande, placez le support fourni avec la télécommande sur un mur et veillez à replacer la télécommande dans le support après chaque utilisation.

■ **Unité externe**

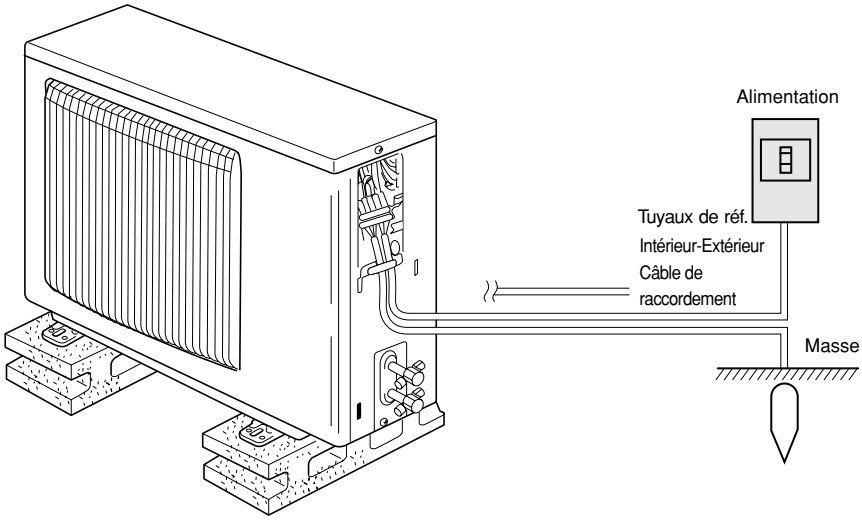

Insertion/remplacement de la pile

1. Retirez le couvercle supérieur, insérez deux piles AAA, puis reposer le couvercle.

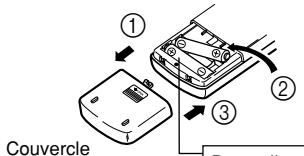

Couvercle supérieur

Deux piles AAA
Insérez d'abord le pôle (–) négatif de chaque pile. Insérez les piles en respectant la polarité indiquée (+, –)!

2. Appuyez sur la touche "Reset" (Réinitialiser).

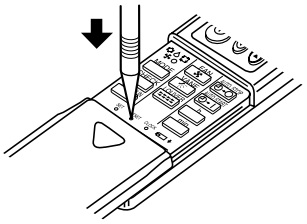

Appuyez sur la touche "Reset" (Réinitialiser) avec un objet dont l'extrémité est étroite.

3.1. Description de la "FONCTION DE REDEMARRAGE AUTOMATIQUE"

- Cet appareil est équipé de la fonction de redémarrage automatique. Lorsqu'il est remis sous tension, le climatiseur se met automatiquement à fonctionner dans le mode demandé par la télécommande au moment de sa mise hors tension.
- Si l'appareil avait été éteint par la télécommande avant sa mise hors tension, il reste arrêté même après sa remise sous tension.
- Si l'appareil avait adopté le test de fonctionnement avant la coupure de l'alimentation, lors de sa remise sous tension, il recommence à fonctionner dans le mode programmé par la télécommande avant l'entrée en test de fonctionnement.

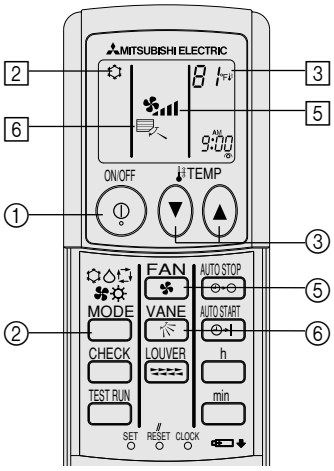

3.2. MARCHE/ARRET

<Pour commencer l'opération>

■ Appuyez sur le bouton ON/OFF ①.

Remarque :

● **Quand l'unité est relancée, les réglages de base sont les suivants.**

	Réglages de télécommande	
Mode	Dernier réglage	
Réglage de température	Dernier réglage	
Vitesse de ventilateur	Dernier réglage	
Air montant/descendant	Mode	COOL ou DRY
		HEAT
		FAN

<Pour arrêter le fonctionnement>

■ Appuyez de nouveau sur le bouton ON/OFF ①.

Remarque :

Même si vous appuyez sur le bouton ON/OFF immédiatement après avoir arrêté la fonction en cours, le climatiseur ne se remettra en route que trois minutes plus tard. Ceci est une précaution pour éviter l'endommagement de tout composant interne.

3.3. Choix du mode

■ Appuyer sur la touche du mode de fonctionnement (☐☼✣☼💧) ② pour sélectionner le mode de fonctionnement souhaité 2.

- ☼ Mode de refroidissement
- 💧 Mode de assèchement
- ✣ Mode de soufflerie
- ☼ Mode de chauffage
- ☐ Mode automatique (refroidissement/chauffage)

Informations concernant les climatiseurs multi-systemes (Appareil exterieur de la serie MXZ)

▶ **Les climatiseurs multi-systèmes (avec un appareil extérieur de la série MXZ) permettent de raccorder deux ou davantage d'appareils intérieurs à un appareil extérieur. En fonction de la capacité, plusieurs appareils intérieurs peuvent ainsi fonctionner simultanément.**

- Lorsque vous essayez de faire fonctionner simultanément deux ou davantage d'appareils intérieurs reliés à un seul appareil extérieur, un pour le refroidissement et l'autre pour le chauffage, le mode de fonctionnement sélectionné sera celui de l'appareil intérieur qui a été mis en fonctionnement en premier. Les autres appareils intérieurs qui doivent se mettre en marche ultérieurement ne fonctionnent pas ; un voyant clignotant indique un état de fonctionnement.
  Dans ce cas, régler tous les appareils intérieurs sur le même mode de fonctionnement.
- Il se peut que l'unité intérieure, qui fonctionne en mode (AUTO), ne puisse passer en mode (REFROIDISSEMENT ↔ CHAUFFAGE) et se mette en veille.
- Lorsque l'appareil intérieur se met en fonctionnement alors que le dégivrage de l'appareil extérieur est en cours, il faut laisser passer quelques minutes (max. environ 15 minutes) avant que l'appareil ne souffle de l'air chaud.
- Lorsque l'appareil fonctionne en mode chauffage, si le dessus de l'appareil chauffe ou que vous entendez le flux de gaz à l'intérieur, cette situation n'a rien d'anormal. Le gaz réfrigérant circule en effet de manière continue dans l'appareil intérieur même si celui-ci ne fonctionne pas.

Fonctionnement automatique

■ En fonction de la température définie préalablement, l'opération de refroidissement débutera si la température de la pièce est trop élevée ; à l'inverse, l'opération de chauffage débutera si la température de la pièce est trop basse.

■ En mode de fonctionnement automatique, le climatiseur passera en mode de refroidissement si la température de la pièce varie et affiche 2 °C ou plus au-dessus de la température définie pendant 15 minutes. De la même façon, le climatiseur passera en mode de chauffage si la température de la pièce affiche 2 °C ou plus au-dessous de la température définie pendant 15 minutes.

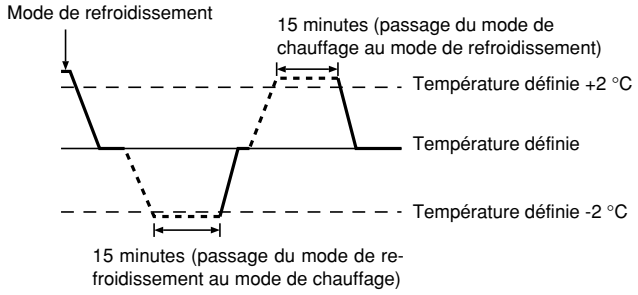

■ La température de la pièce étant ajustée automatiquement de façon à rester stable, l'opération de refroidissement se met en marche à quelques degrés au-dessus, et l'opération de chauffage à quelques degrés au-dessous, de la température définie lorsque cette dernière est atteinte (fonction automatique d'économie d'énergie).

3.4. Réglage de la température

▶ **Pour réduire la température ambiante:**

Appuyer sur le bouton ▼ ③ pour sélectionner la température désirée.
La température sélectionnée est affichée 3.

▶ **Pour augmenter la température ambiante:**

Appuyer sur le bouton ▲ ③ pour sélectionner la température désirée.
La température sélectionnée est affichée 3.

- Plages de températures à votre disposition:
  Rafraichissement et Assèchement: 19 - 30 °C
  Chauffage: 17 - 28 °C
  Automatique: 19 - 28 °C
- L'affichage clignote sur 8 °C ou 39 °C pour signaler que la température de la pièce est inférieure ou supérieure à la température affichée.

3. Fonctionnement

3.5. Réglage de la vitesse du ventilateur

■ Appuyez sur le bouton de vitesse du ventilateur ① autant de fois que nécessaire alors que le système est en fonction.
- À chaque fois que vous appuyez sur le bouton, vous changez la force. La vitesse actuelle est indiquée en Ⓐ.
- La séquence de changement, et les réglages disponibles sont les suivants.

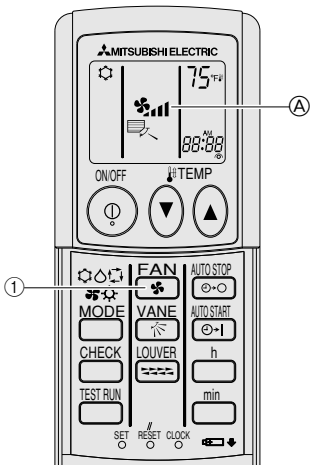

① Appuyer sur le bouton FAN pour sélectionner la vitesse du ventilateur désirée.
- Chaque fois que vous appuyez sur le bouton, les options disponibles changent en même temps que l'affichage A sur la télécommande, de la manière suivante.

Vitesse de ventilateur	Affichage de la télécommande				
	(Auto)	Faible	Moyenne 2	Moyenne 1	Haut
4-vitesses	(Auto) →	→	→	→	→
3-vitesses	(Auto) →	→	→	(Moyenne) →	→
2-vitesses	(Auto) →	→			→

Les vitesses du flux d'air peuvent être sélectionnées en fonction du modèle.
Veuillez noter que certains appareils n'offrent pas de réglage "Auto".
L'affichage et la vitesse de ventilation de l'appareil différeront dans les cas suivants:
- Lorsque l'appareil est en mode STAND BY (veilleuse) ou DEFROST (dégivrage).
- Juste après la mise en marche du mode de chauffage (en attendant de passer à un autre mode).
- Lorsque la température de la pièce est supérieure au réglage de température de l'appareil qui fonctionne en mode de chauffage.
- Lors de l'opération de déshumidification, le ventilateur intérieur se met automatiquement sur faible vitesse et il est alors impossible de changer de vitesse.

3.6. Ventilation

▶ **Pour les appareils combinés LOSSNAY**

3.6.1. Pour la télécommande sans fil

● Le ventilateur se met automatiquement en marche lorsque l'appareil intérieur est allumé.
● Aucune indication sur la télécommande sans fil.

4. Minuterie

4.1. Pour la télécommande sans fil

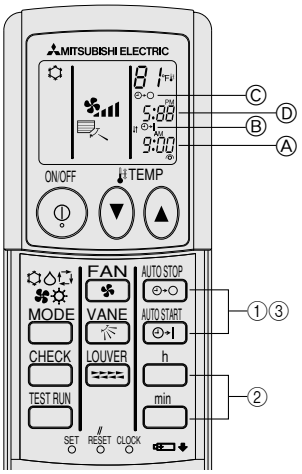

1) Réglez l'heure actuelle

① Appuyez sur la touche CLOCK avec un objet fin ; l'heure Ⓐ clignote.
② Appuyez sur les touches h et min pour régler l'heure actuelle.
③ Appuyez sur la touche CLOCK à l'aide d'un objet fin.

2) Réglez l'heure de démarrage de l'appareil comme suit

① Appuyez sur la touche AUTO START.
- L'heure peut être réglée lorsque le symbole suivant clignote.
  Heure de démarrage: Ⓑ START clignote.
- L'heure de démarrage s'affiche en Ⓐ.

② Utilisez les touches h et min pour régler l'heure désirée.
③ Pour annuler la minuterie ON, appuyez sur la touche AUTO START.

3) Réglez l'heure d'arrêt de l'appareil comme suit

① Appuyez sur la touche AUTO STOP.
- L'heure peut être réglée lorsque le symbole suivant clignote.
  Heure d'ARRET: Ⓒ STOP clignote.
- L'heure d'arrêt s'affiche en Ⓓ.

② Utilisez les touches h et min pour régler l'heure désirée.
③ Pour annuler la minuterie OFF, appuyez sur la touche AUTO STOP.

4) Modification des heures réglées

Appuyez sur les touches AUTO START ou AUTO STOP pour annuler la minuterie et reprenez à l'étape 2) ou 3).

5. Fonctionnement d'urgence de la télécommande sans fil

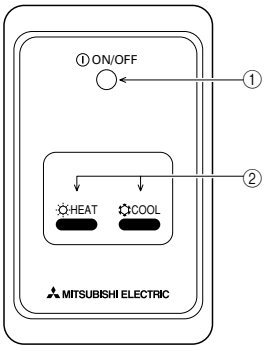

① **Voyant ON/OFF** (s'allume lorsque l'appareil est en fonctionnement ; s'éteint lorsqu'il n'est pas en fonctionnement)
② **Fonctionnement d'urgence**
Si la télécommande ne fonctionne pas correctement, utiliser la touche COOL ou HEAT de la télécommande sans fil de l'unité de réception des signaux pour activer ou désactiver l'appareil. Sur les appareils de refroidissement uniquement, une pression sur la touche HEAT permet d'activer ou de désactiver le ventilateur.

Une pression sur la touche COOL ou HEAT permet de sélectionner les paramètres suivants.

Mode de fonctionnement	COOL	HEAT
Température programmée	24 °C/75 °F	24 °C/75 °F
Vitesse de ventilation	Elevée	Elevée

6. Entretien et nettoyage

▶ **Nettoyage des filtres**

- Nettoyer les filtres avec un aspirateur. Si vous ne possédez pas d'aspirateur, battre les filtres contre un objet dur afin de les secouer et de retirer toutes les saletés et la poussière.
- Si les filtres sont particulièrement sales, les laver à l'eau tiède. Veiller à rincer soigneusement toute trace de détergent et laisser sécher les filtres complètement avant de les remonter dans le climatiseur.

⚠ **Précaution:**

- **Ne jamais laisser sécher les filtres au soleil ni les sécher en utilisant une source de chaleur comme un chauffage électrique : vous risqueriez de les déformer.**
- **Ne jamais laver les filtres à l'eau chaude (au-dessus de 50°C) car vous risqueriez de les faire gondoler.**
- **Veiller à ce que les filtres à air soient toujours en place. La mise en marche de l'appareil alors que les filtres sont retirés pourrait en effet être à l'origine d'un mauvais fonctionnement.**

⚠ **Précaution:**

- **Avant de commencer le nettoyage, arrêter l'appareil et couper l'alimentation.**
- **Les appareils intérieurs sont équipés de filtres servant à extraire les poussières de l'air aspiré. Nettoyer les filtres selon les méthodes illustrées ci-après.**

▶ **Retrait du filtre**

⚠ **Précaution:**

- **Lors du retrait du filtre, se protéger les yeux de la poussière. Si vous devez monter sur le rebord d'une fenêtre pour effectuer l'opération, attention de ne pas tomber.**
- **Une fois le filtre retiré, ne pas toucher les pièces métalliques internes de l'appareil intérieur sous peine de blessure.**

■ **SEZ-KD·VAL**

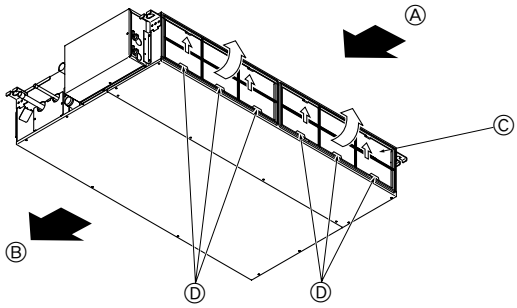

- **Tout en levant le bouton de filtre, le tirer.**

Ⓐ Entrée d'air Ⓑ Sortie d'air Ⓒ Filtre Ⓓ Bouton

7. Guide de dépannage

En cas de problème :	Voici la solution. (L'appareil fonctionne normalement.)
Le climatiseur ne chauffe ni ne refroidit correctement.	■ Nettoyez le filtre. (Le débit d'air est réduit lorsque le filtre est sale ou colmaté.) ■ Contrôlez la température et ajustez la température définie en conséquence. ■ Assurez-vous qu'il y a suffisamment d'espace autour de l'appareil extérieur. L'admission ou la sortie d'air de l'appareil intérieur est-elle bloquée ? ■ Une porte ou une fenêtre a-t-elle été laissée ouverte ?
Lorsque l'opération de chauffage débute, de l'air chaud n'est pas expulsé immédiatement de l'appareil intérieur.	■ De l'air chaud est expulsé uniquement lorsque l'appareil intérieur est suffisamment chaud.
En mode de chauffage, le climatiseur s'arrête avant que la température définie pour la pièce soit atteinte.	■ Lorsque la température extérieure est basse et l'humidité de l'air importante, du givre peut se former sur l'appareil extérieur. Dans ce cas, l'appareil extérieur procède à une opération de dégivrage. Un fonctionnement normal de l'appareil devrait débuter au bout de 10 minutes environ.
Lorsque la direction du débit d'air est modifiée, les ailettes se déplacent toujours vers le haut et vers le bas au-delà de la position déterminée avant de s'arrêter sur la position souhaitée.	■ Lorsque la direction du débit d'air est modifiée, les ailettes se placent sur la position déterminée après être passées par la position de base.
Un bruit d'eau qui ruisselle ou plus rarement un souffle peut être perçu.	■ Ces bruits peuvent être perçus lorsque le réfrigérant circule dans le climatiseur ou lorsque le flux du réfrigérant a été modifié.
Un craquement ou un grincement peut être perçu.	■ Ces bruits peuvent être perçus lorsque les pièces du climatiseur frottent les unes contre les autres en raison de l'expansion et de la contraction qui résultent des variations de température.
La pièce a une odeur désagréable.	■ L'appareil intérieur aspire de l'air qui contient des gaz produits par les murs, les moquettes et les meubles ainsi que des odeurs véhiculées par les vêtements, puis il les expulse à nouveau dans la pièce.
Une buée ou vapeur blanche sort de l'appareil intérieur.	■ Si la température intérieure et l'humidité de l'air sont élevées, cette situation peut se produire en début d'opération. ■ En mode de dégivrage, de l'air froid peut être expulsé et avoir l'apparence de la buée.
De l'eau ou de la vapeur sort de l'appareil extérieur.	■ En mode de refroidissement, de l'eau peut se former et suinter des tuyaux et des raccords froids. ■ En mode de chauffage, de l'eau peut se former et suinter de l'échangeur thermique. ■ En mode de dégivrage, l'eau présent sur l'échangeur thermique s'évapore provoquant ainsi une émission de vapeur d'eau.
Le témoin de fonctionnement n'apparaît pas sur l'écran de la télécommande.	■ Mettez l'appareil sous tension. Le signe "◉" apparaîtra sur l'écran de la télécommande.
Le signe "▣" apparaît sur l'écran de la télécommande.	■ Lors du contrôle centralisé, le signe "▣" apparaît sur l'écran de la télécommande et le fonctionnement du climatiseur ne peut être lancé ou arrêté à l'aide de la télécommande.
Lorsque le climatiseur est redémarré immédiatement après avoir été éteint, son fonctionnement est bloqué même si la touche "ON/OFF" (Marche/Arrêt) est sollicitée.	■ Patientez trois minutes environ. (Le fonctionnement s'est arrêté pour protéger le climatiseur.)
Le climatiseur fonctionne sans que la touche "ON/OFF" (Marche/Arrêt) soit sollicitée.	■ La fonction de marche de la minuterie a-t-elle été réglée ? Appuyez sur la touche "ON/OFF" (Marche/Arrêt) pour l'arrêter. ■ Le climatiseur est-il relié à une télécommande centralisée ? Veuillez consulter les personnes responsables du contrôle du climatiseur. ■ Le signe "▣" apparaît-il sur l'écran de la télécommande ? Veuillez consulter les personnes responsables du contrôle du climatiseur. ■ La fonction de recouvrement auto en cas de coupure d'électricité a-t-elle été réglée ? Appuyez sur la touche "ON/OFF" (Marche/Arrêt) pour l'arrêter.

7. Guide de dépannage

En cas de problème :	Voici la solution. (L'appareil fonctionne normalement.)
Le climatiseur s'arrête sans que la touche "ON/OFF" (Marche/Arrêt) soit sollicitée.	■ La fonction d'arrêt de la minuterie a-t-elle été réglée ? Appuyez sur la touche "ON/OFF" (Marche/Arrêt) pour relancer l'opération. ■ Le climatiseur est-il relié à une télécommande centralisée ? Veuillez consulter les personnes responsables du contrôle du climatiseur. ■ Le signe "⊠" apparaît-il sur l'écran de la télécommande ? Veuillez consulter les personnes responsables du contrôle du climatiseur.
Le fonctionnement de la minuterie de la télécommande ne peut pas être réglé.	■ Les paramétrages de la minuterie sont-ils invalides ? Si la minuterie peut être réglée, les signes (WEEKLY), (SIMPLE), ou (AUTO OFF) doivent apparaître sur l'écran de la télécommande.
Le message "PLEASE WAIT" (VEUILLEZ PATIENTER) apparaît sur l'écran de la télécommande.	■ Les paramétrages initiaux sont en cours d'exécution. Patientez trois minutes environ.
Un code d'erreur apparaît sur l'écran de la télécommande.	■ Les dispositifs de protection ont fonctionné pour protéger le climatiseur. ■ N'essayez pas de réparer cet appareil vous-même. Mettez l'appareil hors tension immédiatement et consultez votre revendeur. Vous devrez fournir au revendeur le nom du modèle et les informations qui apparaissent sur l'écran de la télécommande.
Un bruit de goutte à goutte ou de moteur qui tourne peut être perçu.	■ A l'arrêt de l'opération de refroidissement, la pompe de vidange se met en marche puis s'arrête. Patientez 3 minutes environ.
Le bruit perçu est supérieur aux caractéristiques sonores.	■ Le niveau sonore du fonctionnement intérieur dépend de l'acoustique de la pièce dans laquelle l'appareil est installé (voir tableau suivant), et sera supérieur aux caractéristiques sonores (mesurées dans une pièce sans écho).

	Pièces présentant une absorption phonique élevée	Pièces présentant une absorption phonique normale	Pièces présentant une absorption phonique faible
Exemples de pièce	Studio de radiodiffusion, salle de musique, etc.	Salle de réception, entrée d'hôtel, etc.	Bureau, chambre d'hôtel
Niveaux sonores	3 à 7 dB	6 à 10 dB	9 à 13 dB

Rien n'apparaît sur l'écran de la télécommande sans fil, l'écran est flou, ou l'appareil intérieur ne reçoit aucun signal sauf si la télécommande est éteinte.	■ Les piles sont faibles. Remplacez les piles et appuyez sur la touche "Reset" (Réinitialiser). ■ Si rien n'apparaît suite au remplacement des piles, assurez-vous que les piles sont insérées conformément à la polarité indiquée (+, –).
Le témoin de fonctionnement situé près du récepteur de la télécommande sans fil sur l'appareil intérieur clignote.	■ La fonction d'auto-diagnostic a fonctionné pour protéger le climatiseur. ■ N'essayez pas de réparer cet appareil vous-même. Mettez l'appareil hors tension immédiatement et consultez votre revendeur. Veuillez fournir au revendeur le nom du modèle.

8. Installation, deplacement et inspection

Conseils concernant l'emplacement
Evitez d'installer le climatiseur dans les endroits suivants.
- Où il y a risque de fuite de gaz inflammable.

⚠ **Précaution:**
N'installez pas l'appareil dans un endroit où il pourrait y avoir une fuite de gaz combustible.
Si le gaz fuit et s'accumule autour de l'appareil, il y aura un risque d'explosion.

- Où il y a grande quantité d'huile pour machines.
- Dans un endroit à haute teneur en sel, par exemple au bord de la mer.
- Près d'une source chaude émanant du soufre.
- Où il pourrait y avoir des éclaboussements d'huile ou de la fumée de graisse.

⚠ **Avertissement:**
Si le climatiseur fonctionne sans refroidir ou sans chauffer la pièce (en fonction du modèle), contacter le revendeur car il pourrait alors y avoir une fuite de gaz réfrigérant. Toujours demander au représentant du service technique s'il n'y a pas de fuite de réfrigérant après une intervention technique.
Le réfrigérant présent dans le climatiseur est sûr et normalement il ne doit pas y avoir de fuite. Néanmoins, en cas de fuite à l'intérieur, si le gaz réfrigérant entre en contact avec la partie chauffante d'un chauffage à ventilation, d'un chauffage d'appoint, d'un poêle, etc., il dégagera des substances toxiques.

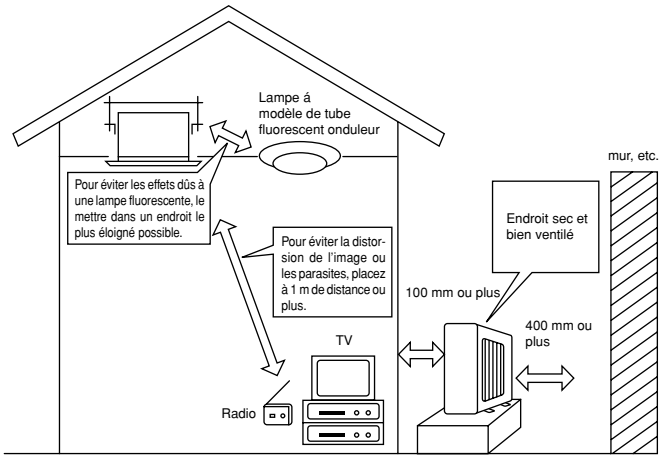

Installation électrique
- Installez un circuit électrique réservé exclusivement au climatiseur.
- Respectez la capacité du disjoncteur.

⚠ **Avertissement:**
- **Le client ne doit pas installer l'appareil. Si l'installation n'est pas effectuée correctement, il y aura risque d'incendie, de choc électrique, de blessure (si l'appareil tombe), de fuite d'eau, etc.**
- **N'utilisez pas de dérivation ou de rallonge pour le connecter, et ne branchez pas plusieurs appareils à la même prise.**
  Un incendie ou un choc électrique pourrait être le résultat d'un mauvais contact, une mauvais isolation, trop de courant, etc.
  Veuillez consulter votre concessionnaire.

8. Installation, deplacement et inspection

⚠ **Précaution:**

- **Mettez à la terre.**
  Ne connectez pas un fil de mise à la terre à un tuyau de gaz, un tuyau d'eau, un paratonnerre ou au fil de mise à la terre d'un téléphone.
  Une mauvaise mise à la terre pourrait être la cause d'un choc électrique.
- **Installez un disjoncteur différentiel selon l'endroit où le climatiseur sera installé (endroit humide, etc.)**
  Si le disjoncteur différentiel n'est pas installé, il y aura risque de choc électrique.

Inspection et entretien

- Quand le climatiseur est utilisé pendant plusieurs saisons, sa performance peut être amoindrie du fait de saletés se trouvant à l'intérieur de l'appareil.
- Suivant les conditions d'utilisation, il se peut qu'il y ait une odeur ou que l'eau accumulée durant l'assèchement ne s'évacue pas correctement à cause de la saleté, la poussière, etc.
- Il est recommandé de faire inspecter et réviser l'appareil (à vos frais) par un spécialiste en plus de l'entretien normal. Veuillez consulter votre concessionnaire.

Bruit de l'appareil

- Ne placez pas d'objet près de la sortie d'air de l'appareil extérieur. Cela pourrait en amoindrir la performance ou augmenter le bruit durant le fonctionnement.
- Si un bruit anormal est entendu pendant la marche, veuillez consulter votre concessionnaire.

Entsorgung

- Quand le climatiseur doit être enlevé ou réinstallé à cause de travaux, d'un déménagement, etc., cela doit être fait par un technicien qualifié.

⚠ **Avertissement:**

Le client ne doit pas réparer ou déplacer l'appareil lui-même.
Si cela est fait incorrectement, il y aura risque d'incendie, de choc électrique, de blessure (si l'appareil tombe), de fuite d'eau, etc. Veuillez consulter votre concessionnaire.

Pour s'en débarrasser

- Pour jeter ce produit, veuillez consulter votre concessionnaire.

<Installation d'une commande à distance>

■ Utilisez le support de télécommande fourni pour éviter d'égarer la télécommande.
■ Installez la télécommande dans un endroit réunissant les conditions suivantes.
- A l'abri des rayons directs du soleil
- Le plus loin possible d'une source de chaleur
- A l'écart du flux d'air du climatiseur (froid ou chaud)
- Là où la télécommande peut être facilement utilisée et où l'affichage est parfaitement visible pour l'utilisateur
- Hors de portée des jeunes enfants

REMARQUES:

* Si la pièce dans laquelle le climatiseur doit être installé comporte un éclairage fluorescent, éteignez-le et veillez à ce que l'appareil intérieur puisse recevoir le signal de la télécommande à partir de l'emplacement d'installation choisi. Lorsque l'unité de réception des signaux reçoit un signal en provenance de la télécommande, un bip sonore court est émis.

> Si le climatiseur est installé dans une pièce équipée d'un système d'éclairage électronique fluorescent (par ex., une lampe fluorescente à oscillateur intermittent), il pourra se produire des interférences.

* La distance maximale de réception des signaux est de 7 mètres (22 pieds) environ. L'angle de réception des signaux est de 45 degrés environ de chaque côté d'une ligne médiane.
* Installez l'unité à 1 mètre minimum (3 pieds environ) du téléviseur ou du poste de radio.
(Si l'unité est installée à moins d'1 mètre de ces appareils, des interférences de signaux (distorsion de l'image et du son) peuvent se produire.)

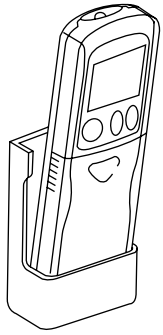

■ Utilisez les vis autotaraudeuses fournies pour monter le support de la télécommande sur le mur, puis placez la télécommande dans le support.

REMARQUES:
<Fonctions qui ne sont pas prises en charge par les versions précédentes de l'unité de réception des signaux>
- Réglage de la température en incréments de 1 °F.
- Contrôles effectués par la télécommande avec un réglage autre que "2 °F standard".

Si vous avez d'autres questions, veuillez consulter votre concessionnaire.

9. Spécifications techniques

Modèle		SEZ-KD25VAL	SEZ-KD35VAL	SEZ-KD50VAL	SEZ-KD60VAL	SEZ-KD71VAL
Alimentation principale		~/N, 230V, 50Hz/220-230V, 60Hz				
Entrée (Appareil intérieur seulement)	kW	0,04	0,05	0,07	0,07	0,10
Courant (Appareil intérieur seulement)	A	0,39	0,46	0,63	0,63	0,84
Débit d'air (Bas-Moyen-Haut)	CMM	5,5-7-9	7-9-11	10-12,5-15	12-15-18	12-16-20
Pression statique extérieure	Pa (mmAq)	5/15/35/50	5/15/35/50	5/15/35/50	5/15/35/50	5/15/35/50
Niveau de bruit (Bas-Moyen-Haut)	dB	23-26-30	23-28-33	30-34-37	30-34-38	30-35-40
Dimensions (H×W×D)	mm	200×790×700	200×990×700	200×990×700	200×1190×700	200×1190×700
Poids	kg	18	21	23	27	27

Remarques: 1. Spécifications sujettes à modifications sans avis préalable.
2. La pression statique externe a été réglée sur la valeur 15 Pa en usine.

Fourchette de fonctionnement garantie

		A l'intérieur	A l'extérieur		
			SUZ-KA25, 35VA	SUZ-KA50, 60, 71VA	SUZ-KA·NA
Refroidis-sement	Maximum	32°C DB, 23°C WB	46°C DB, –	43°C DB, –	
	Minimum	21°C DB, 15°C WB	-10°C DB, –		18°C DB, –
Chauffage	Maximum	27°C DB, –	24°C DB, 18°C WB		
	Minimum	20°C DB, –	-10°C DB, -11°C WB		

Les appareils doivent être installés par un électricien professionnel agréé en fonction des normes locales.

This product is designed and intended for use in the residential, commercial and light-industrial environment.

The product at hand is based on the following EU regulations:

- Low Voltage Directive 2006/95/ EC
- Electromagnetic Compatibility Directive 89/ 336/ EEC, 2004/108/ EC

Please be sure to put the contact address/telephone number on this manual before handing it to the customer.

MITSUBISHI ELECTRIC CORPORATION
HEAD OFFICE: TOKYO BLDG., 2-7-3, MARUNOUCHI, CHIYODA-KU, TOKYO 100-8310, JAPAN

KB79H174H04