MITSUBISHI ELECTRIC

Mr.SLIM

Air-Conditioners

SEZ-KD25,KD35,KD50,KD60,KD71VAL

OPERATION MANUAL
FOR USER

For safe and correct use, please read this operation manual thoroughly before operating the air-conditioner unit.

English

BEDIENUNGSHANDBUCH
FÜR BENUTZER

Zum sicheren und einwandfreien Gebrauch der Klimaanlage dieses Bedienungshandbuch vor Inbetriebnahme gründlich durchlesen.

Deutsch

MANUEL D'UTILISATION
POUR L'UTILISATEUR

Pour une utilisation correcte sans risques, veuillez lire le manuel d'utilisation en entier avant de vous servir du climatiseur.

Français

MANUAL DE INSTRUCCIONES
PARA EL USUARIO

Lea este manual de instrucciones hasta el final antes de poner en marcha la unidad de aire acondicionado para garantizar un uso seguro y correcto.

Español

ISTRUZIONI DI FUNZIONAMENTO
PER L'UTENTE

Leggere attentamente questi istruzioni di funzionamento prima di avviare l'unità, per un uso corretto e sicuro della stessa.

Italiano

BEDIENINGSHANDLEIDING
VOOR DE GEBRUIKER

Voor een veilig en juist gebruik moet u deze bedieningshandleiding grondig doorlezen voordat u de airconditioner gebruikt.

Nederlands

DRIFTSMANUAL
FÖR ANVÄNDAREN

Läs denna driftsmanual noga för säkert och korrekt bruk innan luftkonditioneringen används.

Svenska

DRIFTSMANUAL
TIL BRUGER

Læs venligst denne driftsmanual grundigt før airconditionanlægget betjenes af hensyn til sikker og korrekt brug.

Dansk

MANUAL DE OPERAÇÃO
PARA O UTILIZADOR

Para segurança e utilização correctas, leia atentamente o manual de operação antes de pôr a funcionar a unidade de ar condicionado.

Português

ΕΓΧΕΙΡΙΔΙΟ ΟΔΗΓΙΩΝ ΧΡΗΣΕΩΣ
ΓΙΑ ΤΟΝ ΧΡΗΣΤΗ

Για ασφάλεια και σωστή χρήση, παρακαλείστε διαβάσετε προσεχτικά αυτό το εγχειρίδιο χρήσεως πριν θέσετε σε λειτουργία τη μονάδα κλιματισμού.

Ελληνικά

РУКОВОДСТВО ПО ЭКСПЛУАТАЦИИ
ДЛЯ ПОЛЬЗОВАТЕЛЯ

Для обеспечения правильного и безопасного использования следует ознакомиться с инструкциями, указанными в данном руководстве по эксплуатации, тщательным образом до того, как приступать к использованию кондиционера.

Русский

İŞLETME ELKİTABI
KULLANICI İÇİN

Emniyetli ve doğru biçimde nasıl kullanılacağını öğrenmek için lütfen klima cihazını işletmeden önce bu elkitabını dikkatle okuyunuz.

Türkçe

操作説明書
用戶適用

在操作空調機之前，請全面閱讀本操作説明書，以便安全和正確地使用本機。

繁體中文

操作说明书
用户适用

在操作空调机之前，请全面阅读本操作说明书，以便安全和正确地使用本机。

简体中文

Inhaltsverzeichnis

1. Sicherheitsvorkehrungen 10
2. Bezeichnungen der Teile 10
3. Bedienung 12
4. Timer 13
5. Notbetrieb bei schnurloser Fernbedienung 13
6. Pflege und Reinigung 14
7. Fehlerbehebung 14
8. Einbau, Umsetzen und Inspektion 15
9. Technische daten 17

Hinweis

Dieses Kennzeichnungssymbol gilt nur für Länder der EU.
Dieses Kennzeichnungssymbol gilt entsprechend der Richtlinie 2002/96/EG Artikel 10 Information für Anwender und Anhang IV, und/oder der Richtlinie 2006/66/EG Artikel 20 Information für Endanwender und Anhang II.

Ihr MITSUBISHI ELECTRIC-Produkt wurde unter Einsatz von qualitativ hochwertigen Materialien und Komponenten konstruiert und gefertigt, die für Recycling und/oder Wiederverwendung geeignet sind.
Dieses Symbol bedeutet, dass elektrische und elektronische Geräte sowie Batterien und Akkus am Ende ihrer Nutzungsdauer von Hausmüll getrennt zu entsorgen sind.
Wenn ein chemisches Symbol unterhalb des oben abgebildeten Symbols erscheint, bedeutet dies, dass die Batterie bzw. der Akku ein Schwermetall in einer bestimmten Konzentration enthält.
Dies wird wie folgt angegeben:Hg: Quecksilber (0,0005 %), Cd: Cadmium (0,002 %), Pb: Blei (0,004 %)
In der Europäischen Union gibt es unterschiedliche Sammelsysteme für gebrauchte Elektrik- und Elektronikgeräte einerseits sowie Batterien und Akkus andererseits.
Bitte entsorgen Sie dieses Gerät, Batterien und Akkus vorschriftsmäßig bei Ihrer kommunalen Sammelstelle oder im örtlichen Recycling-Zentrum.
Bitte helfen Sie uns, die Umwelt zu erhalten, in der wir leben!

1. Sicherheitsvorkehrungen

- **Vor dem Einbau der Anlage vergewissern, daß Sie alle Informationen über "Sicherheitsvorkehrungen" gelesen haben.**
- **Die "Sicherheitsvorkehrungen" enthalten sehr wichtige Sicherheitsgesichtspunkte. Sie sollten sie unbedingt befolgen.**
- **Vor Anschluß an das System Mitteilung an Stromversorgungsunternehmen machen oder dessen Genehmigung einholen.**

Im Text verwendete Symbole

⚠ Warnung:
Beschreibt Vorkehrungen, die beachtet werden sollten, um den Benutzer vor der Gefahr von Verletzungen oder tödlicher Unfälle zu bewahren.

⚠ Vorsicht:
Beschreibt Vorkehrungen, die beachtet werden sollten, damit an der Anlage keine Schäden entstehen.

In den Abbildungen verwendete Symbole

⏚ : Verweist auf einen Teil der Anlage, der geerdet werden muß.

⚠ Warnung:

- **Die Anlage sollte nicht vom Benutzer eingebaut werden. Bitten Sie Ihren Händler oder eine Vertragswerkstatt, die Anlage einzubauen. Wenn die Anlage unsachgemäß eingebaut wurde, kann Wasser auslaufen, können Stromschläge erfolgen, oder es kann Feuer ausbrechen.**
- **Nicht auf die Anlage stellen oder Gegenstände darauf ablegen.**
- **Kein Wasser über die Anlage spritzen und die Anlage auch nicht mit nassen Händen berühren. Dies kann zu Stromschlägen führen.**
- **Kein brennbares Gas in der Nähe der Anlage versprühen. Es kann Feuer ausbrechen.**
- **Keine Gasheizung oder sonstige Geräte mit offenen Flammen in Bereichen abstellen, an denen Luft aus der Anlage ausströmt. Unvollständige Verbrennung kann die Folge sein.**
- **Wenn die Anlage läuft, nicht die Frontplatte oder den Gebläseschutz von der Außenanlage abnehmen.**
- **Wenn das Geräusch oder die Vibrationen anders als normal oder besonders stark sind, den Betrieb einstellen, den Hauptschalter ausschalten, und das Verkaufsgeschäft um Hilfe bitten.**
- **Niemals die Finger, Stöcke etc. in de Ansaug- oder Austrittsöffnungen stekken.**
- **Wenn Sie merkwürdige Gerüche feststellen, sollten Sie die Anlage nicht mehr benutzen, den Strom abschalten und sich an Ihren Kundendienst wenden, da sonst schwere Defekte an der Anlage, ein Stromschlag oder ein Brand verursacht werden können.**
- **Diese Klimaanlage darf NICHT von Kindern oder unsicheren Personen ohne Aufsicht benutzt werden.**
- **Kleine Kinder müssen beaufsichtigt werden, um sicherzustellen, daß sie nicht an der Klimaanlage herumspielen.**
- **Wenn gasförmiges oder flüssiges Kühlmittel entweicht, die Klimaanlage abstellen, den Raum ausreichend lüften und das Verkaufsgeschäft benachrichtigen.**

⚠ Vorsicht:

- **Zum Drücken der Tasten keine scharfen Gegenstände benutzen, da dadurch die Fernbedienung beschädigt werden kann.**
- **Die Ansaug- oder Austrittsöffnungen weder der Innen- noch der Außenanlage blockieren oder abdecken.**

Die Anlage entsorgen

Zum Entsorgen des Gerätes wenden Sie sich an Ihren Kundendienst.

2. Bezeichnungen der Teile

■ **Inneneinheit**

	SEZ-KD·VAL
Lüfterstufen	3 Stufen
Klappe	–
Luftklappe	–
Filter	Normal
Reinigungsempfehlung für Filter	–

■ **SEZ-KD·VAL**
Decke verborgen

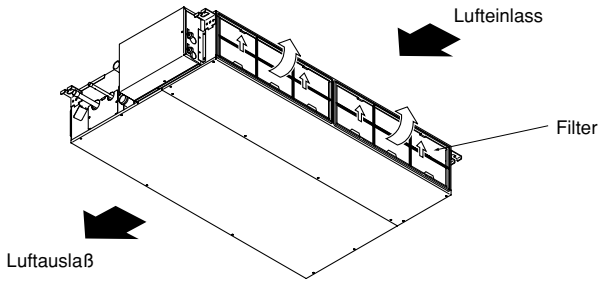

2. Bezeichnungen der Teile

■ **Für die schnurlose Fernbedienung**

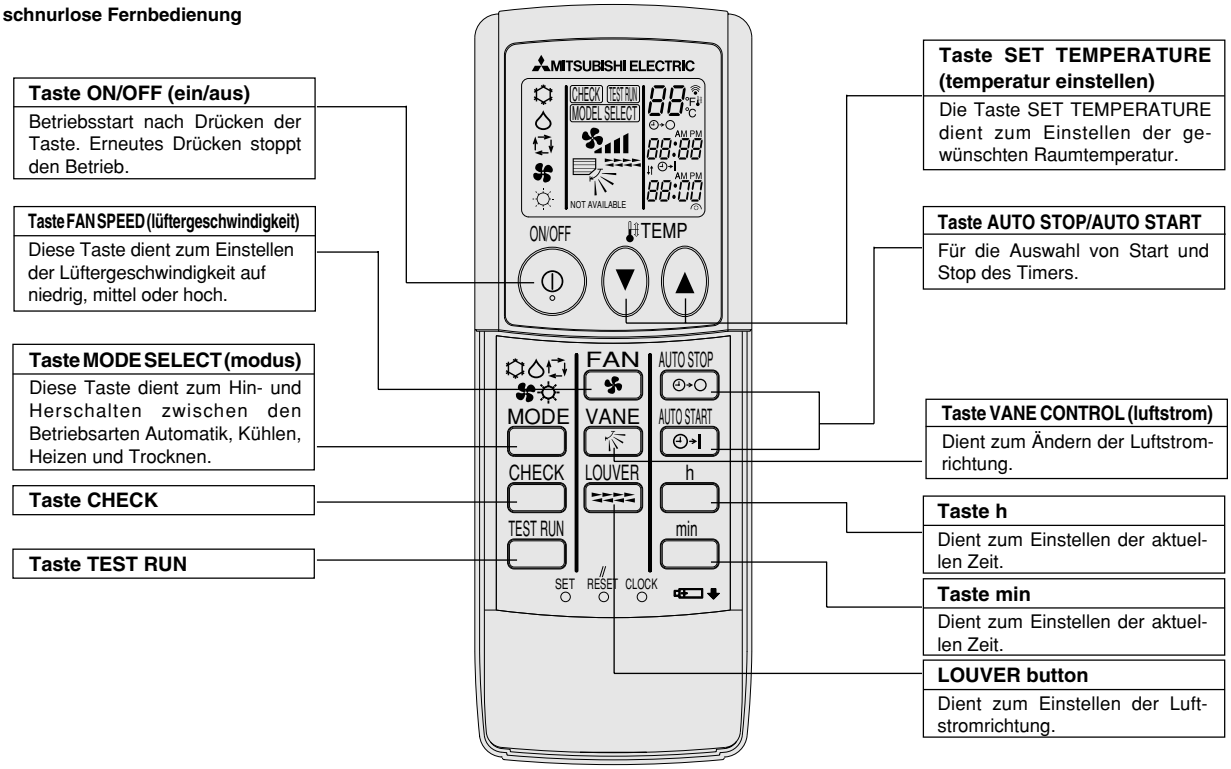

■ Zur Benutzung der schnurlosen Fernbedienung diese auf den Empfänger am Innengerät richten.
■ Wird die Fernbedienung innerhalb von etwa zwei Minuten betätigt, nachdem das Innengerät eingeschaltet wurde, erklingt unter Umständen zweimal ein Piepton während das Gerät die automatische Anfangsprüfung durchführt.
■ Das Innengerät piept zur Bestätigung, dass das Signal, das von der Fernbedienung übertragen wird, empfangen wurde. Signale können bis zu etwa 7 Meter Sichtlinie vom Innengerät in einem Winkel von 45° nach links und rechts vom Gerät empfangen werden. Jedoch kann der Empfang des Innengeräts durch Beleuchtung wie Leuchtstofflampen oder starkes Licht beeinträchtigt werden.
■ Wenn die Betriebsanzeige in der Nähe des Empfängers am Innengerät blinkt, muss das Gerät geprüft werden. Wenden Sie sich an Ihren Händler für Service.
■ Behandeln Sie die Fernbedienung pfleglich! Lassen Sie sie nicht fallen und schützen Sie sie vor starken Erschütterungen. Schützen Sie die Fernbedienung darüber hinaus vor Wasser und hoher Luftfeuchtigkeit.
■ Um ein Verlegen der Fernbedienung zu vermeiden, montieren Sie den Halter, der mit der Fernbedienung geliefert wurde, an einer Wand und legen Sie die Fernbedienung nach Gebrauch stets in den Halter zurück.

Einsetzen/Austausch der Batterien

1. Nehmen Sie die obere Abdeckung ab und legen Sie zwei AAA-Batterien ein. Schließen Sie dann die obere Abdeckung wieder.

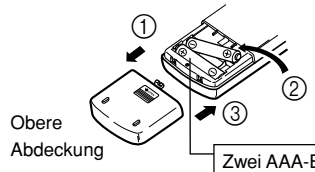

Zwei AAA-Batterien
Legen Sie den negativen (–) Pol der Batterien zuerst ein. Setzen Sie die Batterien in die richtige Richtung (+, –) zeigend ein!

2. Drücken Sie die Taste Reset (Zurücksetzen).

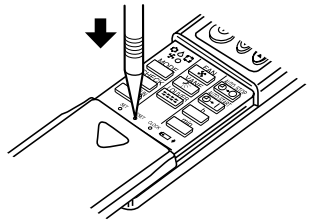

Drücken Sie die Taste Reset (Zurücksetzen) mit einem spitzen Gegenstand.

■ **Außeneinheit**

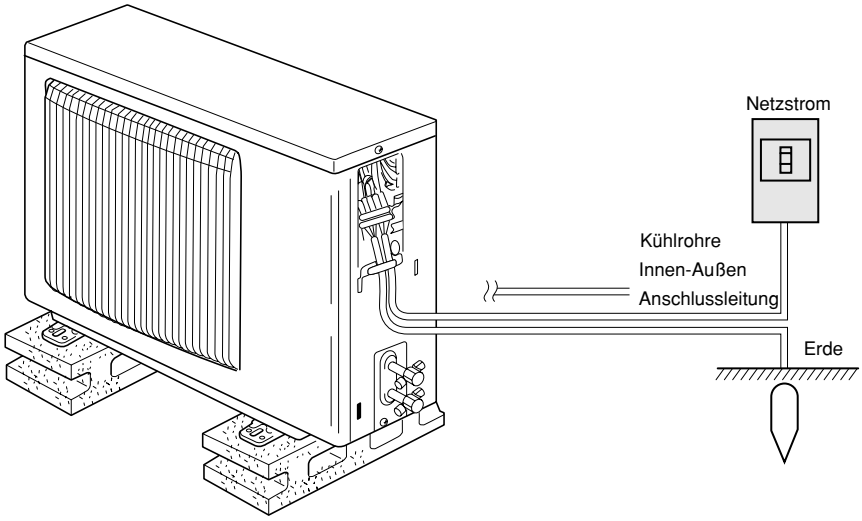

3.1. Beschreibung der "AUTOMATISCHEN START-WIEDERHOLUNGSFUNKTION"

- Die Anlage besitzt eine automatische Startwiederholungsfunktion. Wenn der Netzschalter eingeschaltet ist, nimmt die Klimaanlage den Betrieb automatisch in der gleichen Betriebsart auf, in der sie vor dem Ausschalten des Netzschalters über die Fernbedienung eingestellt war.
- Wenn die Anlage vor dem Abschalten des Netzschalters über die Fernbedienung auf OFF (Aus) geschaltet war, bleibt sie ausgeschaltet, selbst wenn der Netzschalter wieder eingeschaltet wird.
- Wenn die Anlage vor dem Ausschalten des Netzschalters im Testlauf arbeitete, beginnt sie beim Einschalten des Netzschalters in der gleichen Betriebsart, in der sie vor Einschalten des Testlaufs mittels der Fernbedienung eingestellt war.

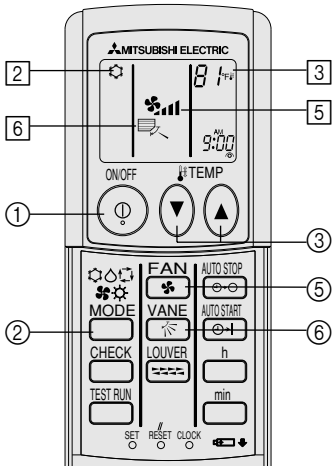

3.2. ON/OFF (Ein-/Ausschalten)

<So starten Sie den Betrieb>

■ Drücken Sie die Taste ON/OFF ①.

Hinweis:

● **Wenn das Gerät neu gestartet wird, sind die Anfangseinstellungen wie folgt.**

	Fernbedienungseinstellungen	
Modus	Letzte Einstellung	
Temperatureinstellung	Letzte Einstellung	
Lüftergeschwindigkeit	Letzte Einstellung	
Luftstrom nach oben/nach unten	Modus	COOL oder DRY
		HEAT
		FAN

<So stoppen Sie den Betrieb>

■ Drücken Sie die Taste ON/OFF ① erneut.

Hinweis:

Selbst wenn Sie die ON/OFF (NETZSTROM EIN/AUS-) Taste unmittelbar nach Abschaltung des in Gang befindlichen Betriebs drücken, beginnt die Klimaanlage etwa drei Minuten lang nicht zu laufen. Dadurch wird verhindert, daß Teile im Inneren der Anlage beschädigt werden.

3.3. Betriebsart wählen

■ Die Betriebsart ( )-Taste ② drücken und die Betriebsart wählen [2].

- Kühlen
- Trocknen
- Gebläse
- Heizen
- Automatik (Kühlen/Heizen)

Informationen über Multisystem-Klimaanlagen (Aussenanlage: Baureihe MXZ)

▶ **Multiystem-Klimaanlagen (Außenanlage: Baureihe MXZ) können zwei oder mehr Innenanlagen mit einer Außenanlage verbinden. Je nach Leistungsvermögen können mehr als zwei Anlagen gleichzeitig betrieben werden.**

- Wenn Sie versuchen, zwei oder mehr Innenanlagen mit einer Außenanlage gleichzeitig zu betreiben - eine zum Kühlen und die andere zum Heizen - wird die Betriebsart der Innenanlage, die zuerst arbeitet, gewählt. Die anderen Innengeräte, die später starten, können nicht betrieben werden und zeigen den Betriebsstatus blinkend an.
  In diesem Falle bitte alle Innenanlagen auf die gleiche Betriebsart einstellen.
- Es könnte der Fall eintreten, daß das Innengerät, das in der Betriebsart (AUTO) läuft, nicht in die Betriebsart (KÜHLEN ↔ HEIZEN) überwechseln kann und in den Zustand der Betriebsbereitschaft eintritt.
- Wenn die Innenanlage während der Enteisung der Außenanlage ihren Betrieb beginnt, dauert es einige Minuten (max. 15 Minuten) bis die Warmluft ausgeblasen wird.
- Im Heizbetrieb liegt keine Fehlfunktion vor, wenn sich möglicherweise die Innenanlage, obgleich sie nicht arbeitet, erwärmt oder das Geräusch von strömendem Kältemittel hörbar wird. Die Ursache liegt darin, daß das Kältemittel kontinuierlich durch die Anlage strömt.

Automatischer Betrieb

■ Eine Temperatur wird eingestellt und der Kühlbetrieb beginnt, wenn die Umgebungstemperatur zu hoch ist bzw. der Heizbetrieb beginnt, wenn sie zu niedrig ist.

■ Im automatischen Betrieb schaltet die Klimaanlage in die Betriebsart Kühlen, wenn die Umgebungstemperatur sich ändert und 15 Minuten lang 2 °C oder mehr über der eingestellten Temperatur liegt. Ebenso schaltet die Klimaanlage in die Betriebsart Heizen, wenn die Umgebungstemperatur 15 Minuten lang 2 °C oder mehr unter der eingestellten Temperatur liegt.

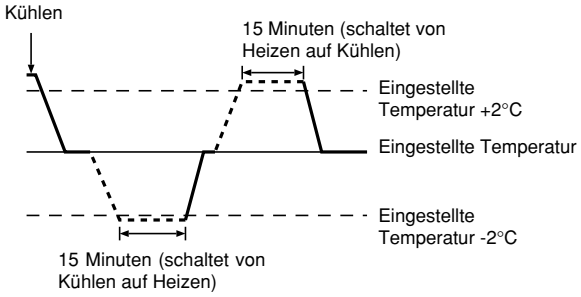

■ Da die Umgebungstemperatur automatisch angepasst wird, um eine festgelegte tatsächliche Temperatur beizubehalten, wird das Kühlen einige Grade wärmer und das Heizen einige Grade kühler ausgeführt als die eingestellte Umgebungstemperatur, sobald die Temperatur erreicht ist (automatisches Energiesparen).

3.4. Temperatureinstellung

▶ **Zum Absenken der Raumtemperatur:**

Taste drücken ③, um die gewünschte Raumtemperatur einzustellen.
Die eingestellte Raumtemperatur wird angezeigt [3].

▶ **Zur Erhöhung der Raumtemperatur:**

Taste drücken ③, um die gewünschte Raumtemperatur einzustellen.
Die eingestellte Temperatur wird angezeigt [3].

- Folgende Temperaturbereiche sind verfügbar:

Kühlen und Trocknen:	19 - 30 °C
Heizen:	17 - 28 °C
Automatik:	19 - 28 °C

- Die Anzeige blinkt bei 8 °C bis 39 °C und informiert so darüber ob die Raumtemperatur höher oder niedriger als die angezeigte Temperatur ist.

3. Bedienung

3.5. Einstellung der Lüftergeschwindigkeit

■ Drücken Sie die Taste Lüftergeschwindigkeit ① so oft wie nötig, während das System läuft.
- Jedes Drücken ändert die Stärke. Die aktuell ausgewählte Geschwindigkeit ist unter Ⓐ dargestellt.
- Die Änderungsreihenfolge und die verfügbaren Einstellungen sind wie folgt.

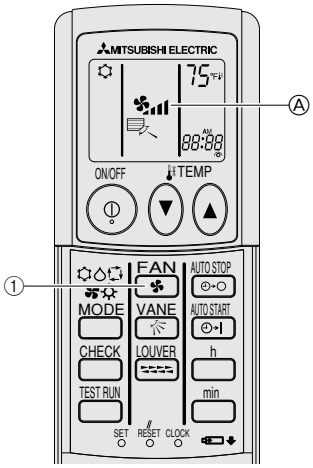

① Wählen Sie mit der Taste FAN die gewünschte Ventilatorgeschwindigkeit.
- Bei jedem Tastendruck schalten die verfügbaren Optionen mit der Anzeige Ⓐ an der Fernbedienung um, wie im Folgenden gezeigt.

Ventilator-geschwindigkeit	Fernbedienungs-Display				
	(Auto)	Niedrig	Mittel 2	Mittel 1	Hoch
4-Stufen	(Auto) →	→	→	→	→
3-Stufen	(Auto) →	→	→	(Mittel) →	→
2-Stufen	(Auto) →	→			→

Die wählbaren Luftgeschwindigkeiten sind vom Modell abhängig.
Beachten Sie, daß einige Anlagen nicht über eine Einstellung "Auto" verfügen.
Die angezeigte und die tatsächliche Ventilatorgeschwindigkeit des Anlage weichen in folgenden Situationen voneinander ab:
- Wenn sich die Anlage in einer der Betriebsarten STAND BY oder DEFROST befindet.
- Unmittelbar nach dem Heizmodus (während des Wartens auf eine andere Betriebsart).
- Wenn die Raumtemperatur höher ist als die Temperatureinstellung der Anlage im Heizmodus.
- Im Trocknungsbetrieb schaltet der Innenanlagenventilator automatisch in die niedrige Geschwindigkeit. Ein Umschalten der Ventilatorgeschwindigkeit ist dann nicht möglich.

3.6. Belüftung

▶ **Für LOSSNAY-Kombination**

3.6.1. Für die schnurlose Fernbedienung

● Der Ventilator schaltet sich automatisch ein, wenn das Innengerät sich einschaltet.
● Keine Anzeige auf der schnurlosen Fernbedienung.

4. Timer

4.1. Für die schnurlose Fernbedienung

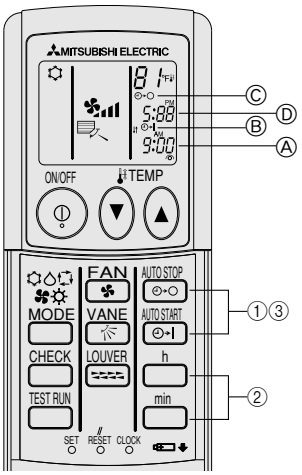

1) Aktuelle Uhrzeit einstellen
① Drücken Sie die Taste CLOCK mit einem dünnen Stab; die Zeit Ⓐ blinkt.
② Stellen Sie die aktuelle Uhrzeit mit den Tasten h und min ein.
③ Drücken Sie die Taste CLOCK erneut mit einem dünnen Stab.

2) Stellen Sie die Uhrzeit, zu der die Anlage anspringen soll, wie folgt ein
① Drücken Sie die Taste AUTO START.
- Die Zeit kann eingestellt, solange das folgende Symbol blinkt. Einschaltzeit: Ⓑ START blinkt.
- Die Startzeiten werden bei Ⓐ angezeigt.

② Stellen Sie die gewünschte Zeit mit den Tasten h und min ein.
③ Drücken Sie zum Löschen der ON-Timer-Einstellung die Taste AUTO START.

3) Stellen Sie die Uhrzeit, zu der sich die Anlage ausschalten soll, wie folgt ein
① 1Drücken Sie die Taste AUTO STOP.
- Die Zeit kann eingestellt warden, solange das folgende Symbol blinkt. Ausschaltzeit: Ⓒ STOP blinkt.
- Die Ausschaltzeiten werden bei Ⓓ angezeigt.

② Stellen Sie die gewünschte Zeit mit den Tasten h und min ein.
③ Drücken Sie zum Löschen der OFF-Timer-Einstellung die Taste AUTO STOP.

4) Eingestellte Zeiten ändern
Löschen Sie den Timer mit AUTO START oder AUTO STOP und wiederholen Sie die Schritte ab 2) oder 3).

5. Notbetrieb bei schnurloser Fernbedienung

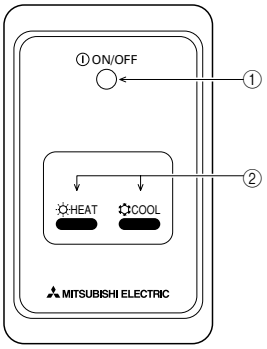

① **ON/OFF (EIN/AUS)-Lampe** (leuchtet, wenn die Einheit in Betrieb ist; leuchtet nicht, wenn die Einheit außer Betrieb ist)
② **Notbetrieb**
Wenn die Fernbedienung nicht korrekt betrieben wird, verwenden Sie die Tasten COOL (KÜHLEN) oder HEAT (HEIZEN) an der Signalempfangseinheit, um die Einheit ein- bzw. auszuschalten. Bei reinen Kühleinheiten wird durch das Drükken der Taste HEAT (HEIZEN) der Ventilator ein- bzw. ausgeschaltet.

Durch Drücken der Tasten COOL (KÜHLEN) oder HEAT (HEIZEN) werden die folgenden Einstellungen gewählt.

Betriebsmodus	COOL (KÜHLEN)	HEAT (HEIZEN)
Voreingestellte Temperatur	24 °C/75 °F	24 °C/75 °F
Ventilatorgeschwindigkeit	Hoch	Hoch

6. Pflege und Reinigung

▶ **Reinigung der Filter**

- Die Filter mit einem Staubsauger reinigen. Wenn Sie keinen Staubsauger besitzen, den Schmutz und Staub durch Klopfen der Filter auf einen harten Gegenstand hinaus befördern.
- Wenn die Filter besonders schmutzig sind, diese in lauwarmem Wasser auswaschen. Sorgfältig darauf achten, das Waschmittel gründlich auszuspülen und die Filter vor dem Wiedereinsetzen in die Anlage vollständig trocknen lassen.

⚠ **Vorsicht:**

- **Die Filter nicht in direktem Sonnenlicht oder unter Verwendung einer Wärmequelle, wie etwa einer Elektroheizung, trocknen: sie können sich dadurch verformen.**
- **Die Filter nicht in heißem Wasser (mehr als 50°C) waschen, da sie sich sonst verformen können.**
- **Dafür sorgen, daß die Luftfilter immer installiert sind. Der Betrieb der Anlage ohne Luftfilter kann zu Fehlfunktionen führen.**

⚠ **Vorsicht:**

- **Zur Reinigung muß unbedingt der Betrieb eingestellt und die Stromversorgung ausgeschaltet werden.**
- **Jede Inneneinheit hat Filter, um Staub aus der angesaugten Luft zu entfernen. Reinigen Sie die Filter unter Bezug auf die folgende Abbildung.**

▶ **Filter entfernen**

⚠ **Vorsicht:**

- **Bei Entfernen des Filters Vorsichtsmaßnahmen treffen, um die Augen vor dem Staub zu schützen. Außerdem darauf achten, nicht zu fallen, falls für diese Aufgabe ein Hocker benutzt werden muß.**
- **Wenn der Filter entfernt ist, die metallenen Bauteile im Inneren der Innenanlage nicht berühren; andernfalls können Sie sich verletzen.**

■ **SEZ-KD·VAL**

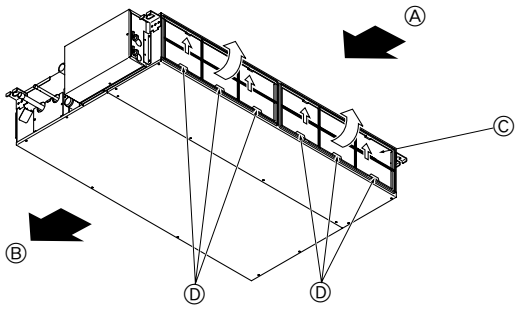

- **Den Filterknopf anheben und ziehen.**

Ⓐ Lufteinlaß Ⓑ Luftausgang Ⓒ Filter Ⓓ Knopf

7. Fehlerbehebung

Probleme?	Hier ist die Lösung. (Gerät arbeitet normal.)
Klimaanlage heizt bzw. kühlt schlecht.	■ Reinigen Sie den Filter. (Bei verschmutztem oder blockiertem Filter wird der Luftstrom behindert.) ■ Prüfen Sie die Temperaturanpassung und passen Sie die eingestellte Temperatur an. ■ Stellen Sie sicher, dass um das Außengerät herum genügend Freiraum ist. Ist der Luftein- oder Luftauslass des Innengeräts blockiert? ■ Wurde eine Tür oder ein Fenster offen stehen gelassen?
Beim Anlaufen des Heizvorgangs dauert es eine Zeit, bis warme Luft vom Innengerät abgegeben wird.	■ Erst wenn das Innengerät sich ausreichend erwärmt hat, bläst es warme Luft.
In der Betriebsart Heizen stoppt die Klimaanlage, bevor die eingestellte Umgebungstemperatur erreicht wurde.	■ Wenn die Außentemperatur gering ist und die Feuchtigkeit hoch, kann sich Eis auf dem Außengerät bilden. Wenn dies geschieht, führt das Außengerät einen Abtauvorgang aus. Normaler Betrieb sollte nach ungefähr 10 Minuten beginnen.
Wenn die Luftstromrichtung geändert wird, bewegen sich die Klappen auf und ab über die eingestellte Position hinaus, bevor sie schließlich in der eingestellten Position stoppen.	■ Wenn die Luftstromrichtung geändert wird, bewegen sich die Klappen in die eingestellte Position, nachdem die Grundstellung erkannt wurde.
Gelegentlich ist ein Geräusch wie fließendes Wasser oder ein Zischen zu hören.	■ Diese Geräusche entstehen, wenn Kältemittel in der Klimaanlage fließt oder wenn sich der Kältemitteldurchfluss ändert.
Ein Knarren oder Quietschen ist zu hören.	■ Diese Geräusche werden durch Teile verursacht, die aneinander reiben aufgrund von Ausdehnung und Zusammenziehen bei Temperaturänderungen.
Der Raum wird von einem unangenehmen Geruch durchströmt.	■ Das Innengerät saugt Luft ein, die mit den Ausdünstungen der Wände, Teppiche und Möbel durchsetzt ist, sowie mit Gerüchen, die sich in Kleidung befinden, und bläst diese Luft anschließend zurück in den Raum.
Das Innengerät strömt einen weißen Nebel oder Dampf aus.	■ Wenn Innentemperatur und Feuchtigkeit hoch sind, kann es bei Betriebsbeginn zu dieser Erscheinung kommen. ■ In der Betriebsart Abtauen kann ein kühler Luftstrom nach unten blasen und wie Nebel erscheinen.
Das Außengerät strömt Wasser oder Dampf aus.	■ In der Betriebsart Kühlen kann sich Wasser bilden und von kalten Rohren und Verbindungen tropfen. ■ In der Betriebsart Heizen kann sich Wasser bilden und vom Wärmetauscher heruntertropfen. ■ In der Betriebsart Abtauen verdunstet Wasser auf dem Wärmetauscher und Wasserdampf kann ausströmen.
Die Betriebsanzeige erscheint nicht im Display der Fernbedienung.	■ Schalten Sie den Netzschalter ein. "◉" erscheint im Display der Fernbedienung.
"▨" erscheint im Display der Fernbedienung.	■ Bei Zentralsteuerung erscheint "▨" im Display der Fernbedienung und der Klimaanlagenbetrieb kann mit der Fernbedienung weder aufgenommen noch gestoppt werden.
Wenn die Klimaanlage erneut gestartet wird kurz nachdem sie ausgeschaltet wurde, lässt sie sich auch durch Drücken auf die Taste ON/OFF (EIN/AUS) nicht einschalten.	■ Warten Sie etwa drei Minuten. (Der Betrieb wurde zum Schutz der Klimaanlage eingestellt.)
Die Klimaanlage schaltet sich ein, ohne dass die Taste ON/OFF (EIN/AUS) gedrückt wurde.	■ Ist der Timer zum Einschalten gesetzt? Drücken Sie auf ON/OFF, um das Gerät auszuschalten. ■ Ist die Klimaanlage an eine zentrale Fernbedienung angeschlossen? Wenden Sie sich an die betreffenden Personen, die die Klimaanlage steuern. ■ Erscheint "▨" im Display der Fernbedienung? Wenden Sie sich an die betreffenden Personen, die die Klimaanlage steuern. ■ Wurde die automatische Wiederherstellung nach Stromausfällen eingestellt? Drücken Sie auf ON/OFF, um das Gerät auszuschalten.

7. Fehlerbehebung

Probleme?	Hier ist die Lösung. (Gerät arbeitet normal.)
Die Klimaanlage schaltet sich aus, ohne dass die Taste ON/OFF (EIN/AUS) gedrückt wurde.	■ Ist der Timer zum Ausschalten gesetzt? Drücken Sie auf ON/OFF, um das Gerät wieder einzuschalten. ■ Ist die Klimaanlage an eine zentrale Fernbedienung angeschlossen? Wenden Sie sich an die betreffenden Personen, die die Klimaanlage steuern. ■ Erscheint "[ ]" im Display der Fernbedienung? Wenden Sie sich an die betreffenden Personen, die die Klimaanlage steuern.
Timerfunktion der Fernbedienung kann nicht eingestellt werden.	■ Sind die Timereinstellungen unzulässig? Wenn der Timer eingestellt werden kann, erscheint (WEEKLY), (SIMPLE) oder (AUTO OFF) im Display der Fernbedienung.
"PLEASE WAIT" (BITTE WARTEN) erscheint im Display der Fernbedienung.	■ Die anfänglichen Einstellungen werden vorgenommen. Warten Sie etwa 3 Minuten.
Ein Fehlercode erscheint im Display der Fernbedienung.	■ Die Schutzvorrichtungen haben zum Schutz der Klimaanlage eingegriffen. ■ Versuchen Sie nicht, das Gerät selbst zu reparieren. Schalten Sie den Netzschalter sofort aus und wenden Sie sich an Ihren Händler. Teilen Sie dem Händler den Modellnamen und die Informationen mit, die im Display der Fernbedienung angezeigt wurden.
Ablaufendes Wasser oder das Geräusch eines sich drehenden Motors sind zu hören.	■ Wenn der Kühlvorgang stoppt, läuft die Entleerungspumpe und stoppt dann. Warten Sie etwa 3 Minuten.
Es wird mehr Lärm erzeugt als in den technischen Daten angegeben.	■ Der Geräuschpegel im Innenbetrieb wird durch die akustischen Eigenschaften des einzelnen Raumes wie in der nachfolgenden Tabelle aufgeführt beeinflusst und kann höher sein als die Spezifikation, die in einem Raum ohne Hall gemessen wurde. [ ] Schallschluckende Räume / Normale Räume / Nicht schallschluckende Räume Aufstellbeispiele: Sendesaal, Musikraum etc. / Empfangszimmer, Hotellobby etc. / Büro, Hotelzimmer Geräuschpegel: 3 bis 7 dB / 6 bis 10 dB / 9 bis 13 dB
Es wird nichts im Display der Fernbedienung angezeigt, das Display leuchtet nur schwach oder Signale werden vom Innengerät nur empfangen, wenn die Fernbedienung sehr nahe ist.	■ Die Batterien sind schwach. Tauschen Sie die Batterien aus und drücken Sie die Reset-Taste. ■ Wenn auch nach Austausch der Batterien nichts angezeigt wird, stellen Sie sicher, dass die Batterien richtig herum (+, –) eingelegt sind.
Die Betriebsanzeige in der Nähe des Empfängers für die schnurlose Fernbedienung am Innengerät blinkt.	■ Die Selbstdiagnosefunktion wurde zum Schutz der Klimaanlage aktiviert. ■ Versuchen Sie nicht, das Gerät selbst zu reparieren. Schalten Sie den Netzschalter sofort aus und wenden Sie sich an Ihren Händler. Teilen Sie dem Händler den Modellnamen mit.

8. Einbau, Umsetzen und Inspektion

Einbauort

Vermeiden Sie den Einbau der Klimaanlage an Orten.

- Wo entzündliche Gase austreten können.

⚠ **Vorsicht:**

Anlage nicht an Orten aufstellen, an denen brennbares Gas austreten kann. Wenn Gas austritt und sich in der Nähe der Anlage ansammelt, besteht Explosionsgefahr.

- Wo es ölig ist.
- Mit salzhaltiger Luft (z.B. Meeresufer).
- Wo schwefelhaltige Dämpfe vorkommen, z.B. in der Nähe von heißen Quellen.
- Wo Öl austreten kann oder Öldunst in der Luft liegt.

⚠ **Warnung:**

Wenn die Klimaanlage zwar läuft, aber den Raum (je nach Modell) nicht kühlt oder heizt, ziehen Sie bitte Ihren Fachhändler zu Rate, da möglicherweise Kältemittel austritt. Bei der Ausführung von Reparaturarbeiten darauf achten, den Kundendiensttechniker zu fragen, ob Kältemittel austritt oder nicht.
Das Kältemittel, das in die Klimaanlage gefüllt wurde, ist sicher. Kältemittel tritt normalerweise nicht aus. Wenn Kältemittel aber in Innenräumen austritt und mit den Flammen eines Heizgebläses, einer Raumheizung, eines Ofens etc in Kontakt kommt, entstehen schädliche Substanzen.

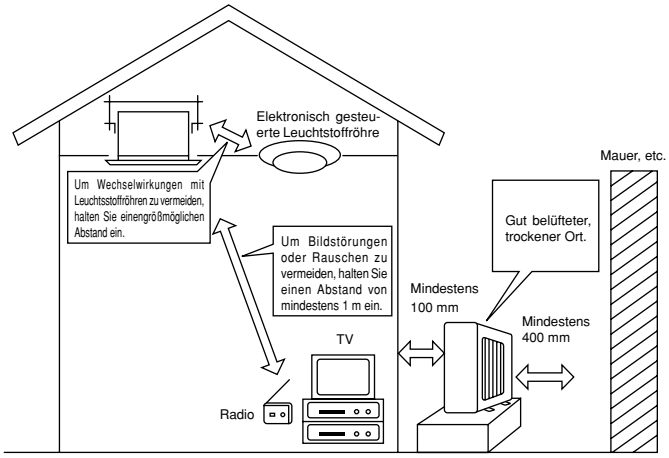

Elektrische Arbeiten

- Legen Sie einen unabhängigen Stromkreis für die Netzversorgung der Klimaanlage.
- Achten Sie auf ausreichende Kapazität der Sicherung.

⚠ **Warnung:**

- **Der Kunde sollte die Anlage nicht selbst aufstellen. Wenn die Aufstellung unsachgemäß erfolgt, besteht Feuergefahr, können Stromschläge und Verletzungen durch Tropfen der Anlage, austretendes Wasser etc. erfolgen.**
- **Anschluß nicht durch verzweigte Ausgänge oder ein Verlängerungskabel vornehmen. Auch nicht mehrere Geräte an eine Netzsteckdose anschließen. Durch schlechte Kontakte, schlechte Isolierung, Überschreiten der zulässigen Stromstärke und -spannung etc. besteht Brand- und Stromschlaggefahr. Den Händler/Kundendienst zu Rate ziehen.**

8. Einbau, Umsetzen und Inspektion

⚠ **Vorsicht:**

- **Erdung vornehmen**
  Erdleitung nicht an eine Gas-, Wasserrohrleitung, einen Beleuchtungsstab oder Erdungsleitung eines Telefons anschließen.
  Bei unsachgemäßer Erdung besteht Stromschlaggefahr.
- **Je nach Betriebsbedingungen (Feuchtigkeit etc.) am Aufstellort der Klimaanlage einen Erdschlußunterbrecher anbringen.**
  Wenn der Erdschlußunterbrecher nicht angebracht wird, besteht Stromschlaggefahr.

Inspektion und Wartung

- Wenn die Klimaanlage über mehrere Jahreszeiten hinweg benutzt werden soll, kann die Leistungsfähigkeit durch Schmutzablagerungen im Innern der Anlage abnehmen.
- Je nach Betriebsbedingungen können sich Gerüche bilden oder Abwasser kann wegen Schmutz, Staub etc. nicht ordnungsgemäß ablaufen. Es wird empfohlen, Inspektion und Wartung (gegen Bezahlung) zusätzlich zur normalen Wartung von Fachleuten durchführen zu lassen. Ihren Händler/Kundendienst zu Rate ziehen.
- Es wird empfohlen, die Anlage zusätzlich zur normalen Wartung von einem Fachhändler (gegen Bezahlung) inspizieren und warten zu lassen. Wenden Sie sich an Ihren Fachhändler.

Achten Sie auch auf die Betriebsgeräusche

- Stellen Sie keine Gegenstände in die Nähe des Luftaustritts der Außenanlage. Sie verringern damit die Leistungsfähigkeit der Anlage und machen die Betriebsgeräusche lauter.
- Wenn Sie während des Betriebs ein abnormales Geräusch hören, wenden Sie sich an Ihren Fachhändler.

Umsetzen

- Wenn die Klimaanlage wegen Bauarbeiten, Umzugs, etc. abgebaut oder neu installiert werden soll, sind spezielle Arbeiten notwendig.

⚠ **Warnung:**

Reparaturen oder Verlagerungen der Anlage dürfen nicht vom Kunden selbst vorgenommen werden.
Bei unsachgemäßer Vornahme bestehen Brand- und Stromschlaggefahr sowie die Gefahr von Verletzungen durch Tropfen der Anlage, austretendes Wasser etc. Ihren Händer /Kundendienst zu Rate ziehen.

Entsorgung

- Wenden Sie sich für eine korrekte Entsorgung der Anlage an Ihren Fachhändler.

<Installation für Fernbedienung>

■ Benutzen Sie den mitgelieferten Fernbedienungshalter, um zu vermeiden, daß die Fernbedienung verlegt wird.
■ Installieren Sie die Fernbedienung an einem Ort, der folgende Bedingungen erfüllt.
- Nicht in direktem Sonnenlicht
- Ausreichender Abstand zu jeglichen Wärmequellen
- Außerhalb des Luftstroms der Klimaanlage (kalt oder warm)
- Ort, an dem die Fernbedienung leicht betätigt werden kann und das Display vom Benutzer gut zu sehen ist
- Außerhalb der Reichweite von Kindern

HINWEISE:

* Sollte sich in dem Raum, in dem die Klimaanlage installiert ist, eine Leuchtstofflampe befinden, schalten Sie diese ein, und vergewissern Sie sich, daß das Signal der Fernbedienung vom gewünschten Installationsort aus von der Innenanlage empfangen werden kann. Wenn die Signalempfangseinheit ein Signal von der Fernbedienung empfängt, erklingt ein kurzer Ton.

Ist die Klimaanlage in einem Raum mit einer Leuchtstofflampe installiert, die mit einem elektronischen Vorschaltgerät (d.h. ein Inverter) ausgerüstet ist, treten möglicherweise Signalstörungen auf.

* Die maximale Distanz, aus der noch Signale empfangen werden können, beträgt etwa 7 Meter (ca. 22 Fuß). Der Winkel, aus dem noch ein Signal empfangen werden kann, beträgt von der Mitte aus etwa 45 Grad nach rechts und links.
* Installieren Sie die Anlage in einem Abstand von mindestens 1 Meter (ca. 3 Fuß) von TV- oder Radioempfängern.
(Wenn die Anlage zu dicht an solchen Geräten installiert wird, treten möglicherweise Signalstörungen (Bildverzerrung und Rauschen) auf.)

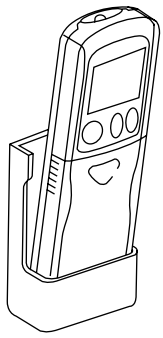

■ Montieren Sie den Halter der Fernbedienung mit den mitgelieferten Holzschrauben an der Wand, und stecken Sie dann die Fernbedienung in den Halter.

HINWEISE:
<Funktionen, die von älteren Versionen der Signalempfangseinheit nicht unterstützt werden >

- Temperatureinstellung in Schritten von 1 °F.
- Steuervorgänge, die von der Fernbedienung in einer anderen Einstellung als “Standard 2 °F” durchgeführt werden.

Wenn Sie irgendwelche Fragen haben, wenden Sie sich an Ihren Fachhändler.

9. Technische daten

Modell		SEZ-KD25VAL	SEZ-KD35VAL	SEZ-KD50VAL	SEZ-KD60VAL	SEZ-KD71VAL
Stromversorgung		~/N, 230V, 50Hz/220-230V, 60Hz				
Eingang (Nur Innenanlage)	kW	0,04	0,05	0,07	0,07	0,10
Strom (Nur Innenanlage)	A	0,39	0,46	0,63	0,63	0,84
Durchfluß (Tief-Mittel-Hoch)	CMM	5.5-7-9	7-9-11	10-12,5-15	12-15-18	12-16-20
Äußerer statischer Druck	Pa (mmAq)	5/15/35/50	5/15/35/50	5/15/35/50	5/15/35/50	5/15/35/50
Geräuschpegel (Tief-Mittel-Hoch)	dB	23-26-30	23-28-33	30-34-37	30-34-38	30-35-40
Abmessungen (H×W×D)	mm	200×790×700	200×990×700	200×990×700	200×1190×700	200×1190×700
Gewicht	kg	18	21	23	27	27

Hinweise: 1. Technische Daten unterliege-n Änderungen ohne Vorankündigung.
2. Der externe statische Druck ist werkseitig auf 15 Pa gestellt.

Garantierter Betriebsbereich

		Innen	Außen		
			SUZ-KA25, 35VA	SUZ-KA50, 60, 71VA	SUZ-KA·NA
Kühlung	Maximum	32°C DB, 23°C WB	46°C DB, –	43°C DB, –	
	Minimum	21°C DB, 15°C WB	-10°C DB, –		18°C DB, –
Heizung	Maximum	27°C DB, –	24°C DB, 18°C WB		
	Minimum	20°C DB, –	-10°C DB, -11°C WB		

Anlagen müssen von zugelassenen Elektrounternehmen gemäß gesetzlichen Vorschriften installiert werden.

This product is designed and intended for use in the residential, commercial and light-industrial environment.

The product at hand is based on the following EU regulations:

- Low Voltage Directive 2006/95/ EC
- Electromagnetic Compatibility Directive 89/ 336/ EEC, 2004/108/ EC

Please be sure to put the contact address/telephone number on this manual before handing it to the customer.

MITSUBISHI ELECTRIC CORPORATION
HEAD OFFICE: TOKYO BLDG., 2-7-3, MARUNOUCHI, CHIYODA-KU, TOKYO 100-8310, JAPAN

KB79H174H04