MITSUBISHI ELECTRIC

Mr.SLIM

Air-Conditioners

SEZ-KD25,KD35,KD50,KD60,KD71VAL

OPERATION MANUAL
FOR USER

For safe and correct use, please read this operation manual thoroughly before operating the air-conditioner unit.

English

BEDIENUNGSHANDBUCH
FÜR BENUTZER

Zum sicheren und einwandfreien Gebrauch der Klimaanlage dieses Bedienungshandbuch vor Inbetriebnahme gründlich durchlesen.

Deutsch

MANUEL D'UTILISATION
POUR L'UTILISATEUR

Pour une utilisation correcte sans risques, veuillez lire le manuel d'utilisation en entier avant de vous servir du climatiseur.

Français

MANUAL DE INSTRUCCIONES
PARA EL USUARIO

Lea este manual de instrucciones hasta el final antes de poner en marcha la unidad de aire acondicionado para garantizar un uso seguro y correcto.

Español

ISTRUZIONI DI FUNZIONAMENTO
PER L'UTENTE

Leggere attentamente questi istruzioni di funzionamento prima di avviare l'unità, per un uso corretto e sicuro della stessa.

Italiano

BEDIENINGSHANDLEIDING
VOOR DE GEBRUIKER

Voor een veilig en juist gebruik moet u deze bedieningshandleiding grondig doorlezen voordat u de airconditioner gebruikt.

Nederlands

DRIFTSMANUAL
FÖR ANVÄNDAREN

Läs denna driftsmanual noga för säkert och korrekt bruk innan luftkonditioneringen används.

Svenska

DRIFTSMANUAL
TIL BRUGER

Læs venligst denne driftsmanual grundigt før airconditionanlægget betjenes af hensyn til sikker og korrekt brug.

Dansk

MANUAL DE OPERAÇÃO
PARA O UTILIZADOR

Para segurança e utilização correctas, leia atentamente o manual de operação antes de pôr a funcionar a unidade de ar condicionado.

Português

ΕΓΧΕΙΡΙΔΙΟ ΟΔΗΓΙΩΝ ΧΡΗΣΕΩΣ
ΓΙΑ ΤΟΝ ΧΡΗΣΤΗ

Για ασφάλεια και σωστή χρήση, παρακαλείστε διαβάσετε προσεχτικά αυτό το εγχειρίδιο χρήσεως πριν θέσετε σε λειτουργία τη μονάδα κλιματισμού.

Ελληνικά

РУКОВОДСТВО ПО ЭКСПЛУАТАЦИИ
ДЛЯ ПОЛЬЗОВАТЕЛЯ

Для обеспечения правильного и безопасного использования следует ознакомиться с инструкциями, указанными в данном руководстве по эксплуатации, тщательным образом до того, как приступать к использованию кондиционера.

Русский

İŞLETME ELKİTABI
KULLANICI İÇİN

Emniyetli ve doğru biçimde nasıl kullanılacağını öğrenmek için lütfen klima cihazını işletmeden önce bu elkitabını dikkatle okuyunuz.

Türkçe

操作説明書
用戶適用

在操作空調機之前，請全面閱讀本操作説明書，以便安全和正確地使用本機。

繁體中文

Содержание

1. Меры предосторожности 82
2. Наименования частей 82
3. Действие 84
4. Таймер 85
5. Аварийный режим работы беспроводного пульта дистанционного управления 85
6. Очистка и уход 86
7. Устранение неисправностей 86
8. Установка, изменение местоположения и проверка 87
9. Спецификации 89

Примечание (отметки для WEEE)

Данный символ используется только в странах EU.
Данный символ используется согласно Директиве 2002/96/EC Статья 10 Информация для пользователя и Приложения IV.

Приобретенный Вами продукт компании MITSUBISHI ELECTRIC разработан и произведен из материалов высокого качества, а также деталей, которые могут быть использованы повторно.
Данный символ означает, что электрическое и электронное оборудование по окончанию срока службы должно быть утилизировано отдельно от бытового мусора.
Пожалуйста, сдавайте данное оборудование в организацию по сбору/утилизации отходов по месту проживания.
В странах Евросоюза существуют отдельные системы для сбора использованных электрических и электронных изделий.
Пожалуйста, помогайте нам беречь окружающую среду, в которой мы живем!

1. Меры предосторожности

- **Перед началом установки блока убедитесь в том, что Вы полностью прочли раздел "Меры предосторожности".**
- **Данный раздел содержит важные положения по технике безопасности. Убедитесь в том, что они соблюдаются.**
- **Перед подключением к системе, поставьте в известность администрацию или получите соответствующее разрешение.**

Символы, используемые в тексте

⚠ **Внимание:**
Разъясняет меры предосторожности, которые следует соблюдать для предупреждения травматизма или смерти пользователя.

⚠ **Осторожно:**
Разъясняет меры предосторожности, которые следует соблюдать для предупреждения повреждения аппарата.

Символы, используемые в иллюстрациях

⏚ : Указывает часть, которая должна быть заземлена.

⚠ **Внимание:**
- **Установка блока не должна выполняться пользователем. Для выполнения установки кондиционера обратитесь к дилеру или в авторизованный центр. Неправильная установка может привести к поражению электрическим током или возгоранию.**
- **Не ставьте и не кладите на блок никаких предметов.**
- **Не проливайте воду на блок и не прикасайтесь к нему влажными руками. Это может привести к поражению электрическим током.**
- **Не распыляйте горючий газ вблизи блока. Это может привести к возгоранию.**
- **Не устанавливайте газовую плиту или другие приборы с открытым пламенем в местах, где они будут подвержены воздействию воздушного потока, нисходящего из кондиционера. Это может привести к неполному сгоранию.**
- **Не снимайте переднюю панель или защиту вентилятора с наружного блока во время его работы.**
- **При выявлении исключительно нехарактерных шумов или вибрации остановите работу блока, выключите электропитание и свяжитесь с Вашим дилером.**
- **Никогда не вставляйте пальцы, стержни и т.п. во впускные или выпускные отверстия.**
- **В случае обнаружения посторонних запахов, завершите работу блока, отключите питание и свяжитесь с Вашим дилером. В противном случае, это может привести к поломке, поражению электрическим током или возгоранию.**
- **Данный кондиционер НЕ предназначен для эксплуатации детьми и инвалидами без присмотра.**
- **Маленьких детей необходимо контролировать, чтобы они не играли с кондиционером.**
- **В случае выдувания или утечки паров хладагента завершите работу кондиционера, тщательно провентилируйте помещение и свяжитесь с Вашим дилером.**

⚠ **Осторожно:**
- **Не используйте острые предметы для нажатия кнопок, так как это может повредить пульт дистанционного управления.**
- **Никогда не заграждайте или не накрывайте впускные или выпускные отверстия внутреннего и наружного блоков.**

Прекращение эксплуатации блока

В случае завершения эксплуатации блока свяжитесь с Вашим дилером.

2. Наименования частей

■ **Внутренний блок**

	SEZ-KD·VAL
Ступени вентилятора	3 ступени
Лопасти	–
Жалюзи	–
Фильтр	Норма
Индикатор очистки фильтра	–

■ **SEZ-KD·VAL**
Потайной потолок

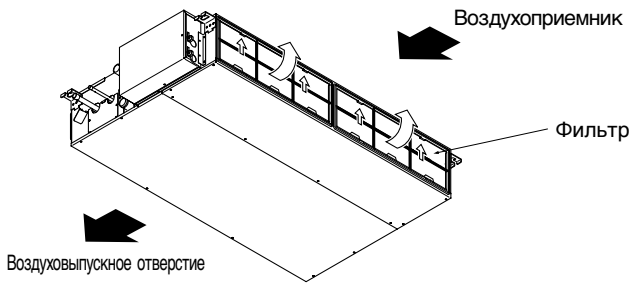

■ **Беспроводный пульт дистанционного управления**

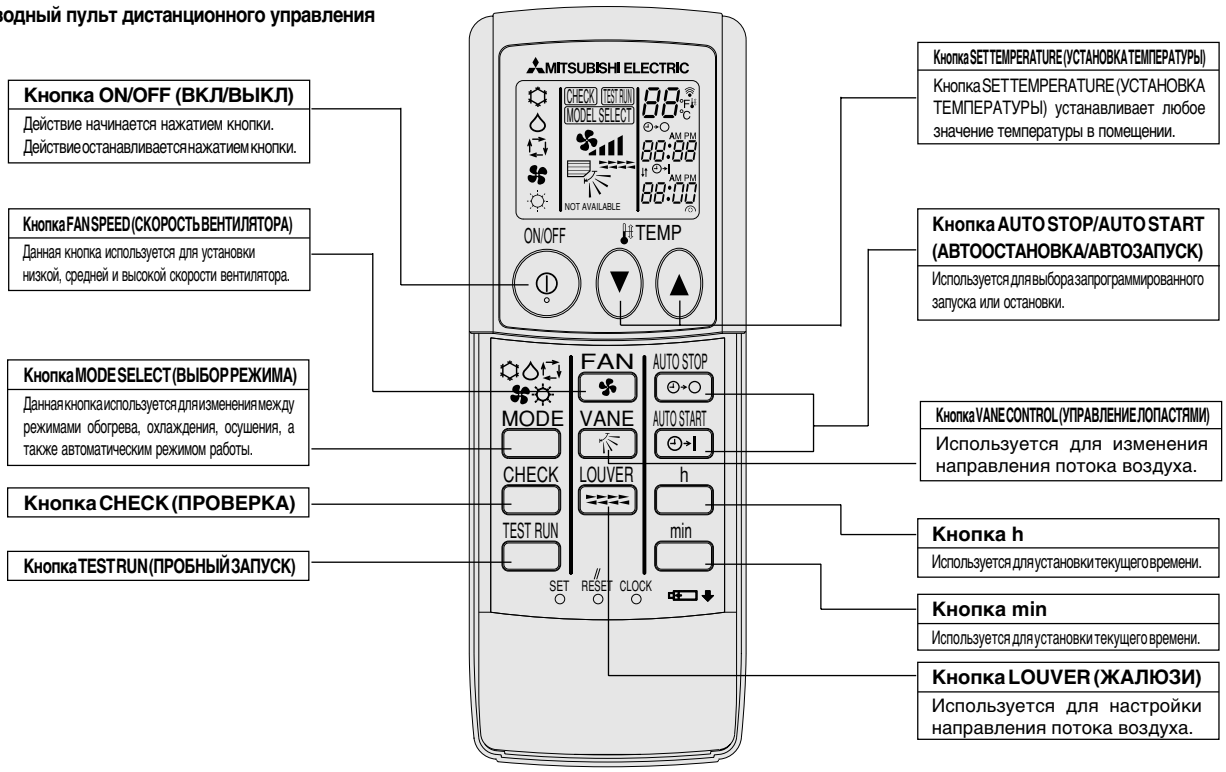

- При использовании беспроводного пульта дистанционного управления, установите его на ресивер внутреннего блока.
- Если пульт дистанционного управления работает около двух минут после подачи электроэнергии на внутренний блок, внутренний блок может издавать два звуковых сигнала, когда он выполняет исходную автоматическую проверку.
- Внутренний блок издает звуковые сигналы для того, чтобы подтвердить получение сигнала с пульта дистанционного управления. Сигналы могут приниматься на расстоянии до 7 метров по прямой линии от внутреннего блока, и под углом 45° вправо и влево от него.Однако, иллюминация, как например, лампы дневного света и яркий свет, могут влиять на способность внутреннего блока принимать сигналы.
- Если лампочка работы около ресивера внутреннего блока мигает, требуется проверка блока. Проконсультируйте Вашего дилера для проведения сервисного обслуживания.
- Осторожно обращайтесь с пультом дистанционного управления ! Не бросайте пульт дистанционного управления и не подвергайте его сильным ударам. Кроме того, не мочите пульт дистанционного управления и не оставляйте его в местах с повышенной влажностью.
- Во избежание потери пульта дистанционного управления установите держатель, поставляемый в комплекте с пультом, на стену и не забывайте всегда оставлять пульт в держателе после использования.

Установка/замена батарей

1. Снимите верхнюю крышку, вставьте две батареи типа AAA, после чего установите верхнюю крышку.

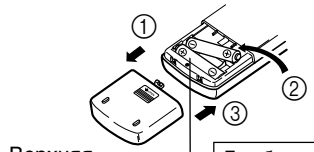

Верхняя крышка

Две батареи типа AAA
Сперва вставляйте отрицательный (-) конец батареи. Установите батареи в правильном направлении (+,-)!

2. Нажмите кнопку Reset (Сброс).

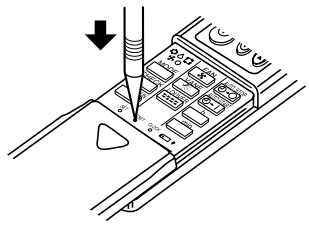

Нажмите кнопку Reset (Сброс) с помощью объекта с узким концом.

■ **Наружный блок**

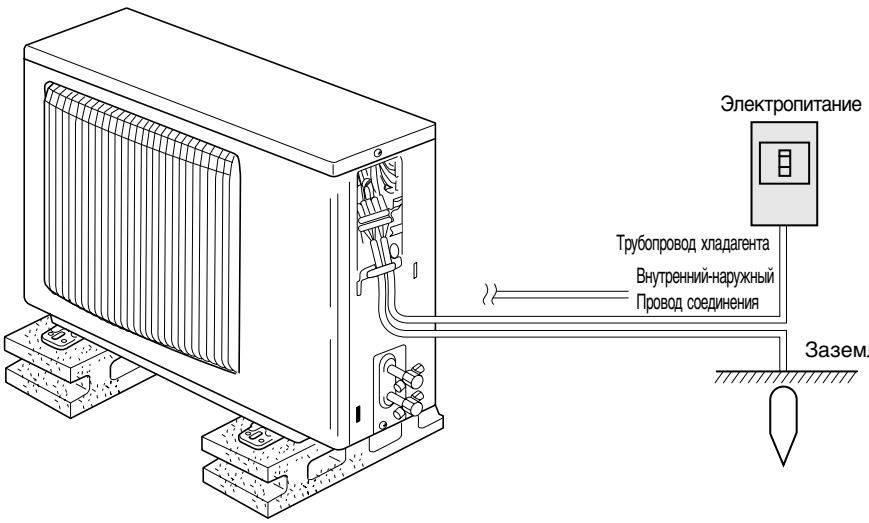

3.1. Описание “AUTO RESTART FUNCTION” (ФУНКЦИЯ АВТОМАТИЧЕСКОГО ПЕРЕЗАПУСКА)

- Данный блок оснащен функцией автоматического перезапуска. После включения питания кондиционер начнет работу в режиме, который был установлен с помощью пульта дистанционного управления перед выключением питания.
- Если перед выключением блока из сети он был выключен с помощью пульта дистанционного управления, при следующем включении питания он все равно не начнет работу.
- Если перед выключением из сети блок был переведен в режим TEST RUN (ПРОБНЫЙ ЗАПУСК), при включении питания он начнет работу в том режиму, который был установлен с помощью пульта дистанционного управления до перевода в режим TEST RUN (ПРОБНЫЙ ЗАПУСК).

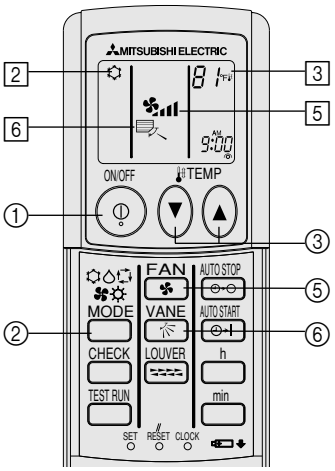

3.2. Включение/Выключение

<Запуск действия>

■ Нажмите кнопку ON/OFF (ВКЛ/ВЫКЛ) ①.

Примечание:

● **После повторного запуска блока настройками по умолчанию являются следующие настройки.**

	Установки пульта дистанционного управления	
Режим	Последний рабочий режим	
Установка температуры	Последняя установка температуры	
Скорость вентилятора	Последняя установленная скорость вентилятора	
Поток воздуха вверх/вниз	Режим	COOL (ОХЛАЖДЕНИЕ) или DRY (ОСУШЕНИЕ)
		HEAT (ОБОГРЕВ)
		FAN (ВЕНТИЛЯТОР)

<к запуску>

■ Снова нажмите кнопку ON/OFF (ВКЛ/ВЫКЛ) ①.

Примечание:

Даже если кнопка ON/OFF (ВКЛ/ВЫКЛ) нажимается сразу после выключения кондиционера, он не будет запускаться в течение трех минут. Это позволяет предупреждать повреждение внутренних деталей.

3.3. Выбор режима

■ Нажмите кнопку рабочего режима (☐☼✤☼💧) ② и выберите рабочий режим 2.

- ☼ Режим охлаждения
- 💧 Режим осушения
- ✤ Режим вентилятора
- ☼ Режим обогрева
- ☐ Автоматический (охлаждение/обогрев) режим

Информация для мультисистемного кондиционера воздуха (Наружный блок: модели MXZ)

▶ **Мультисистемный кондиционер воздуха (Наружный блок: модели MXZ) может соединять два или более внутренних блоков с наружным блоком. В зависимости от мощности, два или более блоков могут работать одновременно.**

- Если с одним наружным блоком Вы пытаетесь использовать один из внутренних блоков для охлаждения, а другой для обогрева одновременно, будет выбран рабочий режим того блока, который был запушен раньше. Другие внутренние блоки, которые будут запущены позже, работать не смогут, а индикатор рабочего состояния начнет мигать.
  В таком случае, пожалуйста, установите один рабочий режим для всех внутренних блоков.
- Может иметь место случай, когда внутренний блок, который работает в режиме ⟲ (AUTO) (АВТО), не может переключиться в рабочий режим (COOL (ОХЛАЖДЕНИЕ) ↔ HEAT (ОБОГРЕВ)) и переходит в режим ожидания.
- Если внутренний блок запускается во время выполнения размораживания наружного блока, примерно в течение 15 минут происходит выдувание теплого воздуха.
- Если во время работы кондиционера в режиме обогрева неработающий блок нагревается или же слышен проток хладагента в системе, это не является признаком неисправности. Причиной этого является постоянно затекающий в него хладагент.

Автоматическая работа

■ Согласно заданной температуры, работа в режиме охлаждения начинается, если температура в помещении слишком высокая, а работа в режиме обогрева начинается, если температура в помещении слишком низкая.

■ Если во время автоматической работы кондиционера температура в помещении изменяется на 2 или более градусов (°C), чем заданная температура, и удерживается на таком уровне в течение 15 минут, кондиционер автоматически переключается в режим охлаждения. И опять же, если температура в помещении опускается на 2 или более градусов (°C) от заданной температуры, и удерживается на таком уровне в течение 15 минут, кондиционер автоматически переключается в режим обогрева.

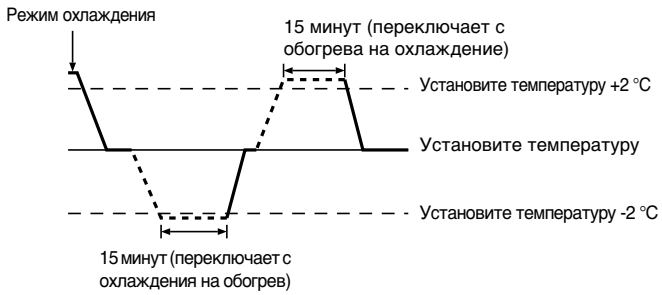

■ Из-за того, что температура в помещении автоматически настраивается для поддержания фиксированной оптимальной температуры, работа в режиме охлаждения выполняется на несколько градусов теплее, а работа в режиме обогрева работает на несколько градусов холоднее, чем заданная температура при ее достижении (автоматическое энергосбережение).

3.4. Установка температуры

▶ **Для уменьшения температуры в помещении:**

Для установки желаемой температуры нажмите кнопку ▼ ③.
Будет отображаться заданная температура 3.

▶ **Для увеличения температуры в помещении:**

Для установки желаемой температуры нажмите кнопку ▲ ③.
Будет отображаться заданная температура 3.

- Доступны следующие диапазоны температуры:

Охлаждение/Осушение:	19 - 30 °C
Обогрев:	17 - 28 °C
Автоматический:	19 - 28 °C

- Если на дисплее мигает 8 °C -39 °C, это означает, что температура в помещении выше или ниже указанных значений.

3. Действие

3.5. Установка скорости вентилятора

■ Нажмите кнопку Fan Speed (Скорость вентилятора) ① столько раз, сколько необходимо, пока система работает.
- Каждое нажатие кнопки изменяет силу. Текущая выбранная скорость показана на дисплее Ⓐ.
- Цикл смены, а также доступные установки являются следующими.

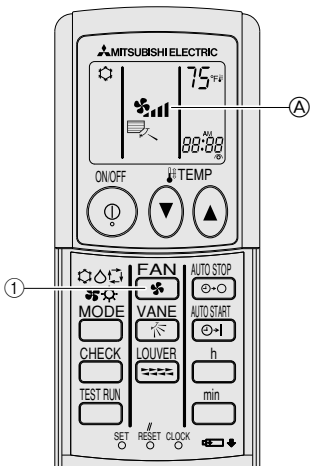

① Для выбора нужной скорости вентилятора нажмите кнопку FAN.
- При каждом нажатии кнопки, на дисплее Ⓐ пульта дистанционного управления изменяются доступные функции, как показано ниже.

Скорость вентилятора	Дисплей пульта дистанционного управления				
	(Авто)	Низкая	Средняя 2	Средняя 1	Высокая
4-ступенчатая	(Авто)	→	→	→	→
3-ступенчатая	(Авто)	→	→	(Средняя)	→
2-ступенчатая	(Авто)	→			→

Скорость вращения может быть выбрана, в зависимости от модели. Помните, что в некоторых блоках установка “Auto (Авто)” не предусмотрена.

Дисплей и скорость вентилятора блока будут отличаться в следующих случаях:
- Когда блок находится в режиме STAND BY (РЕЖИМ ГОТОВНОСТИ) или в режиме DEFROST (РАЗМОРАЖИВАНИЕ).
- Только после режима обогрева (во время ожидания переключения в другой режим).
- Если температура в помещении выше, чем заданная температура блока, работающего в режиме обогрева.
- В режиме осушения внутренний вентилятор автоматически переключается на малые обороты. Переключение скорости вентилятора невозможно.

3.6. Вентиляция

▶ **For Для комбинации LOSSNAY**

3.6.1. Для беспроводного пульта дистанционного управления

● Теперь вентилятор будет работать в автоматическом режиме, независимо от того, когда включается внутренний блок.

● Отсутствует индикация на беспроводном пульте дистанционного управления.

4. Таймер

4.1. Для беспроводного пульта дистанционного управления

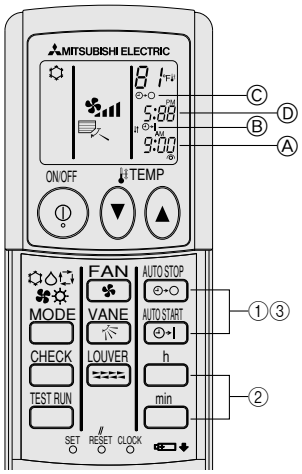

1) Установите текущее время

① Используя тонкий стержень, нажмите кнопку CLOCK (ЧАСЫ) и наберите время Ⓐ.

② Для установки текущего времени нажмите кнопку h и min.

③ Нажмите кнопку CLOCK (ЧАСЫ), используя тонкий стержень.

2) Установите время для запуска блока, как показано ниже

① Нажмите кнопку AUTO START.
- Время может быть установлено, пока мигают следующий символ. Время включения: Мигает индикация Ⓑ START.
- Время запуска отображается на дисплее Ⓐ.

② Для установки необходимого времени нажмите кнопку h и min.

③ Для отмены времени ВКЛЮЧЕНИЯ нажмите кнопку AUTO START.

3) Установите время для остановки блока, как показано ниже

① Нажмите кнопку AUTO STOP.
- Время может быть установлено, пока мигают следующий символ. Время выключения: Мигает индикация Ⓒ STOP.
- Время выключения отображается на дисплее Ⓓ.

② Для установки необходимого времени нажмите кнопку h и min.

③ Для отмены времени ВЫКЛЮЧЕНИЯ нажмите кнопку AUTO STOP.

4) Изменение установленного времени

Нажмите кнопки AUTO START или AUTO STOP to cancel the timer and repeat from 2) or 3).

5. Аварийный режим работы беспроводного пульта дистанционного управления

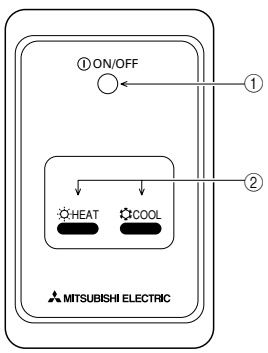

① **Лампочка ON/OFF (ВКЛ/ВЫКЛ)** (светится, когда блок работает; не светится, когда блок не работает)

② **Аварийный режим работы**

В случаях, когда пульт дистанционного управления не работает надлежащим образом, для включения или выключения блока нажимайте кнопку COOL (ОХДАЖЕНИЕ) or HEAT (ОБОГРЕВ) на ресивере сигнала беспроводного пульта дистанционного управления.Нажатием кнопки HEAT (ОБОГРЕВ) только на устройствах охлаждения включается и выключается вентилятор.

Нажатием кнопки COOL (ОХЛАЖДЕНИЕ) или HEAT (ОБОГРЕВ) выбираются следующие настройки.

Действие	ОХЛАЖДЕНИЕ	ОБОГРЕВ
Заданная температура	24 °C/75 °F	24 °C/75 °F
Скорость вентилятора	Высокая	Высокая

6. Очистка и уход

▶ Очистка фильтров

- Чистите фильтры с помощью пылесоса. Если нет пылесоса, слегка постукайте фильтры о твердые предметы, чтобы выбить грязь и пыль.
- Если фильтры слишком загрязнены, промойте их в теплой воде. Перед обратной установкой фильтров в блок не забудьте их тщательно выполоскать и полностью просушить.

⚠ Осторожно:

- **Не сушите фильтры на открытом солнце или с использованием источников тепла, например, электрического нагревателя. это может привести к их деформации.**
- **Не промывайте фильтры в горячей воде (свыше 50°C), это также может привести к их деформации.**
- **Убедитесь в том, что воздушные фильтры всегда установлены. Эксплуатация блока без воздушных фильтров может привести к неисправности.**

⚠ Осторожно:

- **Перед началом очистки остановите работу кондиционера и ВЫКЛЮЧИТЕ электропитание.**
- **Для удаления пыли всасываемого воздуха во внутренних блоках установлены фильтры. Очистку фильтров следует выполнять методами, показанными на следующих иллюстрациях.**

▶ Снятие фильтра

⚠ Осторожно:

- **Во время снятия фильтра, во избежание попадания пыли в глаза, должны соблюдаться меры предосторожности. Также, выполняя данную работу с использованием табурета, будьте осторожны, не упадите.**
- **После снятия фильтра не касайтесь металлических частей внутри блока, иначе, это может привести к травме.**

■ SEZ-KD·VAL

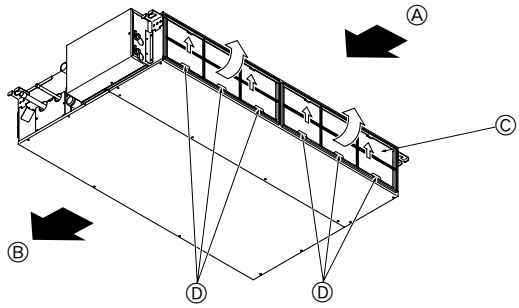

- **Поднимая ручку фильтра, потяните за нее.**

Ⓐ Воздухоприемник
Ⓑ Воздуховыпускное отверстие
Ⓒ Фильтр
Ⓓ Ручка

7. Устранение неисправностей

Существует проблема?	Предлагается решение. (Блок работает нормально.)
Кондиционер не обогревает или не охлаждает должным образом.	■ Почистите фильтр. (При загрязненном или забитом фильтре поток воздуха уменьшается.) ■ Проверьте и настройте установленную температуру. ■ Убедитесь в наличии достаточного пространства вокруг наружного блока. Не заблокированы ли воздухоприемник и воздуховыпускное отверстие внутреннего блока? ■ Не открыты ли дверь или окно?
При включении режима обогрева теплый воздух подается не сразу.	■ Теплый воздух не подается до тех пор, пока внутренний блок достаточно не прогреется.
Во время обогрева, при достижении установленного значения температуры в помещении кондиционер останавливается.	■ При низкой температуре и высокой влажности на наружном блоке может образовываться иней. В таком случае наружный блок выполняет процедуру размораживания. Нормальная работа должна начаться примерно через 10 минут.
При изменении направления потока воздуха, перед окончательной остановкой в новом положении, лопасти всегда двигаются вверх и вниз от ранее установленного положения.	■ При изменении направления потока воздуха, лопасти передвигаются в установленное положение после определения базового положения.
При этом может быть слышен звук протока воды или случайное шипение.	■ Подобные звуки могут быть слышны, когда хладагент протекает внутри кондиционера или при изменении направления потока хладагента.
Слышны скрип и треск.	■ Подобные звуки могут быть слышны, когда внутренние детали трутся друг о друга, из-за сужения и расширения от перепада температуры.
В комнате стоит неприятный запах.	■ Внутренний блок всасывает воздух, содержащий газы, выделяемые стенами, ковровыми покрытиями и мебелью, а также запахи одежды, после чего вдувает этот воздух в помещение.
Из внутреннего блока выступает вода или пар.	■ Подобное явление может происходить, если в помещении высокая температура и влажность. ■ Во время режима размораживания поток холодного воздуха может выдуваться вниз и проявляться в виде тумана.
Из внутреннего блока выступает вода или пар.	■ Во время охлаждения на трубах охлаждения и соединениях может образовываться и капать вода. ■ Во время обогрева на теплообменнике может образовываться и капать вода. ■ Во время режима размораживания вода на теплообменнике испаряется, что приводит к выпуску водяного пара.
Индикатор действия не отображается на дисплее пульта дистанционного управления.	■ Включите выключатель питания. На дисплее пульта дистанционного управления появится индикация "◉".
На дисплее пульта дистанционного управления появится индикация "▭".	■ При центральном управлении, на дисплее пульта дистанционного управления появляется индикация "▭" и действия кондиционера невозможно начать или завершить, используя пульт дистанционного управления.
При повторном включении после остановки кондиционер не работает, даже если нажата кнопка ON/OFF (ВКЛ/ВЫКЛ).	■ Подождите около трех минут. (Действие остановлено с целью защиты кондиционера.)
Кондиционер работает без нажатия кнопки ON/OFF (ВКЛ/ВЫКЛ).	■ Установлен ли таймер включения? Для остановки действия нажмите кнопку ON/OFF (ВКЛ/ВЫКЛ). ■ Подсоединен ли кондиционер к центральному пульту дистанционного управления? Проконсультируйтесь у специалистов по обслуживанию кондиционеров. ■ Появляется ли на дисплее пульта дистанционного управления индикация "▭"? Проконсультируйтесь у специалистов по обслуживанию кондиционеров. ■ Установлена ли функция автоматического восстановления от перебоев электропитания? Для остановки действия нажмите кнопку ON/OFF (ВКЛ/ВЫКЛ).

7. Устранение неисправностей

Существует проблема?	Предлагается решение. (Блок работает нормально.)
Кондиционер останавливается без нажатия кнопки ON/OFF (ВКЛ/ВЫКЛ).	■ Установлен ли таймер выключения? Для повторного запуска действия нажмите кнопку ON/OFF (ВКЛ/ВЫКЛ). ■ Подсоединен ли кондиционер к центральному пульту дистанционного управления? Проконсультируйтесь у специалистов по обслуживанию кондиционеров. ■ Появляется ли на дисплее пульта дистанционного управления индикация “▨”? Проконсультируйтесь у специалистов по обслуживанию кондиционеров.
Функция таймера пульта дистанционного управления не может быть установлена.	■ Неправильные настройки таймера? Если таймер может быть установлен, на дисплее пульта дистанционного управления отображаются индикации (WEEKLY), (SIMPLE), или (AUTO OFF)
На дисплее пульта дистанционного управления появится индикация “PLEASE WAIT” (ПОЖАЛУЙСТА, ПОДОЖДИТЕ).	■ Будут выполнены установки по умолчанию. Подождите около трех минут.
На дисплее пульта дистанционного управления появится код ошибки.	■ Для защиты кондиционера сработали устройства защиты. ■ Не пытайтесь ремонтировать данное оборудование самостоятельно. Немедленно отключите питание и обратитесь за консультацией к Вашему дилеру. Не забудьте сообщить дилеру наименование модели, а также информацию, которая появилась на дисплее пульта дистанционного управления.
Слышен звук стекающей воды или звук вращения мотора.	■ После завершения охлаждения дренажный насос работает и затем останавливается. Подождите около трех минут.
Уровень шума выше, чем указано в спецификации.	■ Уровень звука работы в помещении определяется акустикой в каждой конкретной комнате, как показано в следующей таблице, и он будет выше, чем спецификация шума, который был замерен в безэховой комнате. [table below]
На дисплее пульта дистанционного управления ничего не появляется, дисплей тусклый или внутренний блок не получает сигналы, пока пульт дистанционного управления закрыт.	■ Низкий заряд батареи. Замените батареи и нажмите кнопку Reset (Сброс). ■ Если на дисплее ничего не появляется, даже после замены батарей, убедитесь в том, что батареи установлены правильно (+, –).
Горит лампочка работы около ресивера для беспроводного пульта дистанционного управления.	■ Для защиты кондиционера сработала функция самодиагностики. ■ Не пытайтесь ремонтировать данное оборудование самостоятельно. Немедленно отключите питание и обратитесь за консультацией к Вашему дилеру. Не забудьте сообщить дилеру наименование Вашей модели.е забудьте сообщить дилеру наименование Вашей модели.

	Высокие звукопоглощающие комнаты	Нормальные комнаты	Низкие звукопоглощающие
Примеры расположения	Радиовещательная студия, музыкальная комната и т.д.	Приемная, вестибюль гостиницы и т.д.	Офис, гостиничный номер
Уровни шума	от 3 до 7 дБ	от 6 до 10 дБ	от 9 до 13 дБ

8. Установка, изменение местоположения и проверка

Место установки

Избегайте установки кондиционера в следующих местах.

- В местах возможной утечки огнеопасного газа.

⚠ **Осторожно:**

Не устанавливайте аппарат в местах, где возможна утечка горючего газа. Утечка и скопление газа вокруг блока может привести к взрыву.

- Места хранения большого количества машинного масла.
- В местах с содержанием соли, например, на побережье.
- В местах выделения сульфидных газов, например вблизи горячих термальных источников.
- В местах расплескивания масла или насыщенного масляного дыма.

⚠ **Внимание:**

Если кондиционер работает, но не охлаждает и не обогревает (в зависимости от модели) комнату, обратитесь к Вашему дилеру, так как это может привести к утечке хладагента. Не забудьте спросить представителя сервисной службы, была ли утечка хладагента во время ремонта кондиционера.

Хладагент, заправленный в кондиционер, безопасен. Как правило, хладагент не протекает, однако, если пары хладагента все-таки протекают и контактируют с огнем тепловентилятора, комнатного электрокамина, печки и т.д., будут образовываться вредные вещества.

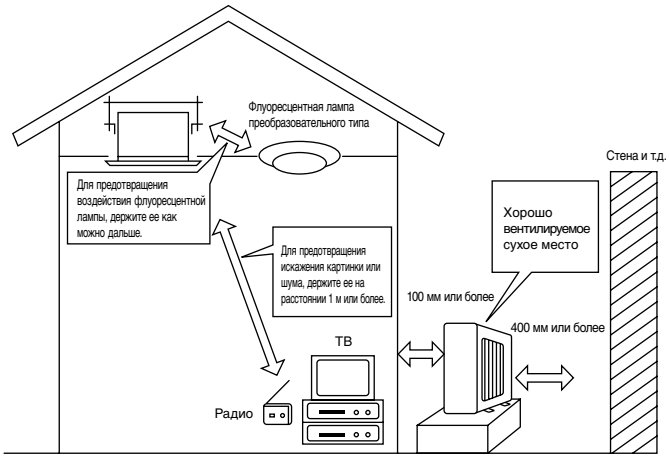

Электротехнические работы

- Обеспечьте отдельный контур для электропитания кондиционера.
- Обратите внимание на характеристики прерывателя.

⚠ **Внимание:**

- **Установка данного блока не должна выполняться пользователем. Если блок установлен неправильно, это может привести к возгоранию, поражению электрическим током, травматизму из-за падения блока, протеканию воды и т.д.**
- **Не выполняйте соединения с помощью разветвлений или удлинителей, а также не давайте большую нагрузку на одну сетевую розетку. Недостаточный контакт, слабая изоляция, превышение допустимого напряжения и т.д. могут привести к поражению электрическим током или возгоранию. Обратитесь к Вашему дилеру за консультацией.**

⚠ **Осторожно:**

- **Применение заземления**
  Не подсоединяйте провод заземления к газовой и водяной трубе, молниеотводу или проводу заземления телефонна. Неправильное заземление может привести к поражению электрическим током.
- **Установите прерыватель утечки на землю, в зависимости от места установки кондиционера (влажное место и т.д.). Отсутствие прерывателя утечки на землю может привести к поражению электрическим током.**

Проверка и техническое обслуживание

- Когда кондиционер эксплуатируется на протяжении нескольких времен года, его мощность может уменьшиться из-за загрязнения внутри блока.
- В зависимости от условий эксплуатации, может выделяться запах или же грязь, пыль и т.д. могут препятствовать нормальному дренированию.
- Наряду с обычным техническим обслуживанием, рекомендуется проводить проверку и техническое обслуживание специалистом. Обратитесь к Вашему дилеру за консультацией.

Также рассматривает рабочий шум

- Не располагайте никаких объектов вокруг воздуховыпускного отверстия наружного блока. Это может привести к падению мощности или повышению рабочего шума кондиционера.
- Если во время работы слышны нехарактерные звуки, обратитесь к Вашему дилеру.

Изменение местоположения

- Если кондиционер должен перемещаться или переустанавливаться из-за капитального ремонта, изменения местоположения и т.д., потребуется специальное оборудование и работа.

⚠ **Внимание:**

Ремонт и изменение местоположения не должны выполняться пользователем.
Если указанные действия выполнены неправильно, это может привести к поражению электрическим током, возгоранию травматизму из-за падения блока, утечке воды и т.д. Обратитесь к Вашему дилеру за консультацией.

Снятие с эксплуатации

- Если Вы хотите избавиться от этого изделия, проконсультируйтесь с Вашим дилером.

<Установка для пульта дистанционного управления>

■ Используйте держатель пульта дистанционного управления, предназначенный для предупреждения его потери.
■ Установите пульт дистанционного управления в месте, которое соответствует следующим условиям.
- Отсутствие воздействия прямых солнечных лучей
- Отдаленность от источников тепла
- Отдаленность от потока воздуха, нисходящего из кондиционера (холодного или теплого)
- Легкое управление пультом дистанционного управления и доступное считывание индикаций дисплея пользователем
- Недоступность для маленьких детей

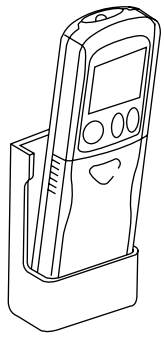

ПРИМЕЧАНИЯ:

* Если в помещении, в котором установлен кондиционер, расположена лампа дневного света, включите ее и убедитесь в том, что сигнал с пульта дистанционного управления может приниматься внутренним блоком с предусмотренного места установки. Когда блок приема сигнала получает сигнал с пульта дистанционного управления, слышны короткие звуковые сигналы.

> Если блок кондиционера установлен в помещении, в котором работает электронная система управления освещением (например, лампа преобразовательного типа), при передаче сигнала могут создаваться помехи.

* Максимальное расстояние для приема сигнала составляет примерно 7 метров (Примерно 22 фута). Сигнал принимается под углом 45 градусов вправо и влево от центра.
* Устанавливайте блок на расстоянии минимум 1 м (примерно 3 фута) от телевизора или радиоприемника. (Если блок установлен слишком близко к указанным приборам, это может создавать помехи (искажение изображения и шум))

■ Установите держатель пульта дистанционного управления на стену с помощью самонарезающих винтов, после чего установите в него сам пульт.

ПРИМЕЧАНИЯ:
<Функции не поддерживаются предыдущими версиями блоков приема сигнала>
- Установка температуры с увеличением на 1 °F.
- Операции управления, которые выполняются на пульте с любыми другими установками, кроме “Standard 2 °F” (“Standard 2 °F”).

По всем вопросам обращайтесь к Вашему дилеру.

9. Спецификации

Модель		SEZ-KD25VAL		SEZ-KD35VAL		SEZ-KD50VAL		SEZ-KD60VAL		SEZ-KD71VAL	
Функция		Охлаждение	Обогрев	Охлаждение	Обогрев	Охлаждение	Обогрев	Охлаждение	Обогрев	Охлаждение	Обогрев
Электропитание		~/N, 230V, 50Hz									
Мощность	кВ	2,5	3,0	3,5	4,0	5,0	6,0	5,5	7,0	7,1	8,1
	BTU/h	8.500	10.200	11.900	13.600	17.100	20.500	18.800	23.900	24.200	27.600
Вход	кВ	0,04	0,04	0,05	0,05	0,07	0,07	0,07	0,07	0,10	0,10
Внутренний блок		SEZ-KD25VAL		SEZ-KD35VAL		SEZ-KD50VAL		SEZ-KD60VAL		SEZ-KD71VAL	
Поток воздуха (Низкий-Средний-Высокий)	CMM	5,5-7-9		7-9-11		10-12,5-15		12-15-18		12-16-20	
Внешнее статическое давление	Па	5/15/35/50		5/15/35/50		5/15/35/50		5/15/35/50		5/15/35/50	
Уровень шума (Низкий-Средний-Высокий)	дБ	23-26-30		23-28-33		30-34-37		30-34-38		30-35-40	
Вес	кг	18		21		23		27		27	
Наружный блок		SUZ-KA25VA		SUZ-KA35VA		SUZ-KA50VA		SUZ-KA60VA		SUZ-KA71VA	
Уровни шума	дБ	46		48		55		55		55	
Хладагент R410A	кг	0,90		1,05		1,6		1,8		2,0	
Вес	кг	33		37		53		53		58	

Примечания:

1. **Номинальные условия (охлаждение) Внутренний : 27°C DB, 19°C WB Наружный : 35°C DB**
2. **Номинальные условия (обогрев) Внутренний : 20°C DB Наружный : 7°C DB, 6°C WB**
3. **Спецификации могут изменяться без предупреждения.**
4. **Внешнее статическое давление устанавливается до 15 Па в заводских условиях.**

Гарантированный рабочий диапазон

		Внутренний	Наружный	
			KD25, KD35	KD50, KD60, KD71
Охлаждение	Верхний предел	32°C DB, 23°C WB	46°C DB, –	43°C DB, –
	Нижний предел	21°C DB, 15°C WB	-10°C DB, –	
Обогрев	Верхний предел	27°C DB, –	24°C DB, 18°C WB	
	Нижний предел	20°C DB, –	-10°C DB, -11°C WB	

Блоки должны устанавливаться подрядчиком, имеющим лицензию на данный вид деятельности, в соответствии с требованиями местного законодательства.

This product is designed and intended for use in the residential, commercial and light-industrial environment.

The product at hand is based on the following EU regulations:

- Low Voltage Directive 2006/95/ EC
- Electromagnetic Compatibility Directive 89/ 336/ EEC, 2004/108/ EC

Please be sure to put the contact address/telephone number on this manual before handing it to the customer.

MITSUBISHI ELECTRIC CORPORATION
HEAD OFFICE: TOKYO BLDG., 2-7-3, MARUNOUCHI, CHIYODA-KU, TOKYO 100-8310, JAPAN

KB79H174H02