MITSUBISHI ELECTRIC

CITY MULTI

INDOOR UNIT OF CITY MULTI R410A SERIES

PWFY-P100VM-E-BU
PWFY-P100VM-E-AU
PWFY-P200VM-E-AU

CE

GB D F E I NL P GR RU TR CZ SV SL HG PO

OPERATION MANUAL
For safe and correct use, please read this operation manual thoroughly before operating the indoor unit.

BEDIENUNGSANLEITUNG
Zum sicheren und ordnungsgemäßen Gebrauch der Innenanlage die Bedienungsanleitung vor dem Betrieb gründlich durchlesen.

MODE D'EMPLOI
Avant de mettre en marche l'appareil intérieur, prière de lire ce mode d'emploi avec attention pour un usage correct et en toute sécurité.

MANUAL DE OPERACIÓN
Para la utilización segura y correcta, lea detenidamente este manual de operación antes de operar la unidad interior.

MANUALE DI ISTRUZIONI
Per un uso sicuro e corretto, leggere attentamente questo manuale di istruzioni prima di mettere in funzione l'unità interna.

BEDIENINGSHANDLEIDING
Voor veilig en correct gebruikt dient u deze bedieningshandleiding geheel te lezen voor het bedienen van het toestel voor binnenshuis.

MANUAL DE OPERAÇÃO
Para uma utilização segura e correcta, é favor ler este manual de instalação por completo, antes de operar a unidade interior.

ΕΓΧΕΙΡΙΔΙΟ ΛΕΙΤΟΥΡΓΙΑΣ
Για ασφάλεια και σωστή χρήστη, παρακαλείστε να διαβάσετε προσεκτικά αυτό το εγχειρίδιο λειτουργίας πριν τη λειτουργία της εσωτερικής μονάδας.

РУКОВОДСТВО ПО ЭКСПЛУАТАЦИИ
Для безопасной и правильной эксплуатации аппарата необходимо тщательно ознакомиться с данным руководством по эксплуатации перед включением внутреннего блока.

KULLANIM EL KİTABI
Emniyetli ve doğru biçimde nasıl kullanılacağını öğrenmek için, lütfen iç mekan ünitesinin kullanımından önce bu el kitabını dikkatle okuyunuz.

PROVOZNÍ PŘÍRUČKA
V zájmu bezpečného a správného používání si před zahájením provozu vnitřní jednotky důkladně pročtěte tuto provozní příručku.

NÁVOD NA OBSLUHU
Pre bezpečné a správne použitie si prosím pred prevádzkou vnútornej jednotky starostlivo prečítajte tento návod na obsluhu.

PRIROČNIK ZA UPORABO
Za varno in pravilno uporabo pred uporabo notranje enote skrbno preberite ta priročnik za namestitev.

HASZNÁLÓI KÉZIKÖNYV
A biztonságos és helyes használathoz, kérjük, olvassa el alaposan ezt a használói kézikönyvet, mielőtt használná a légkondicionáló egységet.

PODRĘCZNIK OBSŁUGI
W celu bezpiecznego i poprawnego korzystania, należy przed zainstalowaniem urządzenia dokładnie zapoznać się z niniejszym podręcznikiem obsługi.

(GB) Operation Section
(D) Abschnitt Betrieb
(F) Section d'opération

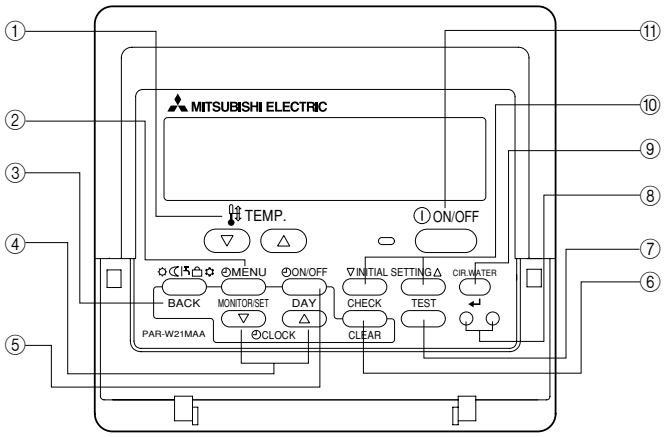

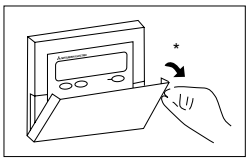

① [Set Temperature] buttons (▽ Down/△ Up buttons)
② [TIMER MENU] button (MONITOR/SET button)
③ [Mode] button (Return button)
④ [Set Time] buttons (▽ Back/△ Ahead buttons)
⑤ [TIMER ON/OFF] button (SET DAY button)
⑥ [CHECK] button (CLEAR button)
⑦ [TEST RUN] button
⑧ Not available
⑨ [CIR. WATER] button (↵ <Enter> button)
⑩ [INITIAL SETTING] button (▽ Down/△ Up buttons)
⑪ [ON/OFF] button
* Opening the lid.

① [Temperatureinstellung]-Tasten (▽ Niedriger/△ Höher-Tasten)
② [TIMER MENU]-Taste (MONITOR/SET-Taste)
③ [Modus]-Taste (Wieder-Taste)
④ [Zeiteinstell]-Tasten (▽ Zurück/△ Vorwärts-Tasten)
⑤ [TIMER ON/OFF]-Taste (SET DAY-Taste)
⑥ [CHECK]-Taste (CLEAR-Taste)
⑦ [TEST RUN]-Taste
⑧ Nicht verfügbar
⑨ [CIR. WATER]-Taste (↵ <Enter>-Taste)
⑩ [INITIAL SETTING]-Taste (▽ Niedriger/△ Höher-Tasten)
⑪ [ON/OFF]-Taste
* Öffnen des Deckels.

① Touches [Réglage de la température] (Touches ▽ Bas/△ Haut)
② Touche [TIMER MENU] (Touche MONITOR/SET)
③ Touche [Mode] (Touche de retour)
④ Touches [Réglage de l'heure] (Touches ▽ Arrière/△ Avant)
⑤ Touche [TIMER ON/OFF] (Touche SET DAY)
⑥ Touche [CHECK] (Touche CLEAR)
⑦ Touche [TEST RUN]
⑧ Non disponible
⑨ Touche [CIR. WATER] (Touche ↵ <Validation>)
⑩ Touche [INITIAL SETTING] (Touches ▽ Bas/△ Haut)
⑪ Touche [ON/OFF]
* Ouverture du couvercle.

(E) Sección operativa
(I) Sezione operativa
(NL) Bedieningsgedeelte
(P) Secção de operações

① Botónes [Ajuste de la temperatura] (Botónes de descenso ▽/ascenso △)
② Botón [TIMER MENU] (Botón MONITOR/SET)
③ Botón [Modo] (Botón de retorno)
④ Botónes [Ajuste de hora] (Botónes de retroceso ▽/avance △)
⑤ Botón [TIMER ON/OFF] (Botón SET DAY)
⑥ Botón [CHECK] (Botón CLEAR)
⑦ Botón [TEST RUN]
⑧ No disponibles
⑨ Botón [CIR. WATER] (Botón <Introducir> ↵)
⑩ Botón [INITIAL SETTING] (Botónes de descenso ▽/ascenso △)
⑪ Botón [ON/OFF]
* Apertura de la tapa.

① Pulsanti [Impostazione temperatura] (Pulsanti ▽ Giù/△ Su)
② Pulsante [TIMER MENU](Pulsante MONITOR/SET)
③ Pulsante [Modalità] (Pulsante Invio)
④ Pulsanti [Set Time] (Pulsanti ▽ Avanti/△ Indietro)
⑤ Pulsante [TIMER ON/OFF] (Pulsante SET DAY)
⑥ Pulsante [CHECK] (Pulsante CLEAR)
⑦ Pulsante [TEST RUN]
⑧ Non disponibile
⑨ Pulsante [CIR. WATER] (Pulsante ↵ <Invio>)
⑩ Pulsante [INITIAL SETTING] (Pulsanti ▽ Giù/△ Su)
⑪ Pulsante [ON/OFF]
* Apertura del coperchio.

① [Temperatuur instellen]-toetsen (▽ Omlaag/△ Omhoog toetsen)
② [TIMER MENU]-toets (MONITOR/SET-toets)
③ [Modus]-toets (Toets terug)
④ [Tijd Instellen] toetsen (▽ Terug/△ Vooruit toetsen)
⑤ [TIMER ON/OFF]-toets (SET DAY-toets)
⑥ [CHECK] toets (CLEAR toets)
⑦ [TEST RUN]-toets
⑧ Niet beschikbaar
⑨ [CIR. WATER] toets (↵ <Enter> toets)
⑩ [INITIAL SETTING] toets (▽ Omlaag/△ Omhoog toetsen)
⑪ [ON/OFF]-toets
* De klep openen.

① Botões [Ajustar Temperatura] (Botões ▽ Descer/△ Subir)
② Botão [TIMER MENU] (Botão MONITOR/SET)
③ Botão [Modo] (Botão Retornar)
④ Botões [Ajustar tempo] (Botões ▽ Retroceder/△ Avançar)
⑤ Botão [TIMER ON/OFF] (Botão SET DAY)
⑥ Botão [CHECK] (Botão CLEAR)
⑦ Botão [TEST RUN]
⑧ Não disponível
⑨ Botão [CIR. WATER] (Botão ↵ <Entrar>)
⑩ Botão [INITIAL SETTING] (Botões ▽ Descer/△ Subir)
⑪ Botão [ON/OFF]
* Abertura da tampa.

(GR) Τμήμα Λειτουργίας

① Κουμπιά [Ρύθμισης Θερμοκρασίας] (Κουμπιά ▽ Κάτω/△ Επάνω)
② Κουμπι [TIMER MENU] (Κουμπι MONITOR/SET)
③ Κουμπι [Τρόπο Λειτουργίας] (Κουμπι επιστροφής)
④ Κουμπιά [Ρύθμισης ώρας] (Κουμπιά ▽ Πίσω/△ Μπροστά)
⑤ Κουμπι [TIMER ON/OFF] (Κουμπι SET DAY)
⑥ Κουμπι [CHECK] (Κουμπι CLEAR)
⑦ Κουμπι [TEST RUN]
⑧ Δεν είναι διαθέσιμο
⑨ Κουμπι [CIR. WATER] (Κουμπι ↵ <Enter>)
⑩ Κουμπι [INITIAL SETTING] (Κουμπιά ▽ Κάτω/△ Επάνω)
⑪ Κουμπι [ON/OFF]
* Άνοιγμα του καπακιού.

(RU) Операционный раздел

① Кнопки [Установить температуру] (Кнопки ▽ Вниз/△ Вверх)
② Кнопка [TIMER MENU] (Кнопка MONITOR/SET)
③ Кнопка [Режим] (Кнопка возврата)
④ Кнопки [Настройка времени] (Кнопки ▽ Назад/△ Вперед)
⑤ Кнопка [TIMER ON/OFF] (Кнопка SET DAY]
⑥ Кнопка [CHECK] (Кнопка CLEAR)
⑦ Кнопка [TEST RUN]
⑧ Недоступно
⑨ Кнопка [CIR. WATER] (Кнопка ↵ <Ввод>)
⑩ Кнопка [INITIAL SETTING] (Кнопки ▽ Вниз/△ Вверх)
⑪ Кнопка [ON/OFF]
* Открывание крышки.

(TR) Çalıştırma Bölümü

① [Sıcaklık Ayarı] Düğmeleri (▽ Aşağı/△ Yukarı düğmeleri)
② [TIMER MENU] Düğmesi (MONITOR/SET Düğmesi)
③ [Program Seçme] Düğmesi (Geri Dön düğmesi)
④ [Zaman Ayarı] düğmeleri (▽ Geri/△ İleri düğmeleri)
⑤ [TIMER ON/OFF] Düğmesi (SET DAY Düğmesi)
⑥ [CHECK] düğmesi (CLEAR düğmesi)
⑦ [TEST RUN] Düğmesi
⑧ Mevcut değil
⑨ [CIR. WATER] düğmesi (↵ <Giriş> düğmesi)
⑩ [INITIAL SETTING] düğmesi (▽ Aşağı/△ Yukarı düğmeleri)
⑪ [ON/OFF] Düğmesi
* Kapağı açıyor.

(CZ) Operační část

① Tlačítka [Nastavení teploty] (Tlačítka ▽ Dolů/△ Nahoru)
② Tlačítko [TIMER MENU] (Tlačítko MONITOR/SET)
③ Tlačítko [Režim] (Tlačítko Zpět)
④ Tlačítka [Nastavit čas] (Tlačítka ▽ Zpět/△ Vpřed)
⑤ Tlačítko [TIMER ON/OFF] (Tlačítko SET DAY)
⑥ Tlačítko [CHECK] (Tlačítko CLEAR)
⑦ Tlačítko [TEST RUN]
⑧ Není k dispozici
⑨ Tlačítko [CIR. WATER] (Tlačítko ↵ <Enter>)
⑩ Tlačítko [INITIAL SETTING] (Tlačítka ▽ Dolů/△ Nahoru)
⑪ Tlačítko [ON/OFF]
* Otevírání krytu.

(SV) Špekulacija sekcija

① Tlačidlá [Nastavenie teploty v miestnosti] (Tlačidlá ▽ nadol/△ nahor)
② Tlačidlo [TIMER MENU] (Tlačidlo MONITOR/SET)
③ Tlačidlo [Voľba činnosti] (Tlačidlo návrat)
④ Tlačidlá [Set Time] (Tlačidlá ▽ dozadu/△ dopredu)
⑤ Tlačidlo [TIMER ON/OFF] (Tlačidlo SET DAY)
⑥ Tlačidlo [CHECK] (Tlačidlo CLEAR)
⑦ Tlačidlo [TEST RUN]
⑧ Nie je k dispozícii.
⑨ Tlačidlo [CIR. WATER] (Tlačidlo ↵ <Enter>)
⑩ Tlačidlo [INITIAL SETTING] (Tlačidlá ▽ nadol/△ nahor)
⑪ Tlačidlo [ON/OFF]
* Otváranie krytu.

(SL) Operacijski Oddelek

① Gumba [Nastavitev temperature] (Gumba ▽ Dol/△ Gor)
② Gumb [TIMER MENU] (Gumb MONITOR/SET)
③ Gumb [Način] (Gumb Nazaj)
④ Gumba [Nastavljanje časa] (Gumba ▽ Nazaj/△ Naprej)
⑤ Gumb [TIMER ON/OFF] (Gumb SET DAY)
⑥ Gumb [CHECK] (Gumb CLEAR)
⑦ Gumb [TEST RUN]
⑧ Ni na voljo
⑨ Gumb [CIR. WATER] (Gumb ↵ <Vnos>)
⑩ Gumb [INITIAL SETTING] (Gumba ▽ Dol/△ Gor)
⑪ Gumb [ON/OFF]
* Odpiranje pokrova.

(HG) Működtetési rész

① [Hőmérséklet beállítása] gombok (▽ Le/△ Fel gombok)
② [TIMER MENU] gomb (MONITOR/SET gomb)
③ [Üzemmód] gomb (Visszatérés gomb)
④ [Idő beállítása] gombok (▽ Vissza/△ Előre gombok)
⑤ [TIMER ON/OFF] gomb (SET DAY gomb)
⑥ [CHECK] gomb (CLEAR gomb)
⑦ [TEST RUN] gomb
⑧ Nem elérhető
⑨ [CIR. WATER] gomb (↵ <Enter> gomb)
⑩ [INITIAL SETTING] gomb (▽ Le/△ Fel gombok)
⑪ [ON/OFF] gomb
* Fedél felnyitása.

(PO) Część obsługowa

① Przyciski [Ustawianie temperatury] (Przyciski ▽ dół/△ góra)
② Przycisk [TIMER MENU] (Przycisk MONITOR SET)
③ Przycisk [Tryb] (Przycisk powrotu)
④ Przyciski [Ustaw czas] (Przyciski ▽ do tyłu/△ do przodu)
⑤ Przycisk [TIMER ON/OFF] (Przycisk SET DAY)
⑥ Przycisk [CHECK] (Przycisk CLEAR)
⑦ Przycisk [TEST RUN]
⑧ Niedostępne
⑨ Przycisk [CIR. WATER] (Przycisk ↵ <Wprowadź>)
⑩ Przycisk [INITIAL SETTING] (Przyciski ▽ dół/△ góra)
⑪ Przycisk [ON/OFF]
* Otwieranie przykrywy.

(GB) Display Section
(D) Abschnitt Anzeige

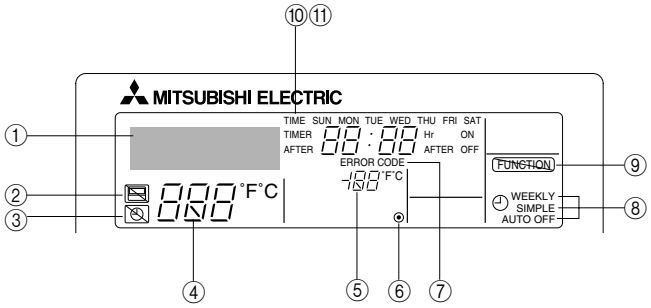

- For purposes of this explanation, all parts of the display are shown as lit. During actual operation, only the relevant items will be lit.

① **Identifies the current operation**
Shows the operating mode, etc.
* Multilanguage display is supported.

② **"Centrally Controlled" indicator**
Indicates that operation of the remote controller has been prohibited by a main controller.

③ **"Timer Is Off" indicator**
Indicates that the timer is off.

④ **Temperature Setting**
Shows the target temperature.

⑤ **Water Temperature Display**
Shows the water temperature during water temperature display operation.

⑥ **◉ (Power On indicator)**
Indicates that the power is on.

⑦ **Error indicator**
Comes on when error occurs

⑧ **Timer indicators**
The indicator comes on if the corresponding timer is set.

⑨ **"Locked" indicator**
Indicates that remote controller buttons have been locked.

⑩ **Day-of-Week**
Shows the current day of the week.

⑪ **Time/Timer Display**
Shows the current time, unless the simple or Auto Off timer is set.
If the simple or Auto Off timer is set, shows the time remaining.

- Zur Vereinfachung der Erklärung werden alle Teile des Displays als aufleuchtend gezeigt. Beim tatsächlichen Betrieb leuchten nur die relevanten Elemente auf.

① **Identifiziert die aktuelle Bedienung**
Zeigt den Betriebsmodus usw.
* Mehrsprachige Anzeige ist unterstützt.

② **"Zentral gesteuert"-Anzeige**
Zeigt eine Bedienung der Fernbedienung an, die von Hauptsteuerteil untersagt wurde.

③ **"Timer ist ausgeschaltet"-Anzeige**
Zeigt an, dass der Timer ausgeschaltet ist.

④ **Temperatureinstellung**
Zeigt die Zieltemperatur an.

⑤ **Wassertemperaturanzeige**
Zeigt die Wassertemperatur bei der Wassertemperaturanzeige an.

⑥ **◉ (Einschaltanzeige)**
Zeigt an, dass die Stromversorgung eingeschaltet ist.

⑦ **Fehleranzeige**
Leuchtet auf, wenn ein Fehler auftritt

⑧ **Timeranzeigen**
Die Anzeige leuchtet auf, wenn der entsprechende Timer eingestellt ist.

⑨ **"Gesperrt"-Anzeige**
Zeigt an, dass die Fernbedienungstasten gesperrt sind.

⑩ **Wochentag**
Zeigt den aktuellen Wochentag an.

⑪ **Zeit/Timer-Anzeige**
Zeigt die aktuelle Zeit an, wenn nicht der einfache oder Auto-Abschalttimer eingestellt ist.
Wenn der einfache oder Auto-Abschalttimer eingestellt ist, wird die Restzeit angezeigt.

(FR) Section de visualisation
(ES) Sección de visualización

- Pour les explications, tous les éléments de l'affichage sont éclairés. En réalité, tous ces éléments ne s'éclairent pas en même temps.

① **Identifie l'opération actuelle**
Indique le mode de fonctionnement, etc.
* L'affichage est disponible en plusieurs langues.

② **Indicateur "Contrôle centralisé"**
Indique que la commande à distance a été mise hors service par le contrôle centralisé.

③ **Indicateur "Minuterie hors service"**
Indique que la minuterie est hors service.

④ **Réglage de la température**
Indique la température souhaitée.

⑤ **Indication de la température de l'eau**
Indique la température de l'eau lors d'une opération causant l'affichage de la température de l'eau.

⑥ **◉ (Indication En service)**
Indique que l'appareil est en service.

⑦ **Indicateur d'erreur**
Apparaît lorsqu'une erreur se produit

⑧ **Indicateurs de minuterie**
L'indicateur apparaît si la minuterie correspondante est active.

⑨ **Indicateur "Verrouillé"**
Indique que les touches de la commande à distance ont été verrouillées.

⑩ **Jour de la semaine**
Indique le jour de la semaine actuel.

⑪ **Indication de l'heure/de la minuterie**
Indique l'heure actuelle, à moins que la minuterie simple ou de mise hors service automatique soit active.
Si la minuterie simple ou de mise hors service automatique soit active, indique le temps restant.

- Para fines de esta explicación, todas las partes del visualizador se muestran encendidas. Durante la operación real, solamente estarán encendidos los elementos correspondientes.

① **Identifica la operación actual**
Muestra el modo de operación, etc.
* Se soporta visualización multilingüe.

② **Indicador "Centralmente controlado"**
Indica que la operación del controlador remoto se ha prohibido mediante un controlador principal.

③ **Indicador "El temporizador está desactivado"**
Indica que el temporizador está desactivado.

④ **Ajuste de temperatura**
Muestra la temperatura deseada.

⑤ **Visualización de temperatura de agua**
Muestra la temperatura del agua durante la operación de visualización de temperatura del agua.

⑥ **◉ (Indicador de alimentación conectada)**
Indica que la alimentación está conectada.

⑦ **Indicador de error**
Se encenderá cuando ocurra un error.

⑧ **Indicadores del temporizador**
El indicador se encenderá cuando el temporizador correspondiente esté programado.

⑨ **Indicador de "bloqueado"**
Indica que los botones del controlador remoto han sido bloqueados.

⑩ **Día de la semana**
Muestra el día de la semana actual.

⑪ **Visualización de hora/fecha**
Muestra la hora actual, a menos que se haya programado el temporizador sencillo o el de desconexión automática.
Si se ha programado el temporizador sencillo o el de desconexión automática, mostrará el tiempo restante.

(IT) Sezione di visualizzazione
(NL) Schermgedeelte

- A scopo esplicativo, tutte le parti del display vengono presentate come se fossero illuminate. Durante il funzionamento reale, saranno accese solo le voci rilevanti.

① **Identifica l'operazione in corso.**
Visualizza la modalità operativa ecc.
* Viene supportata la visualizzazione multilingua.

② **Indicatore "controllato centralmente"**
Indica che il funzionamento del telecomando è stato bloccato dal controllore centrale.

③ **Indicatore "Timer disattivo"**
Indica che il timer è spento.

④ **Impostazione della temperatura**
Mostra la temperatura impostata.

⑤ **Display della temperatura dell'acqua**
Mostra la temperatura dell'acqua durante il funzionamento del display della temperatura dell'acqua.

⑥ **◉ (Indicatore di accensione)**
Indica che l'alimentazione è accesa.

⑦ **Indicatore di errore**
Appare quando si verifica un errore

⑧ **Indicatori di timer**
L'indicatore appare quando è impostato il corrispondente timer.

⑨ **Indicatore "bloccato"**
Indica che i pulsanti del telecomando sono stati bloccati.

⑩ **Giorno della settimana**
Mostra il giorno attuale della settimana.

⑪ **Display ora/timer**
Mostra l'ora attuale, a meno che non sia impostato il timer semplice o a spegnimento automatico.
Se è impostato il timer semplice o a spegnimento automatico, mostra il tempo rimanente.

- Voor het doel van deze uitleg zijn alle delen van het display verlicht weergegeven. Tijdens de feitelijke werking zullen alleen de relevante items verlicht zijn.

① **toont de huidige werking**
Geeft de werkingsmodus, etc. aan.
* Meertalig display wordt ondersteund.

② **"Centraal bestuurd" indicator**
Geeft aan dat de werking van de afstandsbediening is verboden door de hoofdcontroller.

③ **"Timer staat uit" indicator**
Geeft aan dat de timer uitstaat.

④ **Temperatuurinstelling**
Toont de doeltemperatuur.

⑤ **Watertemperatuur display**
Toont de watertemperatuur tijdens de werking van de watertemperatuurweergave.

⑥ **◉ (Aan indicator)**
Geeft aan dat het apparaat aanstaat.

⑦ **Foutmelding indicator**
Verlicht als een fout optreedt

⑧ **Timer indicatoren**
De indicator gaat aan als de corresponderende timer is ingesteld.

⑨ **"Vergrendeld" indicator**
Geeft aan dat de toetsen van de afstandsbediening zijn vergrendeld.

⑩ **Dag-van-de-week**
Toont de huidige dag van de week.

⑪ **Time/Timer Display**
Toont de huidige tijd, tenzij de eenvoudige of de Auto Uit timer is ingesteld.
Indien de eenvoudige of Auto Uit timer is ingesteld, wordt de resterende tijd laten zien.

(PT) Secção de visualização
(GR) Τμήμα Απεικόνισης

- Para propósitos desta explanação, toda as partes no mostrador estão indicadas em aceso. Durante a operação real, somente os itens relevantes estarão acesos.

① **Identifica a operação actual**
Indica o modo de operação, etc.
* É suportada a indicação Multi-idiomas.

② **Indicador de "Controlo Central"**
Indica que a operação no controlador remoto foi proibida pelo controlador principal.

③ **Indicador "Temporizador Desactivado"**
Indica que o temporizador está desactivado.

④ **Ajuste da Temperatura**
Indica a temperatura almejada.

⑤ **Indicação da Temperatura da Água**
Indica a temperatura da água durante a operação de indicação da temperatura da água.

⑥ **◉ (Indicador de Operação)**
Indica que a alimentação está ligada.

⑦ **Indicador de Erro**
Acende-se na ocorrência de um erro

⑧ **Indicadores dos Temporizadores**
O indicador acende-se ao ajustar o temporizador correspondente.

⑨ **Indicador de "Bloqueio"**
Indica que as Botões do controlador remoto estão bloqueadas.

⑩ **Dia da Semana**
Indica o dia da semana presente.

⑪ **Indicação da Hora/Temporizador**
Indica a hora actual, ao menos que o temporizador simples ou de desactivação esteja ajustado.
Se o temporizador simples ou de desactivação estiver ajustado, indica o tempo restante.

- Για λόγους επεξήγησης, όλα τα μέρη αυτής της οθόνης εμφανίζονται αναμμένα. Κατά τη διάρκεια της πραγματικής λειτουργίας, μόνο τα σχετικά στοιχεία θα είναι αναμμένα.

① **Προσδιορίζει την τρέχουσα λειτουργία**
Εμφανίζει την κατάσταση λειτουργίας, κλπ.
* Υποστηρίζονται ενδείξεις σε πολλές γλώσσες.

② **Ένδειξη "Κεντρικός έλεγχος"**
Δηλώνει πως η λειτουργία του τηλεχειριστηρίου έχει απαγορευτεί από έναν κεντρικό ελεγκτή.

③ **Ένδειξη "Απενεργοποιημένος χρονοδιακόπτης"**
Δηλώνει πως ο χρονοδιακόπτης είναι απενεργοποιημένος.

④ **Ρύθμιση θερμοκρασίας**
Εμφανίζει την επιθυμητή θερμοκρασία.

⑤ **Ένδειξη θερμοκρασίας νερού**
Εμφανίζει τη θερμοκρασία του νερού κατά τη διάρκεια της λειτουργίας εμφάνισης της θερμοκρασίας νερού.

⑥ **◉ (Ένδειξη λειτουργίας)**
Δηλώνει πως η συσκευή είναι ενεργοποιημένη.

⑦ **Ένδειξη σφάλματος**
Ανάβει όταν παρουσιαστεί ένα σφάλμα

⑧ **Ενδείξεις χρονοδιακοπτών**
Η ένδειξη ανάβει όταν ρυθμιστεί ο αντίστοιχος χρονοδιακόπτης.

⑨ **Ένδειξη "Κλειδώματος"**
Δηλώνει πως έχουν κλειδώσει τα κουμπιά του τηλεχειριστηρίου.

⑩ **Ημέρα της εβδομάδας**
Εμφανίζει την τρέχουσα ημέρα της εβδομάδας.

⑪ **Ένδειξη Ωρας/Χρονοδιακόπτη**
Εμφανίζει την τρέχουσα ώρας, εκτός αν έχει ρυθμιστεί ο απλός χρονοδιακόπτης ή ο χρονοδιακόπτης αυτόματης απενεργοποίησης.
Αν έχει ρυθμιστεί ο απλός χρονοδιακόπτης ή ο χρονοδιακόπτης αυτόματης απενεργοποίησης, εμφανίζει το χρόνο που απομένει.

(RU) Раздел отображения
(TR) Gösterge Bölümü

- С целью пояснения все части дисплея показаны как светящиеся. Во время реальной работы кондиционера загораются только соответствующие обозначения.

① **Определяет текущее действие**
Показывает режим работы и т.д.
* Поддерживается индикация на нескольких языках.

② **Индикатор "С централизованным управлением"**
Показывает, что работа контроллера дистанционного управления запрещена главным контроллером.

③ **Индикатор "Таймер выключен"**
Показывает, что таймер выключен.

④ **Установка температуры**
Показывает температуру объекта.

⑤ **Индикатор температуры воды**
Показывает температуру воды во время работы индикатора температуры воды.

⑥ **◉ (Индикатор питания)**
Показывает, что электропитание включено.

⑦ **Индикатор ошибки**
Включается при возникновении ошибки

⑧ **Индикаторы таймера**
Данный индикатор включается, если установлен соответствующий таймер.

⑨ **Индикатор "Заблокировано"**
Показывает, что кнопки контроллера дистанционного управления заблокированы.

⑩ **День недели**
Показывает текущий день недели.

⑪ **Дисплей Время/Таймер**
Показывает текущее время, если не установлен обычный таймер или таймер автоматического выключения.
Если устанавливается обычный таймер или таймер автоматического выключения, на дисплее отображается оставшееся время.

- Sadece bu tanımlama amacı için, bütün gösterge ışıkları yanık gösterilmiştir. Gerçek işletim sırasında sadece o işletime bağıntılı göstergeler yanacaktır.

① **Mevcut işletimi tanımlar**
İşletim modunu vs. gösterir.
* Çoklu dil görüntü desteklenir.

② **"Merkezi Kontrol" göstergesi**
Uzaktan kumanda işletiminin ana kontroller tarafından kısıtlandığını belirtir.

③ **"Zamanlayıcı Kapalı" göstergesi**
Zamanlayıcının kapalı olduğunu belirtir.

④ **Sıcaklık Ayarı**
Hedef sıcaklığı gösterir.

⑤ **Su Sıcaklık Görüntüleme**
Su sıcaklık görüntüleme işletimi sırasında su sıcaklığını gösterir.

⑥ **◉ (Güç Açık göstergesi)**
Gücün açık olduğunun belirtir.

⑦ **Hata göstergesi**
Hata oluştuğunda yanar.

⑧ **Zamanlayıcı göstergeleri**
Uygun zamanlayıcı ayarlandığında bu gösterge yanar.

⑨ **"Kilitli" göstergesi**
Uzaktan kumanda düğmelerinin kilitlendiğini belirtir.

⑩ **Haftanın Günü**
Haftanın hangi gününde olunduğunu gösterir.

⑪ **Zaman/Zamanlayıcı Göstergesi**
Eğer temel veya Otomatik Kapatma zamanlayıcısı ayarlanmamışsa, mevcut saati gösterir.
Eğer temel veya Otomatik Kapatma zamanlayıcısı ayarlanmışsa, kalan zamanı gösterir.

(CZ) Zobrazovací část
(SV) izložba

- Pro účely tohoto popisu jsou všechny části displeje vyobrazeny jako rozsvícené. Během vlastního provozu budou rozsvícené jen relevantní položky.

① **Zjišťuje aktuální provoz**
Zobrazuje provozní režim atd.
* Vícejazyčný displej je podporován.

② **Kontrolka "Centrálně řízeno"**
Signalizuje, že provoz dálkového ovladače byl zakázán hlavním ovladačem.

③ **Kontrolka "Časovač je vypnutý"**
Signalizuje, že časovač je vypnutý.

④ **Nastavení teploty**
Zobrazuje cílovou teplotu.

⑤ **Indikace teploty vody**
Během provozu indikace teploty vody zobrazuje teplotu vody.

⑥ **◉(Kontrolka Napájení zapnuto)**
Signalizuje, že napájení je zapnuté.

⑦ **Kontrolka Chyba**
Rozsvítí se při výskytu chyby

⑧ **Kontrolky časovače**
Kontrolka se rozsvítí, když je příslušný časovač nastaven.

⑨ **Kontrolka "Zablokováno"**
Signalizuje, že tlačítka dálkového ovladače byla zablokována.

⑩ **Den v týdnu**
Zobrazuje aktuální den v týdnu.

⑪ **Indikace Čas/časovač**
Zobrazuje aktuální čas, pokud není nastaven jednoduchý časovač nebo časovač Automatické vypnutí.
Pokud je nastaven jednoduchý časovač nebo časovač Automatické vypnutí, zobrazuje zbývající čas.

- Za účelom vysvetlenia sú všetky časti displeja zobrazené ako rozsvietené. Počas samotnej prevádzky budú rozsvietené len relevantné časti.

① **Rozpoznáva aktuálnu prevádzku**
Zobrazuje prevádzkový režim a pod.
* Je podporovaný viacjazyčný displej.

② **Indikátor "centrálneho ovládania"**
Označuje, že činnosť diaľkového ovládania zamedzil hlavný ovládač.

③ **Indikátor "vypnutého časovača"**
Označuje, že časovač je vypnutý.

④ **Nastavenie teploty**
Zobrazuje cieľovú teplotu.

⑤ **Zobrazenie teploty vody**
Zobrazuje tepotu vody počas činnosti displeja teploty vody.

⑥ **◉ (Indikátor zapnutia napájania)**
Označuje, že napájanie je zapnuté.

⑦ **Indikátor chýb**
Aktivuje sa pri výskyte chyby

⑧ **Indikátory časovača**
Indikátor sa aktivuje, ak je nastavený príslušný časovač.

⑨ **Indikátor "blokovania"**
Označuje, že tlačidlá diaľkového ovládača sú zablokované.

⑩ **Deň v týždni**
Zobrazuje aktuálny deň v týždni.

⑪ **Displej času/časovača**
Zobrazuje aktuálny čas, ak nie je nastavený jednoduchý alebo automatický časovač vypnutia.
Ak je nastavený jednoduchý alebo automatický časovač vypnutia, zobrazuje zostávajúci čas.

(SL) Prikazovalni Oddelek
(HG) Kijelző rész

- Za to razlago so prikazani vsi deli prikazovalnika kot vključeni. Med dejanskim delovanjem bodo vključeni samo ustrezni deli.

① **Označuje trenutni način delovanja**
Prikaže način delovanja itd.
* Podprt je večjezični prikaz.

② **Znak “Centralni nadzor”**
Kaže, da je delovanje daljinskega upravljalnika preprečeno zaradi glavnega krmilnika.

③ **Znak “Izključen časovnik”**
Kaže, da je časovnik izključen.

④ **Nastavljena temperatura**
Prikaže ciljno temperaturo.

⑤ **Prikaz temperature vode**
Prikaže temperaturo vode med načinom prikaza temperature vode na prikazovalniku.

⑥ **◉ (Znak za vklop)**
Kaže, da je sistem vključen.

⑦ **Znak za napako**
Vključi se, ko pride do napake

⑧ **Znaki za časovnik**
Znak se vključi, če je nastavljen ustrezni časovnik.

⑨ **Znak “Zaklenjeno”**
Kaže, da so zaklenjeni gumbi daljinskega upravljalnika.

⑩ **Dan v tednu**
Prikaže trenutni dan v tednu.

⑪ **Prikaz časa/časovnika**
Prikaže trenutni čas, razen če je nastavljen preprosti časovnik ali časovnik za samodejni izklop.
Če je nastavljen preprosti časovnik ali časovnik za samodejni izklop, se prikaže preostali čas.

- Pontosabb magyarázat céljából, a képernyő alkotóelemei megvilágítva lesznek feltüntetve. A folyó művelet során, csakis a fontos részek lesznek megvilágítva.

① **Folyó művelet azonosítása**
Feltünteti a működési módot, stb.
* Többnyelvű képernyő felismerése.

② **„Központi Működés” jelző**
Jelzi, hogy a távirányító működését egy fő működés gátolja.

③ **„Időzítő kikapcsolva” jelző**
Jelzi, hogy az időzítő ki van kapcsolva.

④ **Hőmérséklet Beállítása**
Jelzi a beállított hőmérsékletet.

⑤ **Víz Hőmérséklete képernyő**
Jelzi a víz hőmérsékletét a vízhőmérsékletet feltüntető képernyő működé - sekor.

⑥ **◉ (Áramellátás jelző)**
Jelzi, hogy a gép áramforráshoz van csatlakoztatva.

⑦ **Hiba jelző**
Hiba történésekor bekapcsol

⑧ **Időzítő jelzők**
Bekapcsol, ha a megfelelő időzítő be van állítva.

⑨ **„Lezárt” jelző**
Jelzi, hogy a távirányító gombjai le vannak zárva.

⑩ **Nap a Hétből**
Jelzi a hét folyó napját.

⑪ **Idő/Időzítő képernyő**
Jelzi az időt, ha az egyszerű vagy az automatikusan kikapcsoló időzítő nincs beállítva.
Ha az egyszerű vagy automatikusan kikapcsoló időzítő be van állítva, jelzi a hátra maradt időt.

(PO) Część pokazowa

- Dla celów niniejszego objaśnienia, wszystkie części wystawy są pokazane jako zapalone. W czasie użytkowania paliły się będą tylko odpowiednie elementy.

① **Pokazuje obecnie przebiegającą operację**
Pokazuje tryb operacyjny, itd.
* Wielojęzyczny obraz jest obsługiwany.

② **Wskaźnik "centralnego sterowania"**
Pokazuje, że działanie pilota zdalnej obsługi zostało uniemożliwione przez główny sterownik.

③ **Wskaźnik "programator wyłączony"**
Pokazuje, że programator jest wyłączony.

④ **Ustawienie temperatury**
Pokazuje temperaturę docelową.

⑤ **Wskaźnik temperatury wody**
Pokazuje temperaturę wody przy operacji wyświetlania temperatury wody.

⑥ **◉ (Wskaźnik zasilania)**
Pokazuje, że zasilanie jest włączone.

⑦ **Wskaźnik błędu**
Włącza się po wystąpieniu błędu

⑧ **Wskaźniki programatora**
Wskaźnik włącza się po ustawieniu odpowiedniego programatora.

⑨ **Wskaźnik "pozycji unieruchomienia"**
Pokazuje, że przyciski pilota zdalnego sterowania zostały unieruchomione.

⑩ **Dzień tygodnia**
Pokazuje aktualny dzień tygodnia.

⑪ **Wskaźnik czasu/programatora**
Pokazuje aktualną godzinę chyba, że ustawione zostały programatory normalny lub automatyczny.
W przypadku, gdy programatory normalny lub automatyczny są ustawione, pokazuje pozostały czas.

[Fig. A]

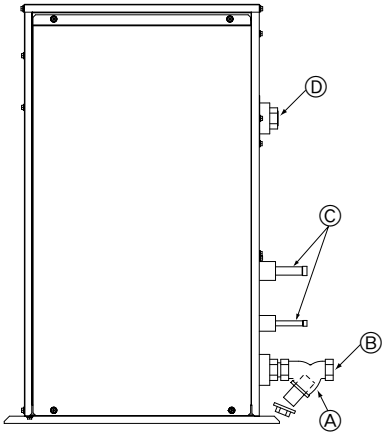

Ⓐ: Y-type strainer
Siebfilter des Typs Y
Vanne de type en Y
Purgador tipo Y
Filtro a Y
Filter type Y
Filtro tipo Y
Διηθητικό φίλτρο τύπου Y
Стрейнер развилочного типа
Tek çatal bağlama ağızlığı
Síto typu Y
Sito typu Y
Cedilo vrste Y
Y típusú szűrő
Filtr siatkowy typu Y

Ⓑ: Water inlet
Wassereinlaß
Arrivée d'eau
Entrada de agua
Ingresso acqua
Waterinlaatopening
Entrada da água
Είσοδος νερού
Водозабор
Su girişi
Vstup vody
Prívod vody
Dovod vode
Vízbevitelre alkalmazott nyílás
Wlot wody

Ⓒ: Refrigerant piping
Kältemittelrohrleitung
Tuyaux de réfrigérant
Tubería de refrigerante
Tubazione refrigerante
Koelstofleiding
Tubagem do refrigerante
Σωλήνωση ψυκτικού
Трубы хладагента
Soğutucu borular
Chladicí potrubí
Chladiace potrubie
Hladilni cevovod
Hűtőközeg csővezetékei
Rury czynnika chłodniczego

Ⓓ: Water outlet
Wasserauslauf
Evacuation de l'eau
Salida de agua
Scarico acqua
Wateruitlaatopening
Saída da água
Έξοδος νερού
Водовыпуск
Su çıkışı
Výstup vody
Vývod vody
Odvod vode
Vízeltávolításra alkalmazott nyílás
Odpływ wody

Содержание

1. Меры предосторожности 90
   1.1. Установка 90
   1.2. В период эксплуатации 91
   1.3. Утилизация прибора 91
2. Эксплуатация прибора 92
   2.1. Использование пульта дистанционного управления 92
   2.2. Регулировка температуры воды 92
   2.3. Установка дня недели и времени 92
   2.4. Использование таймера 93
3. Выбор функции 96
4. Уход за прибором 98
5. Исправление неполадок 98
6. Установка прибора, его перемещение и проверка 99
7. Технические условия 100

1. Меры предосторожности

▶ **До начала эксплуатации прибора ознакомьтесь с разделом «Меры предосторожности».**
▶ **В разделе «Меры предосторожности» перечислены важные принципы соблюдения безопасности. Обязательно следуйте им.**

Условные обозначения, принятые в тексте

⚠ Предупреждение:
Указывает меры предосторожности, которые следует соблюдать для того, чтобы избежать риска личной травмы или гибели.

⚠ Внимание:
Указывае меры, которые следует соблюдать для того, чтобы избежать повреждения прибора.

Символы, указанные на иллюстрациях

⃠ : Указывает действие, которого следует избегать.

❗ : Указывает, что это важная инструкция.

⏚ : Указывает, что эта часть должна быть заземлена.

⚠ : Осторожно: опасность электрошока (Этот символ указан на этикетке основного прибора.) <цвет: желтый>

⚠ : Будьте осторожны, чтобы не прикоснуться к горячей поверхности

⚠ Предупреждение:
Внимательно прочтите надписи на этикетках, закрепленных на основном приборе.

1.1. Установка

▶ **После того как вы прочтете данное руководство, сохраните его и Руководство по установке в надежном месте, чтобы консультироваться с ними при возникновении вопросов. Если с прибором будет работать другой человек, убедитесь в том, что он ознакомится с данным руководством.**

⚠ Предупреждение:
- **Данны прибор не должен устанавливаться пользователем. Обратитесь к поставщику или в специализированное предприятие и закажите установку прибора. При неправильной установке может произойти утечка воды, электрический шок или пожар.**
- **Используйте только те дополнительные приспособления, которые санкционированы «Mitsubishi Electric», и обратитесь к вашему поставщику или в специализированное предприятие и закажите их установку. При неправильной установке дополнительных приспособлений может произойти утечка воды, электрический шок или пожар.**
- **Не прикасайтесь к устройству. Поверхность устройства может быть горячей.**
- **Не устанавливайте устройство в местах, где образуется коррозионный газ.**
- **В руководстве по установке указаны предлагаемые методы установки. Любые изменения в конструкции здания, необходимые для установки, должны соответствовать местным строительным правилам и стандартам.**
- **Никогда не занимайтесь ремонтом или переносом прибора другого угое место самостоятельно. При неправильном заполнении ремонта может произойти утечка воды, электрический шок или пожар. Если вам требуется перенести или отремонтировать ремонт, обращайтесь к поставщику.**
- **Не допускайте попадания воды в электрические части (при мойке) и т.д.**
- **Это может привести к короткому замыканию, возгоранию или задымлению.**
  Примечание 1: При мытье теплообменного устройства и подноса для стока воды убедитесь в том, что коробка управления, мотор и LEV остаются сухими, пользуйтесь водозащитным покрытием.
  Примечание 2: Никогда не сливайте воду, используемую для мытья подноса для стока воды и теплообменного устройства с помощью сливного насоса. Сливайте воду отдельно.
- **Данное устройство не предназначено для использования без присмотра детьми или немощными людьми.**
- **Следует внимательно присматривать за маленькими детьми и следить за тем, чтобы они не играли с данным устройством.**
- **Не пользуйтесь добавкой для определения утечки.**

1) Внешний прибор

⚠ Предупреждение:
- **Внешний прибор должен быть установлен на ровной прочной поверхности в том месте, где не наблюдается скопления снега, листьев или мусора.**
- **Не ставьте какие-либо посторонние предметы на прибор. Он может упасть или посторонний предмет может упасть с него, причинив личную травму.**

⚠ Внимание:
Внешний прибор должен быть установлен в таком месте, где выдуваемый из него воздух и производимый им шум не будут беспокоить соседей.

2) Внутренний прибор

⚠ Предупреждение:
Внутренний прибор должен быть надежно установлен. Если прибор закреплен слабо, он может упасть, причинив личную травму.

3) Пульт дистанционного управления

⚠ Предупреждение:
Пульт дистанционного управления должен быть установлен в таком месте, где он недоступен для детей.

4) Дренажный шланг

⚠ Внимание:
Убедитесь в том, что дренажный шланг установлен таким образом, что дренаж происходит бесперебойно. Неправильная установка может привести к утечке воды, что повредит мебель.

5) Линии лектропроводки, предохранитель или прерыватель цепи

⚠ Предупреждение:
- **Убедитесь в том, что прибор подключен к отдельной линии электропитания. Подключение других электроприборов к этой же линии электропитания может привести к перегрузке.**
- **Убедитесь в том, что на линии подачи тока имеется выключатель.**
- **Обязательно соблюдайте напряжение, указанное для прибора, и номиналы предохранителя или прерывателя цепи. Никогда не используйте провод или предохранитель более высокого номинала по сравнению с тем, который указан.**

RU

6) Заземление

⚠ **Внимание:**

- Прибор следует правильно заземлить. Никогда не подсоединяйте провод заземления к проводу заземления газовой трубы, трубы для воды, громоотвода или телефонной линии. При неправильном заземлении прибора может произойти электрический шок.
- Часто проверяйте, что провод заземления от внешнего прибора должным образом подсоединен к выводам заземления прибора и к электроду заземления.

1.2. В период эксплуатации

⚠ **Внимание:**

- е используйте какие-либо острые предметы для нажатия кнопок, поскольку это может повредить пульт дистанционного управлени я.
- Не перекручивайте и не тяните за шнур пульта дистанционного управления, поскольку это может повредить пульт дистанционного управления и вызвать неполадки в работе прибора.
- Никогда не удаляйте верхнюю часть корпуса пульта дистанционного управления. Снятие верхней крышки пульта дистанционного управления не рекомендуется, нельзя трогать печатные платы, расположенные под ней. Это может привести к пожару и поломке прибора.
- Никогда не протирайте пульт дистанционного управления бензином, разбавителем, химическими веществами и т.д. Это может повредить краску прибора и привести к его поломке. Для удаления пятен возьмите отрезок ткани, смочите его в растворе нейтрального детергента с водой, тщательно отожмите ее и протрите пятно, а затем снова протрите это место сухой тканью.
- Никогда не блокируйте и не закрывайте отверстия входа и выхода внутреннего или внешнего приборов. Высокие предметы мебели, находящиеся под внутренним прибором, или крупногабаритные предметы (например, большие коробки), помещенные вблизи внешнего прибора, будут снижать эффективность его работы.

⚠ **Предупреждение:**

- Не проливайте на прибор воду и не дотрагивайтесь до прибора мокрыми руками. Это может привести к электрошоку.
- Не разбрызгивайте вблизи от прибора горючий газ. Это может привести к пожару.
- Не помещайте газовый обогреватель или другой прибор с открытым пламенем там, где он будет испытывать воздействие воздуха, выдуваемого из прибора. Это может привести к неполному сгоранию.

⚠ **Предупреждение:**

- Не снимайте переднюю панель или защиту вентилятора с внешнего прибора, когда он работает. Вы можете получить личную травму, если дотронетесь до вращающихся частей, горячих частей или частей под высоким напряжением.
- Никогда не вставляйте пальцы, палки и т.д. в отверстия входа или выхода, в противном случае вы можете получить личную травму, поскольку вентиля тор, находящийся внутри прибора, вращается на большой скороти. Проявляйте особую осторожность в присутствии детей.
- Если вы почувствуете странные запахи, остановите прибор, отключите питание и проконсультируйтесь с вашим поставщиком. В противном случае может произойти поломка прибора, пожар или электрошок.
- Если вы заметите ненормально сильный шум или вибрацию, остановите прибор, отключите главный выключатель питания и свяжитесь с вашим поставщиком.
- Не допускайте переохлаждения. Наиболее приемлемая температура в помещении - это температура в пределах 5 °C по сравнению с температурой снаружи.
- Не оставляйте инвалидов или маленьких детей сидящими или стоящими на пути воздушного потока, поступающего из кондиционера. Это может нарушить их здоровье.

⚠ **Внимание:**

- Не направляйте поток воздуха на растения или на животных или птиц в клетках.
- Часто проветривайте помещение; При постоянной работе прибора в закрытом помещении в течение длительного периода времени воздух становится затхлым.

В случае неисправности прибора

⚠ **Предупреждение:**

- Никогда не меняйте конфигурацию кондиционера. По любым вопросам ремонта и техобслуживания консультируйтесь с поставщиком. Неправильно проведенные ремонтные работы могут привести к утечке воды, электрическому шоку, пожару и т.д.
- Если на пульте дистанционного управления указана индикация ошибки, кондиционер не работает, или если в его работе наблюдается ненормальное явление, остановите прибор и свяжитесь с вашим поставщиком. Если вы не предпримите меры в таких условиях, то это может привести к пожару или поломке прибора.
- Если часто срабатывает прерыватель цепи, свяжитесь с вашим поставщиком. Непринятие мер в таких случаях может привести к пожару или поломке.
- Если происходит выброс или утечка газа хладагента, остановите работу кондиционера, тщательно проветрите помещение и свяжитесь с вашим поставщиком. Если вы не предпримите меры, это может привести к авариям, связанным с кислородной недостаточностью.

Если кондиционер не используется в течение длительного периода времени

- Если кондиционер не используется в течение длительного периода времен в связи с сезонными изменениями климата и т.д., включите его на 4 – 5 часов с тем, чтобы продолжался выдув воздуха и кондиционер полностью просох. Если вы не выполните это, то в помещении возможно образование негигиеничной нездоровой плесени.
- Если кондиционер не используется в течение длительного периода времени, следует отключить главный выключатель питания.
  Если вы оставите главный выключатель питания включенным, то вы будуте зря тратить десятки ватт электроэнергии. Также это приведет к накоплению пыли и т.д., что может привести к пожару.
- До возобновления эксплуатации кондиционера включите главный выключатель сети на период свыше 12 часов. Не выключайте главный сетевой выключатель в периоды интенсивного использования прибора.
  Это может привести к его поломки.
- В случае длительного перерыва в эксплуатации устройства в зимний период, слейте воду из труб, чтобы предотвратить замерзание.

1.3. Утилизация прибора

⚠ **Предупреждение:**

Когда вам потребуется ликвидировать прибор, обратитесь к вашему дилеру. При неправильном удалении труб может произойти выброс хладагента (фтороуглеродного газа), который, попав на кожу, приведет к травме. Выброс хладагента в атмосферу наносит вред окружающей среде.

RU

2. Эксплуатация прибора

2.1. Использование пульта дистанционного управления

Запуск, останов, изменение режима работы и настройка температуры воды

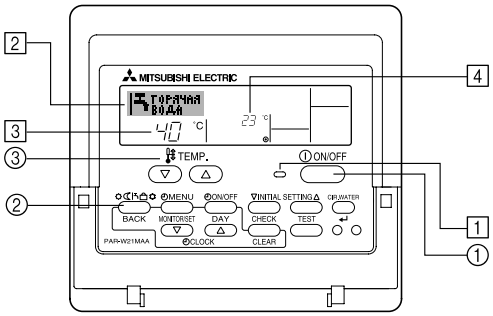

Для начала работы

1. Нажмите кнопку ON/OFF ①.
   Загорится лампа включения 1 и индикатор дисплея.

Примечание:

- После перезапуска устройства устанавливаются следующие параметры:

	Настройки пульта дистанционного управления
Режим	Последняя настройка
Настройка температуры	Последняя настройка

Для останова операции

1. Нажмите еще раз кнопку ON/OFF ①.
   Будут отключены лампа включения 1 и индикатор дисплея.

Выбор режима работы

1. Во время работы устройства нажмите кнопку Режим ② необходимое число раз.
   - Каждое нажатие кнопки выполняет переход к следующему режиму в указанной ниже последовательности.
     Текущий выбранный режим отображается в 2.

PWFY-P100VM-E-BU
Толко горячая вода

PWFY-P100/P200VM-E-AU
Обогрев → Охлаждение

Изменение установок температуры...

1. Для понижения температуры:
   Нажмите кнопку настройки температуры ▽ ③.
2. Для повышения температуры:
   Нажмите кнопку настройки температуры △ ③.
   - Каждое нажатие кнопки выполняет приращение значения на 1 °C (1° F). Текущая установка отображается в 3.
   - Доступные значения диапазонов: *1, *2

Горячая вода	Нагрев	Охлаждение
30 °C - 70 °C 87 °F - 158 °F	30 °C - 45 °C 87 °F - 113 °F	10 °C - 30 °C 50 °F - 87 °F

Примечание:

*1 Доступные диапазоны различаются в зависимости от типа подключенного устройства.

*2 Если настройка интервала температур была выполнена на экране выбора функции (Function Selection), доступные диапазоны будут уже, чем показанные выше. Если вы попытаетесь установить значение вне этого диапазона, на дисплее отобразится сообщение, что установка такого диапазона запрещена.
Для получения информации о настройке и отмене предельных значений диапазонов см. пункт [3]–2 (3) в разделе 3.

*3 Если экран выбора функций (Function Selections) настроен для отображения температуры в градусах Фаренгейта. Для получения информации о настройке отображения °C или °F см. пункт [3]–4 (1) в разделе 3.

2.2. Регулировка температуры воды

Для изменения температуры воды

Нажмите кнопку ① [регулировка температуры воды] и установите нужную температуру воды.

Однократное нажатие на кнопку △ или ▽ приводит к изменению установки на 1 °C.
При длительном нажатии значение будет продолжать изменяться на 1 °C.

- Температура внутри помещения устанавливается в следующем диапазоне.

Горячая вода	Нагрев	Охлаждение
30 °C - 70 °C 87 °F - 158 °F	30 °C - 45 °C 87 °F - 113 °F	10 °C - 30 °C 50 °F - 87 °F

- Установка температуры воды путем изменения параметров температуры поступающей воды и температуры выходящей воды невозможна.

* Диапазон индикации температуры составляет от 0 °C до 100 °C. За пределами этого диапазона будет мигать индикация либо 0 °C, либо 100 °C, информируя о том, что температура воды находится ниже или выше отображаемой температуры.

2.3. Установка дня недели и времени

Используйте этот экран для изменения настроек текущего дня недели и времени.

Примечание:

День недели не будет отображаться, если функция часов отключена на дисплее выбора функции (Function Selection).

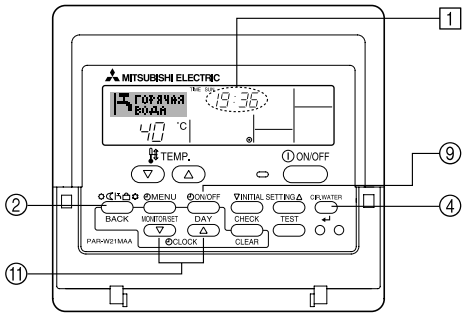

Установка дня недели и времени…

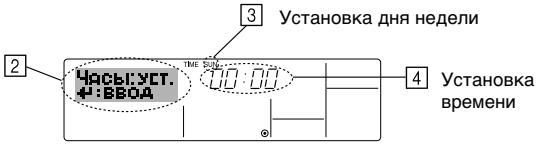

1. Нажмите кнопку настройки времени ▽ или △ ⑪ для включения отображения на дисплее 2.
2. Нажмите кнопку включения/выключения TIMER “ON/OFF” (SET DAY) ⑨ для установки дня недели.
   * Каждое нажатие кнопки переключает день, как показано на 3 : Sun (Вск) → Mon (Пнд) → ... → Fri (Птн) → Sat (Сбт).
3. Нажмите соответствующую кнопку настройки времени ⑪ для установки времени.
   * Пока вы удерживаете кнопку нажатой (4), временные интервалы сначала будут иметь приращение по минуте, затем по десять минут, а посте этого по одному часу.
4. После выполнения соответствующих настроек в действиях 2и 3 нажмите кнопку “CIR.WATER” ↵ ④ для сохранения значений.

Примечание:

Новые установленные значения действий 2 и 3 будут отменены, если перед кнопкой “CIR.WATER” ↵ ④вы нажмете кнопку выбора Режим (Возврата) ②.

RU

5. Нажмите кнопку выбора Режим (Возврата) ② для завершения процедуры настройки. После этого отобразится дисплей стандартного экрана управления, где в поле [1] будут отображаться установленные день недели и время.

2.4. Использование таймера

В этом разделе приводится описание настроек работы таймера. Можно использовать экран выбора функции (Function Selection) для выбора одного из трех типов таймера: ① Weekly timer (Недельный таймер), ② Simple timer (Простой таймер) или ③ Auto Off (Таймер автоматического выключения).
Для получения информации о настройке функций см. пункт [3]–3 (3) в разделе 3.

Использование недельного таймера

1. Недельный таймер может использоваться для настройки до шести операций в день в течение недели.
   - Каждая операция может состоять из: времени ON/OFF с настройками температуры или только времени включения/выключения, или только настроек температуры.
   - Когда наступает установленное для таймера время, кондиционер начинает выполнять действие, назначенное для таймера.

2. Настройка времени таймера может быть выполнена с точностью в 1 минуту.

Примечание:
*1. Таймеры недельный/простой/автоматического отключения не могут использоваться одновременно.
*2. Недельный таймер не будет работать в случае наличия следующих условий:
Функция таймера выключена; система находится в неисправном состоянии; выполняется тест системы; пульт дистанционного управления выполняет процедуру самотестирования или проверку пульта дистанционного управления; пользователь выполняет настройку таймера; пользователь выполняет настройку текущего дня недели или времени; система управляется из центрального пульта управления. (В частности, система не будет выполнять действия (включать или выключать устройство или контролировать температуру), которые отключены в результате возникновения этих условий).

No операции

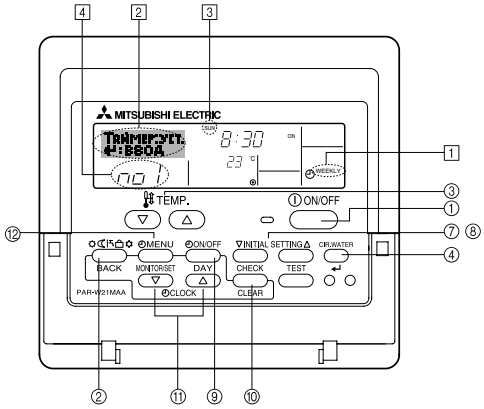

Настройка недельного таймера

1. Убедитесь, что отображается стандартный экран управления, а также индикатор недельного таймера ([1]).
2. Нажмите кнопку TIMER “MENU” ⑫после чего на экране отобразится сообщение “Set Up” (Установка) ([2]). (Помните, что каждое нажатие кнопки переключает дисплей между режимами отображения “Set Up” (Установка) и “Monitor” (Монитор)).
3. Нажмите кнопку включения/выключения TIMER “ON/OFF” (SET DAY) ⑨ для установки дня недели. Каждое нажатие кнопки отображает [3] следующий параметр настройки в последовательности: “Вск Пнд Втр Срд Чтв Птн Сбт” → “Вск” → ... → “Птн” → “Сбт” → “Вск Пнд Втр Срд Чтв Птн Сбт”…
4. Нажмите (▽) или (△) INITIAL SETTING (⑦ или ⑧) необходимое число раз для установки нужного значения (1 - 6) [4].
   * Во время выполнения действий 3 и 4 будет выбран один из элементов показанной ниже таблицы.
   (Слева на дисплее пульта дистанционного управления показывается отображение индикации в случае установки приведенных далее значений операции 1 для воскресенья (Sunday)).

Таблица настройки

№ операции	Sunday	Monday	…	Saturday
No. 1	• 8:30 • ON • 23 °C (73 °F)			
No. 2	• 10:00 • OFF	• 10:00 • OFF	• 10:00 • OFF	• 10:00 • OFF
…				
No. 6				

<Настройка операции 1 для воскресенья>
Включение кондиционера в 8:30 при температуре до 23 °C (73° F).

<Настройка операции 2 на каждый день>
Отключение кондиционера в 10:00.

Примечание:
Устанавливая день для параметра “Sun Mon Tues Wed Thurs Fri Sat”, вы можете выполнить одно и то же действие каждый день в одно и тоже время. (Например, приведенная выше операция 2, которая одинакова для всех дней недели).

Настройка недельного таймера

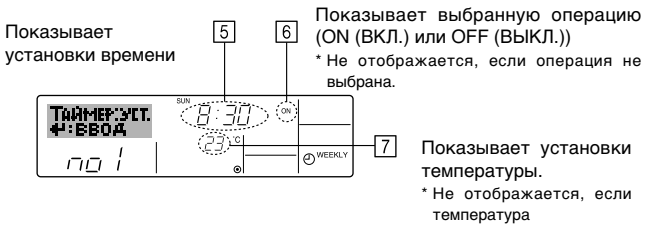

5. Нажмите соответствующую кнопку настройки времени ⑪ необходимое число раз для установки времени ([5]).
   * Пока вы удерживаете кнопку нажатой, временные интервалы сначала будут иметь приращение по минуте, затем по десять минут, а посте этого по одному часу.
6. Нажмите кнопку “ON/OFF” (ВКЛ./ВЫКЛ.) ① для выбора нужной операции (ON или OFF) ([6]).
   * Каждое нажатие кнопки изменяет следующую настройку в последовательности: не отображается (нет настройки) → “ON” (ВКЛ.) → “OFF” (ВЫКЛ.)
7. Нажмите соответствующую кнопку настройки температуры ③ для установки нужного значения температуры ([7]).
   * Каждое нажатие кнопки изменяет настройку в последовательности: не отображается (нет настройки) ⇔ 5 (41) ⇔ 6 (43) ⇔ ... ⇔ 89 (192) ⇔ 90 (194) ⇔ не отображается.
   (Доступный диапазон: от 5 °C (41 °F) до 90 °C (194 °F). Действительный диапазон контролируемых температур может отличаться в зависимости от типа подключенного устройства).
8. Для очистки значений текущих настроек для выбранной операции нажмите и быстро отпустите кнопку CHECK (CLEAR) ⑩.
   * Отображаемая настройка времени изменится на “—:—”, а индикаторы “ON/OFF” и установки температуры исчезнут.
   (Для одновременной очистки настроек таймера удерживайте нажатой в течение двух или более секунд кнопку CHECK (CLEAR) ⑩ Индикатор начнет мигать, показывая, что все настройки были удалены).
9. После выполнения соответствующих настроек в действиях 5, 6 и 7 нажмите кнопку “CIR.WATER” ↵ ④ для сохранения значений.

Примечание:
Новые значения будут отменены, если перед кнопкой “CIR.WATER” ↵ ④ вы нажмете кнопку выбора Режим (Возврата) ②.
Если вы настроили две или более операции для одного и того же времени, будет выполнена только операция с наивысшим номером операции.

10. Повторите действия с 3 по 8 для заполнения необходимого числа ячеек.
11. Нажмите кнопку Режим (Возврата) ② для возврата к стандартному экрану управления и продолжения процедуры настройки.
12. Для активизации таймера нажмите кнопку включения/выключения TIMER “ON/OFF” ⑨, после чего индикатор “Timer Off” (Выкл. таймер) исчезнет с экрана. **Убедитесь, что индикатор “Timer Off” более не отображается.**
    * Если настройки таймера отсутствуют, на экране будет мигать индикатор “Timer Off” (Выкл. таймер).

RU

Отображение настроек недельного таймера

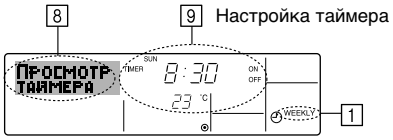

1. Убедитесь, что индикатор недельного таймера отображается на экране (1).
2. Нажмите кнопку TIMER "MENU" ⑫ после чего на экране отобразится сообщение "Monitor" (Монитор) (8).
3. Нажмите кнопку включения/выключения TIMER "ON/OFF" (SET DAY) ⑨ необходимое число раз для выбора дня.
4. Нажмите кнопку операции ▽ или △ INITIAL SETTING (⑦ или ⑧) для изменения отображаемой на дисплее операции таймера (9).
   * Каждое нажатие кнопки осуществит переход к следующей операции таймера в порядке выполненных настроек времени.
5. Для закрытия монитора и возврата к стандартному экрану управления нажмите кнопку Режим (Возврата) ②.

Для отключения недельного таймера.

Нажмите кнопку включения/выключения TIMER "ON/OFF" ⑨, после чего на экране появится индикатор "Timer Off" (Таймер выкл.) (10).

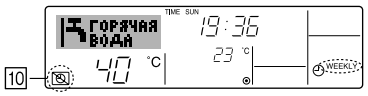

Для включения недельного таймера.

Нажмите кнопку включения/выключения TIMER "ON/OFF" ⑨, после чего индикатор "Timer Off" (Выкл. таймер) (10) потемнеет на экране.

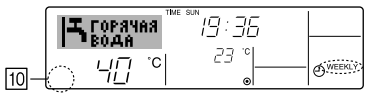

Использование простого таймера

1. Вы можете настроить простой таймер тремя способами:
   - Только время включения:
     устройство начнет работу после наступления установленного времени.
   - Только время выключения:
     устройство прекратит работу после наступления установленного времени.
   - Время включения и включения:
     устройство начинает и прекращает работу в установленное время.
2. Простой таймер (включение и выключение) может быть настроен только для 72-х часового интервала времени. Настройки времени могут быть сделаны с приращением в один час.

Примечание:

*1. Таймеры недельный/простой/автоматического отключения не могут использоваться одновременно.

*2. Простой таймер не будет работать в случае наличия следующих условий: Таймер выключен; система находится в неисправном состоянии; выполняется тест системы; пульт дистанционного управления выполняет процедуру самотестирования или диагностики; пользователь пытается выбрать режим работы; пользователь выполняет настройку таймера; система управляется из центрального пульта управления. (В этих условиях операции включения и отключения запрещены).

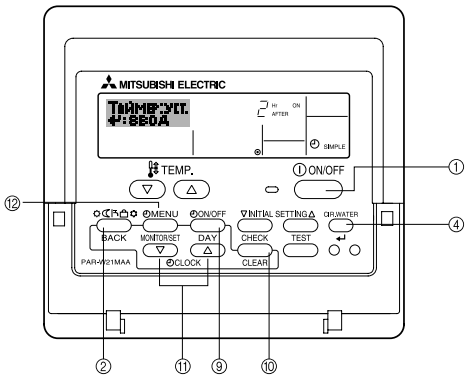

Настройка простого таймера

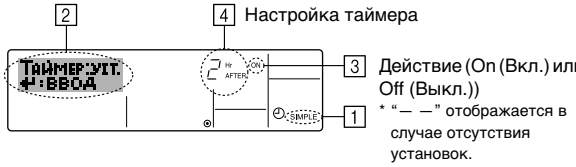

1. Убедитесь, что отображается стандартный экран управления, а также индикатор простого таймера (1).
   В случае отображения индикации, отличной от индикации простого таймера (Simple Timer), установите ее в "SIMPLE TIMER", используя функцию настройки таймера (см. 3.[3]–3 (3)).
2. Нажмите кнопку TIMER "MENU" ⑫, после чего на экране отобразится индикатор "Set Up" (Установка) (2). (Помните, что каждое нажатие кнопки переключает дисплей между режимами отображения "Set Up" (Установка) и "Monitor" (Монитор)).
3. Нажмите кнопку "ON/OFF" (ВКЛ./ВЫКЛ.) ① для отображения текущих настроек простого таймера (ON или OFF). Нажмите кнопку один раз для отображения оставшегося времени до включения, а затем еще раз для отображения времени, оставшегося до выключения. (Индикатор "ON/OFF" отображается в 4).
   - "ON" – таймер включения:
     устройство начнет работу после прохождения установленного числа часов.
   - "OFF" – таймер отключения:
     устройство прекратит работу после прохождения установленного числа часов.
4. Когда в 3 отображается "ON" или "OFF": нажмите соответствующую кнопку настройки времени ⑪ для установки необходимого числа часов для включения (если отображается "ON") или для выключения (если в 4 отображается "OFF").
   - Доступный диапазон: 1 - 72 часа
5. Для настройки времени включения и отключения повторите действия 3 и 4.
   * Помните, что для включения и выключения не может быть установлено одно и тоже время.
6. Для очистки текущих настроек времени включения и выключения: Отобразите настройки включения или выключения (см. действие 3) и нажмите кнопку CHECK (CLEAR) ⑩ для очистки настроек в значение "—" (4). (Если нужно использовать только параметр включения или только отключения, убедитесь, что необходимый параметр не имеет значения "—".)
7. После выполнения действия с 3 по 6 нажмите кнопку "CIR.WATER" ↵ ④ для сохранения значения.

Примечание:
Новые настройки будут отменены, если перед кнопкой "CIR.WATER" ↵ ④ вы нажмете кнопку Режим (Возврата) ②.

8. Нажмите кнопку Режим (Возврата) ② для возврата к стандартному экрану управления.
9. Нажмите кнопку включения/выключения TIMER "ON/OFF" ⑨ для начала работы таймера. Во время работы таймера его значение отображается на дисплее. **<u>Проверьте, что значение таймера отображается, и оно соответствует выполненным настройкам.</u>**

Отображение текущих настроек простого таймера

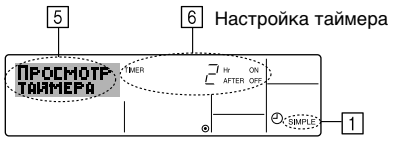

1. Убедитесь, что на экране отображается индикатор простого таймера (1).
2. Нажмите кнопку TIMER "MENU" ⑫, после чего на экране отобразится сообщение "Monitor" (Монитор) (5).
   - Если простой таймер будет работать для включения или выключения, его установленное текущее значение отобразится в 6.
   - Если были установлены оба значения ("ON" (ВКЛ.) и "OFF" (ВЫКЛ.)), будут отображены оба значения.
3. Нажмите кнопку Режим (Возврата) ② для закрытия индикатора монитора и возврата к стандартному экрану управления.

RU

Для отключения простого таймера отключения...

Нажмите кнопку включения/выключения TIMER “ON/OFF” ⑨, чтобы настройки таймера не отображались на экране (7).

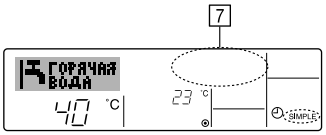

Для запуска простого таймера…

Нажмите кнопку включения/выключения TIMER “ON/OFF” ⑨ чтобы настройки таймера начали отображаться на экране (7).

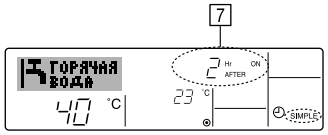

Примеры

Если для простого таймера были установлены значения включения и отключения, действия и информация на дисплее будут подобны показанной далее информации.

Пример 1:

Запуск таймера с временем включения раньше времени отключения
Время включения: 3 часа
Время выключения: 7 часов

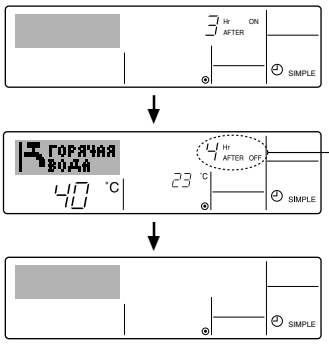

В момент запуска таймера — На дисплее отображаются настройки таймера включения (ON) (осталось часов до включения).

Через 3 часа после запуска таймера — Настройки таймера на дисплее изменились на OFF (ВЫКЛ.) (осталось часов до включения). Отображается настройка для времени отключения (OFF - 7 часов) – включения (ON - 3 часа) = 4 часа.

Через 7 часов после запуска таймера — Устройство будет выключен до тех пор, пока кто-либо не включит его.

Пример 2:

Запуск таймера с временем выключения раньше времени включения
Время включения: 5 часов
Время выключения: 2 часа

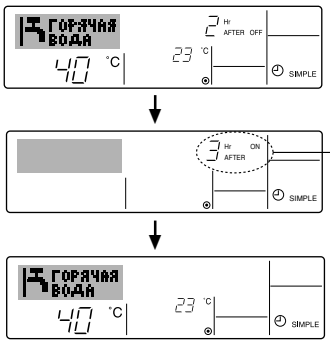

В момент запуска таймера — На дисплее отображаются настройки таймера отключения (OFF) (осталось часов до отключения).

Через 2 часа после запуска таймера — Настройки таймера на дисплее изменились на ON (ВКЛ.) (осталось часов до включения). Отображается настройка для времени включения (ON - 5 часов) – выключения (OFF - 2 часа) = 3 часа.

Через 5 часов после запуска таймера — Устройство включится и продолжит работу до тех пор, пока кто-либо не выключит его.

Использование таймера автоматического выключения

1. Этот таймер начинает отсчет времени после включения устройства и выключает его в указанное в настройках время.
2. Можно установить значения от 30 минут до 4 часов с 30-минутным приращением.

Примечание:

*1. Таймеры недельный/простой/автоматического отключения не могут использоваться одновременно.

*2. Таймер автоматического отключения не будет работать в случае наличия следующих условий:
Таймер выключен; система находится в неисправном состоянии; выполняется тест системы; пульт дистанционного управления выполняет процедуру самотестирования или диагностики; пользователь пытается выбрать режим работы; пользователь выполняет настройку таймера; система управляется из центрального пульта управления. (В этих условиях операции включения и отключения запрещены).

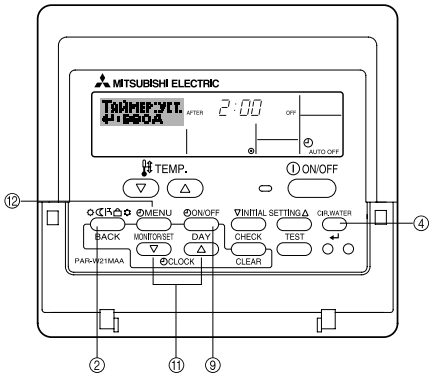

Настройка таймера автоматического выключения

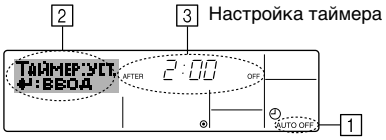

1. Убедитесь, что отображается стандартный экран управления и индикатор таймера отключения (Auto Off) (1).
   В случае отображения индикации, отличной от индикации таймера автоматического отключения (Auto Off Timer), установите ее в “AUTO OFF TIMER”, используя функцию настройки таймера (см. 3.[3]–3 (3)).
2. Удерживайте нажатой кнопку TIMER “MENU” ⑫ в течение **3 секунд**, до появления на экране индикации “Set Up” (Установка) (2).
   (Помните, что каждое нажатие кнопки переключает дисплей между режимами отображения “Set Up” (Установка) и “Monitor” (Монитор)).
3. Нажмите соответствующую кнопку настройки времени ⑪ для установки времени отключения (3).
4. Нажмите кнопку “CIR.WATER” ↵ ④ для сохранения настроек.

Примечание:

Настройки будут отменены, если перед кнопкой “CIR.WATER” ↵ ④ вы нажмете кнопку Режим (Возврата) ②.

5. Нажмите кнопку Режим (Возврата) ② для продолжения процедуры настройки и возврата к стандартному экрану управления.
6. Если устройство уже работает, таймер начнет немедленный отсчет времени. **<u>Обязательно проверьте правильность настроек, которые должны отобразиться на дисплее.</u>**

RU

Проверка текущих настроек таймера автоматического выключения

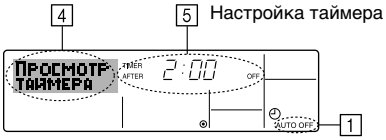

1. Убедитесь, что на экране отображается “Auto Off” (Выкл. автоматический режим) (1).
2. Удерживайте нажатой кнопку TIMER “MENU” ⑫ в течение **3 секунд** до появления на экране индикации “Monitor” (Монитор) (4).
   • Появится сообщение, что таймер отключен (5).
3. Для закрытия монитора и возврата к стандартному экрану управления нажмите кнопку Режим (Возврата) ②.

Для отключения таймера автоматического отключения...

• Удерживайте нажатой кнопку включения/выключения TIMER “ON/OFF” ⑨ в течение **3 секунд**, после чего появится сообщение “Timer Off” (Выкл. таймер) (6), а значение настройки таймера (7) исчезнет.

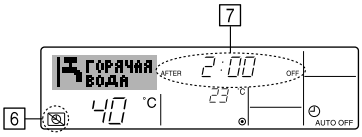

• В качестве альтернативы для этого можно также выключить кондиционер воздуха. Значение настройки таймера (7) исчезнет с экрана.

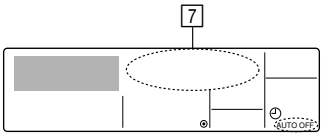

Для включения таймера автоматического выключения...

• Удерживайте нажатой кнопку включения/выключения TIMER “ON/OFF” ⑨ в течение **3 секунд**. Сообщение “Timer Off” (Выкл. таймер) исчезнет (6), а значение настройки таймера (7) появится на дисплее.
• В качестве альтернативы для этого можно также включить кондиционер воздуха. Значение настройки таймера появится в 7.

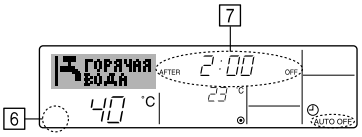

3. Выбор функции

Выбор функции с помощью пульта дистанционного управления

В режиме выбора функции с помощью пульта дистанционного управления можно настраивать нижеприведенные функции. При необходимости измените настройку.

Пункт 1	Пункт 2	Пункт 3 (Описание настройки)
1. Выбор языка (“CHANGE LANGUAGE”)	Выбор языка отображения	• Возможен вариант индикации на разных языках
2. Ограничение функций (“ВЫБОР ФУНКЦИИ”)	(1) Настройка ограничений рабочей функции (блокировка режима работы) (“ФУНКЦИЯ БЛОКИРОВКИ”)	• Настройка диапазона ограничения режима работы (блокировка режима работы)
	(2) Параметр пропуска режима работы (“УДАЛИТЬ РЕЖИМ”)	• Параметр для использования или неиспользования любого из режимов работы
	(3) Настройка ограничения диапазона температуры (“ОГРАНИЧЕНИЕ УСТ. ТЕМПЕРАТ.”)	• Настройка включения или отключения режима фиксированного воздушного потока
3. Выбор режима (“ВЫБОР РЕЖИМА”)	(1) Настройка пульта дистанционного управления (основной/дополнительный) (“ОСНОВНОЙ ПУЛЬТ/ ДОПОЛНИТЕЛЬНЫЙ ПУЛЬТ”)	• Выбор основного или подчиненного пульта дистанционного управления * При подключении двух пультов дистанционного управления к одной группе один из пультов необходимо настроить как дополнительный.
	(2) Использование настройки часов (“ЧАСЫ”)	• Настройка включения или отключения функции часов
	(3) Настройка функции таймера (“НЕДЕЛЬНЫЙ ТАЙМЕРА”)	• Настройка типа таймера
	(4) Настройка номера контакта при возникновении ошибки (“CALL.”)	• Индикация номера контакта в случае возникновения ошибки • Настройка номера телефона
	(5) Погрешность измерения (“ПОГРЕШНОСТЬ ИЗМЕРЕНИЯ”)	• Параметр для использования или неиспользования функции настройки величины изменения температуры в дежурном режиме обогрева/охлаждения
4. Изменение индикации (“НАСТРОЙКА ИНДРЕЖИМА”)	(1) Настройка индикации температуры (°C/°F) (“Един. темпер.°C/°F”)	• Настройка индикации единиц измерения температуры (°C или °F)
	(2) Настройка индикации температуры воды (“ИНДИКАЦИЯ t° ВОДЫ ”)	• Настройка включения или отключения индикации температуры воды

RU

Схема выбора функции

[1] Выключите кондиционер, чтобы включить режим выбора функции с помощью пульта дистанционного управления. → [2] Выберите одну из функций, перечисленных в пункте 1. → [3] Выберите одну из функций, перечисленных в пункте 2. → [4] Выполните настройку. (Подробная информация приведена в пункте 3) → [5] Настройка завершена. → [6] Переключите индикацию в нормальный режим. (Конец)

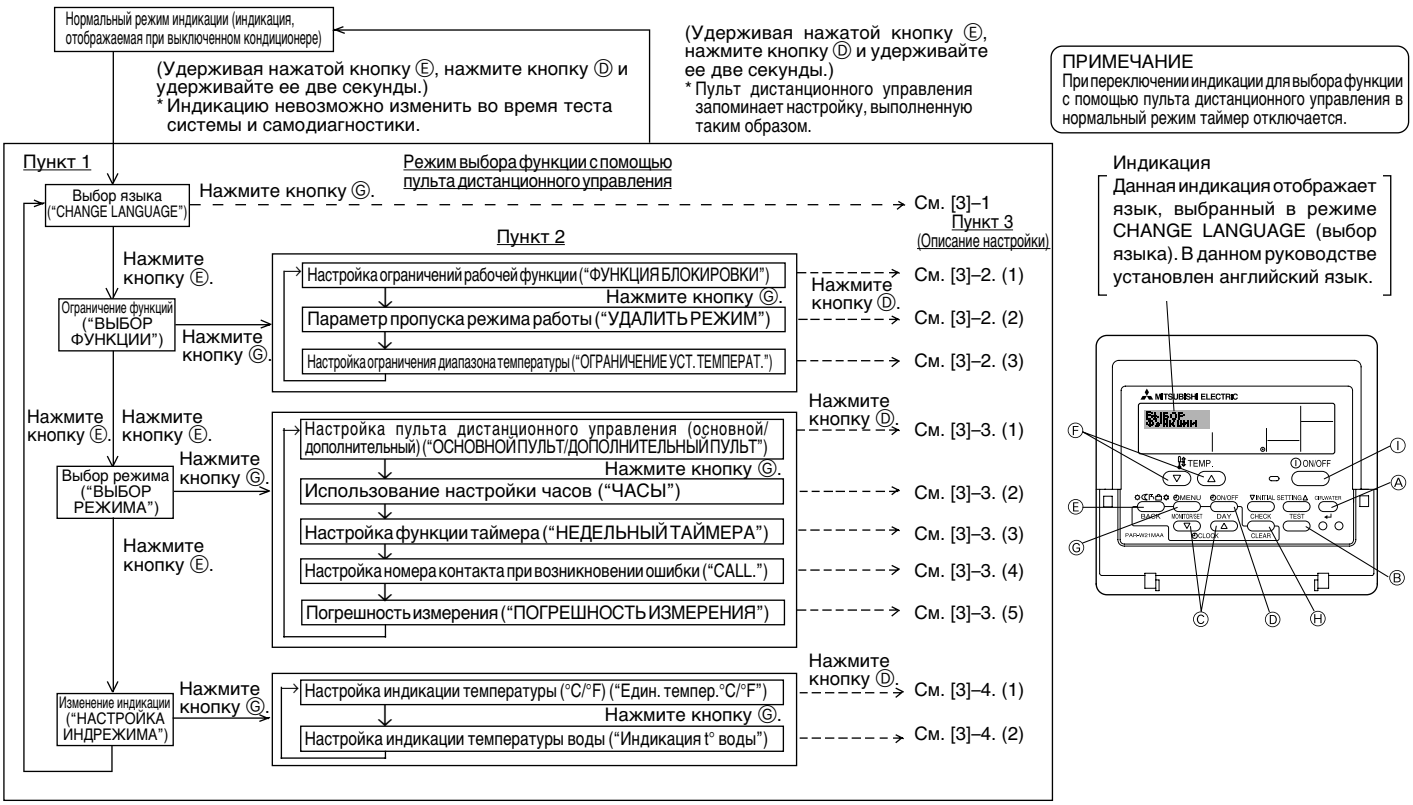

Детальная настройка

[3]–1. Настройка CHANGE LANGUAGE (выбор языка)

Можно выбрать язык, на котором отображаются индикации на дисплее.

- Нажмите кнопку [◷MENU], чтобы выбрать язык.
  ① Английский (GB), ② Немецкий (D), ③ Испанский (E), ④ Русский (RU), ⑤ Итальянский (I), ⑥ Французский (F), ⑦ Шведский

[3]–2. Ограничение функций

(1) Настройка ограничений рабочей функции (блокировка режима работы)

- Чтобы включить настройку, нажмите кнопку [◷ON/OFF].
  ① no1 : Настройка блокировки режима работы осуществляется всеми кнопками, кроме кнопки [ⓘON/OFF].
  ② no2 : Настройка блокировки режима работы осуществляется всеми кнопками.
  ③ OFF (Исходное значение настройки) :
  Настройка блокировки режима работы не осуществляется.

* Чтобы установить правильную настройку блокировки режима работы в нормальном режиме индикации экрана, необходимо нажать следующие кнопки (одновременно нажмите кнопки [CIR.WATER] и[ⓘON/OFF] и удерживайте их в течение двух секунд) в нормальном режиме индикации экрана после выполнения настройки, упомянутой выше.

(2) Настройка параметра пропуска режима работы

После изменения значения параметра, режим работы можно изменить в пределах измененного диапазона.

- По нажатию кнопки [◷ON/OFF] происходит переключение следующих параметров.
  ① Режим "Нагрев" : определяет использование или неиспользование режима обогрева
  ② Режим "Нагрев эконом." : определяет использование или неиспользование режима "Нагрев эконом.".
  ③ Режим "Горячая вода" : определяет использование или неиспользование режима "Горячая вода".
  ④ Режим "Антифриз" : определяет использование или неиспользование режима "Антифриз".
  ⑤ Режим "Охлаждение" : определяет использование или неиспользование режима "Охлаждение".
  ⑥ ВЫКЛ (исходное значение параметра)
  : Пропуск режима работы не выполняется

* В случае задания значения, отличного от OFF, одновременно выполняется настройка пропуска режимов "Нагрев", "Нагрев эконом.", "Горячая вода", "Антифриз", и "Охлаждение".

* Режим, несуществующий в подключаемом блоке, невозможно использовать даже при значении параметра "AVAILABLE" ("ДОСТУПНО")

(3) Настройка ограничения диапазона температуры

После выполнения настройки можно изменить значение температуры в пределах установленного диапазона.

- Чтобы включить настройку, нажмите кнопку [◷ON/OFF].
  ① РЕЖИМ "НАГРЕВ" С ОГРАНИЧЕНИЕМ ТЕМПЕРАТУРЫ:
  В режиме нагрева можно изменять интервал температур.
  ② РЕЖИМ "ГОРЯЧАЯ ВОДА" С ОГРАНИЧЕНИЕМ ТЕМПЕРАТУРЫ:
  В режиме нагрева/подачи горячей воды можно изменять интервал температур.
  ③ РЕЖИМ "АНТИФРИЗ" С ОГРАНИЧЕНИЕМ ТЕМПЕРАТУРЫ:
  В режиме "Антифриз" можно изменять интервал температур.
  ④ РЕЖИМ "ОХЛАЖДЕНИЕ" С ОГРАНИЧЕНИЕМ ТЕМПЕРАТУРЫ:
  В режиме охлаждения можно изменять интервал температур.
  ⑤ OFF (исходная настройка) :
  Ограничение диапазона температуры выключено.

* Если установлено значение кроме OFF (выкл.), одновременно выполняется настройка ограничения диапазона температуры в режимах охлаждения и обогрева, а также в автоматическом режиме. Тем не менее, диапазон невозможно ограничить, если установленный диапазон температуры не изменялся.

- Чтобы повысить или понизить температуру, нажмите кнопку [TEMP. (▽) и (△)].
- Устанавливаемый диапазон

Режим "Горячая вода"	: нижний предел:	от 30 до 70 °C (от 87 до 158 °F)
	верхний предел:	от 70 до 30 °C (от 158 до 87 °F)
Режим "Нагрев"	: нижний предел:	от 30 до 45 °C (от 87 до 113 °F)
	верхний предел:	от 45 до 30 °C (от 113 до 87 °F)
Режим "Охлаждение"	: нижний предел:	от 10 до 30 °C (от 50 до 87 °F)
	верхний предел:	от 30 до 10 °C (от 87 до 50 °F)

* Устанавливаемый диапазон изменяется в зависимости от подключенного блока

RU

[3]–3. Настройка выбора режима

(1) Настройка пульта дистанционного управления (основной/дополнительный)

- Чтобы включить настройку, нажмите кнопку [◷ON/OFF] Ⓓ.
  ① Основной : контроллер будет установлен как основной.
  ② Дополнительный : контроллер будет установлен как дополнительный.

(2) Использование настройки часов

- Чтобы включить настройку, нажмите кнопку [◷ON/OFF] Ⓓ.
  ① ON : Можно использовать функцию часов.
  ② OFF : Функция часов использовать невозможно.

(3) Настройка функции таймера

- Чтобы включить настройку, нажмите кнопку [◷ON/OFF] Ⓓ (Выберите одну из настроек, приведенных ниже.).
  ① Неделый таймер (Исходное значение настройки):
  Можно использовать еженедельный таймер.
  ② АВТО от кпочу. по таймеру :
  Можно использовать таймер автоотключения.
  ③ Простой таймер : Можно использовать обычный таймер.
  ④ Таймер выкл. : Режим таймера использовать невозможно.

* Если настройка часов имеет значение OFF, “Неделый таймер” использовать невозможно.

(4) Настройка номера контакта при возникновении ошибки

- Чтобы включить настройку, нажмите кнопку [◷ON/OFF] Ⓓ.
  ① CALL OFF : В случае ошибки настроенные контактные номера не отображаются.
  ② CALL **** *** **** : В случае ошибки настроенные контактные номера отображаются.
  CALL_ : Контактный номер можно настроить, если индикация отображается слева.

- Настройка контактных номеров
  Для настройки контактных номеров следуйте перечисленным процедурам. Для настройки номеров перемещайте мигающий курсор. Нажмите кнопку [TEMP. ▽ или △] Ⓕ для перемещения курсора вправо (влево). Нажмите кнопку [◷CLOCK ▽ или △] Ⓒ для настройки номеров.

(5) Погрешность измерения

- По нажатию кнопки [◷ ON/OFF] Ⓓ происходит переключение следующих параметров.
  ① ON : В режиме настройки исходной температуры воды отображается значение погрешности измерения.
  ② OFF : В режиме настройки исходной температуры воды не отображается значение погрешности измерения.

[3]–4. Настройка изменения индикации

(1) Настройка индикации температуры (°C/°F)

- Чтобы включить настройку, нажмите кнопку [◷ ON/OFF] Ⓓ.
  ① °C: Используемая единица измерения температуры - °C.
  ② °F: Используемая единица измерения температуры - °F.

(2) Настройка индикации температуры воды

- Чтобы включить настройку, нажмите кнопку [◷ON/OFF] Ⓓ.
  ① ON : Температура воды отображается.
  ② OFF : Температура воды не отображается.

4. Уход за прибором

Обслуживание фильтра должно всегда выполняться специалистом по техобслуживанию.
До проведения обслуживания прибора отключите электропитание (положение ВЫКЛ.).

⚠ Внимание:

- **Прежде чем начать чистку, остановите работу прибора и отключите подачу электропитания. Помните, что внутренний вентилятор работает на высокой скорости, что сопряжено с риском личной травмы.**
- **Внутренние приборы оборудованы фильтрами для удаления пыли из засасываемого воздуха. Очистку сетчатого фильтра следует выполнять методами, показанными на следующих иллюстрациях.**
- **Срок эксплуатации сетчатого фильтра зависит от того, где установлено устройство, и как оно эксплуатируется.**

Методы прочистки

- Для промывки сетчатого фильтра снимите крышку и очистите его внутри с помощью щетки.

⚠ Внимание:

- **Не сушите сетчатый фильтр под прямыми солнечными лучами, или нагревая его с помощью огня и т.п. Это может привести к его деформации.**

⚠ Внимание:

Никогда не проливайте на кондиционер воду и не опрыскивайте его аэрозолем с возгорающимся составом. Чистка такими методами может привести к поломке кондиционера, электрическому шоку или пожару.

5. Исправление неполадок

Прежде чем вызывать техобслуживание, проверьте следующее:

Состояние прибора	Пульт дистанционного управления	Причина	Неполадка
Не работает.	«◉» не горит. Индикатор дисплея не загорается даже при нажатии кнопки [ON/OFF].	Перебой в подаче электроэнергии	Нажмите кнопку [ON/OFF] после возобновления подачи электроэнергии.
		Подача электроэнергии отключена.	Включите подачу электроэнергии.
		Перегорел предохранитель в системе подачи электроэнергии.	Замените предохранитель.
		Перегорел прерыватель цепи заземления.	Установите прерыватель цепи заземления.
Вода подается, однако она недостаточно холодная или горячая.	Жидкокристаллический дисплей показывает, что прибор находится в состоянии работы.	Неправильная настройка температуры	После проверки настройки температуры и температуры входа на жидкокристаллическом дисплее обратитесь [Регулировка температуры воды] и воспользуйтесь для регулировки кнопкой регулировки температуры.
Не подается холодная или горячая вода.	Индикация на жидкокристаллическом дисплее указывает, что прибор находится в состоянии работы.	В течение трех минут срабатывает механизм задержки возобновления работы прибора.	Подождите некоторое время. (Для защиты компрессора во внутренний прибор встроен механизм трехминутной задержки возобновления работы. Поэтому иногда компрессор не приступает немедленно к работе. Иногда он не приступает к работе в течение 3 минут.)
		Работа внутреннего прибора возобновилась во время операции обогрева и размораживания.	Подождите некоторое время (Функция отопления включается после окончания функции размораживания).
Прибор работает непродолжительное время, а затем останавливается.	На жидкокристаллическом дисплее мигает индикация «CHECK» и показан ход проверки.	На входе и выходе воздуха внутреннего и внешнего прибора имеется препятствие.	Удалите препятствие и снова включите прибор.
		Сетчатый фильтр забит пылью и грязью.	Повторите операцию после очистки сетчатого фильтра. (см. [Уход за прибором]).

RU

- Если работа останавливается из-за сбоя в подаче электропитания, срабатывает [предотвращение возобновления работы при сбое электропитания], предотвращающее включения прибора даже после восстановления подачи питания. В этом случае нажмите кнопку [ON/OFF] еще раз и начните работу.

Если неполадки в работе прибора продолжаются после того как вы проверили вышеуказанные параметры, отключите подачу электроэнергии свяжитесь с вашим поставщиком, имея наготове информацию относительно названия изделия, характера неполадки и т.д. Если мигает индикатор [CHECK] и код проверки (4-цифровой), сообщите поставщику, что указывает дисплей (код проверки). Никогда не пытайтесь производить ремонт самостоятельно.

Указанные ниже симптомы не являются неполадками кондиционера:

- Иногда воздух, выдуваемый из кондиционера, может иметь неприятный запах. Это объясняется сигаретным дымом, который присутствует в комнате, запахом косметики, стен, мебели и т.д., которые поглощаются в кондиционере.
- После включения или останова кондиционера может быть слышен попеременно шипящий звук. Этот звук является звуком хладагента, который перемещается внутри кондиционера. Это нормальное явление.
- Иногда кондиционер издает резкий звук или щелкает в начале или в конце операции охлаждения/отоплен ия. Это звук трения передней панели и других частей, который вызван расширением и сужением деталей в связи с перепадами температуры. Это нормальное явление.

6. Установка прибора, его перемещение и проверка

Место установки

Проконсультируйтесь с вашим поставщиком относительно подробностей установки и переноса оборудования.

⚠ Внимание:

Никогда не устанавливайте кондиционер там, где имеется риск утечки воспламеняющегося газа.
При утечке и аккумулации газа вокруг прибора может возникнуть пожар.

Никогда не устанавливайте кондиционер в указанных ниже местах:

- там, где много машинного масла
- в местах, расположенных близко к океану и пляжу, где много соли.
- в местах с высокой влажностью
- в местах, расположенных близко от горячих источников
- в местах наличия сернистого газа
- в местах, где расположено высокочастотное оборудование (высокочасточное сварочное оборудование и т.д.)
- в местах, где часто используются кислотные растворы
- в местах, где часто используются специальные распылители
- устанавливайте внутренний прибор строго горизонтально. В противном случае может произойти утечка воды.
- Предпринимайте достаточные меры по сокращению шума при установке кондиционеров в больницах или в помещениях, связанных с телекоммуникацией.

Если кондицинер используется в любом из вышеуказанных местоположений, возможны частые неполадки в функционировании прибора. Рекомендуется избегать установки прибора в вышеуказанных местах.
За дополнительной информацией обращайтесь к поставщику.

Рекомендации по электропроводке

⚠ Внимание:

- **Электропроводка должна выполняться квалифицированным специалистом электриком в соответствии с [техническими стандартами установки электрооборудования], [правила внутренней проводки], а также инструкциями, приведенными в руководстве по установке и при использовании специальных линий электропроводки. Использование других приборов на этой линии подачи электропитания может привеси к перегоранию прерывателей и предохранителей.**
- **Никогда не подсоединяйте провод заземления к проводам заземления газовой трубы, трубы для воды, разрядника или телефонной линии. За подробной информацией обращайтесь к поставщику.**
- **При некоторых типах установки в обязательном порядке должен устанавливаться прерыватель цепи заземления. За подробной информацией обращайтесь к поставщику.**

Информация относительно установки водяной трубы

- Не используйте в качестве водяных труб стальные трубы. Рекомендуется использовать медные трубы.
- Водяной контур должен быть замкнутым.

Перенос прибора

- При снятии или повторной установке кондиционера в связи с расширением помещения, перепланировкой или переездом, проконсультируйтесь с вашим поставщиком заранее, чтобы оценить стоимость работы профессионального инженера, услуги которого требуются при переносе прибора.

⚠ Внимание:

При переносе и повторной установке кондиционера проконсультируйтесь с вашим поставщиком. Неправильная установка может привести к электрическому шоку, пожару и т.д.

Необходимо также обращать внимание на фактор шума

- При установке прибора выберите такое место, которое абсолютно способно выдерживать вес кондиционера, и там, где возможно сократить шум и вибрацию.
- Выберите такое место, где шум холодного или теплого воздуха, выходящего из внешнего прибора кондиционера, не будет беспокоить соседей.
- Если перед выходом воздуха внешнего прибора кондиционера находится какой-то посторонний предмет, это ухудшает его работу и может привести к повышенному уровню шума. Избегайте ставить какие-либо посторонние предметы вблизи от выхода воздуха.
- Если кондиционер производит необычный шум, проконсультируйтесь с вашим поставщиком.

Техобслуживание и инспекция

- Если кондиционер используется на протяжении нескольких сезонов, его внутренние части могут запачкаться, что приведет к ухудшению работы.

  В зависимости от условий использования прибор может генерировать неприятный запах и дренажное устройство может начать плохо функционировать в связ с накоплением пыли, грязи и т.д.

RU

7. Технические условия

Модель			PWFY-P100VM-E-BU	PWFY-P100VM-E-AU	PWFY-P200VM-E-AU
Источник питания			1 стадия 220-230-240 V 50/60 Hz		
Нагревательная способность		kW	12,5 *1	12,5 *2	25,0 *4
Охлаждающая способность		kW	–	11,2 *3	22,4 *5
Уровень шума			44 dB<A>	29 dB<A>	29 dB<A>
Вес нетто		kg	60 kg	35 kg	38 kg
Размер	Высота	mm	800		
	Ширина	mm	450		
	Глубина	mm	300		
Дополнительные принадлежности			Сетчатый фильтр, теплоизоляционный материал, соединительные комплекты × 2, компенсатор теплового расширения × 2 (PWFY - P200VM - E - AU)		
Расход воды		m^3/h	0,6-2,15	0,6-2,15	1,2-4,3

*1 Номинальные условия обогрева
Наружная температура: 7 °C DB/6 °C WB (45 °F DB/43 °F WB)
Длина трубы: 7,5 m (24-9/16 ft)
Перепад уровней: 0 m (0 ft)
Температура поступающей воды 65 °C Расход воды 2,15 m^3/h

*2 Номинальные условия обогрева
Наружная температура: 7 °C DB/6 °C WB (45 °F DB/43 °F WB)
Длина трубы: 7,5 m (24-9/16 ft)
Перепад уровней: 0 m (0 ft)
Температура поступающей воды 30 °C Расход воды 2,15 m^3/h

*3 Номинальные условия охлаждения
Наружная температура: 35 °C DB (95 °F DB)
Длина трубы: 7,5 m (24-9/16 ft)
Перепад уровней: 0 m (0 ft)
Температура поступающей воды 23 °C Расход воды 1,93 m^3/h

*4 Номинальные условия обогрева
Наружная температура: 7 °C DB/6 °C WB (45 °F DB/43 °F WB)
Длина трубы: 7,5 m (24-9/16 ft)
Перепад уровней: 0 m (0 ft)
Температура поступающей воды 30 °C Расход воды 4,3 m^3/h

*5 Номинальные условия охлаждения
Наружная температура: 35 °C DB (95 °F DB)
Длина трубы: 7,5 m (24-9/16 ft)
Перепад уровней: 0 m (0 ft)
Температура поступающей воды 23 °C Расход воды 3,86 m^3/h

RU

This product is designed and intended for use in the residential, commercial and light-industrial environment.

The product at hand is based on the following EU regulations:

- Low Voltage Directive 2006/95/EC
- Electromagnetic Compatibility Directive 2004/108/EC

Please be sure to put the contact address/telephone number on this manual before handing it to the customer.

MITSUBISHI ELECTRIC CORPORATION
HEAD OFFICE: TOKYO BLDG., 2-7-3, MARUNOUCHI, CHIYODA-KU, TOKYO 100-8310, JAPAN

WT05378X01

Printed in Japan