MITSUBISHI ELECTRIC

CITY MULTI

INDOOR UNIT OF CITY MULTI R410A SERIES

PWFY-P100VM-E-BU
PWFY-P100VM-E-AU
PWFY-P200VM-E-AU

CE

GB D F E I NL P GR RU TR CZ SV SL HG PO

OPERATION MANUAL
For safe and correct use, please read this operation manual thoroughly before operating the indoor unit.

BEDIENUNGSANLEITUNG
Zum sicheren und ordnungsgemäßen Gebrauch der Innenanlage die Bedienungsanleitung vor dem Betrieb gründlich durchlesen.

MODE D'EMPLOI
Avant de mettre en marche l'appareil intérieur, prière de lire ce mode d'emploi avec attention pour un usage correct et en toute sécurité.

MANUAL DE OPERACIÓN
Para la utilización segura y correcta, lea detenidamente este manual de operación antes de operar la unidad interior.

MANUALE DI ISTRUZIONI
Per un uso sicuro e corretto, leggere attentamente questo manuale di istruzioni prima di mettere in funzione l'unità interna.

BEDIENINGSHANDLEIDING
Voor veilig en correct gebruikt dient u deze bedieningshandleiding geheel te lezen voor het bedienen van het toestel voor binnenshuis.

MANUAL DE OPERAÇÃO
Para uma utilização segura e correcta, é favor ler este manual de instalação por completo, antes de operar a unidade interior.

ΕΓΧΕΙΡΙΔΙΟ ΛΕΙΤΟΥΡΓΙΑΣ
Για ασφάλεια και σωστή χρήστη, παρακαλείστε να διαβάσετε προσεκτικά αυτό το εγχειρίδιο λειτουργίας πριν τη λειτουργία της εσωτερικής μονάδας.

РУКОВОДСТВО ПО ЭКСПЛУАТАЦИИ
Для безопасной и правильной эксплуатации аппарата необходимо тщательно ознакомиться с данным руководством по эксплуатации перед включением внутреннего блока.

KULLANIM EL KİTABI
Emniyetli ve doğru biçimde nasıl kullanılacağını öğrenmek için, lütfen iç mekan ünitesinin kullanımından önce bu el kitabını dikkatle okuyunuz.

PROVOZNÍ PŘÍRUČKA
V zájmu bezpečného a správného používání si před zahájením provozu vnitřní jednotky důkladně pročtěte tuto provozní příručku.

NÁVOD NA OBSLUHU
Pre bezpečné a správne použitie si prosím pred prevádzkou vnútornej jednotky starostlivo prečítajte tento návod na obsluhu.

PRIROČNIK ZA UPORABO
Za varno in pravilno uporabo pred uporabo notranje enote skrbno preberite ta priročnik za namestitev.

HASZNÁLÓI KÉZIKÖNYV
A biztonságos és helyes használathoz, kérjük, olvassa el alaposan ezt a használói kézikönyvet, mielőtt használná a légkondicionáló egységet.

PODRĘCZNIK OBSŁUGI
W celu bezpiecznego i poprawnego korzystania, należy przed zainstalowaniem urządzenia dokładnie zapoznać się z niniejszym podręcznikiem obsługi.

(GB) Operation Section
(D) Abschnitt Betrieb
(F) Section d'opération

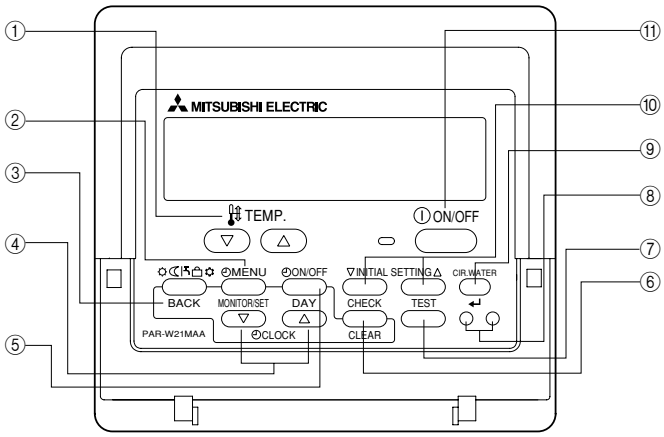

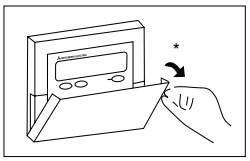

① [Set Temperature] buttons (▽ Down/△ Up buttons)
② [TIMER MENU] button (MONITOR/SET button)
③ [Mode] button (Return button)
④ [Set Time] buttons (▽ Back/△ Ahead buttons)
⑤ [TIMER ON/OFF] button (SET DAY button)
⑥ [CHECK] button (CLEAR button)
⑦ [TEST RUN] button
⑧ Not available
⑨ [CIR. WATER] button (↵ <Enter> button)
⑩ [INITIAL SETTING] button (▽ Down/△ Up buttons)
⑪ [ON/OFF] button
* Opening the lid.

① [Temperatureinstellung]-Tasten (▽ Niedriger/△ Höher-Tasten)
② [TIMER MENU]-Taste (MONITOR/SET-Taste)
③ [Modus]-Taste (Wieder-Taste)
④ [Zeiteinstell]-Tasten (▽ Zurück/△ Vorwärts-Tasten)
⑤ [TIMER ON/OFF]-Taste (SET DAY-Taste)
⑥ [CHECK]-Taste (CLEAR-Taste)
⑦ [TEST RUN]-Taste
⑧ Nicht verfügbar
⑨ [CIR. WATER]-Taste (↵ <Enter>-Taste)
⑩ [INITIAL SETTING]-Taste (▽ Niedriger/△ Höher-Tasten)
⑪ [ON/OFF]-Taste
* Öffnen des Deckels.

① Touches [Réglage de la température] (Touches ▽ Bas/△ Haut)
② Touche [TIMER MENU] (Touche MONITOR/SET)
③ Touche [Mode] (Touche de retour)
④ Touches [Réglage de l'heure] (Touches ▽ Arrière/△ Avant)
⑤ Touche [TIMER ON/OFF] (Touche SET DAY)
⑥ Touche [CHECK] (Touche CLEAR)
⑦ Touche [TEST RUN]
⑧ Non disponible
⑨ Touche [CIR. WATER] (Touche ↵ <Validation>)
⑩ Touche [INITIAL SETTING] (Touches ▽ Bas/△ Haut)
⑪ Touche [ON/OFF]
* Ouverture du couvercle.

(E) Sección operativa
(I) Sezione operativa
(NL) Bedieningsgedeelte
(P) Secção de operações

① Botónes [Ajuste de la temperatura] (Botónes de descenso ▽/ascenso △)
② Botón [TIMER MENU] (Botón MONITOR/SET)
③ Botón [Modo] (Botón de retorno)
④ Botónes [Ajuste de hora] (Botónes de retroceso ▽/avance △)
⑤ Botón [TIMER ON/OFF] (Botón SET DAY)
⑥ Botón [CHECK] (Botón CLEAR)
⑦ Botón [TEST RUN]
⑧ No disponibles
⑨ Botón [CIR. WATER] (Botón <Introducir> ↵)
⑩ Botón [INITIAL SETTING] (Botónes de descenso ▽/ascenso △)
⑪ Botón [ON/OFF]
* Apertura de la tapa.

① Pulsanti [Impostazione temperatura] (Pulsanti ▽ Giù/△ Su)
② Pulsante [TIMER MENU](Pulsante MONITOR/SET)
③ Pulsante [Modalità] (Pulsante Invio)
④ Pulsanti [Set Time] (Pulsanti ▽ Avanti/△ Indietro)
⑤ Pulsante [TIMER ON/OFF] (Pulsante SET DAY)
⑥ Pulsante [CHECK] (Pulsante CLEAR)
⑦ Pulsante [TEST RUN]
⑧ Non disponibile
⑨ Pulsante [CIR. WATER] (Pulsante ↵ <Invio>)
⑩ Pulsante [INITIAL SETTING] (Pulsanti ▽ Giù/△ Su)
⑪ Pulsante [ON/OFF]
* Apertura del coperchio.

① [Temperatuur instellen]-toetsen (▽ Omlaag/△ Omhoog toetsen)
② [TIMER MENU]-toets (MONITOR/SET-toets)
③ [Modus]-toets (Toets terug)
④ [Tijd Instellen] toetsen (▽ Terug/△ Vooruit toetsen)
⑤ [TIMER ON/OFF]-toets (SET DAY-toets)
⑥ [CHECK] toets (CLEAR toets)
⑦ [TEST RUN]-toets
⑧ Niet beschikbaar
⑨ [CIR. WATER] toets (↵ <Enter> toets)
⑩ [INITIAL SETTING] toets (▽ Omlaag/△ Omhoog toetsen)
⑪ [ON/OFF]-toets
* De klep openen.

① Botões [Ajustar Temperatura] (Botões ▽ Descer/△ Subir)
② Botão [TIMER MENU] (Botão MONITOR/SET)
③ Botão [Modo] (Botão Retornar)
④ Botões [Ajustar tempo] (Botões ▽ Retroceder/△ Avançar)
⑤ Botão [TIMER ON/OFF] (Botão SET DAY)
⑥ Botão [CHECK] (Botão CLEAR)
⑦ Botão [TEST RUN]
⑧ Não disponível
⑨ Botão [CIR. WATER] (Botão ↵ <Entrar>)
⑩ Botão [INITIAL SETTING] (Botões ▽ Descer/△ Subir)
⑪ Botão [ON/OFF]
* Abertura da tampa.

(GR) Τμήμα Λειτουργίας

① Κουμπιά [Ρύθμισης Θερμοκρασίας] (Κουμπιά ▽ Κάτω/△ Επάνω)
② Κουμπι [TIMER MENU] (Κουμπι MONITOR/SET)
③ Κουμπι [Τρόπο Λειτουργίας] (Κουμπι επιστροφής)
④ Κουμπιά [Ρύθμισης ώρας] (Κουμπιά ▽ Πίσω/△ Μπροστά)
⑤ Κουμπι [TIMER ON/OFF] (Κουμπι SET DAY)
⑥ Κουμπι [CHECK] (Κουμπι CLEAR)
⑦ Κουμπι [TEST RUN]
⑧ Δεν είναι διαθέσιμο
⑨ Κουμπι [CIR. WATER] (Κουμπι ↵ <Enter>)
⑩ Κουμπι [INITIAL SETTING] (Κουμπιά ▽ Κάτω/△ Επάνω)
⑪ Κουμπι [ON/OFF]
* Άνοιγμα του καπακιού.

(RU) Операционный раздел

① Кнопки [Установить температуру] (Кнопки ▽ Вниз/△ Вверх)
② Кнопка [TIMER MENU] (Кнопка MONITOR/SET)
③ Кнопка [Режим] (Кнопка возврата)
④ Кнопки [Настройка времени] (Кнопки ▽ Назад/△ Вперед)
⑤ Кнопка [TIMER ON/OFF] (Кнопка SET DAY]
⑥ Кнопка [CHECK] (Кнопка CLEAR)
⑦ Кнопка [TEST RUN]
⑧ Недоступно
⑨ Кнопка [CIR. WATER] (Кнопка ↵ <Ввод>)
⑩ Кнопка [INITIAL SETTING] (Кнопки ▽ Вниз/△ Вверх)
⑪ Кнопка [ON/OFF]
* Открывание крышки.

(TR) Çalıştırma Bölümü

① [Sıcaklık Ayarı] Düğmeleri (▽ Aşağı/△ Yukarı düğmeleri)
② [TIMER MENU] Düğmesi (MONITOR/SET Düğmesi)
③ [Program Seçme] Düğmesi (Geri Dön düğmesi)
④ [Zaman Ayarı] düğmeleri (▽ Geri/△ İleri düğmeleri)
⑤ [TIMER ON/OFF] Düğmesi (SET DAY Düğmesi)
⑥ [CHECK] düğmesi (CLEAR düğmesi)
⑦ [TEST RUN] Düğmesi
⑧ Mevcut değil
⑨ [CIR. WATER] düğmesi (↵ <Giriş> düğmesi)
⑩ [INITIAL SETTING] düğmesi (▽ Aşağı/△ Yukarı düğmeleri)
⑪ [ON/OFF] Düğmesi
* Kapağı açıyor.

(CZ) Operační část

① Tlačítka [Nastavení teploty] (Tlačítka ▽ Dolů/△ Nahoru)
② Tlačítko [TIMER MENU] (Tlačítko MONITOR/SET)
③ Tlačítko [Režim] (Tlačítko Zpět)
④ Tlačítka [Nastavit čas] (Tlačítka ▽ Zpět/△ Vpřed)
⑤ Tlačítko [TIMER ON/OFF] (Tlačítko SET DAY)
⑥ Tlačítko [CHECK] (Tlačítko CLEAR)
⑦ Tlačítko [TEST RUN]
⑧ Není k dispozici
⑨ Tlačítko [CIR. WATER] (Tlačítko ↵ <Enter>)
⑩ Tlačítko [INITIAL SETTING] (Tlačítka ▽ Dolů/△ Nahoru)
⑪ Tlačítko [ON/OFF]
* Otevírání krytu.

(SV) Špekulacija sekcija

① Tlačidlá [Nastavenie teploty v miestnosti] (Tlačidlá ▽ nadol/△ nahor)
② Tlačidlo [TIMER MENU] (Tlačidlo MONITOR/SET)
③ Tlačidlo [Voľba činnosti] (Tlačidlo návrat)
④ Tlačidlá [Set Time] (Tlačidlá ▽ dozadu/△ dopredu)
⑤ Tlačidlo [TIMER ON/OFF] (Tlačidlo SET DAY)
⑥ Tlačidlo [CHECK] (Tlačidlo CLEAR)
⑦ Tlačidlo [TEST RUN]
⑧ Nie je k dispozícii.
⑨ Tlačidlo [CIR. WATER] (Tlačidlo ↵ <Enter>)
⑩ Tlačidlo [INITIAL SETTING] (Tlačidlá ▽ nadol/△ nahor)
⑪ Tlačidlo [ON/OFF]
* Otváranie krytu.

(SL) Operacijski Oddelek

① Gumba [Nastavitev temperature] (Gumba ▽ Dol/△ Gor)
② Gumb [TIMER MENU] (Gumb MONITOR/SET)
③ Gumb [Način] (Gumb Nazaj)
④ Gumba [Nastavljanje časa] (Gumba ▽ Nazaj/△ Naprej)
⑤ Gumb [TIMER ON/OFF] (Gumb SET DAY)
⑥ Gumb [CHECK] (Gumb CLEAR)
⑦ Gumb [TEST RUN]
⑧ Ni na voljo
⑨ Gumb [CIR. WATER] (Gumb ↵ <Vnos>)
⑩ Gumb [INITIAL SETTING] (Gumba ▽ Dol/△ Gor)
⑪ Gumb [ON/OFF]
* Odpiranje pokrova.

(HG) Működtetési rész

① [Hőmérséklet beállítása] gombok (▽ Le/△ Fel gombok)
② [TIMER MENU] gomb (MONITOR/SET gomb)
③ [Üzemmód] gomb (Visszatérés gomb)
④ [Idő beállítása] gombok (▽ Vissza/△ Előre gombok)
⑤ [TIMER ON/OFF] gomb (SET DAY gomb)
⑥ [CHECK] gomb (CLEAR gomb)
⑦ [TEST RUN] gomb
⑧ Nem elérhető
⑨ [CIR. WATER] gomb (↵ <Enter> gomb)
⑩ [INITIAL SETTING] gomb (▽ Le/△ Fel gombok)
⑪ [ON/OFF] gomb
* Fedél felnyitása.

(PO) Część obsługowa

① Przyciski [Ustawianie temperatury] (Przyciski ▽ dół/△ góra)
② Przycisk [TIMER MENU] (Przycisk MONITOR SET)
③ Przycisk [Tryb] (Przycisk powrotu)
④ Przyciski [Ustaw czas] (Przyciski ▽ do tyłu/△ do przodu)
⑤ Przycisk [TIMER ON/OFF] (Przycisk SET DAY)
⑥ Przycisk [CHECK] (Przycisk CLEAR)
⑦ Przycisk [TEST RUN]
⑧ Niedostępne
⑨ Przycisk [CIR. WATER] (Przycisk ↵ <Wprowadź>)
⑩ Przycisk [INITIAL SETTING] (Przyciski ▽ dół/△ góra)
⑪ Przycisk [ON/OFF]
* Otwieranie przykrywy.

(GB) Display Section
(D) Abschnitt Anzeige

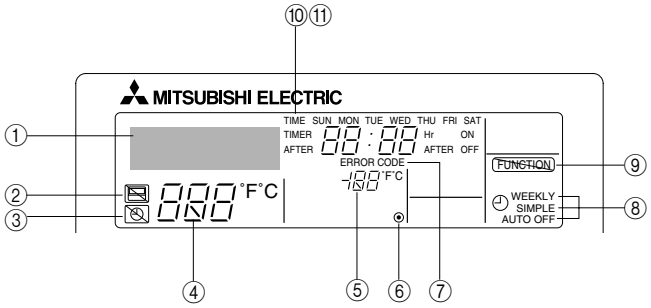

- For purposes of this explanation, all parts of the display are shown as lit. During actual operation, only the relevant items will be lit.

① **Identifies the current operation**
Shows the operating mode, etc.
* Multilanguage display is supported.

② **"Centrally Controlled" indicator**
Indicates that operation of the remote controller has been prohibited by a main controller.

③ **"Timer Is Off" indicator**
Indicates that the timer is off.

④ **Temperature Setting**
Shows the target temperature.

⑤ **Water Temperature Display**
Shows the water temperature during water temperature display operation.

⑥ **◉ (Power On indicator)**
Indicates that the power is on.

⑦ **Error indicator**
Comes on when error occurs

⑧ **Timer indicators**
The indicator comes on if the corresponding timer is set.

⑨ **"Locked" indicator**
Indicates that remote controller buttons have been locked.

⑩ **Day-of-Week**
Shows the current day of the week.

⑪ **Time/Timer Display**
Shows the current time, unless the simple or Auto Off timer is set.
If the simple or Auto Off timer is set, shows the time remaining.

- Zur Vereinfachung der Erklärung werden alle Teile des Displays als aufleuchtend gezeigt. Beim tatsächlichen Betrieb leuchten nur die relevanten Elemente auf.

① **Identifiziert die aktuelle Bedienung**
Zeigt den Betriebsmodus usw.
* Mehrsprachige Anzeige ist unterstützt.

② **"Zentral gesteuert"-Anzeige**
Zeigt eine Bedienung der Fernbedienung an, die von Hauptsteuerteil untersagt wurde.

③ **"Timer ist ausgeschaltet"-Anzeige**
Zeigt an, dass der Timer ausgeschaltet ist.

④ **Temperatureinstellung**
Zeigt die Zieltemperatur an.

⑤ **Wassertemperaturanzeige**
Zeigt die Wassertemperatur bei der Wassertemperaturanzeige an.

⑥ **◉ (Einschaltanzeige)**
Zeigt an, dass die Stromversorgung eingeschaltet ist.

⑦ **Fehleranzeige**
Leuchtet auf, wenn ein Fehler auftritt

⑧ **Timeranzeigen**
Die Anzeige leuchtet auf, wenn der entsprechende Timer eingestellt ist.

⑨ **"Gesperrt"-Anzeige**
Zeigt an, dass die Fernbedienungstasten gesperrt sind.

⑩ **Wochentag**
Zeigt den aktuellen Wochentag an.

⑪ **Zeit/Timer-Anzeige**
Zeigt die aktuelle Zeit an, wenn nicht der einfache oder Auto-Abschalttimer eingestellt ist.
Wenn der einfache oder Auto-Abschalttimer eingestellt ist, wird die Restzeit angezeigt.

(FR) Section de visualisation
(ES) Sección de visualización

- Pour les explications, tous les éléments de l'affichage sont éclairés. En réalité, tous ces éléments ne s'éclairent pas en même temps.

① **Identifie l'opération actuelle**
Indique le mode de fonctionnement, etc.
* L'affichage est disponible en plusieurs langues.

② **Indicateur "Contrôle centralisé"**
Indique que la commande à distance a été mise hors service par le contrôle centralisé.

③ **Indicateur "Minuterie hors service"**
Indique que la minuterie est hors service.

④ **Réglage de la température**
Indique la température souhaitée.

⑤ **Indication de la température de l'eau**
Indique la température de l'eau lors d'une opération causant l'affichage de la température de l'eau.

⑥ **◉ (Indication En service)**
Indique que l'appareil est en service.

⑦ **Indicateur d'erreur**
Apparaît lorsqu'une erreur se produit

⑧ **Indicateurs de minuterie**
L'indicateur apparaît si la minuterie correspondante est active.

⑨ **Indicateur "Verrouillé"**
Indique que les touches de la commande à distance ont été verrouillées.

⑩ **Jour de la semaine**
Indique le jour de la semaine actuel.

⑪ **Indication de l'heure/de la minuterie**
Indique l'heure actuelle, à moins que la minuterie simple ou de mise hors service automatique soit active.
Si la minuterie simple ou de mise hors service automatique soit active, indique le temps restant.

- Para fines de esta explicación, todas las partes del visualizador se muestran encendidas. Durante la operación real, solamente estarán encendidos los elementos correspondientes.

① **Identifica la operación actual**
Muestra el modo de operación, etc.
* Se soporta visualización multilingüe.

② **Indicador "Centralmente controlado"**
Indica que la operación del controlador remoto se ha prohibido mediante un controlador principal.

③ **Indicador "El temporizador está desactivado"**
Indica que el temporizador está desactivado.

④ **Ajuste de temperatura**
Muestra la temperatura deseada.

⑤ **Visualización de temperatura de agua**
Muestra la temperatura del agua durante la operación de visualización de temperatura del agua.

⑥ **◉ (Indicador de alimentación conectada)**
Indica que la alimentación está conectada.

⑦ **Indicador de error**
Se encenderá cuando ocurra un error.

⑧ **Indicadores del temporizador**
El indicador se encenderá cuando el temporizador correspondiente esté programado.

⑨ **Indicador de "bloqueado"**
Indica que los botones del controlador remoto han sido bloqueados.

⑩ **Día de la semana**
Muestra el día de la semana actual.

⑪ **Visualización de hora/fecha**
Muestra la hora actual, a menos que se haya programado el temporizador sencillo o el de desconexión automática.
Si se ha programado el temporizador sencillo o el de desconexión automática, mostrará el tiempo restante.

(IT) Sezione di visualizzazione
(NL) Schermgedeelte

- A scopo esplicativo, tutte le parti del display vengono presentate come se fossero illuminate. Durante il funzionamento reale, saranno accese solo le voci rilevanti.

① **Identifica l'operazione in corso.**
Visualizza la modalità operativa ecc.
* Viene supportata la visualizzazione multilingua.

② **Indicatore "controllato centralmente"**
Indica che il funzionamento del telecomando è stato bloccato dal controllore centrale.

③ **Indicatore "Timer disattivo"**
Indica che il timer è spento.

④ **Impostazione della temperatura**
Mostra la temperatura impostata.

⑤ **Display della temperatura dell'acqua**
Mostra la temperatura dell'acqua durante il funzionamento del display della temperatura dell'acqua.

⑥ **◉ (Indicatore di accensione)**
Indica che l'alimentazione è accesa.

⑦ **Indicatore di errore**
Appare quando si verifica un errore

⑧ **Indicatori di timer**
L'indicatore appare quando è impostato il corrispondente timer.

⑨ **Indicatore "bloccato"**
Indica che i pulsanti del telecomando sono stati bloccati.

⑩ **Giorno della settimana**
Mostra il giorno attuale della settimana.

⑪ **Display ora/timer**
Mostra l'ora attuale, a meno che non sia impostato il timer semplice o a spegnimento automatico.
Se è impostato il timer semplice o a spegnimento automatico, mostra il tempo rimanente.

- Voor het doel van deze uitleg zijn alle delen van het display verlicht weergegeven. Tijdens de feitelijke werking zullen alleen de relevante items verlicht zijn.

① **toont de huidige werking**
Geeft de werkingsmodus, etc. aan.
* Meertalig display wordt ondersteund.

② **"Centraal bestuurd" indicator**
Geeft aan dat de werking van de afstandsbediening is verboden door de hoofdcontroller.

③ **"Timer staat uit" indicator**
Geeft aan dat de timer uitstaat.

④ **Temperatuurinstelling**
Toont de doeltemperatuur.

⑤ **Watertemperatuur display**
Toont de watertemperatuur tijdens de werking van de watertemperatuurweergave.

⑥ **◉ (Aan indicator)**
Geeft aan dat het apparaat aanstaat.

⑦ **Foutmelding indicator**
Verlicht als een fout optreedt

⑧ **Timer indicatoren**
De indicator gaat aan als de corresponderende timer is ingesteld.

⑨ **"Vergrendeld" indicator**
Geeft aan dat de toetsen van de afstandsbediening zijn vergrendeld.

⑩ **Dag-van-de-week**
Toont de huidige dag van de week.

⑪ **Time/Timer Display**
Toont de huidige tijd, tenzij de eenvoudige of de Auto Uit timer is ingesteld.
Indien de eenvoudige of Auto Uit timer is ingesteld, wordt de resterende tijd laten zien.

(PT) Secção de visualização
(GR) Τμήμα Απεικόνισης

- Para propósitos desta explanação, toda as partes no mostrador estão indicadas em aceso. Durante a operação real, somente os itens relevantes estarão acesos.

① **Identifica a operação actual**
Indica o modo de operação, etc.
* É suportada a indicação Multi-idiomas.

② **Indicador de "Controlo Central"**
Indica que a operação no controlador remoto foi proibida pelo controlador principal.

③ **Indicador "Temporizador Desactivado"**
Indica que o temporizador está desactivado.

④ **Ajuste da Temperatura**
Indica a temperatura almejada.

⑤ **Indicação da Temperatura da Água**
Indica a temperatura da água durante a operação de indicação da temperatura da água.

⑥ **◉ (Indicador de Operação)**
Indica que a alimentação está ligada.

⑦ **Indicador de Erro**
Acende-se na ocorrência de um erro

⑧ **Indicadores dos Temporizadores**
O indicador acende-se ao ajustar o temporizador correspondente.

⑨ **Indicador de "Bloqueio"**
Indica que as Botões do controlador remoto estão bloqueadas.

⑩ **Dia da Semana**
Indica o dia da semana presente.

⑪ **Indicação da Hora/Temporizador**
Indica a hora actual, ao menos que o temporizador simples ou de desactivação esteja ajustado.
Se o temporizador simples ou de desactivação estiver ajustado, indica o tempo restante.

- Για λόγους επεξήγησης, όλα τα μέρη αυτής της οθόνης εμφανίζονται αναμμένα. Κατά τη διάρκεια της πραγματικής λειτουργίας, μόνο τα σχετικά στοιχεία θα είναι αναμμένα.

① **Προσδιορίζει την τρέχουσα λειτουργία**
Εμφανίζει την κατάσταση λειτουργίας, κλπ.
* Υποστηρίζονται ενδείξεις σε πολλές γλώσσες.

② **Ένδειξη "Κεντρικός έλεγχος"**
Δηλώνει πως η λειτουργία του τηλεχειριστηρίου έχει απαγορευτεί από έναν κεντρικό ελεγκτή.

③ **Ένδειξη "Απενεργοποιημένος χρονοδιακόπτης"**
Δηλώνει πως ο χρονοδιακόπτης είναι απενεργοποιημένος.

④ **Ρύθμιση θερμοκρασίας**
Εμφανίζει την επιθυμητή θερμοκρασία.

⑤ **Ένδειξη θερμοκρασίας νερού**
Εμφανίζει τη θερμοκρασία του νερού κατά τη διάρκεια της λειτουργίας εμφάνισης της θερμοκρασίας νερού.

⑥ **◉ (Ένδειξη λειτουργίας)**
Δηλώνει πως η συσκευή είναι ενεργοποιημένη.

⑦ **Ένδειξη σφάλματος**
Ανάβει όταν παρουσιαστεί ένα σφάλμα

⑧ **Ενδείξεις χρονοδιακοπτών**
Η ένδειξη ανάβει όταν ρυθμιστεί ο αντίστοιχος χρονοδιακόπτης.

⑨ **Ένδειξη "Κλειδώματος"**
Δηλώνει πως έχουν κλειδώσει τα κουμπιά του τηλεχειριστηρίου.

⑩ **Ημέρα της εβδομάδας**
Εμφανίζει την τρέχουσα ημέρα της εβδομάδας.

⑪ **Ένδειξη Ωρας/Χρονοδιακόπτη**
Εμφανίζει την τρέχουσα ώρας, εκτός αν έχει ρυθμιστεί ο απλός χρονοδιακόπτης ή ο χρονοδιακόπτης αυτόματης απενεργοποίησης.
Αν έχει ρυθμιστεί ο απλός χρονοδιακόπτης ή ο χρονοδιακόπτης αυτόματης απενεργοποίησης, εμφανίζει το χρόνο που απομένει.

(RU) Раздел отображения
(TR) Gösterge Bölümü

- С целью пояснения все части дисплея показаны как светящиеся. Во время реальной работы кондиционера загораются только соответствующие обозначения.

① **Определяет текущее действие**
Показывает режим работы и т.д.
* Поддерживается индикация на нескольких языках.

② **Индикатор "С централизованным управлением"**
Показывает, что работа контроллера дистанционного управления запрещена главным контроллером.

③ **Индикатор "Таймер выключен"**
Показывает, что таймер выключен.

④ **Установка температуры**
Показывает температуру объекта.

⑤ **Индикатор температуры воды**
Показывает температуру воды во время работы индикатора температуры воды.

⑥ **◉ (Индикатор питания)**
Показывает, что электропитание включено.

⑦ **Индикатор ошибки**
Включается при возникновении ошибки

⑧ **Индикаторы таймера**
Данный индикатор включается, если установлен соответствующий таймер.

⑨ **Индикатор "Заблокировано"**
Показывает, что кнопки контроллера дистанционного управления заблокированы.

⑩ **День недели**
Показывает текущий день недели.

⑪ **Дисплей Время/Таймер**
Показывает текущее время, если не установлен обычный таймер или таймер автоматического выключения.
Если устанавливается обычный таймер или таймер автоматического выключения, на дисплее отображается оставшееся время.

- Sadece bu tanımlama amacı için, bütün gösterge ışıkları yanık gösterilmiştir. Gerçek işletim sırasında sadece o işletime bağıntılı göstergeler yanacaktır.

① **Mevcut işletimi tanımlar**
İşletim modunu vs. gösterir.
* Çoklu dil görüntü desteklenir.

② **"Merkezi Kontrol" göstergesi**
Uzaktan kumanda işletiminin ana kontroller tarafından kısıtlandığını belirtir.

③ **"Zamanlayıcı Kapalı" göstergesi**
Zamanlayıcının kapalı olduğunu belirtir.

④ **Sıcaklık Ayarı**
Hedef sıcaklığı gösterir.

⑤ **Su Sıcaklık Görüntüleme**
Su sıcaklık görüntüleme işletimi sırasında su sıcaklığını gösterir.

⑥ **◉ (Güç Açık göstergesi)**
Gücün açık olduğunun belirtir.

⑦ **Hata göstergesi**
Hata oluştuğunda yanar.

⑧ **Zamanlayıcı göstergeleri**
Uygun zamanlayıcı ayarlandığında bu gösterge yanar.

⑨ **"Kilitli" göstergesi**
Uzaktan kumanda düğmelerinin kilitlendiğini belirtir.

⑩ **Haftanın Günü**
Haftanın hangi gününde olunduğunu gösterir.

⑪ **Zaman/Zamanlayıcı Göstergesi**
Eğer temel veya Otomatik Kapatma zamanlayıcısı ayarlanmamışsa, mevcut saati gösterir.
Eğer temel veya Otomatik Kapatma zamanlayıcısı ayarlanmışsa, kalan zamanı gösterir.

(CZ) Zobrazovací část
(SV) izložba

- Pro účely tohoto popisu jsou všechny části displeje vyobrazeny jako rozsvícené. Během vlastního provozu budou rozsvícené jen relevantní položky.

① **Zjišťuje aktuální provoz**
Zobrazuje provozní režim atd.
* Vícejazyčný displej je podporován.

② **Kontrolka "Centrálně řízeno"**
Signalizuje, že provoz dálkového ovladače byl zakázán hlavním ovladačem.

③ **Kontrolka "Časovač je vypnutý"**
Signalizuje, že časovač je vypnutý.

④ **Nastavení teploty**
Zobrazuje cílovou teplotu.

⑤ **Indikace teploty vody**
Během provozu indikace teploty vody zobrazuje teplotu vody.

⑥ **◉(Kontrolka Napájení zapnuto)**
Signalizuje, že napájení je zapnuté.

⑦ **Kontrolka Chyba**
Rozsvítí se při výskytu chyby

⑧ **Kontrolky časovače**
Kontrolka se rozsvítí, když je příslušný časovač nastaven.

⑨ **Kontrolka "Zablokováno"**
Signalizuje, že tlačítka dálkového ovladače byla zablokována.

⑩ **Den v týdnu**
Zobrazuje aktuální den v týdnu.

⑪ **Indikace Čas/časovač**
Zobrazuje aktuální čas, pokud není nastaven jednoduchý časovač nebo časovač Automatické vypnutí.
Pokud je nastaven jednoduchý časovač nebo časovač Automatické vypnutí, zobrazuje zbývající čas.

- Za účelom vysvetlenia sú všetky časti displeja zobrazené ako rozsvietené. Počas samotnej prevádzky budú rozsvietené len relevantné časti.

① **Rozpoznáva aktuálnu prevádzku**
Zobrazuje prevádzkový režim a pod.
* Je podporovaný viacjazyčný displej.

② **Indikátor "centrálneho ovládania"**
Označuje, že činnosť diaľkového ovládania zamedzil hlavný ovládač.

③ **Indikátor "vypnutého časovača"**
Označuje, že časovač je vypnutý.

④ **Nastavenie teploty**
Zobrazuje cieľovú teplotu.

⑤ **Zobrazenie teploty vody**
Zobrazuje tepotu vody počas činnosti displeja teploty vody.

⑥ **◉ (Indikátor zapnutia napájania)**
Označuje, že napájanie je zapnuté.

⑦ **Indikátor chýb**
Aktivuje sa pri výskyte chyby

⑧ **Indikátory časovača**
Indikátor sa aktivuje, ak je nastavený príslušný časovač.

⑨ **Indikátor "blokovania"**
Označuje, že tlačidlá diaľkového ovládača sú zablokované.

⑩ **Deň v týždni**
Zobrazuje aktuálny deň v týždni.

⑪ **Displej času/časovača**
Zobrazuje aktuálny čas, ak nie je nastavený jednoduchý alebo automatický časovač vypnutia.
Ak je nastavený jednoduchý alebo automatický časovač vypnutia, zobrazuje zostávajúci čas.

(SL) Prikazovalni Oddelek
(HG) Kijelző rész

- Za to razlago so prikazani vsi deli prikazovalnika kot vključeni. Med dejanskim delovanjem bodo vključeni samo ustrezni deli.

① **Označuje trenutni način delovanja**
Prikaže način delovanja itd.
* Podprt je večjezični prikaz.

② **Znak “Centralni nadzor”**
Kaže, da je delovanje daljinskega upravljalnika preprečeno zaradi glavnega krmilnika.

③ **Znak “Izključen časovnik”**
Kaže, da je časovnik izključen.

④ **Nastavljena temperatura**
Prikaže ciljno temperaturo.

⑤ **Prikaz temperature vode**
Prikaže temperaturo vode med načinom prikaza temperature vode na prikazovalniku.

⑥ **◉ (Znak za vklop)**
Kaže, da je sistem vključen.

⑦ **Znak za napako**
Vključi se, ko pride do napake

⑧ **Znaki za časovnik**
Znak se vključi, če je nastavljen ustrezni časovnik.

⑨ **Znak “Zaklenjeno”**
Kaže, da so zaklenjeni gumbi daljinskega upravljalnika.

⑩ **Dan v tednu**
Prikaže trenutni dan v tednu.

⑪ **Prikaz časa/časovnika**
Prikaže trenutni čas, razen če je nastavljen preprosti časovnik ali časovnik za samodejni izklop.
Če je nastavljen preprosti časovnik ali časovnik za samodejni izklop, se prikaže preostali čas.

- Pontosabb magyarázat céljából, a képernyő alkotóelemei megvilágítva lesznek feltüntetve. A folyó művelet során, csakis a fontos részek lesznek megvilágítva.

① **Folyó művelet azonosítása**
Feltünteti a működési módot, stb.
* Többnyelvű képernyő felismerése.

② **„Központi Működés” jelző**
Jelzi, hogy a távirányító működését egy fő működés gátolja.

③ **„Időzítő kikapcsolva” jelző**
Jelzi, hogy az időzítő ki van kapcsolva.

④ **Hőmérséklet Beállítása**
Jelzi a beállított hőmérsékletet.

⑤ **Víz Hőmérséklete képernyő**
Jelzi a víz hőmérsékletét a vízhőmérsékletet feltüntető képernyő működé - sekor.

⑥ **◉ (Áramellátás jelző)**
Jelzi, hogy a gép áramforráshoz van csatlakoztatva.

⑦ **Hiba jelző**
Hiba történésekor bekapcsol

⑧ **Időzítő jelzők**
Bekapcsol, ha a megfelelő időzítő be van állítva.

⑨ **„Lezárt” jelző**
Jelzi, hogy a távirányító gombjai le vannak zárva.

⑩ **Nap a Hétből**
Jelzi a hét folyó napját.

⑪ **Idő/Időzítő képernyő**
Jelzi az időt, ha az egyszerű vagy az automatikusan kikapcsoló időzítő nincs beállítva.
Ha az egyszerű vagy automatikusan kikapcsoló időzítő be van állítva, jelzi a hátra maradt időt.

(PO) Część pokazowa

- Dla celów niniejszego objaśnienia, wszystkie części wystawy są pokazane jako zapalone. W czasie użytkowania paliły się będą tylko odpowiednie elementy.

① **Pokazuje obecnie przebiegającą operację**
Pokazuje tryb operacyjny, itd.
* Wielojęzyczny obraz jest obsługiwany.

② **Wskaźnik "centralnego sterowania"**
Pokazuje, że działanie pilota zdalnej obsługi zostało uniemożliwione przez główny sterownik.

③ **Wskaźnik "programator wyłączony"**
Pokazuje, że programator jest wyłączony.

④ **Ustawienie temperatury**
Pokazuje temperaturę docelową.

⑤ **Wskaźnik temperatury wody**
Pokazuje temperaturę wody przy operacji wyświetlania temperatury wody.

⑥ **◉ (Wskaźnik zasilania)**
Pokazuje, że zasilanie jest włączone.

⑦ **Wskaźnik błędu**
Włącza się po wystąpieniu błędu

⑧ **Wskaźniki programatora**
Wskaźnik włącza się po ustawieniu odpowiedniego programatora.

⑨ **Wskaźnik "pozycji unieruchomienia"**
Pokazuje, że przyciski pilota zdalnego sterowania zostały unieruchomione.

⑩ **Dzień tygodnia**
Pokazuje aktualny dzień tygodnia.

⑪ **Wskaźnik czasu/programatora**
Pokazuje aktualną godzinę chyba, że ustawione zostały programatory normalny lub automatyczny.
W przypadku, gdy programatory normalny lub automatyczny są ustawione, pokazuje pozostały czas.

[Fig. A]

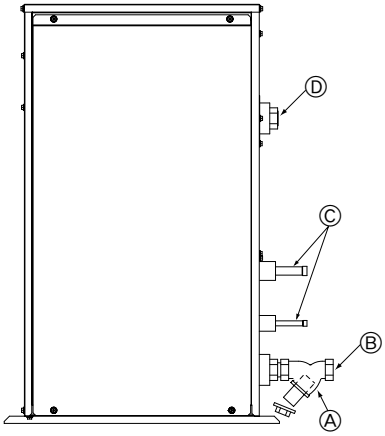

Ⓐ: Y-type strainer
Siebfilter des Typs Y
Vanne de type en Y
Purgador tipo Y
Filtro a Y
Filter type Y
Filtro tipo Y
Διηθητικό φίλτρο τύπου Y
Стрейнер развилочного типа
Tek çatal bağlama ağızlığı
Síto typu Y
Sito typu Y
Cedilo vrste Y
Y típusú szűrő
Filtr siatkowy typu Y

Ⓑ: Water inlet
Wassereinlaß
Arrivée d'eau
Entrada de agua
Ingresso acqua
Waterinlaatopening
Entrada da água
Είσοδος νερού
Водозабор
Su girişi
Vstup vody
Prívod vody
Dovod vode
Vízbevitelre alkalmazott nyílás
Wlot wody

Ⓒ: Refrigerant piping
Kältemittelrohrleitung
Tuyaux de réfrigérant
Tubería de refrigerante
Tubazione refrigerante
Koelstofleiding
Tubagem do refrigerante
Σωλήνωση ψυκτικού
Трубы хладагента
Soğutucu borular
Chladicí potrubí
Chladiace potrubie
Hladilni cevovod
Hűtőközeg csővezetékei
Rury czynnika chłodniczego

Ⓓ: Water outlet
Wasserauslauf
Evacuation de l'eau
Salida de agua
Scarico acqua
Wateruitlaatopening
Saída da água
Έξοδος νερού
Водовыпуск
Su çıkışı
Výstup vody
Vývod vody
Odvod vode
Vízeltávolításra alkalmazott nyílás
Odpływ wody

Table des matières

1. Consignes de sécurité 29
   1.1. Installation 29
   1.2. Pendant le fonctionnement 29
   1.3. Rangement de l'appareil 30
2. Comment faire fonctionner le climatiseur 30
   2.1. Utiliser la télécommande 30
   2.2. Réglage de la température de l'eau 31
   2.3. Régler le jour de la semaine et l'heure 31
   2.4. Utiliser le programmateur 31
3. Sélection des fonctions 35
4. Entretien de l'appareil 37
5. Guide de dépannage 37
6. Installation, travaux en cas de déplacement et vérifications 38
7. Spécifications techniques 38

1. Consignes de sécurité

- **Avant de faire fonctionner le climatiseur, lire attentivement toutes les "consignes de sécurité".**
- **Les "consignes de sécurité" sont réparties en listes de points importants concernant la sécurité. Veiller à bien les respecter.**

Symboles utilisés dans le texte

⚠ Avertissement:
Décrit les précautions à suivre pour éviter tout risque de blessure ou de danger mortel pour l'utilisateur.

⚠ Précaution:
Décrit les précautions qui doivent être prises pour éviter d'endommager l'appareil.

Symboles utilisés dans les illustrations

⃠ : Indique une action qui doit être évitée.

❗ : Indique que des instructions importantes doivent être prises en considération.

⏚ : Indique un élément qui doit être mis à la terre.

⚠ : Danger d'électrocution (Ce symbole se trouve sur l'étiquette de l'appareil principal) <Couleur: jaune>

⚠ : Attention surface chaude

⚠ Avertissement:
Prendre soin de lire les étiquettes se trouvant sur l'appareil principal.

1.1. Installation

- **Lorsque vous aurez lu le présent manuel, veuillez le conserver avec le manuel d'installation dans un endroit sûr afin de pouvoir le consulter ultérieurement, lorsqu'une question se pose. Si une autre personne va être chargée de faire fonctionner l'appareil, veiller à bien lui remettre le présent manuel.**

⚠ Avertissement:
- **Cet appareil ne doit pas être installé par l'utilisateur. Demander au revendeur ou à une société agréée de l'installer. Si l'appareil n'est pas correctement installé il peut y avoir un risque de fuite d'eau, d'électrocution ou d'incendie.**
- **Utiliser uniquement les accessoires agréés par Mitsubishi Electric et demander à votre revendeur ou à une société agréée de les installer. Si les accessoires ne sont pas correctement installés, il peut y avoir un risque de fuite d'eau, d'électrocution ou d'incendie.**
- **Ne pas toucher l'appareil. Sa surface peut être très chaude.**
- **Ne pas installer l'appareil à un endroit exposé à des gaz corrosifs.**
- **Le manuel d'installation décrit en détails la méthode d'installation suggérée. Toute modification de structure nécessaire pour l'installation doit être conforme aux normes locales de l'édifice.**
- **Ne jamais réparer ou déménager personnellement l'appareil. Si les réparations effectuées ne sont pas correctes, il peut y avoir un risque de fuite d'eau, d'électrocution ou d'incendie. En cas de panne ou de déménagement de l'appareil, veuillez contacter votre revendeur.**
- **Maintenez les pièces électriques à l'écart de l'eau (eau de lavage) etc.**
- **Cela pourrait provoquer une électrocution, une inflammation ou de la fumée.**

  Note 1: Au lavage de l'échangeur thermique et de la cuvette d'écoulement, assurez-vous que la boîte de commande, le moteur et le LEV restent secs en utilisant une couverture étanche.

  Note 2: N'évacuez jamais l'eau de lavage pour la cuvette d'écoulement et l'échangeur thermique avec la pompe de drainage. Evacuez-la séparément.
- **Ne pas permettre l'usage de cet appareil à des enfants en bas âge ou à des handicapés sans supervision.**
- **Toujours prendre toutes les précautions nécessaires pour éviter que des enfants en bas âge jouent avec cet appareil.**
- **N'utilisez pas d'additif de détection des fuites.**

1) Appareil extérieur

⚠ Avertissement:
- **L'appareil extérieur doit être installé sur une surface plane et stable, dans un endroit non sujet à l'accumulation de neige, de feuilles ou de détritus.**
- **Ne pas marcher sur l'appareil ni y déposer des objets. La personne ou l'objet risqueraient de tomber et de se blesser ou de blesser quelqu'un.**

⚠ Précaution:
L'appareil extérieur doit être placé dans un endroit où l'air et le bruit engendrés ne risquent pas de déranger les voisins.

2) Appareil intérieur

⚠ Avertissement:
L'appareil intérieur doit être correctement fixé car dans le cas contraire, il pourrait tomber et blesser quelqu'un.

3) Commande à distance

⚠ Avertissement:
La commande à distance doit être installée de telle sorte que les enfants ne puissent pas y avoir accès.

4) Tuyau d'évacuation

⚠ Précaution:
Assurez-vous que le tuyau d'évacuation est installé de telle façon à ce que l'évacuation se fasse sans problèmes. Si l'installation n'est pas faite correctement, il pourrait en résulter des fuites d'eau, ce qui endommagerait les meubles.

5) Ligne d'alimentation électrique, fusible, ou coupe-circuit

⚠ Avertissement:
- **Vérifier si l'appareil est alimenté par un circuit réservé. La connexion d'autres appareils au même circuit pourrait provoquer une surcharge.**
- **S'assurer de la présence d'un interrupteur secteur principal.**
- **Veiller à toujours respecter la tension indiquée sur l'appareil ou le voltage du fusible ou du coupe-circuit. Ne jamais utiliser un morceau de câble ou un fusible d'un voltage supérieur à celui spécifié.**

6) Mise à la terre

⚠ Précaution:
- **L'appareil doit être correctement raccordé à la terre pour éviter tout risque d'électrocution. Ne jamais raccorder le câble de mise à la terre à un tuyau de gaz ou d'eau, à un paratonnerre ou à un câble de terre du téléphone.**
- **Vérifier régulièrement que le câble de terre de l'appareil extérieur est correctement raccordé à la borne de terre de l'appareil et à l'électrode de mise à la terre.**

1.2. Pendant le fonctionnement

⚠ Précaution:
- **Ne pas utiliser d'objet pointu pour enfoncer les boutons car cela risquerait d'endommager la commande à distance.**
- **Ne pas tordre le câble de la commande à distance ni tirer dessus car cela risquerait de l'endommager et de provoquer un mauvais fonctionnement.**

F

- **Ne jamais retirer la partie supérieure de la commande à distance car vous risqueriez de toucher les cartes de circuits imprimés qui se trouvent à l'intérieur et de provoquer un court-circuit ou une panne.**
- **Ne jamais essuyer la commande à distance avec du benzène, du thinner, des produits chimiques, etc. Vous risqueriez de la décolorer et de provoquer des pannes. Pour nettoyer les taches persistantes, tremper un chiffon dans un détergent neutre non abrasif dilué avec de l'eau, le tordre convenablement, essuyer les taches puis essuyer à nouveau avec un chiffon sec.**
- **Ne jamais obstruer les entrées et sorties des appareils extérieurs et intérieurs. Un mobilier élevé placé sous l'appareil intérieur ou des objets volumineux comme des grandes boîtes laissées à proximité de l'appareil extérieur vont en réduire l'efficacité.**

⚠ Avertissement:

- **Ne jamais éclabousser l'appareil ni le toucher avec des mains humides. Il pourrait en résulter un risque d'électrocution.**
- **Ne pas vaporiser de gaz inflammable à proximité de l'appareil sous risque d'incendie.**
- **Ne pas placer de chauffage au gaz ou tout autre appareil fonctionnant avec une flamme vive là où il serait exposé àl'échappement d'air du climatiseur. Cela risquerait de provoquer une mauvaise combustion.**

⚠ Avertissement:

- **Ne pas retirer la face avant ou la protection du ventilateur de l'appareil extérieur pendant son fonctionnement. Vous risqueriez de vous blesser si vous touchez les éléments rotatifs, les parties chaudes ou sous haute tension.**
- **Ne jamais mettre les doigts, des bâtons, etc. dans les entrées et sorties d'air sous risque de blessure car le ventilateur situé à l'intérieur de l'appareil tourne à grande vitesse. Faire tout particulièrement attention en présence d'enfants.**
- **Si vous sentez des odeurs étranges, arrêter l'appareil, le mettre hors tension et contacter le revendeur. Si vous ne procédez pas de cette façon, il pourrait y avoir risque de panne, d'électrocution ou d'incendie.**
- **Si vous remarquez des vibrations ou des bruits particulièrement anormaux, arrêter l'appareil, éteindre l'interrupteur et prendre contact avec le revendeur.**
- **Ne pas refroidir exagérément. La température intérieure idéale se situe sur une plage de 5 °C de différence par rapport à la température extérieure.**
- **Ne pas laisser des enfants ou des personnes handicapées assis ou debout sur le passage du flux d'air provenant du climatiseur. Cela pourrait provoquer des problèmes de santé.**

⚠ Précaution:

- **Ne pas diriger le flux d'air vers des plantes ou des animaux en cages.**
- **Aérer fréquemment la pièce. Si l'appareil fonctionne continuellement dans une pièce fermée pendant un long moment, l'air va devenir vicié.**

En cas de panne

⚠ Avertissement:

- **Ne jamais tenter aucune réparation sur le climatiseur. Consulter votre revendeur pour toute réparation ou intervention technique. Une mauvaise réparation peut causer des fuites d'eau, une électrocution voire un incendie etc.**
- **Si la commande à distance affiche un code d'erreur, si le climatiseur ne fonctionne pas ou si vous détectez une anomalie quelconque, arrêter l'appareil et contacter le revendeur. Si l'appareil est laissé dans de telles conditions il risque de tomber en panne ou de provoquer un incendie.**
- **Si le coupe-circuits fonctionne fréquemment, prendre contact avec le revendeur. S'il n'est pas remédié à la situation, l'appareil risque de tomber en panne ou de provoquer un incendie.**
- **Si le gaz de réfrigérant fuit, arrêter le fonctionnement du climatiseur, aérer convenablement la pièce et prendre contact avec le revendeur. S'il n'est pas remédié à la situation, des accidents risquent de se produire suite à un manque d'oxygène.**

Lorsque le climatiseur ne doit pas être utilisé pendant une certaine période

- **Si le climatiseur ne doit pas être utilisé pendant une certaine période à cause d'un changement de climat, etc. le faire fonctionner pendant 4 – 5 heures avec la soufflerie d'air jusqu'à ce que l'intérieur soit complètement sec. Sinon de la moisissure non hygiénique et insalubre risque de se développer à des endroits divers.**
- **Lorsqu'il ne doit pas être utilisé pendant un certain temps, mettre l'[alimentation] hors tension (sur OFF).**
  Si l'appareil est maintenu sous tension, vous risquez en effet de gaspiller plusieurs watts voire des dizaines de watts et l'accumulation de poussières, etc. pourrait être la cause de court-circuits.
- **Allumer l'interrupteur d'alimentation au moins 12 heures avant le début de la mise en fonctionnement. Ne jamais couper l'alimentation pendant les périodes de forte utilisation sinon le climatiseur risque de tomber en panne.**
- **Si l'appareil ne doit pas être utilisé pendant un certain temps durant l'hiver, purger l'eau des tuyaux pour qu'elle ne risque pas de geler.**

1.3. Rangement de l'appareil

⚠ Avertissement:

Lorsque vous devez ranger l'appareil, veuillez consulter votre revendeur. Si les tuyaux ne sont pas correctement retirés, du produit réfrigérant (gaz fluorocarbonique) pourrait s'échapper et entrer en contact avec votre peau, causant ainsi des blessures. L'échappement de produit réfrigérant dans l'atmosphère pollue également l'environnement.

2. Comment faire fonctionner le climatiseur

2.1. Utiliser la télécommande

Comment démarrer, arrêter, changer de mode et ajuster la température

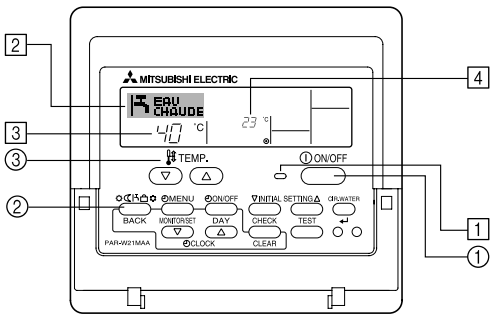

Pour commencer l'opération

1. Appuyez sur le bouton ON/OFF ①.
   Le témoin de marche 1 et la zone d'affichage s'allument.

Remarque:

- Quand l'unité est relancée, les réglages de base sont les suivants.

	Réglages de télécommande
Mode	Dernier mode de fonctionnement
Réglage de température	Dernière température réglée

Pour arrêter le fonctionnement

1. Appuyez de nouveau sur le bouton ON/OFF ①.
   Le témoin de marche 1 et la zone d'affichage s'éteignent.

Sélectionner le mode

1. Quand l'unité est en fonction, appuyez sur le bouton ② Mode autant de fois que nécessaire.
   - À chaque fois que vous appuyez, vous passez au mode de fonctionnement suivant, selon la séquence indiquée ci-dessous :
     Le mode actuel est indiqué en 2.

   PWFY-P100VM-E-BU
   Eau chaude seulement

   PWFY-P100/P200VM-E-AU
   Chaud → Froid

Pour changer le réglage de température...

1. Pour baisser la température : Appuyez sur le bouton ③ de réglage de température ▽.
2. Pour augmenter la température : Appuyez sur le bouton ③ de réglage de température △.
   - À chaque fois que vous appuyez sur le bouton, vous changez le réglage de 1 °C (1 °F). Le réglage actuel est affiché en 3.
   - Les plages disponibles sont les suivantes : *1, *2

Eau chaude	Chaud	Froid
30 °C - 70 °C 87 °F - 158 °F	30 °C - 45 °C 87 °F - 113 °F	10 °C - 30 °C 50 °F - 87 °F

Remarque :

*1 Les portées possibles varient en fonction du type d'unité connecté.

*2 Si les limites de la plage de température ont été réglées à partir de la sélection des fonctions, les plages disponibles seront plus faibles que celles indiquées ci-dessus.
Si vous tentez de régler une valeur hors de la plage restreinte, l'affichage indiquera un message expliquant que la portée est actuellement limitée.
Pour de plus amples informations sur comment régler et réinitialiser cette fonction, voyez la section 3, paragraphe [3]–2 (3).

*3 Si les sélection de fonctions sont réglées sur l'affichage de la température en Fahrenheit. Pour de plus amples informations sur comment sélectionner °C ou °F, voyez la section 3, paragraphe [3]–4 (1).

2.2. Réglage de la température de l'eau

Pour changer la température de l'eau

Appuyer sur la touche ① [réglage de la température de l'eau] et régler la température de l'eau.

La température change de 1°C à chaque pression sur △ ou ▽ .
Une pression continue permet de changer en continu la température de 1°C.

- La température intérieure peut être réglée dans la plage suivante.

Eau chaude	Chaud	Froid
30 °C - 70 °C 87 °F - 158 °F	30 °C - 45 °C 87 °F - 113 °F	10 °C - 30 °C 50 °F - 87 °F

- Il est possible de régler la température pour l'entrée et la sortie de l'eau.

* La température est indiquée de 0 °C à 100 °C. Hors de cette plage, 0 °C ou 100 °C clignote pour signaler que la température de l'eau est inférieure ou supérieure à la température indiquée.

2.3. Régler le jour de la semaine et l'heure

Utilisez cet écran pour changer le jour de la semaine et l'heure.

Remarque:
Le jour et l'heure n'apparaîtront pas si l'horloge a été déconnectée dans la sélection des fonctions.

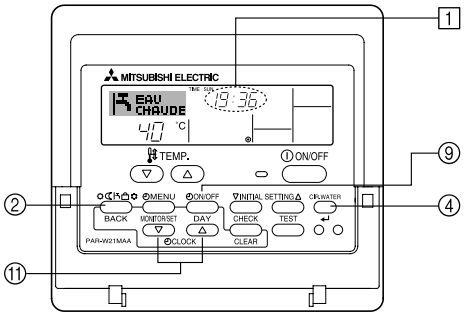

Comment régler le jour de la semaine et l'heure…

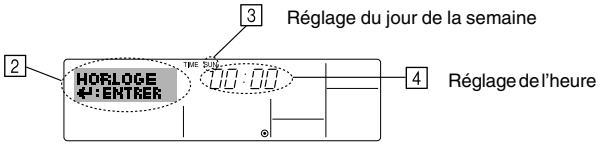

1. Appuyez sur le bouton de réglage horaire ⑪ ▽ ou △ pour appeler l'affichage 2.
2. Appuyez sur le bouton ⑨ TIMER ON/OFF (SET DAY) pour régler le jour.
   * À chaque fois que vous appuyez, vous avancez le jour affiché en 3 : Dim → Lun → ... → Ven → Sam.
3. Appuyez sur le bouton de réglage correspondant ⑪ afin de régler l'heure.
   * À chaque fois que vous maintenez le bouton appuyé, l'heure (en 4) augmentera d'abord toutes les minutes, puis toutes les 10 minutes, puis toutes les heures.
4. Après avoir effectué les réglages nécessaires des étapes 2 et 3, appuyez sur le bouton ④ CIR.WATER ↵ pour valider ces informations.

Remarque:
Vos nouvelles informations des étapes 2 et 3 seront effacées si vous tapez le bouton ② Mode (Retour) avant d'appuyer sur le bouton ④ CIR.WATER ↵ .

5. Appuyez sur le bouton ② Mode (Retour) pour terminer la procédure de réglage. Cela ramènera l'affichage sur l'écran de contrôle standard, où 1 vous indiquera le nouveau jour et la nouvelle heure.

2.4. Utiliser le programmateur

Cette section explique comment régler et utiliser le minuteur. Vous pouvez utiliser la sélection des fonctions pour sélectionner le type de programmateur, entre les trois disponibles.
① Hebdomadaire, ② Simple, ou ③ Arrêt auto.
Pour de plus amples informations sur comment régler la sélection des fonctions, voyez la section 3, paragraphe [3]–3 (3).

Utiliser le programmateur hebdomadaire

1. Le programmateur hebdomadaire peut servir à régler les six opérations pour chaque jour de la semaine.
   - Chaque opération permet l'une ou l'autre des fonctions suivantes : Programmateur ON/OFF un réglage de température ou programmateur ON/OFF seulement, ou réglage de température seulement.
   - À l'heure dite, le l'unité d'air effectue l'action programmée.
2. La précision horaire de ce programmateur est de 1 minute.

Remarque:

*1. Les programmateurs hebdomadaire / simple / Arrêt auto ne peuvent être utilisés en même temps.

*2. Le programmateur hebdomadaire ne fonctionne pas dans les conditions suivantes.
La fonction de temporisateur est désactivée ; le système est dans un état anormal ; une exécution de test est en cours ; la télécommande est soumise à un auto-diagnostic ou à un diagnostic externe ; l'utilisateur est en train de définir une fonction ; l'utilisateur est en train de régler le temporisateur ; l'utilisateur est en train de régler l'heure ou le jour de la semaine ; le système est sous commande centralisée. (Précisément, le système n'exécute pas les opérations (allumage, extinction ou réglage de la température) désactivées dans ces situations.)

N° de fonctionnement

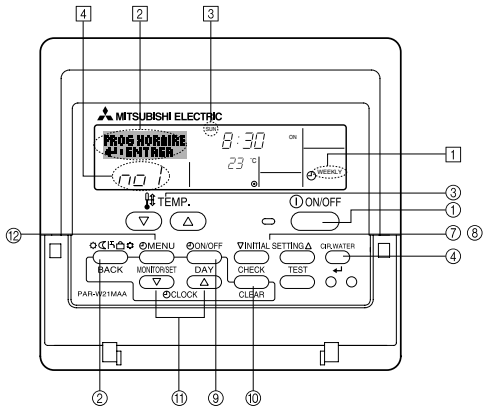

Comment régler le programmateur hebdomadaire

1. Assurez-vous que vous êtes sur l'écran de contrôle standard, et que le témoin du programmateur hebdomadaire [1] s'affiche.
2. Appuyez sur le bouton TIMER MENU ⑫, de manière à ce que le "Réglage" apparaisse à l'écran (en [2]). (Notez qu'à chaque fois que vous appuyez sur le bouton, vous passez de "Réglage" à "Moniteur" (moniteur).)
3. Appuyez sur le bouton TIMER ON/OFF (SET DAY) ⑨ pour régler le jour. À chaque fois que vous appuyez, vous changez le réglage en [3], selon la séquence suivante : "Dim Lun Mar Mer Jeu Ven Sam" → "Dim" → ... → "Ven" → "Sam" → "Dim Lun Mar Mer Jeu Ven Sam"...
4. Appuyez sur le bouton (⑦ ou ⑧) INITIAL SETTING (▽) ou (△) autant de fois que nécessaire pour sélectionner le numéro d'opération approprié (1 à 6) [4].
   * Vos choix aux étapes 3 et 4 sélectionneront l'une des cellules de la matrice affichée ci-dessous
     (l'affichage de la commande à distance à gauche montre comment l'affichage devrait apparaître lors du réglage de l'opération 1 pour dimanche aux valeurs indiquées cidessous).

Matrice de réglage

N ° d'op.	Sunday	Monday	…	Saturday
No. 1	• 8:30 • ON • 23 °C (73 °F)			
No. 2	• 10:00 • OFF	• 10:00 • OFF	• 10:00 • OFF	• 10:00 • OFF
…				
No. 6				

<Réglage de l'opération 1 pour dimanche> Démarrer l'unité à 8:30, avec la température à 23 °C (73 °F).

<Réglage de l'opération 2 pour tous les jours> Éteindre l'unité à 10:00.

Remarque:
En réglant le jour sur "Dim Lun Mar Mer Jeu Ven Sam", vous pouvez régler la même opération à effectuer au même moment tous les jours.
(Exemple : L'opération 2 ci-dessus, qui est la même pour tous les jours de la semaine.)

Régler le programmateur hebdomadaire

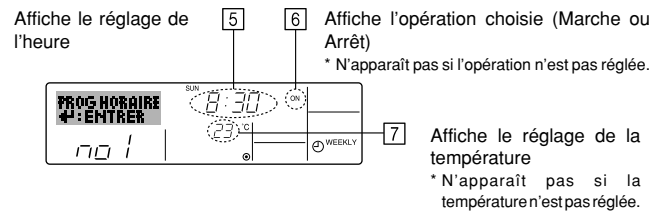

5. Appuyez sur le bouton de réglage de l'heure ⑪ approprié autant de fois que nécessaire pour régler l'heure choisie (en [5]).
   * Quand vous maintenez le bouton appuyé, l'heure augmentera d'abord toutes les minutes, puis toutes les 10 minutes, puis toutes les heures.
6. Appuyez sur le bouton ON/OFF ① pour sélectionner l'opération choisie (ON ou OFF : marche ou arrêt), en [6].
   * À chaque fois que vous appuyez vous passez au réglage suivant, selon la séquence suivante : aucun affichage (pas dé réglage) → "ON" → "OFF"
7. Appuyez sur le bouton de réglage de température ③ approprié pour régler la température choisie (en [7]).
   * À chaque fois que vous appuyez vous changez le réglage, selon la séquence suivante : aucun affichage (pas de réglage) ⇔ 5 (41) ⇔ 6 (43) ⇔ ... ⇔ 89 (192) ⇔ 90 (194) ⇔ pas d'affichage.
     (Plage disponible : La plage disponible pour ce réglage va de 5 °C (41 °F) till 90 °C (194 °F). La plage réelle au-delà de laquelle la température peut être contrôlée, toutefois, peut changer en fonction du type d'unité connectée.)
8. Pour effacer les valeurs actuelles de l'opération choisie, appuyez et relâchez rapidement le bouton ⑩ CHECK (CLEAR) une fois.
   * Le réglage du temps affiché devient "—:—", et les réglages de température et ON/OFF s'éteignent tous.
     (Pour effacer tous les réglages du programmateur hebdomadaire d'un coup, appuyez sur le bouton ⑩ CHECK (CLEAR) pendant 2 secondes ou plus. L'affichage commencera à clignoter, ce qui indiquera que tous les réglages ont été effacés.)
9. Après avoir effectué les réglages nécessaires des étapes 5, 6 et 7, appuyez sur le bouton ④ CIR.WATER ↵ pour valider ces informations.

Remarque:
Vos nouvelles informations seront effacées si vous tapez le bouton ② Mode (Retour) avant d'appuyer sur le bouton ④ CIR.WATER ↵ .
Si vous avez réglé deux opérations différentes ou plus pour le même temps exactement, seule l'opération ayant le n °le plus élevé sera effectuée.

10. Répétez les étapes 3 à 8 autant de fois que nécessaire pour remplir les cellules disponibles que vous souhaitez.
11. Appuyez sur le bouton ② Mode (Retour) pour revenir à l'écran de contrôle standard et terminer la procédure de réglage.
12. Pour activer le programmateur, appuyez sur le bouton TIMER ON/OFF (programmateur Marche/arrêt) ⑨, de manière à ce que l'indication "Timer Off" (arrêt programmateur) disparaisse de l'écran. **Veillez à ce que l'indication "Timer Off" ne s'affiche plus.**
    * Si le programmateur n'est pas réglé, l'indication "arrêt programmateur" clignote à l'écran.

Comment visualiser les réglages du programmateur hebdomadaire

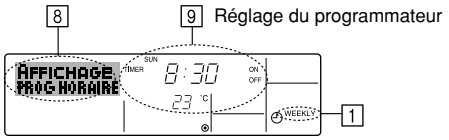

1. Assurez-vous que l'indication du programmateur hebdomadaire apparaisse à l'écran (en [1]).
2. Appuyez sur le bouton TIMER MENU ⑫, de manière à ce que l'écran affiche "Moniteur" (en [8]).
3. Appuyez sur le bouton TIMER ON/OFF (SET DAY) ⑨ tant qu'il faut pour choisir le jour.
4. Appuyez sur le bouton (⑦ ou ⑧) INITIAL SETTING (▽) ou (△) autant que nécessaire pour changer l'opération du programmateur à l'affichage (en [9]).
   * À chaque fois que vous appuyez, vous passez à l'opération du programmateur suivante, dans l'ordre du réglage horaire.
5. Pour fermer le moniteur et retourner à l'écran de contrôle standard, appuyez sur le bouton ② Mode (Retour).

Pour éteindre le programmateur hebdomadaire

Appuyez sur le bouton TIMER ON/OFF ⑨ , de manière à ce que l'indication "arrêt programmateur" apparaisse en [10].

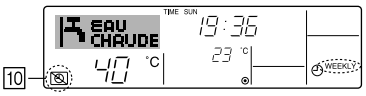

Pour allumer le programmateur hebdomadaire

Appuyez sur le bouton TIMER ON/OFF ⑨ , de manière à ce que l'indication "arrêt programmateur" s'éteigne en [10].

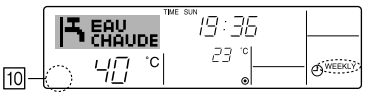

Utiliser le programmateur simple

1. Vous pouvez régler le programmateur simple de trois manières possible.
   - Heure de démarrage uniquement : L'unité démarre quand le temps indiqué s'est écoulé.
   - Heure d'arrêt uniquement : L'unité s'arrête quand le temps indiqué s'est écoulé.
   - Horaires de marche & d'arrêt : L'unité démarre et s'arrête quand les temps indiqués se sont écoulés.
2. Le programmateur simple (démarrage et arrêt) peut être régler une fois seulement sur une période de 72 heures. Le réglage se fait heure par heure.

Remarque:
*1. Les programmateurs hebdomadaire / simple / Arrêt auto ne peuvent être utilisés en même temps.
*2. Le programmateur simple n'opérera pas dans les cas suivants.
La fonction programmateur est éteinte ; anomalie du système ; un test est en cours ; la commande à distance effectue un auto-test ou un diagnostic ; l'utilisateur est en train de sélectionner une fonction ; l'utilisateur est en train de régler le programmateur ; le système est sous contrôle central. (Dans ces conditions, l'opération ON/OFF est désactivée.)

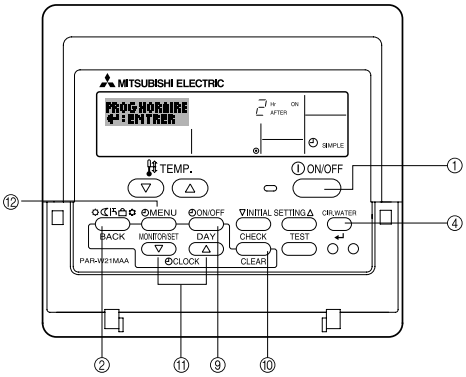

Comment régler le programmateur simple

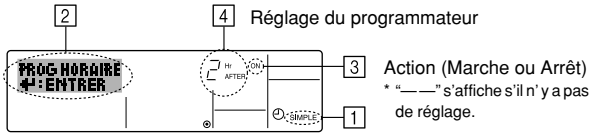

1. Assurez-vous que vous êtes sur un écran de contrôle standard, et que le témoin du programmateur simple s'affiche (en 1).
   Lorsque qu'une fonction autre que le temporisateur simple est affichée, réglez la télécommande sur SIMPLE TIMER en utilisant le paramètre de fonction temporisateur de la sélection des fonctions (voir 3.[3]–3 (3)).
2. Appuyez sur le bouton TIMER MENU ⑫, de manière à ce que le "Réglage" apparaisse à l'écran (en 2). (Notez qu'à chaque fois que vous appuyez sur le bouton, vous passez de "Réglage" à "Moniteur".)
3. Appuyez sur le bouton ON/OFF ① pour afficher le réglage du programmateur simple (Marche ou Arrêt : marche ou arrêt). Appuyez une fois sur le bouton pour afficher le temps restant sur Marche, et une fois encore pour afficher le temps restant sur Arrêt (l'indication ON/OFF apparaît en 4).
   - Programmateur "ON": L'unité démarre quand le nombre d'heures indiqué s'est écoulé.
   - Programmateur "OFF": L'unité s'arrête quand le nombre d'heures indiqué s'est écoulé.
4. Avec l'indication "Marche " ou "Arrêt" en 3: Appuyez sur le bouton de réglage d'heure ⑪ approprié autant de fois que nécessaire pour régler l'heure sur ON (si "ON" s'affiche) ou sur OFF (si "OFF" s'affiche en 4).
   - Plage disponible : 1 à 72 heures
5. Pour régler à la fois pour ON et pour OFF, répéter les étapes 3 et 4.
   * Notez que les temps pour ON et OFF ne peuvent avoir la même valeur.
6. Pour effacer le réglage ON ou OFF actuel : Afficher le réglage ON ou OFF (voir étape 3) puis appuyer sur le bouton CHECK (CLEAR) ⑩ de manière à ce que le réglage passe à "—" en 4. (Si vous souhaitez utiliser un réglage ON ou OFF uniquement, assurez vous que le réglage dont vous ne voulez pas est bien sur "—".)
7. Après avoir effectué les étapes 3 à 6, appuyez sur le bouton ④ CIR.WATER ↵ pour valider ces informations.

Remarque:
Vos nouvelles informations seront effacées si vous tapez le bouton ② Mode (Retour) avant d'appuyer sur le bouton ④ CIR.WATER ↵.

8. Appuyez sur le bouton ② Mode (Retour) pour retourner à l'écran de contrôle standard.
9. Appuyez sur le bouton TIMER ON/OFF ⑨ pour lancer le compte à rebours. Pendant que le programme s'exécute, l'affichage indique l'état du programmateur. **Veillez à ce que la valeur du programmateur soit visible et convenable.**

Afficher les réglages actuels du programmateur simple

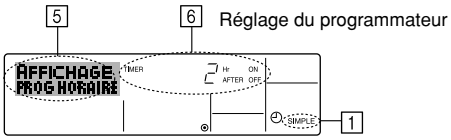

1. Assurez-vous que l'indication du programmateur simple apparaisse à l'écran (sur 1).
2. Appuyez sur le bouton TIMER MENU ⑫, de manière à ce que le "Moniteur" apparaisse à l'écran (en 5).
   - Si le programmateur simple ON ou OFF est en fonction, son état actuel apparaîtra en 6.
   - Si les valeurs ON et OFF ont été réglées toutes les deux, les deux valeurs apparaîtront alternativement.
3. Appuyez sur le bouton ② Mode (Retour) pour fermer le moniteur et retourner à l'écran de contrôle standard.

Pour éteindre le programmateur simple...

Appuyez sur le bouton TIMER ON/OFF ⑨ de manière à ce que le réglage du programmateur n'apparaisse plus à l'écran (en 7).

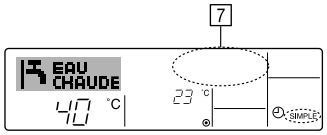

Pour lancer le programmateur simple…

Appuyez sur le bouton TIMER ON/OFF ⑨ de manière à ce que le réglage du programmateur apparaisse en 7.

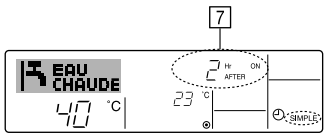

Exemples

Si les horaires de marche et d'arrêt ont été réglés pour le programmateur simple, l'opération et l'affichage sont comme indiqués comme ci-dessous.

Exemple 1:
Démarrer le programmateur, avec l'heure de démarrage avant l'heure d'arrêt
Réglage Marche : 3 heures
Réglage Arrêt : 7 heures

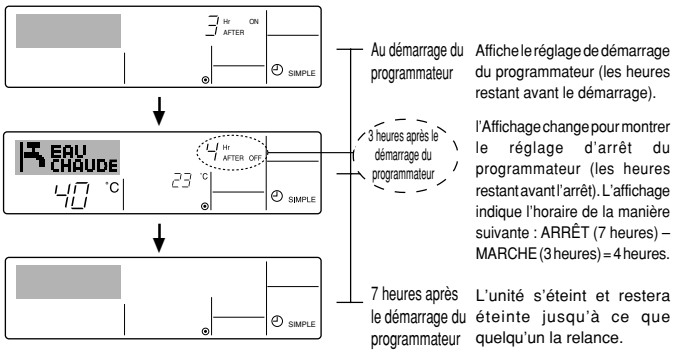

Exemple 2:
Démarrer le programmateur, avec l'heure d'arrêt avant l'heure de démarrage
Réglage Marche : 5 heures
Réglage Arrêt : 2 heures

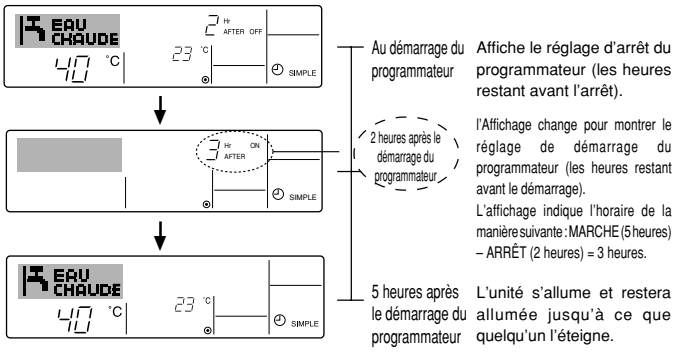

F

Utiliser le programmateur Arrêt Auto

1. Ce programmateur commence le compte à rebours au démarrage de l'unité et éteint l'unité quand le temps indiqué s'est écoulé.
2. les réglages possibles vont de 30 minutes à 4 heures, par tranches de 30 minutes.

Remarque:

*1. Les programmateurs hebdomadaire / simple / Arrêt auto ne peuvent être utilisés en même temps.

*2. Le programmateur Arrêt Auto n'opérera pas quand l'une des conditions suivantes est en fonction.
La fonction programmateur est éteinte ; anomalie du système ; un test est en cours ; la commande à distance effectue un auto-test ou un diagnostic ; l'utilisateur est en train de sélectionner une fonction ; l'utilisateur est en train de régler le programmateur ; le système est sous contrôle central. (Sous ces conditions, l'opération ON/OFF est désactivée.)

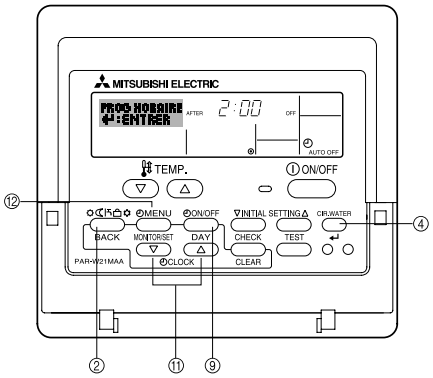

Comment régler le programmateur Arrêt Auto

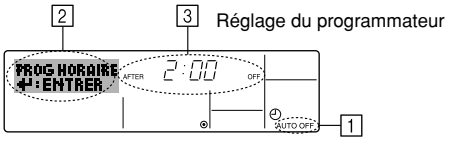

1. Assurez-vous que vous êtes sur un écran de contrôle standard, et que le témoin du programmateur Arrêt Auto s'affiche (en 1).
   Lorsque qu'une fonction autre que le temporisateur à extinction automatique est affichée, réglez la télécommande sur AUTO OFF TIMER en utilisant le paramètre de fonction temporisateur de la sélection des fonctions (see 3.[3]–3 (3)).
2. Appuyez sur le bouton TIMER MENU ⑫ pendant **3 secondes**, de manière à ce que le "Réglage"apparaisse à l'écran (en 2).
   (Notez qu'à chaque fois que vous appuyez sur le bouton, vous passez de "Réglage" à "Moniteur".)
3. Appuyez sur le bouton de réglage d'heure ⑪ approprié autant de fois que nécessaire pour régler l'heure d'arrêt (en 3).
4. Appuyez sur le bouton ④ CIR.WATER ↵ pour enregistrer le réglage.

Remarque:

Vos informations seront effacées si vous tapez le bouton ② Mode (Retour) avant d'appuyer sur le bouton ④ CIR.WATER ↵ .

5. Appuyez sur le bouton ② Mode (Retour) pour terminer la procédure de réglage et retourner à l'écran de contrôle standard.
6. Si l'unité est déjà en fonctionnement, le programmateur démarre le compte à rebours immédiatement. **Veillez à vérifier que le réglage du programmateur apparaisse correctement à l'écran.**

Vérifier le réglage actuel du programmateur Arrêt Auto

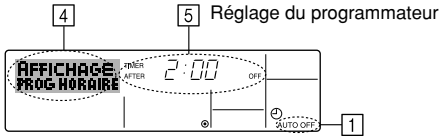

1. Assurez-vous que l'indication "Arrêt Auto" apparaisse à l'écran (sur 1).
2. Appuyez sur le bouton TIMER MENU ⑫ pendant **3 secondes**, de manière à ce que "Moniteur" apparaisse à l'écran (en 4).
   • Le temps restant avant l'extinction apparaît en 5.
3. Pour fermer le moniteur et retourner à l'écran de contrôle standard, appuyez sur le bouton ② Mode (Retour).

Pour éteindre le programmateur Arrêt Auto...

• Appuyez sur le bouton TIMER ON/OFF ⑨ pendant **3 secondes**, de manière à ce que l'indication "Arrêt programmateur" apparaisse (en 6) et que la valeur du programmateur (en 7) disparaisse.

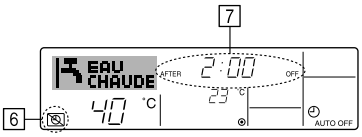

• Sinon, il est possible d'éteindre l'unité elle-même. La valeur du programmateur (en 7) disparaîtra de l'écran.

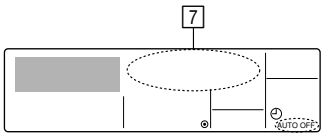

Pour démarrer le programmateur Arrêt Auto...

• Appuyez sur le bouton TIMER ON/OFF ⑨ pendant **3 secondes**. L'indication "Arrêt programmateur" disparaît (en 6), et le réglage du programmateur apparaît (en 7).
• Sinon, il est possible d'allumer l'unité elle-même. La valeur du programmateur apparaît en 7.

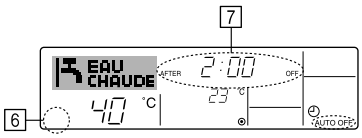

F

3. Sélection des fonctions

Sélection des fonctions de la commande à distance

Le réglage des fonctions de la commande suivantes peut être modifié à l'aide du mode de sélection des fonctions de la commande à distance. Modifiez le réglage au besoin.

Elément 1	Elément 2	Elément 3 (contenu de réglage)
1. Modification de la langue ("CHANGE LANGUAGE")	Réglage des langues d'affichage	• L'affichage en plusieurs langues est possible
2. Limitation des fonctions ("SELECTION FONCTIONS")	(1) Réglage de la limitation des fonctions de fonctionnement (verrouillage de fonctionnement) ("BLOCAGE FONCTIONS")	• Réglage de la plage de limitation de fonctionnement (verrouillage de fonctionnement)
	(2) Réglage de la désactivation du mode de fonctionnement ("SELECTION MODE INACTIF")	• Réglez l'utilisation ou la non utilisation de chaque mode de fonctionnement
	(3) Réglage de la limite de la plage de températures ("LIMITATION TEMPERATURE")	• Réglage de la plage de températures ajustable (maximum, minimum)
3. Sélection des modes ("SELECTION DU MODE")	(1) Réglage de la commande à distance principale/secondaire ("TELCOMMANDE MAITRE/ESCLAVE")	• Sélection de la commande à distance principale ou secondaire * Lorsque deux commandes à distance sont connectées à un groupe, l'une des deux doit être réglée en tant que commande secondaire.
	(2) Utilisation du réglage de l'horloge ("AFFICHAGE HORLOGE")	• Activation ou désactivation de la fonction d'horloge
	(3) Réglage de la fonction de minuterie ("PROG HEBDO MADAIRE")	• Réglage du type de minuterie
	(4) Réglage du numéro à contacter en cas d'erreur ("CALL.")	• Affichage du numéro à contacter en cas d'erreur • Réglage du numéro de téléphone
	(5) Réglage du décalage de température ("REGLAGE DELTA T EAU")	• Réglez l'utilisation ou la non utilisation du réglage de la quantité de décrochement
4. Modification de l'affichage ("AFFICHAGE SOUS MENU")	(1) Réglage de l'affichage de la température °C/°F ("TEMPERATURE °C/°F")	• Réglage de l'unité de température (°C ou °F) à afficher
	(2) Réglage de l'affichage de la température de l'eau ("AFFICHAGE TEMP EAU")	• Activation ou désactivation de l'affichage de la température de l'eau

F

Organigramme de sélection des fonctions

[1] Arrêtez l'unité pour activer le mode de sélection des fonctions de la commande à distance. → [2] Sélectionnez l'élément 1. → [3] Sélectionnez l'élément 2. → [4] Effectuez le réglage (vous trouverez plus de détails dans la colonne Elément 3).→ [5] Réglage terminé. → [6] Repassez à l'affichage normal (fin).

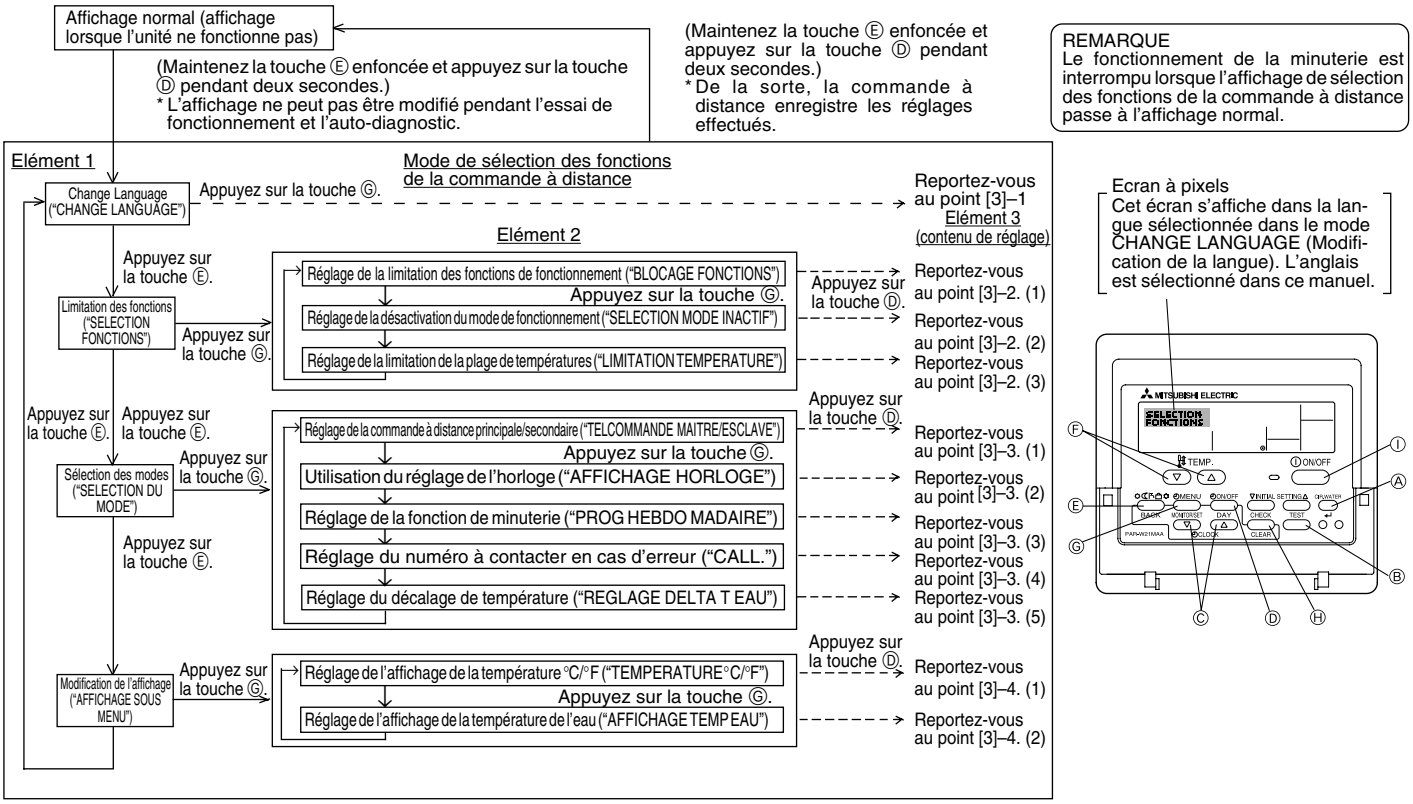

Réglage détaillé

[3]–1. Réglage CHANGE LANGUAGE (Modification de la langue)

La langue d'affichage de l'écran à pixels peut être sélectionnée.

- Appuyez sur la touche [◷MENU] pour modifier la langue.
  ① Anglais (GB), ② Allemand (D), ③ Espagnol (E), ④ Russe (RU),
  ⑤ Italien (I), ⑥ Français (F), ⑦ Suédois

[3]–2. Limitation des fonctions

(1) Réglage de la limitation des fonctions de fonctionnement (verrouillage de fonctionnement)

- Pour commuter le réglage, appuyez sur la touche [◷ON/OFF].
  ① no1 : Le réglage du verrouillage de fonctionnement est appliqué à toutes les touches autres que la touche [⏻ ON/OFF].
  ② no2 : Le réglage du verrouillage de fonctionnement est appliqué à toutes les touches.
  ③ OFF (valeur de réglage initial) : Le réglage du verrouillage de fonctionnement n'est pas appliqué.

* Pour appliquer le réglage du verrouillage de fonctionnement à l'écran normal, il est nécessaire d'appuyer sur les touches (Appuyez simultanément sur les touches [CIR.WATER] et [⏻ ON/OFF] en même temps et les maintenir enfoncées pendant deux secondes.) sur l'écran normal après avoir effectué le réglage ci-dessus.

(2) Réglage de la désactivation du mode de fonctionnement

Une fois ce réglage modifié, vous pouvez modifier le mode de fonctionnement dans la plage modifiée.

- Pour basculer parmi les réglages suivants, appuyez sur le bouton [◷ON/OFF].
  ① Mode Chaud : Règle l'utilisation ou la non utilisation du mode Chaud.
  ② Mode Chauffage ECO : Règle l'utilisation ou la non utilisation du mode Chauffage ECO.
  ③ Mode Eau chaude : Règle l'utilisation ou la non utilisation du mode Eau chaude.
  ④ Mode Anti givre : Règle l'utilisation ou la non utilisation du mode Anti givre.
  ⑤ Mode Froid : Règle l'utilisation ou la non utilisation du mode Froid.
  ⑥ INACTIF (valeur initiale du réglage) : Le mode de fonctionnement n'est pas activé.
  * Lorsqu'un autre réglage que OFF est sélectionné, les modes Chaud, Chauffage ECO, Eau chaude, Anti givre et Froid sont désactivés simultanément.
  * Si un mode n'est pas disponible sur l'unité à connecter, il ne peut être utilisé même si le réglage est "disponible."

(3) Réglage de la limitation de la plage de températures

Une fois ce réglage effectué, la température peut être modifiée dans la plage définie.

- Pour commuter le réglage, appuyez sur la touche [◷ON/OFF].
  ① MODE LIMITE TEMP INACTIF:
  Vous pouvez modifier la plage de températures sur le mode Chaud.
  ② MODE LIMITE TEMP EAU CHAUDE:
  Vous pouvez modifier la plage de températures sur le mode Chaud/Eau chaude.
  ③ MODE LIMITE TEMP ANTI GIVRE:
  Vous pouvez modifier la plage de températures sur le mode Anti givre.
  ④ MODE LIMITE TEMP EN FROID:
  Vous pouvez modifier la plage de températures sur le mode Froid.
  ⑤ OFF (programmation initiale) :
  La limitation de la plage de températures n'est pas active.

* Lorsqu'un réglage autre que OFF est sélectionné, le réglage de la limitation de la plage de températures des modes refroidissement, chauffage et automatique s'effectue en même temps. Toutefois, la plage ne peut pas être limitée lorsque la plage de températures réglée n'a pas été modifiée.

- Pour augmenter ou diminuer la température, appuyez sur la touche [TEMP. ▽ ou △].
- Plage réglable

Mode Eau chaude	:	Limite inférieure: 30 ~70 °C (87 ~158 °F)
		Limite supérieure: 70 ~30 °C (158 ~ 87 °F)
Mode Chaud	:	Limite inférieure: 30 ~45 °C (87 ~113 °F)
		Limite supérieure: 45 ~30 °C (113 ~ 87 °F)
Mode Froid	:	Limite inférieure: 10 ~30 °C (50 ~ 87 °F)
		Limite supérieure: 30 ~10 °C (87 ~ 50 °F)

* La plage réglable varie en fonction de l'appareil à connecter.

[3]–3. Réglage de la sélection des modes

(1) Réglage de la commande à distance principale/secondaire

- Pour commuter le réglage, appuyez sur la touche [◷ON/OFF] Ⓓ.
  ① Maitre : La commande devient la commande principale.
  ② Esclave : La commande devient la commande secondaire.

(2) Utilisation du réglage de l'horloge

- Pour commuter le réglage, appuyez sur la touche [◷ON/OFF] Ⓓ.
  ① ON : La fonction d'horloge peut être utilisée.
  ② OFF : La fonction d'horloge ne peut pas être utilisée.

(3) Réglage de la fonction de minuterie

- Pour commuter le réglage, appuyez sur la touche [◷ON/OFF] Ⓓ (Choisissez l'une des fonctions suivantes.).
  ① PROG HEBDO MADAIRE (Valeur de réglage initial):
  La minuterie hebdomadaire peut être utilisée.
  ② PROG HORAIRE ARRET AUTO:
  L'arrêt différé automatique peut être utilisé.
  ③ PROG HORAIRE SIMPLIFIE: La minuterie simple peut être utilisée.
  ④ PROG HORAIRE INACTIF: Le mode de minuterie ne peut pas être utilisé.

* Lorsque l'utilisation du réglage de l'horloge est définie sur OFF, la fonction "PROG HEBDO MADAIRE" ne peut pas être utilisée.

(4) Réglage du numéro à contacter en cas d'erreur

- Pour commuter le réglage, appuyez sur la touche [◷ON/OFF] Ⓓ.
  ① CALL OFF : Les numéros à contacter définis ne s'affichent pas en cas d'erreur.
  ② CALL **** *** **** : Les numéros à contacter définis s'affichent en cas d'erreur.
  CALL_ : Le numéro à contacter peut être réglé lorsque l'affichage est tel qu'illustré à gauche.
- Réglage des numéros à contacter
  Pour régler les numéros à contacter, effectuez la procédure suivante. Déplacez le curseur clignotant sur les numéros réglés. Appuyez sur la touche [TEMP. ▽ ou △] Ⓕ pour déplacer le curseur vers la droite (gauche). Appuyez sur la touche [◷CLOCK ▽ ou △] Ⓒ pour régler les numéros.

(5) Réglage du décalage de température

- Pour basculer parmi les réglages suivants, appuyez sur le bouton [◷ ON/OFF] Ⓓ.
  ① ON : Le réglage de la quantité de décrochement apparaît sous le mode de réglage initial de la température de l'eau.
  ② OFF : Le réglage de la quantité de décrochement n'apparaît pas sous le mode de réglage initial de la température de l'eau.

[3]–4. Réglage de l'affichage

(1) Réglage de l'affichage de la température °C/°F

- Pour commuter le réglage, appuyez sur la touche [◷ ON/OFF] Ⓓ.
  ① °C: L'unité de température °C est utilisée.
  ② °F: L'unité de température °F est utilisée.

(2) Réglage de l'affichage de la température de l'eau

- Pour commuter le réglage, appuyez sur la touche [◷ON/OFF] Ⓓ.
  ① ON : La température de l'eau s'affiche.
  ② OFF : La température de l'eau ne s'affiche pas.

F

4. Entretien de l'appareil

Toujours demander à la personne responsable de la maintenance d'effectuer l'entretien de la crépine.
Avant d'effectuer tout entretien, mettre le système hors tension (OFF).

⚠ Précaution:

- **Avant de commencer le nettoyage, arrêter l'appareil et couper l'alimentation (OFF). Ne pas oublier que le ventilateur interne tourne à grande vitesse et peut être la cause de sérieuses blessures.**
- **Les appareils intérieurs sont équipés de crépines servant à extraire les poussières que l'air aspire. Nettoyer le filtre à tamis de la façon indiquée sur les dessins suivants.**
- **La durée de vie de la crépine dépend de l'endroit où l'appareil est installé et de la façon dont il fonctionne.**

Comment nettoyer les filtres

- Pour nettoyer la crépine, déposer le couvercle et frotter l'intérieur de la crépine avec un brosse.

⚠ Précaution:

- **Ne pas faire sécher la crépine en l'exposant à la lumière directe du soleil ou le chauffant près d'un feu, etc. Elle pourrait se déformer.**

⚠ Précaution:

Ne jamais verser de l'eau ou vaporiser des produits inflammables dans le climatiseur car cela pourrait provoquer des pannes, un danger d'électrocution, voire un incendie.

5. Guide de dépannage

Avant de faire appel au service après-vente, veuillez vérifier les points suivants:

Etat de l'appareil	Commande à distance	Cause	Remède
L'appareil ne fonctionne pas.	Le témoin"◉" ne s'allume pas. Aucun affichage n'apparaît même quand on appuie sur la touche [ON/OFF].	Panne de courant.	Appuyer sur la touche [ON/OFF] après la remise sous tension.
		L'alimentation est coupée (OFF).	Brancher l'alimentation (ON).
		Le fusible de la prise d'alimentation a sauté.	Remplacer le fusible.
		Le coupe-circuit de fuite à la terre s'est déclenché.	Remettre le coupe-circuit de fuite à la terre.
L'eau sort mais elle ne refroidit pas assez ou ne chauffe pas assez.	L'affichage à cristaux liquides indique que l'appareil est en cours de fonctionnement.	Mauvais réglage de la température.	Après avoir vérifié le réglage de température et la température ambiante sur l'affichage à cristaux liquides, se reporter au paragraphe [Réglage de la température de l'eau] et utiliser la touche de réglage.
L'eau froide ou l'eau chaude ne sort pas.	L'affichage à cristaux liquides indique que l'appareil est en cours de fonctionnement.	Le circuit empêchant la remise en marche trop rapide fonctionne pendant 3 minutes après l'arrêt.	Attendre un instant. (Pour protéger le compresseur, un circuit empêchant la remise en marche dans les 3 minutes est incorporé à l'appareil intérieur. C'est pourquoi, dans certains cas, le compresseur ne se met pas en marche immédiatement et il se peut qu'il ne fonctionne pas pendant 3 minutes.)
		L'appareil intérieur a été remis en fonctionnement pendant l'opération de chauffage et de dégivrage.	Attendre un instant. (L'opération de chauffage commence lorsque l'opération de dégivrage est terminée.)
Le climatiseur fonctionne pendant un bref instant puis s'arrête aussitôt.	Le code et la mention de vérification "CHECK" clignotent sur l'affichage à cristaux liquides	Des obstacles bloquent l'arrivée et la sortie d'air des appareils intérieurs et extérieurs.	Remettre en marche après le retrait des obstacles.
		La crépine est remplie de poussière et de saleté.	Remettre en marche après le nettoyage de la crépine. (Se reporter [Entretien de l'appareil].)

- Si le fonctionnement s'arrête à cause d'une interruption de courant, la fonction [d'empêchement de redémarrage des circuits après une interruption de courant] s'active et empêche le fonctionnement de l'appareil même (la touche [ON/OFF]) après le rétablissement de l'alimentation.

Si le mauvais fonctionnement persiste après avoir vérifié tous les points ci-dessus, mettre l'appareil hors tension (OFF) et contacter votre revendeur en lui donnant toutes les informations concernant le nom du produit, la nature du problème, etc. Si l'affichage de "[CHECK]" et le code de vérification (à 4 chiffres) clignote, expliquer au revendeur le contenu de l'affichage (et lui donner le code de vérification). Ne jamais essayer d'effectuer les réparations vous-même.

Les symptômes suivants ne constituent pas des pannes provenant du climatiseur:

- L'air soufflé par le climatiseur peut parfois dégager certaines odeurs. Cela est dû notamment à la fumée de cigarettes contenue dans l'air de la pièce, aux odeurs de cosmétiques, des murs, des meubles, etc. absorbées par le climatiseur.
- Un bruit de sifflement peut être audible immédiatement après la mise en marche ou l'arrêt du climatiseur. Il s'agit du bruit du réfrigérant qui se répand à l'intérieur du climatiseur, cela n'a rien d'anormal.
- Le climatiseur émet parfois un bruit ou un déclic au début ou à la fin de l'opération de refroidissement/de chauffage. Il s'agit du son de frottement sur le panneau avant et sur d'autres éléments suite à l'expansion et à la contraction provoquées par les changements de température. Cela n'a rien d'anormal.

6. Installation, travaux en cas de déplacement et vérifications

A propos de l'emplacement de l'installation
Veuillez prendre contact avec votre revendeur pour les détails concernant l'installation et son déménagement.

⚠ Précaution:
Ne jamais installer le climatiseur dans un endroit sujet à des fuites de gaz inflammable.
Un incendie pourrait se déclarer suite à des fuites ou à une accumulation de gaz à proximité de l'appareil.

Ne jamais installer le climatiseur dans les endroits suivants:

- dans des endroits où on utilise beaucoup d'huile pour machines
- à proximité de l'océan et des zones balnéaires où l'air est salé.
- où le taux d'humidité est important
- à proximité de sources chaudes
- en présence de gaz sulfuriques
- en présence de machines fonctionnant à haute fréquence (soudeuse à haute-fréquence, etc.)
- où on utilise fréquemment des solutions acides
- où on vaporise régulièrement des produits spéciaux
- Installer l'appareil intérieur à l'horizontale sinon il risque d'y avoir des fuites d'eau.
- Prendre des mesures suffisantes contre les interférences en cas d'installation du climatiseur dans des hôpitaux ou dans des centres de communications.

Si le climatisuer doit servir dans un des milleux repris cidessus, il faut s'attendre à des pannes de fonctionnement fréquentes. Il est dès lors conseillé d'éviter de l'installer dans ce genre d'endroits.
Pour plus de détails, prendre contact avec votre revendeur.

A propos de l'installation électrique

⚠ Précaution:
- **Les travaux électriques doivent être menés à bien par des électriciens qualifiés, conformément aux normes à respecter "pour les installations électriques" et conformément aux explications données dans les manuels d'installation. Des circuits spéciaux doivent être utilisés. L'utilisation d'autres équipements sur la même source d'alimentation risque de faire sauter les coupe-circuits et les fusibles.**
- **Ne jamais raccorder le câble de terre à une conduite de gaz, à une conduite d'eau, à un paratonnerre ou à un câble de terre téléphonique. Pour plus de détails, veuillez prendre contact avec votre revendeur.**
- **Dans certains types d'installations, l'introduction d'un coupe-circuit de fuite à la terre est obligatoire. Pour plus de détails à ce sujet, veuillez prendre contact avec votre revendeur.**

A propos de l'installation des tuyaux d'eau

- Ne pas utiliser de tuyaux en acier comme tuyaux d'eau. Les tuyaux en cuivre sont recommandés.
- Le circuit d'eau devrait être un circuit fermé.

En ce qui concerne le déménagement de l'installation

- Pour retirer et réinstaller le climatiseur en cas de déménagement ou de réaménagement de votre habitation, veuillez prendre contact au préalable avec le revendeur pour une estimation du coût des travaux requis pour le déménagement de l'installation.

⚠ Précaution:
Lors du déménagement et de la réinstallation du climatiseur, veuillez prendre contact avec votre revendeur car une installation défectueuse peut être la cause d'électrocution, d'incendie, etc.

Faire également attention au bruit

- Lors des travaux d'installation, choisir un endroit capable de supporter entièrement le poids du climatiseur et où le bruit et les vibrations sont atténués.
- Choisir un emplacement où l'air froid ou chaud et le bruit causé par la sortie de l'air à l'extérieur n'incommodent pas les voisins.
- Si un corps étranger doit se trouver à proximité de la sortie d'air extérieure du climatiseur, son rendement risque de diminuer et il peut en résulter un bruit accru. Eviter de placer tout obstacle à proximité de la sortie d'air extérieure.
- En cas de bruit anormal provenant du climatiseur, contacter votre revendeur.

Vérification et maintenance

- Si le climatiseur est utilisé pendant plusieurs saisons, ses parties internes peuvent s'encrasser, ce qui en diminue le rendement.

  En fonction des conditions d'utilisation, il peut générer de mauvaises odeurs et l'écoulement peut être perturbé par les poussières et la saleté, etc.

7. Spécifications techniques

Modèle			PWFY-P100VM-E-BU	PWFY-P100VM-E-AU	PWFY-P200VM-E-AU
Source d'alimentation			1-phase 220-230-240 V 50/60 Hz		
Capacité de chauffage		kW	12,5 *1	12,5 *2	25,0 *4
Capacité de refroidissement		kW	–	11,2 *3	22,4 *5
Niveau sonore			44 dB<A>	29 dB<A>	29 dB<A>
Poids net		kg	60 kg	35 kg	38 kg
Dimension	Hauteur	mm	800		
	Largeur	mm	450		
	Profondeur	mm	300		
Accessoire			Crépine, Matière isolant contre la chaleur, Jeu de connecteurs x 2, Joint d'expansion X 2 (PWFY - P200VM - E - AU)		
Débit d'eau		m^3/h	0,6-2,15	0,6-2,15	1,2-4,3

*1 Conditions de chauffage nominales
Temp. extérieure.: 7 °C DB/6 °C WB (45 °F DB/43 °F WB)
Longueur de tuyau: 7,5 m (24-9/16 ft)
Différence de niveau: 0 m (0 ft)
Temp. eau à l'aspiration 65 °C Débit d'eau 2,15 m^3/h

*2 Conditions de chauffage nominales
Temp. extérieure.: 7 °C DB/6 °C WB (45 °F DB/43 °F WB)
Longueur de tuyau: 7,5 m (24-9/16 ft)
Différence de niveau: 0 m (0 ft)
Temp. eau à l'aspiration 30 °C Débit d'eau 2,15 m^3/h

*3 Conditions de refroidissement nominales
Temp. extérieure.: 35 °C DB (95 °F DB)
Longueur de tuyau: 7,5 m (24-9/16 ft)
Différence de niveau: 0 m (0 ft)
Temp. eau à l'aspiration 23 °C Débit d'eau 1,93 m^3/h

*4 Conditions de chauffage nominales
Temp. extérieure.: 7 °C DB/6 °C WB (45 °F DB/43 °F WB)
Longueur de tuyau: 7,5 m (24-9/16 ft)
Différence de niveau: 0 m (0 ft)
Temp. eau à l'aspiration 30 °C Débit d'eau 4,3 m^3/h

*5 Conditions de refroidissement nominales
Temp. extérieure. : 35 °C DB (95 °F DB)
Longueur de tuyau: 7,5 m (24-9/16 ft)
Différence de niveau: 0 m (0 ft)
Temp. eau à l'aspiration 23 °C Débit d'eau 3,86 m^3/h

This product is designed and intended for use in the residential, commercial and light-industrial environment.

The product at hand is based on the following EU regulations:

- Low Voltage Directive 2006/95/EC
- Electromagnetic Compatibility Directive 2004/108/EC

Please be sure to put the contact address/telephone number on this manual before handing it to the customer.

MITSUBISHI ELECTRIC CORPORATION
HEAD OFFICE: TOKYO BLDG., 2-7-3, MARUNOUCHI, CHIYODA-KU, TOKYO 100-8310, JAPAN

WT05378X01

Printed in Japan