MITSUBISHI ELECTRIC

CITY MULTI

Air-Conditioners
INDOOR UNIT

PEFY-P20,25,32,40,50,63,71,80,100,125,140VMA-E
PEFY-P20,25,32,40,50,63,71,80,100,125,140VMAL-E

OPERATION MANUAL
For safe and correct use, please read this operation manual thoroughly before operating the air-conditioner unit.

BEDIENUNGSHANDBUCH
Zum sicheren und einwandfreien Gebrauch der Klimaanlage dieses Bedienungshandbuch vor Inbetriebnahme gründlich durchlesen.

MANUEL D'UTILISATION
Pour une utilisation correcte sans risques, veuillez lire le manuel d'utilisation en entier avant de vous servir du climatiseur.

MANUAL DE INSTRUCCIONES
Lea este manual de instrucciones hasta el final antes de poner en marcha la unidad de aire acondicionado para garantizar un uso seguro y correcto.

ISTRUZIONI DI FUNZIONAMENTO
Leggere attentamente questi istruzioni di funzionamento prima di avviare l'unità, per un uso corretto e sicuro della stessa.

BEDIENINGSHANDLEIDING
Voor een veilig en juist gebruik moet u deze bedieningshandleiding grondig doorlezen voordat u de airconditioner gebruikt.

MANUAL DE OPERAÇÃO
Para segurança e utilização correctas, leia atentamente o manual de operação antes de pôr a funcionar a unidade de ar condicionado.

ΕΓΧΕΙΡΙΔΙΟ ΟΔΗΓΙΩΝ ΧΡΗΣΕΩΣ
Για ασφάλεια και σωστή χρήση, παρακαλείστε διαβάσετε προσεχτικά αυτό το εγχειρίδιο χρήσεως πριν θέσετε σε λειτουργία τη μονάδα κλιματισμού.

РУКОВОДСТВО ПО ЭКСПЛУАТАЦИИ
Для обеспечения правильного и безопасного использования следует ознакомиться с инструкциями, указанными в данном руководстве по эксплуатации, тщательным образом до того, как приступать к использованию кондиционера.

IŞLETME ELKİTABI
Emniyetli ve doğru biçimde nasıl kullanılacağını öğrenmek için lütfen klima cihazını işletmeden önce bu elkitabını dikkatle okuyunuz.

NÁVOD K OBSLUZE
Přečtěte si důkladně tento návod k obsluze před použitím klimatizační jednotky. Budete ji pak moci využívat bezpečně a správně.

NÁVOD NA POUŽITIE
Skôr, než začnete používať klimatizačnú jednotku, prečítajte si dôkladne návod na použitie, aby ste jednotku používali bezpečne a správne.

HASZNÁLATI KÉZIKÖNYV
A megfelelő és biztonságos használat érdekében, kérjük, hogy figyelmesen olvassa el a használati kézikönyvben leírtakat a légkondicionáló berendezés üzembe helyezése előtt.

INSTRUKCJA OBSŁUGI
Przed rozpoczęciem użytkowania klimatyzatora dokładnie przeczytaj niniejszą instrukcję, w celu uzyskania informacji na temat bezpiecznego i prawidłowego korzystania z urządzenia.

UPORABNIŠKI PRIROČNIK
Za varno in pravilno uporabo pred uporabo klimatske naprave pazljivo preberite ta uporabniški priročnik.

OPERATÖRSMANUAL
Läs den här bruksanvisningen noga innan luftkonditioneringsenheten används, för säker och korrekt användning.

PRIRUČNIK ZA RUKOVANJE
Radi sigurne i ispravne uporabe, temeljito pročitajte ovaj priručnik prije rukovanja klimatizacijskim uređajem.

РЪКОВОДСТВО ЗА ЕКСПЛОАТАЦИЯ
За безопасна и правилна употреба, моля, прочетете внимателно това ръководство преди експлоатацията на климатизатора.

MANUAL CU INSTRUCȚIUNI DE FUNCȚIONARE
Pentru o utilizare corectă și sigură, vă rugăm să citiți cu atenție acest manual înainte de a pune în funcțiune unitatea de aer condiționat.

GB D F E I NL P GR RU TR CZ SV HG PO SL SW HR BG RO

(GB) Remote controller-Button
(D) Fernbedienungs-Taste
(F) Touche Commande à distance

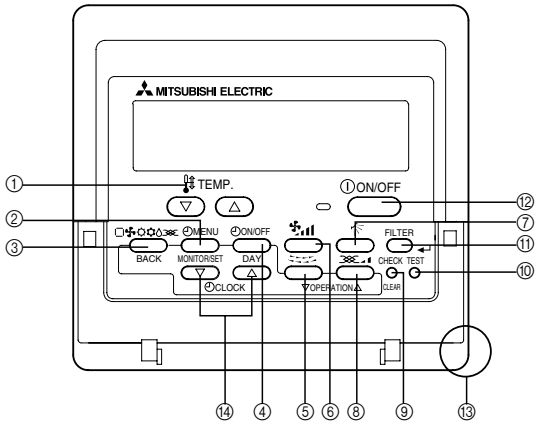

① [Set Temperature] Button
② [TIMER MENU] Button
[MONITOR/SET] Button
③ [Mode] Button
[BACK] Button
④ [TIMER ON/OFF] Button
[SET DAY] Button
⑤ [Louver] Button
[OPERATION] Button
⑥ [Fan Speed] Button
⑦ [Vane Control] Button
⑧ [Ventilation] Button
[OPERATION] Button
⑨ [CHECK/CLEAR] Button
⑩ [TEST RUN] Button
⑪ [FILTER] Button
[↵] Button
⑫ [ON/OFF] Button
⑬ Position of built-in room temperature sensor
⑭ [Set Time] Button

- Never expose the remote controller to direct sunlight. Doing so can result in the erroneous measurement of room temperature.
- Never place any obstacle around the lower right-hand section of the remote controller. Doing so can result in the erroneous measurement of room temperature.

① [Temperatureinstellung]-Taste
② [TIMER MENU]-Taste
[MONITOR/SET]-Taste
③ [Modus]-Taste
[BACK]-Taste
④ [TIMER ON/OFF]-Taste
[SET DAY]-Taste
⑤ [Luftklappe]-Taste
[OPERATION]-Taste
⑥ [Gebläsegeschwindigkeit]-Taste
⑦ [Richtungsklappensteuerung]-Taste
⑧ [Lüftung]-Taste
[OPERATION]-Taste
⑨ [CHECK/CLEAR]-Taste
⑩ [TEST RUN]-Taste
⑪ [FILTER]-Taste
[↵]-Taste
⑫ [ON/OFF]-Taste
⑬ Position des eingebauten Raumtemperatursensors
⑭ Zeiteinstell-Tasten

- Die Fernbedienung nicht direkter Sonneneinstrahlung aussetzen. Die Raumtemperatur wird sonst nicht korrekt gemessen.
- Den rechten unteren Teil der Fernbedienung nicht blockieren. Die Raumtemperatur wird sonst nicht korrekt gemessen.

① Touche [Réglage de la température]
② Touche [TIMER MENU]
Touche [MONITOR/SET]
③ Touche [Mode]
Touche [BACK]
④ Touche [TIMER ON/OFF]
Touche [SET DAY]
⑤ Touche [Louvre]
Touche [OPERATION]
⑥ Touche [Vitesse du ventilateur]
⑦ Touche [Commande des ailettes]
⑧ Touche [Ventilation]
Touche [OPERATION]
⑨ Touche [CHECK/CLEAR]
⑩ Touche [TEST RUN]
⑪ Touche [FILTER]
Touche [↵]
⑫ Touche [ON/OFF]
⑬ Position du capteur de température de la pièce intégré
⑭ Touche de [réglage de l'heure]

- Ne jamais laisser la commande à distance en plein soleil sinon les données de température ambiante risquent d'être erronées.
- Ne jamais placer d'obstacle devant la partie inférieure droite de la commande à distance sinon la lecture des températures ne sera pas correcte.

(E) Controlador remoto-Botón
(I) Bottone dell'unità del comando a distanza
(NL) Knop afstandbediening
(P) Botão do controlo remoto

① Botón [Ajuste de la temperatura]
② Botón [TIMER MENU]
Botón [MONITOR/SET]
③ Botón [Modo]
Botón [BACK]
④ Botón [TIMER ON/OFF]
Botón [SET DAY]
⑤ Botón [Rejilla]
Botón [OPERATION]
⑥ Botón [Velocidad de ventilador]
⑦ Botón [Control de los deflectores]
⑧ Botón [Ventilación]
Botón [OPERATION]
⑨ Botón [CHECK/CLEAR]
⑩ Botón [TEST RUN]
⑪ Botón [FILTER]
Botón [↵]
⑫ Botón [ON/OFF]
⑬ Posición del sensor de temperatura ambiente incorporado
⑭ Botón [Ajuste de la hora]

- Nunca exponga el mando a distancia a la luz directa del sol. Si lo hace, se producirá una lectura errónea de la temperatura de la habitación.
- Nunca ponga ningún obstáculo alrededor de la sección inferior derecha del mando a distancia. Si lo hace, se producirá una lectura errónea de la temperatura de la habitación.

① Pulsante [Impostazione temperatura]
② Pulsante [TIMER MENU]
Pulsante [MONITOR/SET]
③ Pulsante [Modalità]
Pulsante [BACK]
④ Pulsante [TIMER ON/OFF]
Pulsante [SET DAY]
⑤ Pulsante [Deflettore]
Pulsante [OPERATION]
⑥ Pulsante [Velocità di ventilazione]
⑦ Pulsante [Comando lamelle]
⑧ Pulsante [Ventilazione]
Pulsante [OPERATION]
⑨ Pulsante [CHECK/CLEAR]
⑩ Pulsante [TEST RUN]
⑪ Pulsante [FILTER]
Pulsante [↵]
⑫ Pulsante [ON/OFF]
⑬ Posizione del sensore temperatura ambiente incorporato
⑭ Pulsante [Imposta ora]

- Non esporre mai il comando a distanza alla luce diretta del sole, in quanto questo può alterare la corretta rilevazione della temperatura ambiente.
- Non porre alcun ostacolo attorno alla sezione inferiore destra del comando a distanza, in quanto questo può alterare la corretta rilevazione della temperatura ambiente.

① [Temperatuur instellen]-knop
② [TIMER MENU]-knop
[MONITOR/SET]-knop
③ [Modus]-knop
[BACK]-knop
④ [TIMER ON/OFF]-knop
[SET DAY]-knop
⑤ [Jaloezie]-knop
[OPERATION]-knop
⑥ [Ventilatorsnelheid]-knop
⑦ [Ventilatorblad regelen]-knop
⑧ [Ventilatie]-knop
[OPERATION]-knop
⑨ [CHECK/CLEAR]-knop
⑩ [TEST RUN]-knop
⑪ [FILTER]-knop
[↵]-knop
⑫ [ON/OFF]-knop
⑬ Positie van ingebouwde kamertemperatuursensor
⑭ [Tijd instellen]-knop

- Laat de afstandsbediening nooit in direct zonlicht liggen. Als u dit toch doet kan het zijn dat de kamertemperatuur onjuist gemeten wordt.
- Zet of hang nooit iets in de buurt van het gedeelte rechtsonder op de afstandsbediening. Als u dit toch doet kan het zijn dat de kamertemperatuur onjuist gemeten wordt.

① Botão [Ajustar Temperatura]
② Botão [TIMER MENU]
Botão [MONITOR/SET]
③ Botão [Modo]
Botão [BACK]
④ Botão [TIMER ON/OFF]
Botão [SET DAY]
⑤ Botão [Aleta]
Botão [OPERATION]
⑥ Botão [Velocidade do Ventilador]
⑦ Botão [Controlo de Defletores]
⑧ Botão [Ventilação]
Botão [OPERATION]
⑨ Botão [CHECK/CLEAR]
⑩ Botão [TEST RUN]
⑪ Botão [FILTER]
Botão [↵]
⑫ Botão [ON/OFF]
⑬ Posição do sensor da temperatura ambiente incorporado
⑭ Botão [Ajustar Tempo]

- Nunca exponha o controlo remoto à luz directa do sol, porque pode dar-lhe valores de temperatura da peça anormais.
- Nunca coloque nenhum obstáculo em volta da secção inferior direita do controlo remoto, pois isso pode dar-lhe valores de temperatura da peça anormais.

(GR) Τηλεχειριστήριο-Κουμπί
(RU) Кнопка контроллера ДУ
(TR) Uzaktan kumanda ünitesi - Düğme
(CZ) Tlačítka dálkového ovládání

① Κουμπι [Ρύθμισης Θερμοκρασίας]
② Κουμπι [TIMER MENU]
Κουμπι [MONITOR/SET]
③ Κουμπι [Τρόπο Λειτουργίας]
Κουμπι [BACK]
④ Κουμπι [TIMER ON/OFF]
Κουμπι [SET DAY]
⑤ Κουμπι [Περσίδων]
Κουμπι [OPERATION]
⑥ Κουμπι [Ταχύτητας Ανεμιστήρα]
⑦ Κουμπι [Ελέγχου Ροής Αέρα]
⑧ Κουμπι [Αερισμού]
Κουμπι [OPERATION]
⑨ Κουμπι [CHECK/CLEAR]
⑩ Κουμπι [TEST RUN]
⑪ Κουμπι [FILTER]
Κουμπι [↵]
⑫ Κουμπι [ON/OFF]
⑬ Θέση του ενσωματωμένου θερμομέτρου δωματίου
⑭ Κουμπί [Ρύθμισης ώρας]

- Μην εκτίθετε ποτέ το χειριστήριο εξ αποστάσεως στο ηλιακό φώς. Αυτό μπορεί να έχει σαν αποτέλεσμα λανθασμένες μετρήσεις της θερμοκρασίας δωματίου.
- Μην τοποθετείτε ποτέ εμπόδια γύρω από το κάτω δεξιό τμήμα το χειριστηρίου εξ αποστάσεως. Αυτό μπορεί να έχει σαν αποτέλεσμα λανθασμένες μετρήσεις της θερμοκρασίας δωματίου.

① Кнопка [Установить температуру]
② Кнопка [TIMER MENU]
Кнопка [MONITOR/SET]
③ Кнопка [Режим]
Кнопка [BACK]
④ Кнопка [TIMER ON/OFF]
Кнопка [SET DAY]
⑤ Кнопка [Вентиляционная решетка]
Кнопка [OPERATION]
⑥ Кнопка [Скорость вентилятора]
⑦ Кнопка [Контроль лопасти]
⑧ Кнопка [Вентиляция]
Кнопка [OPERATION]
⑨ Кнопка [CHECK/CLEAR]
⑩ Кнопка [TEST RUN]
⑪ Кнопка [FILTER]
Кнопка [↵]
⑫ Кнопка [ON/OFF]
⑬ Позиция встроенного датчика температуры помещения
⑭ Кнопка [Настройка времени]

- Никогда не подвергайте пульт дистанционного управления воздействию прямых солнечных лучей. Это может привести к неправильным замерениям температуры в помещении.
- Никогда не помещайте какое-либо препятствие перед нижней правой секцией пульта дистанционного управления. Это может привести к неправильному замерению температуры в помещении.

① [Sıcaklık Ayarı] Düğmesi
② [TIMER MENU] Düğmesi
[MONITOR/SET] Düğmesi
③ [Program Seçme] Düğmesi
[BACK] Düğmesi
④ [TIMER ON/OFF] Düğmesi
[SET DAY] Düğmesi
⑤ [Pancur] Düğmesi
[OPERATION] Düğmesi
⑥ [Vantilatör Hızı Ayarlama] Düğmesi
⑦ [Hava Akımını Aşağı/Yukarı Yönlendirme] Düğmesi
⑧ [Havalandırma] Düğmesi
[OPERATION] Düğmesi
⑨ [CHECK/CLEAR] Düğmesi
⑩ [TEST RUN] Düğmesi
⑪ [FILTER] Düğmesi
[↵] Düğmesi
⑫ [ON/OFF] Düğmesi
⑬ Entegre oda sıcaklığı sensörü konumu
⑭ [Saat Ayarı] Düğmesi

- Uzaktan kumanda ünitesini güneş ışığına maruz bırakmayın. Aksi taktirde oda sıcaklığının yanlış ölçülmesine neden olabilirsiniz.
- Uzaktan kumanda ünitesinin sağ alt köşesinin önünü hiçbir şekilde kapatmayın. Aksi taktirde oda sıcaklığının yanlış ölçülmesine neden olabilirsiniz.

① Tlačítko [nastavení teploty]
② Tlačítko [TIMER MENU]
Tlačítko [MONITOR/SET]
③ Tlačítko [režim]
Tlačítko [BACK]
④ Tlačítko [TIMER ON/OFF]
Tlačítko [SET DAY]
⑤ Tlačítko [žaluziový větrák]
Tlačítko [OPERATION]
⑥ Tlačítko [rychlost větráku]
⑦ Tlačítko [ovládání lamel]
⑧ Tlačítko [větrání]
Tlačítko [OPERATION]
⑨ Tlačítko [CHECK/CLEAR]
⑩ Tlačítko [TEST RUN]
⑪ Tlačítko [FILTER]
Tlačítko [↵]
⑫ Tlačítko [ON/OFF]
⑬ Umístění zabudovaného snímače pokojové teploty
⑭ Tlačítko [Nastavení času]

- Nikdy dálkové ovládání nevystavujte přímému slunečnímu svitu. Mohlo by to způsobit chybné naměření pokojové teploty.
- Neumisťujte kolem pravé spodní části dálkového ovládání žádné překážky. Mohlo by to způsobit chybné naměření pokojové teploty.

(SV) Tlačidlá diaľkového ovládača
(HG) Távirányító - Nyomógomb
(PO) Przyciski pilota
(SL) V primeru vstopne odprtine zadaj

① Tlačidlo [Nastavenie teploty v miestnosti]
② Tlačidlo [TIMER MENU]
Tlačidlo [MONITOR/SET]
③ Tlačidlo [Voľba činnosti]
Tlačidlo [BACK]
④ Tlačidlo [TIMER ON/OFF]
Tlačidlo [SET DAY]
⑤ Tlačidlo [Žalúziový vetrák]
Tlačidlo [OPERATION]
⑥ Tlačidlo [Rýchlosť ventilátora]
⑦ Tlačidlo [Smer prúdu vzduchu]
⑧ Tlačidlo [Ventilácia]
Tlačidlo [OPERATION]
⑨ Tlačidlo [CHECK/CLEAR]
⑩ Tlačidlo [TEST RUN]
⑪ Tlačidlo [FILTER]
Tlačidlo [↵]
⑫ Tlačidlo [ON/OFF]
⑬ Poloha zabudovaného snímača izbovej teploty
⑭ Tlačidlo [Nastavenie času]

- Diaľkový ovládač nikdy nevystavujte priamemu slnečnému žiareniu. V opačnom prípade bude chybne nameraná teplota v miestnosti.
- Okolo pravej spodnej časti diaľkového ovládača nikdy nestavajte žiadne prekážky. V opačnom prípade bude chybne nameraná teplota v miestnosti.

① [Hőmérséklet beállítása] gomb
② [TIMER MENU] gomb
[MONITOR/SET] gomb
③ [Üzemmód] gomb
[BACK] gomb
④ [TIMER ON/OFF] gomb
[SET DAY] gomb
⑤ [Szellőző rács] gomb
[OPERATION] gomb
⑥ [Ventilátorsebesség] gomb
⑦ [Terelőlapát vezérlő] gomb
⑧ [Szellőztetés] gomb
[OPERATION] gomb
⑨ [CHECK/CLEAR] gomb
⑩ [TEST RUN] gomb
⑪ [FILTER] gomb
[↵] gomb
⑫ [ON/OFF] gomb
⑬ A beépített hőmérsékletérzékelő helye
⑭ [Idő beállítása] gomb

- A távirányítót ne tegye ki közvetlen napfénynek, mert az a helyiség hőmérsékletének hibás mérését eredményezheti.
- Ne helyezzen akadályt a távirányító jobboldali alsó részének környékére, mert az a helyiség hőmérsékletének hibás mérését eredményezheti.

① Przycisk [Ustawianie temperatury]
② Przycisk [TIMER MENU]
Przycisk [MONITOR/SET]
③ Przycisk [Tryb]
Przycisk [BACK]
④ Przycisk [TIMER ON/OFF]
Przycisk [SET DAY]
⑤ Przycisk [Żaluzje]
Przycisk [OPERATION]
⑥ Przycisk [Prędkość wentylatora]
⑦ Przycisk [Sterowanie łopatkami]
⑧ Przycisk [Wentylacja]
Przycisk [OPERATION]
⑨ Przycisk [CHECK/CLEAR]
⑩ Przycisk [TEST RUN]
⑪ Przycisk [FILTER]
Przycisk [↵]
⑫ Przycisk [ON/OFF]
⑬ Położenie wbudowanego czujnika temperatury pomieszczenia
⑭ Przycisk [Ustawianie zegara]

- Nie wystawiaj pilota na bezpośrednie działanie promieni słonecznych. Może to spowodować nieprawidłowy pomiar temperatury pomieszczenia.
- Nie zasłaniaj dolnej części pilota po prawej stronie. Może to spowodować nieprawidłowy pomiar temperatury pomieszczenia.

① Gumb [Nastavitev temperature]
② Gumb [TIMER MENU]
Gumb [MONITOR/SET]
③ Gumb [Način]
Gumb [BACK]
④ Gumb [TIMER ON/OFF]
Gumb [SET DAY]
⑤ Gumb [Usmerjevalnik]
Gumb [OPERATION]
⑥ Gumb [Hitrost ventilatorja]
⑦ Gumb [Vpihovanje]
⑧ Gumb [Prezračevanje]
Gumb [OPERATION]
⑨ Gumb [CHECK/CLEAR]
⑩ Gumb [TEST RUN]
⑪ Gumb [FILTER]
Gumb [↵]
⑫ Gumb [ON/OFF]
⑬ Položaj vgrajenega tipala temperature prostora
⑭ Gumb [Nastavitev časa]

- Daljinskega upravljalnika nikoli ne izpostavite neposredni sončni svetlobi. V tem primeru lahko pride do nepravilne meritve temperature prostora.
- Okoli spodnjega desnega predela daljinskega upravljalnika nikoli ne pustite nobene ovire. V tem primeru lahko pride do nepravilne meritve temperature prostora.

(SW) Fjärrkontrollknapp
(HR) Gumbi daljinskog regulatora
(BG) Бутон Дистанционен регулатор
(RO) Butoanele de pe telecomandă

① Knapp [ställ in temperatur]
② Knapp [TIMER MENU]
Knapp [MONITOR/SET]
③ Knapp [läge]
Knapp [BACK]
④ Knapp [TIMER ON/OFF]
Knapp [SET DAY]
⑤ Knapp [galler]
Knapp [OPERATION]
⑥ Knapp [fläktvarvtal]
⑦ Knapp [vingkontroll]
⑧ Knapp [ventilation]
Knapp [OPERATION]
⑨ Knapp [CHECK/CLEAR]
⑩ Knapp [TEST RUN]
⑪ Knapp [FILTER]
Knapp [↵]
⑫ Knapp [ON/OFF]
⑬ Den inbyggda rumstemperaturgivarens position
⑭ Knapp [ställ in tid]

- Utsätt inte fjärrkontrollen för direkt solljus. Den rumstemperatur som mäts kan då bli felaktig.
- Placera aldrig någonting nära den nedre högra delen av fjärrkontrollen. Den rumstemperatur som mäts kan då bli felaktig.

① Gumb [Namještanje temperature]
② Gumb [TIMER MENU]
Gumb [MONITOR/SET]
③ Gumb [Način rada]
Gumb [BACK]
④ Gumb [TIMER ON/OFF]
Gumb [SET DAY]
⑤ Gumb [Rešetka]
Gumb [OPERATION]
⑥ Gumb [Brzina ventilatora]
⑦ Gumb [Strujanje zraka]
⑧ Gumb [Prozračivanje]
Gumb [OPERATION]
⑨ Gumb [CHECK/CLEAR]
⑩ Gumb [TEST RUN]
⑪ Gumb [FILTER]
Gumb [↵]
⑫ Gumb [ON/OFF]
⑬ Položaj ugrađenog senzora temperature u prostoriji
⑭ Gumb [Namještanje vremena]

- Ne izlažite daljinski regulator izravnoj sunčevoj svjetlosti. Inače postoji mogućnost da se temperatura prostorije pogrešno očita.
- Ne postavljajte zapreke oko donjeg desnog dijela daljinskog regulatora. Inače postoji mogućnost da se temperatura prostorije pogrešno očita.

① Бутон [Настройка на температура]
② Бутон [TIMER MENU]
Бутон [MONITOR/SET]
③ Бутон [Режим]
Бутон [BACK]
④ Бутон [TIMER ON/OFF]
Бутон [SET DAY]
⑤ Бутон [Вентилационна решетка]
Бутон [OPERATION]
⑥ Бутон [Скорост на вентилатора]
⑦ Бутон [Управление на подкрилка]
⑧ Бутон [Вентилация]
Бутон [OPERATION]
⑨ Бутон [CHECK/CLEAR]
⑩ Бутон [TEST RUN]
⑪ Бутон [FILTER] (Филтър)
Бутон [↵]
⑫ Бутон [ON/OFF]
⑬ Положение на вградения датчик за стайната температура
⑭ Бутон [Set Time]

- Никога не излагайте дистанционния регулатор на директна слънчева светлина. Това може да доведе до грешно отчитане на стайната температура.
- Никога не поставяйте препятствие около дясната долна част на дистанционния регулатор. Това може да доведе до грешно отчитане на стайната температура.

① Butonul [Reglare temperatură încăpere]
② Butonul [TIMER MENU]
Butonul [MONITOR/SET]
③ Butonul [Mod]
Butonul [BACK]
④ Butonul [TIMER ON/OFF]
Butonul [SET DAY]
⑤ Butonul [Grilă de transfer]
Butonul [OPERATION]
⑥ Butonul [Viteză ventilator]
⑦ Butonul [Control sens de suflare sus/jos]
⑧ Butonul [Ventilare]
Butonul [OPERATION]
⑨ Butonul [CHECK/CLEAR]
⑩ Butonul [TEST RUN]
⑪ Butonul [FILTER]
Butonul [↵]
⑫ Butonul [ON/OFF]
⑬ Poziția senzorului de temperatură încorporat.
⑭ Butonul [Reglare oră]

- Nu expuneți telecomanda la acțiunea directă a soarelui. În caz contrar, temperatura măsurată în încăpere poate fi greșită.
- Nu așezați nici un obstacol în jurul partea de jos, dreapta a telecomenzii. În caz contrar, temperatura măsurată în încăpere poate fi greșită.

(GB) Remote controller-Display
(D) Fernbedienung-Anzeige
(F) Affichage Commande à distance

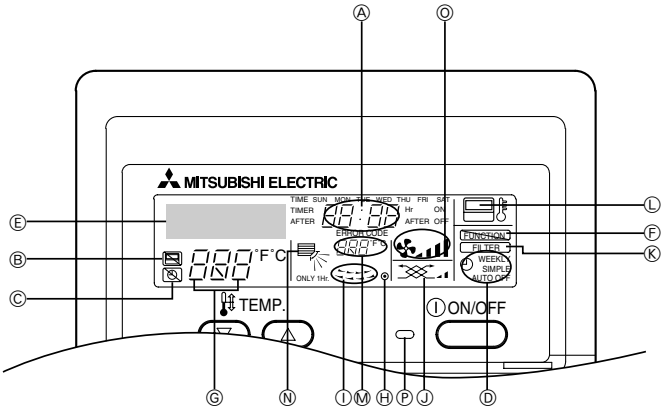

Ⓐ Current time/Timer time
Ⓑ Centralized control indicator
Ⓒ Timer OFF indicator
Ⓓ Timer mode indicator
Ⓔ Operation mode display: COOL, DRY, AUTO, FAN, HEAT
Ⓕ Function mode indicator
Ⓖ Preset temperature
Ⓗ Power indicator
Ⓘ Louver
Ⓙ Ventilation
Ⓚ Filter sign
Ⓛ Sensor position
Ⓜ Room temperature
Ⓝ Vane setting
Ⓞ Fan speed
Ⓟ Operation lamp

Ⓐ Aktuelle Uhrzeit/Timer-Zeit
Ⓑ Anzeige für Zentralsteuerung
Ⓒ Timer-OFF-Anzeige
Ⓓ Anzeige des Timer-Modus
Ⓔ Betriebsartenanzeige: Kühlen, Trocknen, AUTO, Lüfter, Heizen
Ⓕ Anzeige des Funktionsmodus
Ⓖ Voreingestellte Temperatur
Ⓗ Netzanzeige
Ⓘ Luftklappe
Ⓙ Ventilation
Ⓚ Filtersymbol
Ⓛ Sensorposition
Ⓜ Raumtemperatur
Ⓝ Flügeleinstellung
Ⓞ Ventilatorgeschwindigkeit
Ⓟ Betriebsanzeige

Ⓐ Heure réelle/heure de la minuterie
Ⓑ Témoin de commande à distance centralisée
Ⓒ Témoin de minuterie OFF
Ⓓ Témoin de mode de minuterie
Ⓔ Affichage du mode de fonctionnement: FROID, DESHU, AUTO, VENTILATION, CHAUD
Ⓕ Témoin de mode de fonctionnement
Ⓖ Température prédéfinie
Ⓗ Témoin d'alimentation
Ⓘ Louvre
Ⓙ Ventilation
Ⓚ Signe du filtre
Ⓛ Position du capteur
Ⓜ Température de la pièce
Ⓝ Réglage des ailettes
Ⓞ Vitesse du ventilateur
Ⓟ Témoin de fonctionnement

(E) Controlador remoto-Indicador
(I) Display dell'unità del comando a distanza
(NL) Display afstandbediening
(P) Visualização do controlo remoto

Ⓐ Hora actual/hora del temporizador
Ⓑ Indicador de control centralizado
Ⓒ Indicador de desconexión del temporizador
Ⓓ Indicador de modo del temporizador
Ⓔ Pantalla de modo de funcionamiento: FRÍO, DESHUMIDIFICACION, AUTOMÁTICO, VENTILACIÓN, CALOR
Ⓕ Indicador de modo de función
Ⓖ Temperatura prefijada
Ⓗ Indicador de encendido
Ⓘ Rejilla
Ⓙ Ventilación
Ⓚ Señalización de filtro
Ⓛ Posición de sensor
Ⓜ Temperatura de la habitación
Ⓝ Ajuste de deflectores
Ⓞ Velocidad del ventilador
Ⓟ Lámpara de funcionamiento

Ⓐ Ora corrente/Timer
Ⓑ Indicatore comando centralizzato
Ⓒ Indicatore Timer non attivato
Ⓓ Indicatore modalità Timer
Ⓔ Visualizzazione modalità di funzionamento: COOL, DRY, AUTO, VENTILAZIONE, HEAT
Ⓕ Indicatore modalità funzione
Ⓖ Preimpostazione temperatura
Ⓗ Indicatore alimentazione
Ⓘ Deflettore
Ⓙ Ventilazione
Ⓚ Simbolo del filtro
Ⓛ Posizione del sensore
Ⓜ Temperatura ambiente
Ⓝ Impostazione lamelle
Ⓞ Velocità di ventilazione
Ⓟ Spia di funzionamento

Ⓐ Huidige tijd/Timertijd
Ⓑ Indicatielampje voor centraal regelen
Ⓒ Indicatielampje timer UIT
Ⓓ Indicatielampje timermodus
Ⓔ Werkingsstand: COOL, DRY, AUTO, FAN, HEAT
Ⓕ Indicatielampje functiemodus
Ⓖ Vooraf ingestelde temperatuur
Ⓗ Voedingsindicatielampje
Ⓘ Jaloezie
Ⓙ Ventilatie
Ⓚ Filterteken
Ⓛ Plaats van sensor
Ⓜ Kamertemperatuur
Ⓝ Instelling ventilatorblad
Ⓞ Ventilatorsnelheid
Ⓟ Bedrijfslamp

Ⓐ Hora actual/Hora do temporizador
Ⓑ Indicador de controlo centralizado
Ⓒ Indicador de temporizador OFF
Ⓓ Indicador de modo do temporizador
Ⓔ Visor do modo de funcionamento: COOL, DRY, AUTO, FAN, HEAT
Ⓕ Indicador do modo de funcionamento
Ⓖ Temperatura predefinida
Ⓗ Indicador de corrente
Ⓘ Aba
Ⓙ Ventilação
Ⓚ Sinal do filtro
Ⓛ Posição do sensor
Ⓜ Temperatura ambiente
Ⓝ Regulação da palheta
Ⓞ Velocidade da ventoinha
Ⓟ Lâmpada de funcionamento

(GR) Τηλεχειριστήριο-Επίδειξη

Ⓐ Τρεχουσα ωρα/Ωρα χρονοδιακοπτη
Ⓑ Ενδειξη κεντρικου ελεγχου
Ⓒ Ενδειξη χρονοδιακοπτη OFF
Ⓓ Ενδειξη λειτουργιας χρονοδιακοπτη
Ⓔ Ενδειξη τροπου λειτουργιας: COOL, DRY, AUTO, FAN, HEAT
Ⓕ Ενδειξη τροπου λειτουργιας
Ⓖ Προκαθορισμενη θερμοκρασια
Ⓗ Ενδειξη λειτουργιας
Ⓘ Γριλλιες
Ⓙ Εξαερισμος
Ⓚ Σημα φιλτρου
Ⓛ Θεση αισθητηρα
Ⓜ Θερμοκρασια δωματιου
Ⓝ Ρυθμιση πτερυγιου
Ⓞ Κατάσταση ελέγχου σφαλμάτων
Ⓟ Φωτακι λειτουργιας

(RU) Дисплей контроллера ДУ

Ⓐ Текущее время/таймер
Ⓑ Индикатор централизованного контроля
Ⓒ Индикатор реле времени в положении ВЫКЛ.
Ⓓ Индикатор режима реле времени
Ⓔ Дисплеи режима эксплуатации: COOL, DRY, AUTO, FAN, HEAT
Ⓕ Индикатор режима функционирования
Ⓖ Предварительно заданная температура
Ⓗ Индикатор мощности
Ⓘ Заслонка
Ⓙ Вентиляция
Ⓚ Символ фильтра
Ⓛ Позиция датчика
Ⓜ Температура в помещении
Ⓝ Установка лопасти
Ⓞ Скорость вентилятора
Ⓟ Рабочая лампа

(TR) Uzaktan kumanda ünitesi-Göstergesi

Ⓐ Mevcut saat/Zamanlayıcı
Ⓑ Merkezi kontrol altında
Ⓒ Zamanlayıcı KAPALI
Ⓓ Zamanlayıcı modu
Ⓔ Programlama modu: COOL, DRY, AUTO, FAN, HEAT
Ⓕ Fonksiyon ayarlama modu
Ⓖ İstenilen sıcaklık
Ⓗ Elektrik AÇIK
Ⓘ Pancur
Ⓙ Havalandırma
Ⓚ Filtre işareti
Ⓛ Sensör konumu
Ⓜ Oda sıcaklığı
Ⓝ Hava akımı
Ⓞ Vantilatör hızı
Ⓟ Çalışma ışığı

(CZ) Displej dálkového ovládání

Ⓐ Aktuální čas/čas časovače
Ⓑ Indikátor centrálního ovládání
Ⓒ Indikátor vypnutého časovače
Ⓓ Indikátor režimu časovače
Ⓔ Zobrazení provozního režimu: COOL, DRY, AUTO, FAN, HEAT
Ⓕ Indikátor funkčního režimu
Ⓖ Přednastavená teplota
Ⓗ Indikátor napájení
Ⓘ Žaluziový větrák
Ⓙ Větrání
Ⓚ Značka filtru
Ⓛ Poloha snímače
Ⓜ Pokojová teplota
Ⓝ Nastavení lamel
Ⓞ Rychlost větráku
Ⓟ Kontrolka provozu

(SV) Displej diaľkového ovládača

Ⓐ Aktuálny čas/časovač
Ⓑ Centrálne ovládanie
Ⓒ Časovač vyp.
Ⓓ Režim časovača
Ⓔ Zobrazenie režimu ventilácie: COOL, DRY, AUTO, FAN, HEAT
Ⓕ Režim nastavenia funkcie
Ⓖ Nastavenie teploty
Ⓗ Indikátor napájania
Ⓘ Žalúziový vetrák
Ⓙ Ventilácia
Ⓚ Znak filtra
Ⓛ Poloha snímača
Ⓜ Teplota v miestnosti
Ⓝ Nastavenie prúdu vzduchu
Ⓞ Rýchlosť ventilátora
Ⓟ Kontrolka ventilácie

(HG) Távirányító - Kijelző

Ⓐ Pontos idő/Időzítő
Ⓑ Központi vezérlés
Ⓒ Időzítő KI jelző
Ⓓ Időzítő üzemmód kijelző
Ⓔ Üzemmód kijelzo: COOL, DRY, AUTO, FAN, HEAT
Ⓕ Funkciókijelző
Ⓖ Hőmérséklet beállítása
Ⓗ Bekapcsolási állapotjelző
Ⓘ Szellőzőzsalu
Ⓙ Szellőztetés
Ⓚ Szűrő jelzés
Ⓛ Érzékelő pozíciója
Ⓜ Helyiséghőmérséklet
Ⓝ Forgólapát beállítása
Ⓞ Ventilátorsebesség
Ⓟ Üzemi lámpa

(PO) Wyświetlacz pilota

Ⓐ Aktualny czas/czas programatora
Ⓑ Wskaźnik sterowania centralnego
Ⓒ Wskaźnik programator WYŁ.
Ⓓ Wskaźnik trybu programatora
Ⓔ Wyświetlacz trybu pracy: COOL, DRY, AUTO, FAN, HEAT
Ⓕ Wskaźnik trybu funkcji
Ⓖ Ustawiona temperatura
Ⓗ Wskaźnik zasilania
Ⓘ Żaluzje
Ⓙ Wentylacja
Ⓚ Wskaźnik filtra
Ⓛ Położenie czujnika
Ⓜ Temperatura pomieszczenia
Ⓝ Ustawienie łopatek
Ⓞ Prędkość wentylatora
Ⓟ Lampka pracy

(SL) V primeru vstopne odprtine spodaj

Ⓐ Trenutni čas/časovnik
Ⓑ Prikaz centralnega upravljanja
Ⓒ Prikaz časovnik IZKLOP
Ⓓ Prikaz načina časovnika
Ⓔ Prikaz načina delovanja: COOL, DRY, AUTO, FAN, HEAT
Ⓕ Kazalnik funkcijskega načina
Ⓖ Nastavljena temperatura
Ⓗ Prikaz vklopa
Ⓘ Usmerjevalnik
Ⓙ Prezračevanje
Ⓚ Oznaka filtra
Ⓛ Položaj tipala
Ⓜ Temperatura prostora
Ⓝ Nastavitev vpihovanja
Ⓞ Hitrost ventilatorja
Ⓟ Kontrolna lučka delovanja

(SW) Fjärrkontrolldisplay
(HR) Zaslon daljinskog regulatora
(BG) Дисплей на дистанционния регулатор
(RO) Telecomanda – ecranul de afișare

Ⓐ Aktuell tid/timertid
Ⓑ Central kontrollindikator
Ⓒ Indikator för timer AV
Ⓓ Timerlägesindikator
Ⓔ Driftlägesdisplay: COOL, DRY, AUTO, FAN, HEAT
Ⓕ Funktionslägesindikator
Ⓖ Förinställd temperatur
Ⓗ Strömindikator
Ⓘ Galler
Ⓙ Ventilation
Ⓚ Filtertecken
Ⓛ Givarläge
Ⓜ Rumstemperatur
Ⓝ Vinginställning
Ⓞ Fläktvarvtal
Ⓟ Driftlampa

Ⓐ Točno vrijeme/vrijeme programatora
Ⓑ Pokazivač centralnog upravljanja
Ⓒ Pokazivač isključenog programatora
Ⓓ Pokazivač načina rada programatora
Ⓔ Prikaz načina rada: COOL, DRY, AUTO, FAN, HEAT
Ⓕ Pokazivač funkcije
Ⓖ Namještena temperatura
Ⓗ Pokazivač napajanja
Ⓘ Rešetka
Ⓙ Prozračivanje
Ⓚ Oznaka filtra
Ⓛ Položaj senzora
Ⓜ Temperatura prostorije
Ⓝ Namještanje strujanja zraka
Ⓞ Brzina ventilatora
Ⓟ Žaruljica rada

Ⓐ Реален час/Час на таймера
Ⓑ Централизиран индикатор за управление
Ⓒ Индикатор за изключен таймер
Ⓓ Индикатор за режим на таймера
Ⓔ Дисплей за работен режим: COOL, DRY, AUTO, FAN, HEAT
Ⓕ Индикатор за режим на функция
Ⓖ Предварително зададена температура
Ⓗ Индикатор за захранване
Ⓘ Вентилационна решетка
Ⓙ Вентилация
Ⓚ Обозначение за филтър
Ⓛ Положение на датчика
Ⓜ Стайна температура
Ⓝ Настройка на подкрилка
Ⓞ Скорост на вентилатора
Ⓟ Лампа за експлоатация

Ⓐ Ora/temporizator
Ⓑ Indicator comandă centralizată
Ⓒ Indicator afișare oră
Ⓓ Indicator mod afișare oră
Ⓔ Afișare mod de funcționare: COOL, DRY, AUTO, FAN, HEAT
Ⓕ Indicator mod de funcționare
Ⓖ Temperatură prestabilită
Ⓗ Indicator pornit/oprit
Ⓘ Grilă de transfer
Ⓙ Ventilare
Ⓚ Simbol filtru
Ⓛ Poziție senzor
Ⓜ Temperatura încăperii
Ⓝ Reglare sens de suflare sus/jos
Ⓞ Viteză ventilator
Ⓟ Lampă semnalizare funcționare

[Fig.A]

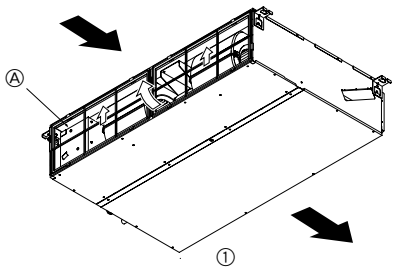

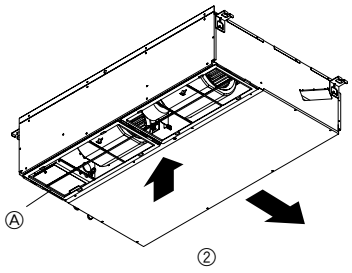

①: In case of rear inlet
Bei Einlass von hinten
En cas d'entrée arrière
En el caso de unidad interior trasera
In caso di ingresso dell'aria dalla parte posteriore
Bij een achterinlaat
No caso de unidade interior traseira
Σε περίπτωση πίσω εισαγωγής
При воздухозаборнике сзади
Arka giriş durumunda
V případě zadního přívodu
V prípade zadného prívodu
Hátsó beszívás esetén
Wlot z tyłu
V primeru vstopne odprtine zadaj
Inlopp bakifrån
U slučaju usisa straga
При заден входящ отвор
În cazul în care aerul intră în unitate prin partea posterioară

②: In case of bottom inlet
Bei Einlass von unten
En cas d'entrée sur le dessous
En el caso de unidad interior inferior
In caso di ingresso dell'aria dalla parte inferiore
Bij een onderinlaat
No caso de unidade interior inferior
Σε περίπτωση κάτω εισαγωγής
При воздухозаборнике внизу
Alt giriş durumunda
V případě spodního přívodu
V prípade spodného prívodu
Alsó beszívás esetén
Wlot od spodu
V primeru vstopne odprtine spodaj
Inlopp nedifrån
U slučaju usisa odozdo
При долен входящ отвор
În cazul în care aerul intră în unitate prin partea inferioară

Ⓐ: Filter	➡	: Air Flow
Filter		Luftstrom
Filtre		Flux d'air
Filtro		Flujo de aire
Filtro		Flusso d'aria
Filter		Luchtstroom
Filtro		Fluxo de Ar
Φίλτρο		Ροή αέρα
Фильтр		Воздушный поток
Filtre		Hava Akımı
Filtr		Proudění vzduchu
Filter		Prúd vzduchu
Szűrő		Levegőáramlás
Filtr		Strumień powietrza
Filter		Tok zraka
Filter		Luftflöde
Filtar		Strujanje zraka
Филтър		Въздушен поток
Filtru		Flux de aer

Table des matières

1. Consignes de sécurité 20
   1.1. Installation 20
   1.2. Pendant le fonctionnement 20
   1.3. Rangement de l'appareil 21
2. Noms et fonctions des différents éléments 21
3. Comment faire fonctionner le climatiseur 21
   3.1. Marche/arrêt 22
   3.2. Sélection du mode de fonctionnement 22
   3.3. Réglage de la température de la pièce 22
   3.4. Réglage de la vitesse du ventilateur 22
   3.5. Ventilation 22
   3.6. Autres 22
4. Comment utiliser le climatiseur intelligemment 23
5. Entretien de l'appareil 23
6. Guide de dépannage 24
7. Installation, travaux en cas de déplacement et vérifications 25
8. Spécifications techniques 25

1. Consignes de sécurité

▶ **Avant de faire fonctionner le climatiseur, lire attentivement toutes les "consignes de sécurité".**
▶ **Les "consignes de sécurité" sont réparties en listes de points importants concernant la sécurité. Veiller à bien les respecter.**

Symboles utilisés dans le texte

⚠ Avertissement:
Décrit les précautions à suivre pour éviter tout risque de blessure ou de danger mortel pour l'utilisateur.

⚠ Précaution:
Décrit les précautions qui doivent être prises pour éviter d'endommager l'appareil.

Symboles utilisés dans les illustrations

⃠ : Indique une action qui doit être évitée.

❗ : Indique que des instructions importantes doivent être prises en considération.

⏚ : Indique un élément qui doit être mis à la terre.

⚠ : Indique des précautions à prendre lors du maniement de pièces tournantes. (Ce symbole se trouve sur l'étiquette de l'appareil principal) <Couleur: jaune>

⚠ : Danger d'électrocution (Ce symbole se trouve sur l'étiquette de l'appareil principal) <Couleur: jaune>

⚠ Avertissement:
Prendre soin de lire les étiquettes se trouvant sur l'appareil principal.

1.1. Installation

▶ **Lorsque vous aurez lu le présent manuel, veuillez le conserver avec le manuel d'installation dans un endroit sûr afin de pouvoir le consulter ultérieurement, lorsqu'une question se pose. Si une autre personne va être chargée de faire fonctionner l'appareil, veiller à bien lui remettre le présent manuel.**

⚠ Avertissement:
- **Cet appareil ne doit pas être installé par l'utilisateur. Demander au revendeur ou à une société agréée de l'installer. Si l'appareil n'est pas correctement installé il peut y avoir un risque de fuite d'eau, d'électrocution ou d'incendie.**
- **Utiliser uniquement les accessoires agréés par Mitsubishi Electric et demander à votre revendeur ou à une société agréée de les installer. Si les accessoires ne sont pas correctement installés, il peut y avoir un risque de fuite d'eau, d'électrocution ou d'incendie.**
- **Le manuel d'installation décrit en détails la méthode d'installation suggérée. Toute modification de structure nécessaire pour l'installation doit être conforme aux normes locales de l'édifice.**
- **Ne jamais réparer ou déménager personnellement l'appareil. Si les réparations effectuées ne sont pas correctes, il peut y avoir un risque de fuite d'eau, d'électrocution ou d'incendie. En cas de panne ou de déménagement de l'appareil, veuillez contacter votre revendeur.**
- **Maintenez les pièces électriques à l'écart de l'eau (eau de lavage) etc.**
- **Cela pourrait provoquer une électrocution, une inflammation ou de la fumée.**

  Note 1: Au lavage de l'échangeur thermique et de la cuvette d'écoulement, assurez-vous que la boîte de commande, le moteur et le LEV restent secs en utilisant une couverture étanche.

  Note 2: N'évacuez jamais l'eau de lavage pour la cuvette d'écoulement et l'échangeur thermique avec la pompe de drainage. Evacuez-la séparément.
- **Ne pas permettre l'usage de cet appareil à des enfants en bas âge ou à des handicapés sans supervision.**
- **Toujours prendre toutes les précautions nécessaires pour éviter que des enfants en bas âge jouent avec cet appareil.**
- **N'utilisez pas d'additif de détection des fuites.**

1) Appareil extérieur

⚠ Avertissement:
- **L'appareil extérieur doit être installé sur une surface plane et stable, dans un endroit non sujet à l'accumulation de neige, de feuilles ou de détritus.**
- **Ne pas marcher sur l'appareil ni y déposer des objets. La personne ou l'objet risqueraient de tomber et de se blesser ou de blesser quelqu'un.**

⚠ Précaution:
L'appareil extérieur doit être placé dans un endroit où l'air et le bruit engendrés ne risquent pas de déranger les voisins.

2) Appareil intérieur

⚠ Avertissement:
L'appareil intérieur doit être correctement fixé car dans le cas contraire, il pourrait tomber et blesser quelqu'un.

3) Commande à distance

⚠ Avertissement:
La commande à distance doit être installée de telle sorte que les enfants ne puissent pas y avoir accès.

4) Tuyau d'évacuation

⚠ Précaution:
Assurez-vous que le tuyau d'évacuation est installé de telle façon à ce que l'évacuation se fasse sans problèmes. Si l'installation n'est pas faite correctement, il pourrait en résulter des fuites d'eau, ce qui endommagerait les meubles.

5) Ligne d'alimentation électrique, fusible, ou coupe-circuit

⚠ Avertissement:
- **Vérifier si l'appareil est alimenté par un circuit réservé. La connexion d'autres appareils au même circuit pourrait provoquer une surcharge.**
- **S'assurer de la présence d'un interrupteur secteur principal.**
- **Veiller à toujours respecter la tension indiquée sur l'appareil ou le voltage du fusible ou du coupe-circuit. Ne jamais utiliser un morceau de câble ou un fusible d'un voltage supérieur à celui spécifié.**

6) Mise à la terre

⚠ Précaution:
- **L'appareil doit être correctement raccordé à la terre pour éviter tout risque d'électrocution. Ne jamais raccorder le câble de mise à la terre à un tuyau de gaz ou d'eau, à un paratonnerre ou à un câble de terre du téléphone.**
- **Vérifier régulièrement que le câble de terre de l'appareil extérieur est correctement raccordé à la borne de terre de l'appareil et à l'électrode de mise à la terre.**

1.2. Pendant le fonctionnement

⚠ Précaution:
- **Ne pas utiliser d'objet pointu pour enfoncer les boutons car cela risquerait d'endommager la commande à distance.**
- **Ne pas tordre le câble de la commande à distance ni tirer dessus car cela risquerait de l'endommager et de provoquer un mauvais fonctionnement.**

F

- **Ne jamais retirer la partie supérieure de la commande à distance car vous risqueriez de toucher les cartes de circuits imprimés qui se trouvent à l'intérieur et de provoquer un court-circuit ou une panne.**
- **Ne jamais essuyer la commande à distance avec du benzène, du thinner, des produits chimiques, etc. Vous risqueriez de la décolorer et de provoquer des pannes. Pour nettoyer les taches persistantes, tremper un chiffon dans un détergent neutre non abrasif dilué avec de l'eau, le tordre convenablement, essuyer les taches puis essuyer à nouveau avec un chiffon sec.**
- **Ne jamais obstruer les entrées et sorties des appareils extérieurs et intérieurs. Un mobilier élevé placé sous l'appareil intérieur ou des objets volumineux comme des grandes boîtes laissées à proximité de l'appareil extérieur vont en réduire l'efficacité.**

⚠ Avertissement:

- **Ne jamais éclabousser l'appareil ni le toucher avec des mains humides. Il pourrait en résulter un risque d'électrocution.**
- **Ne pas vaporiser de gaz inflammable à proximité de l'appareil sous risque d'incendie.**
- **Ne pas placer de chauffage au gaz ou tout autre appareil fonctionnant avec une flamme vive là où il serait exposé àl'échappement d'air du climatiseur. Cela risquerait de provoquer une mauvaise combustion.**

⚠ Avertissement:

- **Ne pas retirer la face avant ou la protection du ventilateur de l'appareil extérieur pendant son fonctionnement. Vous risqueriez de vous blesser si vous touchez les éléments rotatifs, les parties chaudes ou sous haute tension.**
- **Ne jamais mettre les doigts, des bâtons, etc. dans les entrées et sorties d'air sous risque de blessure car le ventilateur situé à l'intérieur de l'appareil tourne à grande vitesse. Faire tout particulièrement attention en présence d'enfants.**
- **Si vous sentez des odeurs étranges, arrêter l'appareil, le mettre hors tension et contacter le revendeur. Si vous ne procédez pas de cette façon, il pourrait y avoir risque de panne, d'électrocution ou d'incendie.**
- **Si vous remarquez des vibrations ou des bruits particulièrement anormaux, arrêter l'appareil, éteindre l'interrupteur et prendre contact avec le revendeur.**
- **Ne pas refroidir exagérément. La température intérieure idéale se situe sur une plage de 5 °C de différence par rapport à la température extérieure.**
- **Ne pas laisser des enfants ou des personnes handicapées assis ou debout sur le passage du flux d'air provenant du climatiseur. Cela pourrait provoquer des problèmes de santé.**

⚠ Précaution:

- **Ne pas diriger le flux d'air vers des plantes ou des animaux en cages.**
- **Aérer fréquemment la pièce. Si l'appareil fonctionne continuellement dans une pièce fermée pendant un long moment, l'air va devenir vicié.**

En cas de panne

⚠ Avertissement:

- **Ne jamais tenter aucune réparation sur le climatiseur. Consulter votre revendeur pour toute réparation ou intervention technique. Une mauvaise réparation peut causer des fuites d'eau, une électrocution voire un incendie etc.**
- **Si la commande à distance affiche un code d'erreur, si le climatiseur ne fonctionne pas ou si vous détectez une anomalie quelconque, arrêter l'appareil et contacter le revendeur. Si l'appareil est laissé dans de telles conditions il risque de tomber en panne ou de provoquer un incendie.**
- **Si le coupe-circuits fonctionne fréquemment, prendre contact avec le revendeur. S'il n'est pas remédié à la situation, l'appareil risque de tomber en panne ou de provoquer un incendie.**
- **Si le gaz de réfrigérant fuit, arrêter le fonctionnement du climatiseur, aérer convenablement la pièce et prendre contact avec le revendeur. S'il n'est pas remédié à la situation, des accidents risquent de se produire suite à un manque d'oxygène.**

Lorsque le climatiseur ne doit pas être utilisé pendant une certaine période

- **Si le climatiseur ne doit pas être utilisé pendant une certaine période à cause d'un changement de climat, etc. le faire fonctionner pendant 4 – 5 heures avec la soufflerie d'air jusqu'à ce que l'intérieur soit complètement sec. Sinon de la moisissure non hygiénique et insalubre risque de se développer à des endroits divers.**
- **Lorsqu'il ne doit pas être utilisé pendant un certain temps, mettre l'[alimentation] hors tension (sur OFF).**
  Si l'appareil est maintenu sous tension, vous risquez en effet de gaspiller plusieurs watts voire des dizaines de watts et l'accumulation de poussières, etc. pourrait être la cause de court-circuits.
- **Allumer l'interrupteur d'alimentation au moins 12 heures avant le début de la mise en fonctionnement. Ne jamais couper l'alimentation pendant les périodes de forte utilisation sinon le climatiseur risque de tomber en panne.**

1.3. Rangement de l'appareil

⚠ Avertissement:

Lorsque vous devez ranger l'appareil, veuillez consulter votre revendeur. Si les tuyaux ne sont pas correctement retirés, du produit réfrigérant (gaz fluorocarbonique) pourrait s'échapper et entrer en contact avec votre peau, causant ainsi des blessures. L'échappement de produit réfrigérant dans l'atmosphère pollue également l'environnement.

F

2. Noms et fonctions des différents éléments

Fixation et démontage du filtre

[Fig. A] (P.8)

⚠ Précaution:

- **Lors du retrait du filtre, protéger ses yeux de la poussière. De même, si vous devez monter sur une chaise pour effectuer le travail, faites attention de ne pas tomber.**
- **Mettre l'appareil hors tension avant de changer le filtre.**

3. Comment faire fonctionner le climatiseur

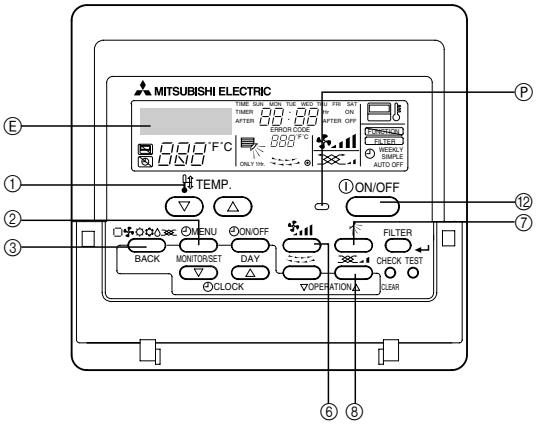

Avant la mise en marche

- Lancer le fonctionnement dès la disparition de l'affichage "PLEASE WAIT". L'affichage "PLEASE WAIT" apparaît brièvement sur l'affichage de température de la pièce (3 minutes maxi.) lors de la mise sous tension ou suite à une coupure d'électricité. Celan'indique aucune panne du climatiseur.
- Le choix du mode de fonctionnement de l'appareil intérieur est défini par le statut de fonctionnement de l'appareil extérieur auquel un appareil intérieur donné est raccordé. Si l'appareil extérieur et certains des appareils intérieurs qui y sont raccordés fonctionnent déjà en mode de refroidissement par exemple, seul le mode de refroidissement sera disponible pour tous les autres appareils du même groupe. En cas de changement de mode, le symbole correspondant au mode requis clignotera pour indiquer à l'utilisateur que ce mode est momentanément indisponible. Les modes de déshumidification et de chauffage sont soumis au mêmes règles de fonctionnement. Cette restriction, cependant, ne s'applique pas aux modèles qui intègrent une fonction de refroidissement/chauffage simultanée.
- Les appareils extérieurs s'arrêtent de fonctionner lorsque tous les appareils intérieurs raccordés à leurs équivalents extérieurs s'arrêtent.
- Pendant le fonctionnement comme chauffage, même si l'appareil intérieur est mis en fonctionnement pendant que l'appareil extérieur est en train de se dégivrer, la mise en fonctionnement ne se fera que lorsque l'opération de dégivrage de l'appareil extérieur est terminée.

3.1. Marche/arrêt

Pour mettre l'appareil en fonctionnement

1. **Appuyer sur la touche ⑫ [ON/OFF]**
   Le Ⓟ témoin de fonctionnement s'allume et l'appareil se met en marche.

Pour arrêter le fonctionnement

1. **Réappuyer sur la touche ⑫ [ON/OFF]**
   Le témoin de fonctionnement s'éteint et l'appareil s'arrête.

- Suite au réglage des touches, le fait d'appuyer sur la touche [ON/OFF] permet uniquement de répéter le même type de fonctionnement.
- Pendant le fonctionnement, le témoin de fonctionnement situé au-dessus de la touche [ON/OFF] reste allumé.

⚠ Précaution:

Même si la touche [ON/OFF] est enfoncée immédiatement après l'arrêt de l'appareil, celui-ci ne se remettra pas à fonctionner avant 3 minutes, ceci afin de protéger ses composants internes.

3.2. Sélection du mode de fonctionnement

Pour sélectionner le mode de fonctionnement souhaité

1. **Appuyer sur la touche ③ [Mode (BACK)]**
   Une pression répétée sur la touche de sélection de fonctionnement permet de sélectionner successivement les modes Ⓔ "FROID", "DESHU", "VENTILATION", ("AUTO"), et ("CHAUD"). Pour connaître le mode de fonctionnement, contrôler l'affichage.

Pour le refroidissement

Appuyer sur la touche ③ [Mode (BACK)] jusqu'à ce que l'affichage "FROID" apparaisse.

Pour la déshumidification

Appuyer sur la touche ③ [Mode (BACK)] jusqu'à ce que l'affichage "DESHU" apparaisse.

- Le ventilateur intérieur se met en mode de fonctionnement à basse vitesse, désactivant ainsi la fonction de modification de la vitesse du ventilateur.
- La déshumidification ne peut pas s'effectuer à une température ambiante de moins de 18 °C.

Pour le ventilateur

Appuyer sur la touche ③ [Mode (BACK)] jusqu'à ce que l'affichage "VENTILATION" apparaisse.

- Le mode de ventilation sert à faire circuler l'air dans la pièce.
- Il n'est pas possible de programmer la température de la pièce par le seul fonctionnement du ventilateur.

⚠ Précaution:

Ne jamais s'exposer directement au souffle d'air froid pendant une période prolongée. Une trop longue exposition à de l'air froid nuit à la santé et doit dès lors être évitée.

Déshumidification

La déshumidification consiste en un assèchement de l'air commandé par un micro-ordinateur qui contrôle un refroidissement d'air excessif en vertu de la température de la pièce que vous avez choisie. (Ne peut pas servir en cas de chauffage.)

1. Avant d'atteindre la température de votre choix
   Le fonctionnement du compresseur et du ventilateur intérieur est lié en vertu du changement de température de la pièce et de la répétition automatique marche/arrêt (ON/OFF).
2. Lorsque la température de votre choix est atteinte, le compresseur et le ventilateur intérieur s'arrêtent tous deux.
   Si l'arrêt dure plus de 10 minutes, le compresseur et le ventilateur intérieur se remettent à fonctionner pendant 3 minutes pour maintenir un faible taux d'humidité.

Pour le chauffage

Appuyer sur la touche ③ [Mode (BACK)] jusqu'à ce que l'affichage "CHAUD" apparaisse.

Un mot à propos des affichages pendant le fonctionnement comme chauffage "DEGIVRAGE"

S'affiche uniquement pendant l'opération de dégivrage.

"PRE CHAUFFAGE"

S'affiche entre le début du fonctionnement comme chauffage et le moment où de l'air chaud est soufflé dans la pièce.

⚠ Précaution:

- **Lorsque le climatiseur est utilisé avec des brûleurs, ventiler convenablement la pièce. Une ventilation insuffisante risque en effet de provoquer des accidents dus à un manque d'oxygène.**
- **Ne jamais placer un brûleur à un endroit où il est exposé à l'air soufflé par le climatiseur sinon, sa combustion sera irrégulière.**
- **Le micro-ordinateur fonctionne dans les cas suivants:**
- **L'air ne souffle pas lorsque le chauffage démarre.**
  - Pour éviter le souffle d'air froid, le ventilateur interne est progressivement allumé par étapes entre un très léger souffle/un léger souffle/la soufflerie programmée en fonction de l'augmentation de la température de l'air propulsé. Il faut attendre un moment avant que le ventilateur ne tourne comme indiqué.
- **Le ventilateur ne tourne pas à la vitesse programmée**
  - Sur certains modèles, le système passe au très léger souffle d'air lorsque la température de la pièce atteint la température programmée. Dans d'autres circonstances, il s'arrête pour éviter le souffle d'air froid pendant l'opération de dégivrage.
- **La soufflerie d'air fonctionne même lorsque l'appareil est arrêté.**
  - Environ une minute après l'arrêt de fonctionnement, le ventilateur interne tourne parfois pour éliminer un surcroît de chaleur généré par le chauffage électrique, etc. La vitesse de ventilation change de faible à élevée.

3.3. Réglage de la température de la pièce

Pour modifier la température de la pièce

Appuyer sur la touche ① [Réglage de la température] et régler la température de la pièce désirée.

Appuyer sur △ ou ▽ pour modifier le réglage d'1 °C.
Si vous appuyez de manière continue, le réglage continue de changer d'1 °C à la fois.

- La température intérieure peut être réglée dans les plages suivantes:
  Refroidissement/déshumidification : 19 – 30 °C
  Chauffage : 17 – 28 °C
- La température sélectionnée ne correspond pas au mode du ventilateur.

* La plage d'affichage de température de la pièce s'étend de 8 – 39 °C. En dehors de cette plage, l'affichage clignote sur 8 – 39 °C pour vous informer que la température de la pièce est inférieure ou supérieure à celle affichée.

3.4. Réglage de la vitesse du ventilateur

Pour modifier la vitesse du ventilateur

A chaque pression sur la touche ⑥ [Vitesse du ventilateur], la vitesse du ventilateur passe successivement de rapide à lente.

Lors de l'opération de déshumidification électronique, le ventilateur intérieur se met automatiquement sur faible vitesse et il est alors impossible de changer de vitesse. (Seul l'affichage de la commande à distance change.)

* Chaque fois qu'on appuie une fois sur la touche de réglage, la vitesse du ventilateur change.

Vitesse du ventilateurz : 3 phases

Affichage : (Faible)→ (Moyenne)→ (Grande)

3.5. Ventilation

- L'unité de ventilation (unité de fonctionnement OA ou LOSSNAY) démarre automatiquement lorsque l'appareil intérieur auquel elle est raccordée démarre.
- Si on appuie sur la touche ⑧ [Ventilation] alors que l'appareil intérieur est à l'arrêt, seul le ventilateur démarre.
- Appuyer sur la touche ⑧ [Ventilation] pour modifier la vitesse du ventilateur.
- Selon les modèles, le ventilateur de l'appareil intérieur démarre lorsque l'appareil est en mode de ventilation.

3.6. Autres

	: S'affiche lorsque le contrôle s'effectue à partir d'un appareil de centralisation des commandes, etc., non fourni.
PRE CHAUFFAGE DEGIVRAGE	: Apparaît entre la mise en marche et le moment où le climatiseur commence à souffler de l'air chaud.
CONTROLE	: Cet affichage indique des informations en cas d'anomalie au sein de l'appareil.
NON DISPONIBLE	: Lorsqu'une touche est enfoncée pour une fonction que l'appareil intérieur ne peut pas exécuter, cet affichage clignote en même temps que l'affichage de la fonction demandée.
	: Dans le système où l'affichage de [capteur] indique "remote controller" (commande à distance), l'évaluation de la température ambiante se fait par le biais du capteur intégré dans la commande à distance.
FILTER	: Apparaît quand le filtre doit être nettoyé. Appuyez deux fois sur la touche ⑪ [FILTER (↵)] pour faire disparaître l'affichage.

F

4. Comment utiliser le climatiseur intelligemment

Même de petites opérations effectuées pour prendre soin de votre climatiseur peuvent le rendre plus efficace en termes d'effet de climatisation, de factures d'électricité, etc.

Régler une température adéquate pour la pièce

- En cas de refroidissement de l'air, l'idéal est une différence de température d'environ 5 °C entre l'intérieur et l'extérieur.
- Une augmentation de 1 °C de la température programmée pour la pièce pendant le fonctionnement du système de refroidissement de l'air permet d'épargner environ 10 % de la consommation électrique.
- Un refroidissement excessif nuit à la santé et signifie également un gaspillage de l'énergie électrique.

Nettoyer soigneusement le filtre

- Si l'écran du filtre à air est obstrué, le débit d'air et l'effet de refroidissement peuvent être fortement diminués.
  De plus, s'il n'est pas pris soin de l'obstruction, l'appareil risque de tomber en panne. Il est particulièrement important de bien nettoyer le filtre au début des saisons de chauffage et de refroidissement. (En cas d'accumulation de poussières et de saletés, nettoyer le filtre à fond.)

Eviter toute intrusion de chaleur pendant le refroidissement

- Pour éviter toute intrusion de chaleur pendant le fonctionnement du climatiseur, mettre un rideau ou une vénitienne à la fenêtre pour empêcher les rayons directs du soleil de pénétrer. De même, ne pas ouvrir inutilement la porte d'entrée ou de sortie.

Aérer occasionnellement la pièce

- Etant donné que l'air est régulièrement vicié lorsqu'une pièce reste fermée pendant un certain temps, il ne faut pas oublier d'aérer de temps à autre. Prendre également certaines précautions en cas d'utilisation d'appareils au gaz pendant le fonctionnement du climatiseur. Si vous utilisez l'appareil de ventilation "LOSSNAY" conçu par notre société, vous pouvez aérer la pièce en perdant moins d'énergie. Pour plus de détails sur cet appareil, veuillez contacter votre revendeur.

5. Entretien de l'appareil

Toujours demander à la personne responsable de la maintenance d'effectuer l'entretien du filtre.
Avant d'effectuer tout entretien, mettre le système hors tension (OFF).

⚠ Précaution:

- **Avant de commencer le nettoyage, arrêter l'appareil et couper l'alimentation (OFF). Ne pas oublier que le ventilateur interne tourne à grande vitesse et peut être la cause de sérieuses blessures.**
- **Les appareils intérieurs sont équipés de filtres servant à extraire les poussières de l'air aspiré. Nettoyer les filtres selon les méthodes illustrées ci-après. (Les filtres normaux doivent en principe être nettoyés une fois par semaine alors que les filtres longue durée doivent l'être au début de chaque saison d'utilisation.)**
- **La durée de vie du filtre dépend du lieu d'installation de l'appareil et de son fonctionnement.**

Comment nettoyer les filtres

- Brosser doucement la poussière ou nettoyer le filtre avec l'aspirateur. En cas de taches persistantes, laver le filtre dans de l'eau tiède avec un détergent non abrasif ou dans de l'eau pure puis rincer convenablement toute trace de détergent. Après le lavage, sécher le filtre et le remettre en place.

⚠ Précaution:

- **Ne pas laisser sécher le filtre sous les rayons directs du soleil ou en le réchauffant à la flamme, etc. car de trop fortes chaleurs risquent de le déformer.**
- **Le lavage du filtre dans de l'eau chaude (dont la température est supérieure à 50 °C) peut également provoquer une certaine déformation de celui-ci.**

⚠ Précaution:

Ne jamais verser de l'eau ou vaporiser des produits inflammables dans le climatiseur car cela pourrait provoquer des pannes, un danger d'électrocution, voire un incendie.

6. Guide de dépannage

Avant de faire appel au service après-vente, veuillez vérifier les points suivants:

Etat de l'appareil	Commande à distance	Cause	Remède
L'appareil ne fonctionne pas.	Le témoin "◉" ne s'allume pas. Aucun affichage n'apparaît même quand on appuie sur la touche [ON/OFF].	Panne de courant.	Appuyer sur la touche [ON/OFF] après la remise sous tension.
		L'alimentation est coupée (OFF).	Brancher l'alimentation (ON).
		Le fusible de la prise d'alimentation a sauté.	Remplacer le fusible.
		Le coupe-circuit de fuite à la terre s'est déclenché.	Remettre le coupe-circuit de fuite à la terre.
L'air souffle mais il ne refroidit ou ne réchauffe pas suffisamment.	L'affichage à cristaux liquides indique que l'appareil est en cours de fonctionnement.	Mauvais réglage de la température.	Après avoir vérifié le réglage de température et la température ambiante sur l'affichage à cristaux liquides, se reporter au paragraphe [Réglage de la température de la pièce] et utiliser la touche de réglage.
		Le filtre est encombré de poussières et de saletés.	Nettoyer le filtre. (Se reporter [Entretien de l'appareil].)
		Des obstacles bloquent l'arrivée et la sortie d'air des appareils intérieurs et extérieurs.	Retirer les obstacles.
		Les fenêtres et les portes sont ouvertes.	Fermer les portes et fenêtres.
Pas de sortie d'air froid ou d'air chaud.	L'affichage à cristaux liquides indique que l'appareil est en cours de fonctionnement.	Le circuit empêchant la remise en marche trop rapide fonctionne pendant 3 minutes après l'arrêt.	Attendre un instant. (Pour protéger le compresseur, un circuit empêchant la remise en marche dans les 3 minutes est incorporé à l'appareil intérieur. C'est pourquoi, dans certains cas, le compresseur ne se met pas en marche immédiatement et il se peut qu'il ne fonctionne pas pendant 3 minutes.)
		L'appareil intérieur a été remis en fonctionnement pendant l'opération de chauffage et de dégivrage.	Attendre un instant. (L'opération de chauffage commence lorsque l'opération de dégivrage est terminée.)
Le climatiseur fonctionne pendant un bref instant puis s'arrête aussitôt.	Le code et la mention de vérification "CONTROLE" clignotent sur l'affichage à cristaux liquides	Des obstacles bloquent l'arrivée et la sortie d'air des appareils intérieurs et extérieurs.	Remettre en marche après le retrait des obstacles.
		Le filtre est encombré de poussières et de saletés.	Remettre en marche après le nettoyage du filtre. (Se reporter [Entretien de l'appareil].)
Le son de l'échappement et de la rotation du moteur est toujours audible après l'arrêt du climatiseur.	Tous les témoins sont éteints sauf le témoin de mise sous tension "◉".	Lorsque d'autres appareils intérieurs sont programmés pour le refroidissement, l'appareil s'arrête après avoir fait fonctionner un mécanisme d'écoulement pendant trois minutes.	Attendre 3 minutes.
Le son de l'échappement et de la rotation du moteur est toujours audible par intermittence après l'arrêt du climatiseur.	Tous les témoins sont éteints sauf le témoin de mise sous tension "◉".	Lorsque d'autres appareils intérieurs sont programmés pour le refroidissement, l'eau d'écoulement est amenée à l'intérieur. Lorsque l'eau d'écoulement est rassemblée, le mécanisme d'écoulement entame l'opération de drainage.	Le bruit s'arrête rapidement. (S'il se reproduit à plus de 2 ou 3 reprises en une heure, appeler le service technique.)
De l'air chaud sort par intermittence lorsque le thermostat est coupé et pendant le fonctionnement du ventilateur.	L'affichage à cristaux liquides indique que l'appareil est en cours de fonctionnement.	Lorsque d'autres appareils intérieurs sont programmés pour le chauffage, les vannes de commandes s'ouvrent et se ferment de temps en temps pour maintenir la stabilité du système.	Le problème s'arrête rapidement. (Si la température monte à un niveau incommodant dans une petite pièce, éteindre le climatiseur.)

- Si le fonctionnement s'arrête à cause d'une interruption de courant, la fonction [d'empêchement de redémarrage des circuits après une interruption de courant] s'active et empêche le fonctionnement de l'appareil même (la touche [ON/OFF]) après le rétablissement de l'alimentation.

Si le mauvais fonctionnement persiste après avoir vérifié tous les points ci-dessus, mettre l'appareil hors tension (OFF) et contacter votre revendeur en lui donnant toutes les informations concernant le nom du produit, la nature du problème, etc. Si l'affichage de "[CONTROLE]" et le code de vérification (à 4 chiffres) clignote, expliquer au revendeur le contenu de l'affichage (et lui donner le code de vérification). Ne jamais essayer d'effectuer les réparations vous-même.

Les symptômes suivants ne constituent pas des pannes provenant du climatiseur:

- L'air soufflé par le climatiseur peut parfois dégager certaines odeurs. Cela est dû notamment à la fumée de cigarettes contenue dans l'air de la pièce, aux odeurs de cosmétiques, des murs, des meubles, etc. absorbées par le climatiseur.
- Un bruit de sifflement peut être audible immédiatement après la mise en marche ou l'arrêt du climatiseur. Il s'agit du bruit du réfrigérant qui se répand à l'intérieur du climatiseur, cela n'a rien d'anormal.
- Le climatiseur émet parfois un bruit ou un déclic au début ou à la fin de l'opération de refroidissement/de chauffage. Il s'agit du son de frottement sur le panneau avant et sur d'autres éléments suite à l'expansion et à la contraction provoquées par les changements de température. Cela n'a rien d'anormal.
- La vitesse du ventilateur change même si le réglage n'a pas été modifié. Le climatiseur augmente automatiquement la vitesse du ventilateur (passage progressif d'une vitesse inférieure vers la vitesse réglée) de manière à ne pas souffler d'air froid au début de l'opération de chauffage. Il réduit également la vitesse du ventilateur pour protéger le moteur du ventilateur lorsque la température de l'air de retour ou la vitesse du ventilateur devient excessivement élevée.

7. Installation, travaux en cas de déplacement et vérifications

A propos de l'emplacement de l'installation
Veuillez prendre contact avec votre revendeur pour les détails concernant l'installation et son déménagement.

⚠ Précaution:
Ne jamais installer le climatiseur dans un endroit sujet à des fuites de gaz inflammable.
Un incendie pourrait se déclarer suite à des fuites ou à une accumulation de gaz à proximité de l'appareil.

Ne jamais installer le climatiseur dans les endroits suivants:

- dans des endroits où on utilise beaucoup d'huile pour machines
- à proximité de l'océan et des zones balnéaires où l'air est salé.
- où le taux d'humidité est important
- à proximité de sources chaudes
- en présence de gaz sulfuriques
- en présence de machines fonctionnant à haute fréquence (soudeuse à haute-fréquence, etc.)
- où on utilise fréquemment des solutions acides
- où on vaporise régulièrement des produits spéciaux
- Installer l'appareil intérieur à l'horizontale sinon il risque d'y avoir des fuites d'eau.
- Prendre des mesures suffisantes contre les interférences en cas d'installation du climatiseur dans des hôpitaux ou dans des centres de communications.

Si le climatisuer doit servir dans un des milleux repris cidessus, il faut s'attendre à des pannes de fonctionnement fréquentes. Il est dès lors conseillé d'éviter de l'installer dans ce genre d'endroits.
Pour plus de détails, prendre contact avec votre revendeur.

A propos de l'installation électrique

⚠ Précaution:
- **Les travaux électriques doivent être menés à bien par des électriciens qualifiés, conformément aux normes à respecter "pour les installations électriques" et conformément aux explications données dans les manuels d'installation. Des circuits spéciaux doivent être utilisés. L'utilisation d'autres équipements sur la même source d'alimentation risque de faire sauter les coupe-circuits et les fusibles.**
- **Ne jamais raccorder le câble de terre à une conduite de gaz, à une conduite d'eau, à un paratonnerre ou à un câble de terre téléphonique. Pour plus de détails, veuillez prendre contact avec votre revendeur.**
- **Dans certains types d'installations, l'introduction d'un coupe-circuit de fuite à la terre est obligatoire. Pour plus de détails à ce sujet, veuillez prendre contact avec votre revendeur.**

En ce qui concerne le déménagement de l'installation

- Pour retirer et réinstaller le climatiseur en cas de déménagement ou de réaménagement de votre habitation, veuillez prendre contact au préalable avec le revendeur pour une estimation du coût des travaux requis pour le déménagement de l'installation.

⚠ Précaution:
Lors du déménagement et de la réinstallation du climatiseur, veuillez prendre contact avec votre revendeur car une installation défectueuse peut être la cause d'électrocution, d'incendie, etc.

Faire également attention au bruit

- Lors des travaux d'installation, choisir un endroit capable de supporter entièrement le poids du climatiseur et où le bruit et les vibrations sont atténués.
- Choisir un emplacement où l'air froid ou chaud et le bruit causé par la sortie de l'air à l'extérieur n'incommodent pas les voisins.
- Si un corps étranger doit se trouver à proximité de la sortie d'air extérieure du climatiseur, son rendement risque de diminuer et il peut en résulter un bruit accru. Eviter de placer tout obstacle à proximité de la sortie d'air extérieure.
- En cas de bruit anormal provenant du climatiseur, contacter votre revendeur.

Vérification et maintenance

- Si le climatiseur est utilisé pendant plusieurs saisons, ses parties internes peuvent s'encrasser, ce qui en diminue le rendement.

  En fonction des conditions d'utilisation, il peut générer de mauvaises odeurs et l'écoulement peut être perturbé par les poussières et la saleté, etc.

F

8. Spécifications techniques

Série PEFY-P-VMA(L)-E

Elément \ Modèle		P20VMA(L)-E	P25VMA(L)-E	P32VMA(L)-E	P40VMA(L)-E	P50VMA(L)-E
Alimentation		~220-240V 50Hz				
Capacité de refroidissement*1 / Capacité de chauffage*1	kW	2,2/2,5	2,8/3,2	3,6/4,0	4,5/5,0	5,6/6,3
Dimensions Hauteur / Largeur / Profondeur	mm	250/700/732	250/700/732	250/700/732	250/900/732	250/900/732
Poids net	kg	23	23	23	26	26
Ventilateur Débit d'air (Faible-Moyenne-Grande)	m³/min	6,0-7,5-8,5	6,0-7,5-8,5	7,5-9,0-10,5	10,0-12,0-14,0	12,0-14,5-17,0
Ventilateur Pression statique externe*2	Pa	35/50/70/100/150	35/50/70/100/150	35/50/70/100/150	35/50/70/100/150	35/50/70/100/150
Niveau sonore (Faible-Moyenne-Grande)*3	dB(A)	23-25-26	23-25-26	23-26-29	23-27-30	25-29-32
Filtre		Filtre standard				

Elément \ Modèle		P63VMA(L)-E	P71VMA(L)-E	P80VMA(L)-E
Alimentation		~220-240V 50Hz		
Capacité de refroidissement*1 / Capacité de chauffage*1	kW	7,1/8,0	8,0/9,0	9,0/10,0
Dimensions Hauteur / Largeur / Profondeur	mm	250/1100/732	250/1100/732	250/1100/732
Poids net	kg	32	32	32
Ventilateur Débit d'air (Faible-Moyenne-Grande)	m³/min	13,5-16,0-19,0	14,5-18,0-21,0	14,5-18,0-21,0
Ventilateur Pression statique externe*2	Pa	35/50/70/100/150	35/50/70/100/150	35/50/70/100/150
Niveau sonore (Faible-Moyenne-Grande)*3	dB(A)	25-29-33	26-29-34	26-29-34
Filtre		Filtre standard		

Elément \ Modèle		P100VMA(L)-E	P125VMA(L)-E	P140VMA(L)-E
Alimentation		~220-240V 50Hz		
Capacité de refroidissement*1 / Capacité de chauffage*1	kW	11,2/12,5	14,0/16,0	16,0/18,0
Dimensions Hauteur / Largeur / Profondeur	mm	250/1400/732	250/1400/732	250/1600/732
Poids net	kg	42	42	46
Ventilateur Débit d'air (Faible-Moyenne-Grande)	m³/min	23,0-28,0-33,0	28,0-34,0-40,0	29,5-35,5-42,0
Ventilateur Pression statique externe*2	Pa	35/50/70/100/150	35/50/70/100/150	35/50/70/100/150
Niveau sonore (Faible-Moyenne-Grande)*3	dB(A)	28-33-37	32-36-40	33-37-42
Filtre		Filtre standard		

Remarque: * Température de fonctionnement de l'appareil intérieur.
Mode de refroidissement : 15 °C TH – 24 °C TH
Mode de chauffage : 15 °C TS – 27 °C TS
*1 La capacité de refroidissement/chauffage indique la valeur maximum en cas de fonctionnement dans les conditions suivantes.
Refroidissement: température intérieure: 27 °C TS/19 °C TH Température extérieure: 35 °C TS
Chauffage: température intérieure: 20 °C TS Température extérieure: 7 °C TS/6 °C TH
*2 La pression statique externe est réglée sur 50 Pa à la sortie d'usine.
*3 Le bruit entendu durant le fonctionnement est dû aux informations obtenues dans une chambre sourde.

This product is designed and intended for use in the residential, commercial and light-industrial environment.

The product at hand is based on the following EU regulations:

- Low Voltage Directive 2006/95/EC
- Electromagnetic Compatibility Directive 2004/108/EC

Please be sure to put the contact address/telephone number on this manual before handing it to the customer.

MITSUBISHI ELECTRIC CORPORATION
HEAD OFFICE: TOKYO BLDG., 2-7-3, MARUNOUCHI, CHIYODA-KU, TOKYO 100-8310, JAPAN

KB79M253H02