MITSUBISHI ELECTRIC

CITY MULTI

Air-Conditioners
INDOOR UNIT

PEFY-P20,25,32,40,50,63,71,80,100,125,140VMA-E
PEFY-P20,25,32,40,50,63,71,80,100,125,140VMAL-E

OPERATION MANUAL
For safe and correct use, please read this operation manual thoroughly before operating the air-conditioner unit.

BEDIENUNGSHANDBUCH
Zum sicheren und einwandfreien Gebrauch der Klimaanlage dieses Bedienungshandbuch vor Inbetriebnahme gründlich durchlesen.

MANUEL D'UTILISATION
Pour une utilisation correcte sans risques, veuillez lire le manuel d'utilisation en entier avant de vous servir du climatiseur.

MANUAL DE INSTRUCCIONES
Lea este manual de instrucciones hasta el final antes de poner en marcha la unidad de aire acondicionado para garantizar un uso seguro y correcto.

ISTRUZIONI DI FUNZIONAMENTO
Leggere attentamente questi istruzioni di funzionamento prima di avviare l'unità, per un uso corretto e sicuro della stessa.

BEDIENINGSHANDLEIDING
Voor een veilig en juist gebruik moet u deze bedieningshandleiding grondig doorlezen voordat u de airconditioner gebruikt.

MANUAL DE OPERAÇÃO
Para segurança e utilização correctas, leia atentamente o manual de operação antes de pôr a funcionar a unidade de ar condicionado.

ΕΓΧΕΙΡΙΔΙΟ ΟΔΗΓΙΩΝ ΧΡΗΣΕΩΣ
Για ασφάλεια και σωστή χρήση, παρακαλείστε διαβάσετε προσεχτικά αυτό το εγχειρίδιο χρήσεως πριν θέσετε σε λειτουργία τη μονάδα κλιματισμού.

РУКОВОДСТВО ПО ЭКСПЛУАТАЦИИ
Для обеспечения правильного и безопасного использования следует ознакомиться с инструкциями, указанными в данном руководстве по эксплуатации, тщательным образом до того, как приступать к использованию кондиционера.

IŞLETME ELKİTABI
Emniyetli ve doğru biçimde nasıl kullanılacağını öğrenmek için lütfen klima cihazını işletmeden önce bu elkitabını dikkatle okuyunuz.

NÁVOD K OBSLUZE
Přečtěte si důkladně tento návod k obsluze před použitím klimatizační jednotky. Budete ji pak moci využívat bezpečně a správně.

NÁVOD NA POUŽITIE
Skôr, než začnete používať klimatizačnú jednotku, prečítajte si dôkladne návod na použitie, aby ste jednotku používali bezpečne a správne.

HASZNÁLATI KÉZIKÖNYV
A megfelelő és biztonságos használat érdekében, kérjük, hogy figyelmesen olvassa el a használati kézikönyvben leírtakat a légkondicionáló berendezés üzembe helyezése előtt.

INSTRUKCJA OBSŁUGI
Przed rozpoczęciem użytkowania klimatyzatora dokładnie przeczytaj niniejszą instrukcję, w celu uzyskania informacji na temat bezpiecznego i prawidłowego korzystania z urządzenia.

UPORABNIŠKI PRIROČNIK
Za varno in pravilno uporabo pred uporabo klimatske naprave pazljivo preberite ta uporabniški priročnik.

OPERATÖRSMANUAL
Läs den här bruksanvisningen noga innan luftkonditioneringsenheten används, för säker och korrekt användning.

PRIRUČNIK ZA RUKOVANJE
Radi sigurne i ispravne uporabe, temeljito pročitajte ovaj priručnik prije rukovanja klimatizacijskim uređajem.

РЪКОВОДСТВО ЗА ЕКСПЛОАТАЦИЯ
За безопасна и правилна употреба, моля, прочетете внимателно това ръководство преди експлоатацията на климатизатора.

MANUAL CU INSTRUCȚIUNI DE FUNCȚIONARE
Pentru o utilizare corectă și sigură, vă rugăm să citiți cu atenție acest manual înainte de a pune în funcțiune unitatea de aer condiționat.

GB D F E I NL P GR RU TR CZ SV HG PO SL SW HR BG RO

(GB) Remote controller-Button
(D) Fernbedienungs-Taste
(F) Touche Commande à distance

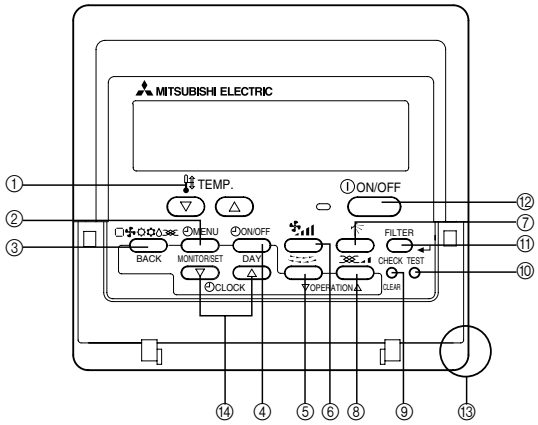

① [Set Temperature] Button
② [TIMER MENU] Button
[MONITOR/SET] Button
③ [Mode] Button
[BACK] Button
④ [TIMER ON/OFF] Button
[SET DAY] Button
⑤ [Louver] Button
[OPERATION] Button
⑥ [Fan Speed] Button
⑦ [Vane Control] Button
⑧ [Ventilation] Button
[OPERATION] Button
⑨ [CHECK/CLEAR] Button
⑩ [TEST RUN] Button
⑪ [FILTER] Button
[↵] Button
⑫ [ON/OFF] Button
⑬ Position of built-in room temperature sensor
⑭ [Set Time] Button

- Never expose the remote controller to direct sunlight. Doing so can result in the erroneous measurement of room temperature.
- Never place any obstacle around the lower right-hand section of the remote controller. Doing so can result in the erroneous measurement of room temperature.

① [Temperatureinstellung]-Taste
② [TIMER MENU]-Taste
[MONITOR/SET]-Taste
③ [Modus]-Taste
[BACK]-Taste
④ [TIMER ON/OFF]-Taste
[SET DAY]-Taste
⑤ [Luftklappe]-Taste
[OPERATION]-Taste
⑥ [Gebläsegeschwindigkeit]-Taste
⑦ [Richtungsklappensteuerung]-Taste
⑧ [Lüftung]-Taste
[OPERATION]-Taste
⑨ [CHECK/CLEAR]-Taste
⑩ [TEST RUN]-Taste
⑪ [FILTER]-Taste
[↵]-Taste
⑫ [ON/OFF]-Taste
⑬ Position des eingebauten Raumtemperatursensors
⑭ Zeiteinstell-Tasten

- Die Fernbedienung nicht direkter Sonneneinstrahlung aussetzen. Die Raumtemperatur wird sonst nicht korrekt gemessen.
- Den rechten unteren Teil der Fernbedienung nicht blockieren. Die Raumtemperatur wird sonst nicht korrekt gemessen.

① Touche [Réglage de la température]
② Touche [TIMER MENU]
Touche [MONITOR/SET]
③ Touche [Mode]
Touche [BACK]
④ Touche [TIMER ON/OFF]
Touche [SET DAY]
⑤ Touche [Louvre]
Touche [OPERATION]
⑥ Touche [Vitesse du ventilateur]
⑦ Touche [Commande des ailettes]
⑧ Touche [Ventilation]
Touche [OPERATION]
⑨ Touche [CHECK/CLEAR]
⑩ Touche [TEST RUN]
⑪ Touche [FILTER]
Touche [↵]
⑫ Touche [ON/OFF]
⑬ Position du capteur de température de la pièce intégré
⑭ Touche de [réglage de l'heure]

- Ne jamais laisser la commande à distance en plein soleil sinon les données de température ambiante risquent d'être erronées.
- Ne jamais placer d'obstacle devant la partie inférieure droite de la commande à distance sinon la lecture des températures ne sera pas correcte.

(E) Controlador remoto-Botón
(I) Bottone dell'unità del comando a distanza
(NL) Knop afstandbediening
(P) Botão do controlo remoto

① Botón [Ajuste de la temperatura]
② Botón [TIMER MENU]
Botón [MONITOR/SET]
③ Botón [Modo]
Botón [BACK]
④ Botón [TIMER ON/OFF]
Botón [SET DAY]
⑤ Botón [Rejilla]
Botón [OPERATION]
⑥ Botón [Velocidad de ventilador]
⑦ Botón [Control de los deflectores]
⑧ Botón [Ventilación]
Botón [OPERATION]
⑨ Botón [CHECK/CLEAR]
⑩ Botón [TEST RUN]
⑪ Botón [FILTER]
Botón [↵]
⑫ Botón [ON/OFF]
⑬ Posición del sensor de temperatura ambiente incorporado
⑭ Botón [Ajuste de la hora]

- Nunca exponga el mando a distancia a la luz directa del sol. Si lo hace, se producirá una lectura errónea de la temperatura de la habitación.
- Nunca ponga ningún obstáculo alrededor de la sección inferior derecha del mando a distancia. Si lo hace, se producirá una lectura errónea de la temperatura de la habitación.

① Pulsante [Impostazione temperatura]
② Pulsante [TIMER MENU]
Pulsante [MONITOR/SET]
③ Pulsante [Modalità]
Pulsante [BACK]
④ Pulsante [TIMER ON/OFF]
Pulsante [SET DAY]
⑤ Pulsante [Deflettore]
Pulsante [OPERATION]
⑥ Pulsante [Velocità di ventilazione]
⑦ Pulsante [Comando lamelle]
⑧ Pulsante [Ventilazione]
Pulsante [OPERATION]
⑨ Pulsante [CHECK/CLEAR]
⑩ Pulsante [TEST RUN]
⑪ Pulsante [FILTER]
Pulsante [↵]
⑫ Pulsante [ON/OFF]
⑬ Posizione del sensore temperatura ambiente incorporato
⑭ Pulsante [Imposta ora]

- Non esporre mai il comando a distanza alla luce diretta del sole, in quanto questo può alterare la corretta rilevazione della temperatura ambiente.
- Non porre alcun ostacolo attorno alla sezione inferiore destra del comando a distanza, in quanto questo può alterare la corretta rilevazione della temperatura ambiente.

① [Temperatuur instellen]-knop
② [TIMER MENU]-knop
[MONITOR/SET]-knop
③ [Modus]-knop
[BACK]-knop
④ [TIMER ON/OFF]-knop
[SET DAY]-knop
⑤ [Jaloezie]-knop
[OPERATION]-knop
⑥ [Ventilatorsnelheid]-knop
⑦ [Ventilatorblad regelen]-knop
⑧ [Ventilatie]-knop
[OPERATION]-knop
⑨ [CHECK/CLEAR]-knop
⑩ [TEST RUN]-knop
⑪ [FILTER]-knop
[↵]-knop
⑫ [ON/OFF]-knop
⑬ Positie van ingebouwde kamertemperatuursensor
⑭ [Tijd instellen]-knop

- Laat de afstandsbediening nooit in direct zonlicht liggen. Als u dit toch doet kan het zijn dat de kamertemperatuur onjuist gemeten wordt.
- Zet of hang nooit iets in de buurt van het gedeelte rechtsonder op de afstandsbediening. Als u dit toch doet kan het zijn dat de kamertemperatuur onjuist gemeten wordt.

① Botão [Ajustar Temperatura]
② Botão [TIMER MENU]
Botão [MONITOR/SET]
③ Botão [Modo]
Botão [BACK]
④ Botão [TIMER ON/OFF]
Botão [SET DAY]
⑤ Botão [Aleta]
Botão [OPERATION]
⑥ Botão [Velocidade do Ventilador]
⑦ Botão [Controlo de Defletores]
⑧ Botão [Ventilação]
Botão [OPERATION]
⑨ Botão [CHECK/CLEAR]
⑩ Botão [TEST RUN]
⑪ Botão [FILTER]
Botão [↵]
⑫ Botão [ON/OFF]
⑬ Posição do sensor da temperatura ambiente incorporado
⑭ Botão [Ajustar Tempo]

- Nunca exponha o controlo remoto à luz directa do sol, porque pode dar-lhe valores de temperatura da peça anormais.
- Nunca coloque nenhum obstáculo em volta da secção inferior direita do controlo remoto, pois isso pode dar-lhe valores de temperatura da peça anormais.

(GR) Τηλεχειριστήριο-Κουμπί
(RU) Кнопка контроллера ДУ
(TR) Uzaktan kumanda ünitesi - Düğme
(CZ) Tlačítka dálkového ovládání

① Κουμπι [Ρύθμισης Θερμοκρασίας]
② Κουμπι [TIMER MENU]
Κουμπι [MONITOR/SET]
③ Κουμπι [Τρόπο Λειτουργίας]
Κουμπι [BACK]
④ Κουμπι [TIMER ON/OFF]
Κουμπι [SET DAY]
⑤ Κουμπι [Περσίδων]
Κουμπι [OPERATION]
⑥ Κουμπι [Ταχύτητας Ανεμιστήρα]
⑦ Κουμπι [Ελέγχου Ροής Αέρα]
⑧ Κουμπι [Αερισμού]
Κουμπι [OPERATION]
⑨ Κουμπι [CHECK/CLEAR]
⑩ Κουμπι [TEST RUN]
⑪ Κουμπι [FILTER]
Κουμπι [↵]
⑫ Κουμπι [ON/OFF]
⑬ Θέση του ενσωματωμένου θερμομέτρου δωματίου
⑭ Κουμπί [Ρύθμισης ώρας]

- Μην εκτίθετε ποτέ το χειριστήριο εξ αποστάσεως στο ηλιακό φώς. Αυτό μπορεί να έχει σαν αποτέλεσμα λανθασμένες μετρήσεις της θερμοκρασίας δωματίου.
- Μην τοποθετείτε ποτέ εμπόδια γύρω από το κάτω δεξιό τμήμα το χειριστηρίου εξ αποστάσεως. Αυτό μπορεί να έχει σαν αποτέλεσμα λανθασμένες μετρήσεις της θερμοκρασίας δωματίου.

① Кнопка [Установить температуру]
② Кнопка [TIMER MENU]
Кнопка [MONITOR/SET]
③ Кнопка [Режим]
Кнопка [BACK]
④ Кнопка [TIMER ON/OFF]
Кнопка [SET DAY]
⑤ Кнопка [Вентиляционная решетка]
Кнопка [OPERATION]
⑥ Кнопка [Скорость вентилятора]
⑦ Кнопка [Контроль лопасти]
⑧ Кнопка [Вентиляция]
Кнопка [OPERATION]
⑨ Кнопка [CHECK/CLEAR]
⑩ Кнопка [TEST RUN]
⑪ Кнопка [FILTER]
Кнопка [↵]
⑫ Кнопка [ON/OFF]
⑬ Позиция встроенного датчика температуры помещения
⑭ Кнопка [Настройка времени]

- Никогда не подвергайте пульт дистанционного управления воздействию прямых солнечных лучей. Это может привести к неправильным замерениям температуры в помещении.
- Никогда не помещайте какое-либо препятствие перед нижней правой секцией пульта дистанционного управления. Это может привести к неправильному замерению температуры в помещении.

① [Sıcaklık Ayarı] Düğmesi
② [TIMER MENU] Düğmesi
[MONITOR/SET] Düğmesi
③ [Program Seçme] Düğmesi
[BACK] Düğmesi
④ [TIMER ON/OFF] Düğmesi
[SET DAY] Düğmesi
⑤ [Pancur] Düğmesi
[OPERATION] Düğmesi
⑥ [Vantilatör Hızı Ayarlama] Düğmesi
⑦ [Hava Akımını Aşağı/Yukarı Yönlendirme] Düğmesi
⑧ [Havalandırma] Düğmesi
[OPERATION] Düğmesi
⑨ [CHECK/CLEAR] Düğmesi
⑩ [TEST RUN] Düğmesi
⑪ [FILTER] Düğmesi
[↵] Düğmesi
⑫ [ON/OFF] Düğmesi
⑬ Entegre oda sıcaklığı sensörü konumu
⑭ [Saat Ayarı] Düğmesi

- Uzaktan kumanda ünitesini güneş ışığına maruz bırakmayın. Aksi taktirde oda sıcaklığının yanlış ölçülmesine neden olabilirsiniz.
- Uzaktan kumanda ünitesinin sağ alt köşesinin önünü hiçbir şekilde kapatmayın. Aksi taktirde oda sıcaklığının yanlış ölçülmesine neden olabilirsiniz.

① Tlačítko [nastavení teploty]
② Tlačítko [TIMER MENU]
Tlačítko [MONITOR/SET]
③ Tlačítko [režim]
Tlačítko [BACK]
④ Tlačítko [TIMER ON/OFF]
Tlačítko [SET DAY]
⑤ Tlačítko [žaluziový větrák]
Tlačítko [OPERATION]
⑥ Tlačítko [rychlost větráku]
⑦ Tlačítko [ovládání lamel]
⑧ Tlačítko [větrání]
Tlačítko [OPERATION]
⑨ Tlačítko [CHECK/CLEAR]
⑩ Tlačítko [TEST RUN]
⑪ Tlačítko [FILTER]
Tlačítko [↵]
⑫ Tlačítko [ON/OFF]
⑬ Umístění zabudovaného snímače pokojové teploty
⑭ Tlačítko [Nastavení času]

- Nikdy dálkové ovládání nevystavujte přímému slunečnímu svitu. Mohlo by to způsobit chybné naměření pokojové teploty.
- Neumisťujte kolem pravé spodní části dálkového ovládání žádné překážky. Mohlo by to způsobit chybné naměření pokojové teploty.

(SV) Tlačidlá diaľkového ovládača
(HG) Távirányító - Nyomógomb
(PO) Przyciski pilota
(SL) V primeru vstopne odprtine zadaj

① Tlačidlo [Nastavenie teploty v miestnosti]
② Tlačidlo [TIMER MENU]
Tlačidlo [MONITOR/SET]
③ Tlačidlo [Voľba činnosti]
Tlačidlo [BACK]
④ Tlačidlo [TIMER ON/OFF]
Tlačidlo [SET DAY]
⑤ Tlačidlo [Žalúziový vetrák]
Tlačidlo [OPERATION]
⑥ Tlačidlo [Rýchlosť ventilátora]
⑦ Tlačidlo [Smer prúdu vzduchu]
⑧ Tlačidlo [Ventilácia]
Tlačidlo [OPERATION]
⑨ Tlačidlo [CHECK/CLEAR]
⑩ Tlačidlo [TEST RUN]
⑪ Tlačidlo [FILTER]
Tlačidlo [↵]
⑫ Tlačidlo [ON/OFF]
⑬ Poloha zabudovaného snímača izbovej teploty
⑭ Tlačidlo [Nastavenie času]

- Diaľkový ovládač nikdy nevystavujte priamemu slnečnému žiareniu. V opačnom prípade bude chybne nameraná teplota v miestnosti.
- Okolo pravej spodnej časti diaľkového ovládača nikdy nestavajte žiadne prekážky. V opačnom prípade bude chybne nameraná teplota v miestnosti.

① [Hőmérséklet beállítása] gomb
② [TIMER MENU] gomb
[MONITOR/SET] gomb
③ [Üzemmód] gomb
[BACK] gomb
④ [TIMER ON/OFF] gomb
[SET DAY] gomb
⑤ [Szellőző rács] gomb
[OPERATION] gomb
⑥ [Ventilátorsebesség] gomb
⑦ [Terelőlapát vezérlő] gomb
⑧ [Szellőztetés] gomb
[OPERATION] gomb
⑨ [CHECK/CLEAR] gomb
⑩ [TEST RUN] gomb
⑪ [FILTER] gomb
[↵] gomb
⑫ [ON/OFF] gomb
⑬ A beépített hőmérsékletérzékelő helye
⑭ [Idő beállítása] gomb

- A távirányítót ne tegye ki közvetlen napfénynek, mert az a helyiség hőmérsékletének hibás mérését eredményezheti.
- Ne helyezzen akadályt a távirányító jobboldali alsó részének környékére, mert az a helyiség hőmérsékletének hibás mérését eredményezheti.

① Przycisk [Ustawianie temperatury]
② Przycisk [TIMER MENU]
Przycisk [MONITOR/SET]
③ Przycisk [Tryb]
Przycisk [BACK]
④ Przycisk [TIMER ON/OFF]
Przycisk [SET DAY]
⑤ Przycisk [Żaluzje]
Przycisk [OPERATION]
⑥ Przycisk [Prędkość wentylatora]
⑦ Przycisk [Sterowanie łopatkami]
⑧ Przycisk [Wentylacja]
Przycisk [OPERATION]
⑨ Przycisk [CHECK/CLEAR]
⑩ Przycisk [TEST RUN]
⑪ Przycisk [FILTER]
Przycisk [↵]
⑫ Przycisk [ON/OFF]
⑬ Położenie wbudowanego czujnika temperatury pomieszczenia
⑭ Przycisk [Ustawianie zegara]

- Nie wystawiaj pilota na bezpośrednie działanie promieni słonecznych. Może to spowodować nieprawidłowy pomiar temperatury pomieszczenia.
- Nie zasłaniaj dolnej części pilota po prawej stronie. Może to spowodować nieprawidłowy pomiar temperatury pomieszczenia.

① Gumb [Nastavitev temperature]
② Gumb [TIMER MENU]
Gumb [MONITOR/SET]
③ Gumb [Način]
Gumb [BACK]
④ Gumb [TIMER ON/OFF]
Gumb [SET DAY]
⑤ Gumb [Usmerjevalnik]
Gumb [OPERATION]
⑥ Gumb [Hitrost ventilatorja]
⑦ Gumb [Vpihovanje]
⑧ Gumb [Prezračevanje]
Gumb [OPERATION]
⑨ Gumb [CHECK/CLEAR]
⑩ Gumb [TEST RUN]
⑪ Gumb [FILTER]
Gumb [↵]
⑫ Gumb [ON/OFF]
⑬ Položaj vgrajenega tipala temperature prostora
⑭ Gumb [Nastavitev časa]

- Daljinskega upravljalnika nikoli ne izpostavite neposredni sončni svetlobi. V tem primeru lahko pride do nepravilne meritve temperature prostora.
- Okoli spodnjega desnega predela daljinskega upravljalnika nikoli ne pustite nobene ovire. V tem primeru lahko pride do nepravilne meritve temperature prostora.

(SW) Fjärrkontrollknapp
(HR) Gumbi daljinskog regulatora
(BG) Бутон Дистанционен регулатор
(RO) Butoanele de pe telecomandă

① Knapp [ställ in temperatur]
② Knapp [TIMER MENU]
Knapp [MONITOR/SET]
③ Knapp [läge]
Knapp [BACK]
④ Knapp [TIMER ON/OFF]
Knapp [SET DAY]
⑤ Knapp [galler]
Knapp [OPERATION]
⑥ Knapp [fläktvarvtal]
⑦ Knapp [vingkontroll]
⑧ Knapp [ventilation]
Knapp [OPERATION]
⑨ Knapp [CHECK/CLEAR]
⑩ Knapp [TEST RUN]
⑪ Knapp [FILTER]
Knapp [↵]
⑫ Knapp [ON/OFF]
⑬ Den inbyggda rumstemperaturgivarens position
⑭ Knapp [ställ in tid]

- Utsätt inte fjärrkontrollen för direkt solljus. Den rumstemperatur som mäts kan då bli felaktig.
- Placera aldrig någonting nära den nedre högra delen av fjärrkontrollen. Den rumstemperatur som mäts kan då bli felaktig.

① Gumb [Namještanje temperature]
② Gumb [TIMER MENU]
Gumb [MONITOR/SET]
③ Gumb [Način rada]
Gumb [BACK]
④ Gumb [TIMER ON/OFF]
Gumb [SET DAY]
⑤ Gumb [Rešetka]
Gumb [OPERATION]
⑥ Gumb [Brzina ventilatora]
⑦ Gumb [Strujanje zraka]
⑧ Gumb [Prozračivanje]
Gumb [OPERATION]
⑨ Gumb [CHECK/CLEAR]
⑩ Gumb [TEST RUN]
⑪ Gumb [FILTER]
Gumb [↵]
⑫ Gumb [ON/OFF]
⑬ Položaj ugrađenog senzora temperature u prostoriji
⑭ Gumb [Namještanje vremena]

- Ne izlažite daljinski regulator izravnoj sunčevoj svjetlosti. Inače postoji mogućnost da se temperatura prostorije pogrešno očita.
- Ne postavljajte zapreke oko donjeg desnog dijela daljinskog regulatora. Inače postoji mogućnost da se temperatura prostorije pogrešno očita.

① Бутон [Настройка на температура]
② Бутон [TIMER MENU]
Бутон [MONITOR/SET]
③ Бутон [Режим]
Бутон [BACK]
④ Бутон [TIMER ON/OFF]
Бутон [SET DAY]
⑤ Бутон [Вентилационна решетка]
Бутон [OPERATION]
⑥ Бутон [Скорост на вентилатора]
⑦ Бутон [Управление на подкрилка]
⑧ Бутон [Вентилация]
Бутон [OPERATION]
⑨ Бутон [CHECK/CLEAR]
⑩ Бутон [TEST RUN]
⑪ Бутон [FILTER] (Филтър)
Бутон [↵]
⑫ Бутон [ON/OFF]
⑬ Положение на вградения датчик за стайната температура
⑭ Бутон [Set Time]

- Никога не излагайте дистанционния регулатор на директна слънчева светлина. Това може да доведе до грешно отчитане на стайната температура.
- Никога не поставяйте препятствие около дясната долна част на дистанционния регулатор. Това може да доведе до грешно отчитане на стайната температура.

① Butonul [Reglare temperatură încăpere]
② Butonul [TIMER MENU]
Butonul [MONITOR/SET]
③ Butonul [Mod]
Butonul [BACK]
④ Butonul [TIMER ON/OFF]
Butonul [SET DAY]
⑤ Butonul [Grilă de transfer]
Butonul [OPERATION]
⑥ Butonul [Viteză ventilator]
⑦ Butonul [Control sens de suflare sus/jos]
⑧ Butonul [Ventilare]
Butonul [OPERATION]
⑨ Butonul [CHECK/CLEAR]
⑩ Butonul [TEST RUN]
⑪ Butonul [FILTER]
Butonul [↵]
⑫ Butonul [ON/OFF]
⑬ Poziția senzorului de temperatură încorporat.
⑭ Butonul [Reglare oră]

- Nu expuneți telecomanda la acțiunea directă a soarelui. În caz contrar, temperatura măsurată în încăpere poate fi greșită.
- Nu așezați nici un obstacol în jurul partea de jos, dreapta a telecomenzii. În caz contrar, temperatura măsurată în încăpere poate fi greșită.

(GB) Remote controller-Display
(D) Fernbedienung-Anzeige
(F) Affichage Commande à distance

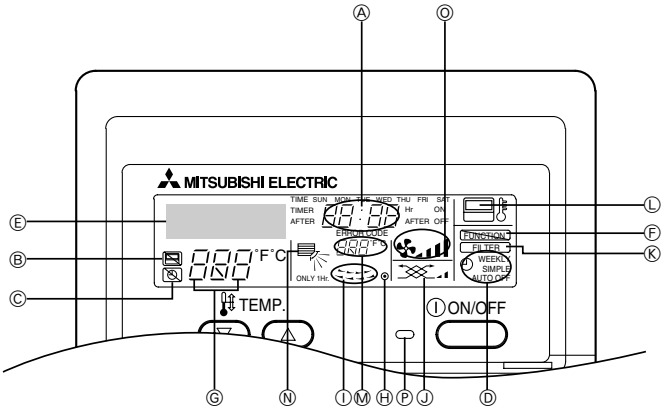

Ⓐ Current time/Timer time
Ⓑ Centralized control indicator
Ⓒ Timer OFF indicator
Ⓓ Timer mode indicator
Ⓔ Operation mode display: COOL, DRY, AUTO, FAN, HEAT
Ⓕ Function mode indicator
Ⓖ Preset temperature
Ⓗ Power indicator
Ⓘ Louver
Ⓙ Ventilation
Ⓚ Filter sign
Ⓛ Sensor position
Ⓜ Room temperature
Ⓝ Vane setting
Ⓞ Fan speed
Ⓟ Operation lamp

Ⓐ Aktuelle Uhrzeit/Timer-Zeit
Ⓑ Anzeige für Zentralsteuerung
Ⓒ Timer-OFF-Anzeige
Ⓓ Anzeige des Timer-Modus
Ⓔ Betriebsartenanzeige: Kühlen, Trocknen, AUTO, Lüfter, Heizen
Ⓕ Anzeige des Funktionsmodus
Ⓖ Voreingestellte Temperatur
Ⓗ Netzanzeige
Ⓘ Luftklappe
Ⓙ Ventilation
Ⓚ Filtersymbol
Ⓛ Sensorposition
Ⓜ Raumtemperatur
Ⓝ Flügeleinstellung
Ⓞ Ventilatorgeschwindigkeit
Ⓟ Betriebsanzeige

Ⓐ Heure réelle/heure de la minuterie
Ⓑ Témoin de commande à distance centralisée
Ⓒ Témoin de minuterie OFF
Ⓓ Témoin de mode de minuterie
Ⓔ Affichage du mode de fonctionnement: FROID, DESHU, AUTO, VENTILATION, CHAUD
Ⓕ Témoin de mode de fonctionnement
Ⓖ Température prédéfinie
Ⓗ Témoin d'alimentation
Ⓘ Louvre
Ⓙ Ventilation
Ⓚ Signe du filtre
Ⓛ Position du capteur
Ⓜ Température de la pièce
Ⓝ Réglage des ailettes
Ⓞ Vitesse du ventilateur
Ⓟ Témoin de fonctionnement

(E) Controlador remoto-Indicador
(I) Display dell'unità del comando a distanza
(NL) Display afstandbediening
(P) Visualização do controlo remoto

Ⓐ Hora actual/hora del temporizador
Ⓑ Indicador de control centralizado
Ⓒ Indicador de desconexión del temporizador
Ⓓ Indicador de modo del temporizador
Ⓔ Pantalla de modo de funcionamiento: FRÍO, DESHUMIDIFICACION, AUTOMÁTICO, VENTILACIÓN, CALOR
Ⓕ Indicador de modo de función
Ⓖ Temperatura prefijada
Ⓗ Indicador de encendido
Ⓘ Rejilla
Ⓙ Ventilación
Ⓚ Señalización de filtro
Ⓛ Posición de sensor
Ⓜ Temperatura de la habitación
Ⓝ Ajuste de deflectores
Ⓞ Velocidad del ventilador
Ⓟ Lámpara de funcionamiento

Ⓐ Ora corrente/Timer
Ⓑ Indicatore comando centralizzato
Ⓒ Indicatore Timer non attivato
Ⓓ Indicatore modalità Timer
Ⓔ Visualizzazione modalità di funzionamento: COOL, DRY, AUTO, VENTILAZIONE, HEAT
Ⓕ Indicatore modalità funzione
Ⓖ Preimpostazione temperatura
Ⓗ Indicatore alimentazione
Ⓘ Deflettore
Ⓙ Ventilazione
Ⓚ Simbolo del filtro
Ⓛ Posizione del sensore
Ⓜ Temperatura ambiente
Ⓝ Impostazione lamelle
Ⓞ Velocità di ventilazione
Ⓟ Spia di funzionamento

Ⓐ Huidige tijd/Timertijd
Ⓑ Indicatielampje voor centraal regelen
Ⓒ Indicatielampje timer UIT
Ⓓ Indicatielampje timermodus
Ⓔ Werkingsstand: COOL, DRY, AUTO, FAN, HEAT
Ⓕ Indicatielampje functiemodus
Ⓖ Vooraf ingestelde temperatuur
Ⓗ Voedingsindicatielampje
Ⓘ Jaloezie
Ⓙ Ventilatie
Ⓚ Filterteken
Ⓛ Plaats van sensor
Ⓜ Kamertemperatuur
Ⓝ Instelling ventilatorblad
Ⓞ Ventilatorsnelheid
Ⓟ Bedrijfslamp

Ⓐ Hora actual/Hora do temporizador
Ⓑ Indicador de controlo centralizado
Ⓒ Indicador de temporizador OFF
Ⓓ Indicador de modo do temporizador
Ⓔ Visor do modo de funcionamento: COOL, DRY, AUTO, FAN, HEAT
Ⓕ Indicador do modo de funcionamento
Ⓖ Temperatura predefinida
Ⓗ Indicador de corrente
Ⓘ Aba
Ⓙ Ventilação
Ⓚ Sinal do filtro
Ⓛ Posição do sensor
Ⓜ Temperatura ambiente
Ⓝ Regulação da palheta
Ⓞ Velocidade da ventoinha
Ⓟ Lâmpada de funcionamento

(GR) Τηλεχειριστήριο-Επίδειξη

Ⓐ Τρεχουσα ωρα/Ωρα χρονοδιακοπτη
Ⓑ Ενδειξη κεντρικου ελεγχου
Ⓒ Ενδειξη χρονοδιακοπτη OFF
Ⓓ Ενδειξη λειτουργιας χρονοδιακοπτη
Ⓔ Ενδειξη τροπου λειτουργιας: COOL, DRY, AUTO, FAN, HEAT
Ⓕ Ενδειξη τροπου λειτουργιας
Ⓖ Προκαθορισμενη θερμοκρασια
Ⓗ Ενδειξη λειτουργιας
Ⓘ Γριλλιες
Ⓙ Εξαερισμος
Ⓚ Σημα φιλτρου
Ⓛ Θεση αισθητηρα
Ⓜ Θερμοκρασια δωματιου
Ⓝ Ρυθμιση πτερυγιου
Ⓞ Κατάσταση ελέγχου σφαλμάτων
Ⓟ Φωτακι λειτουργιας

(RU) Дисплей контроллера ДУ

Ⓐ Текущее время/таймер
Ⓑ Индикатор централизованного контроля
Ⓒ Индикатор реле времени в положении ВЫКЛ.
Ⓓ Индикатор режима реле времени
Ⓔ Дисплеи режима эксплуатации: COOL, DRY, AUTO, FAN, HEAT
Ⓕ Индикатор режима функционирования
Ⓖ Предварительно заданная температура
Ⓗ Индикатор мощности
Ⓘ Заслонка
Ⓙ Вентиляция
Ⓚ Символ фильтра
Ⓛ Позиция датчика
Ⓜ Температура в помещении
Ⓝ Установка лопасти
Ⓞ Скорость вентилятора
Ⓟ Рабочая лампа

(TR) Uzaktan kumanda ünitesi-Göstergesi

Ⓐ Mevcut saat/Zamanlayıcı
Ⓑ Merkezi kontrol altında
Ⓒ Zamanlayıcı KAPALI
Ⓓ Zamanlayıcı modu
Ⓔ Programlama modu: COOL, DRY, AUTO, FAN, HEAT
Ⓕ Fonksiyon ayarlama modu
Ⓖ İstenilen sıcaklık
Ⓗ Elektrik AÇIK
Ⓘ Pancur
Ⓙ Havalandırma
Ⓚ Filtre işareti
Ⓛ Sensör konumu
Ⓜ Oda sıcaklığı
Ⓝ Hava akımı
Ⓞ Vantilatör hızı
Ⓟ Çalışma ışığı

(CZ) Displej dálkového ovládání

Ⓐ Aktuální čas/čas časovače
Ⓑ Indikátor centrálního ovládání
Ⓒ Indikátor vypnutého časovače
Ⓓ Indikátor režimu časovače
Ⓔ Zobrazení provozního režimu: COOL, DRY, AUTO, FAN, HEAT
Ⓕ Indikátor funkčního režimu
Ⓖ Přednastavená teplota
Ⓗ Indikátor napájení
Ⓘ Žaluziový větrák
Ⓙ Větrání
Ⓚ Značka filtru
Ⓛ Poloha snímače
Ⓜ Pokojová teplota
Ⓝ Nastavení lamel
Ⓞ Rychlost větráku
Ⓟ Kontrolka provozu

(SV) Displej diaľkového ovládača

Ⓐ Aktuálny čas/časovač
Ⓑ Centrálne ovládanie
Ⓒ Časovač vyp.
Ⓓ Režim časovača
Ⓔ Zobrazenie režimu ventilácie: COOL, DRY, AUTO, FAN, HEAT
Ⓕ Režim nastavenia funkcie
Ⓖ Nastavenie teploty
Ⓗ Indikátor napájania
Ⓘ Žalúziový vetrák
Ⓙ Ventilácia
Ⓚ Znak filtra
Ⓛ Poloha snímača
Ⓜ Teplota v miestnosti
Ⓝ Nastavenie prúdu vzduchu
Ⓞ Rýchlosť ventilátora
Ⓟ Kontrolka ventilácie

(HG) Távirányító - Kijelző

Ⓐ Pontos idő/Időzítő
Ⓑ Központi vezérlés
Ⓒ Időzítő KI jelző
Ⓓ Időzítő üzemmód kijelző
Ⓔ Üzemmód kijelzo: COOL, DRY, AUTO, FAN, HEAT
Ⓕ Funkciókijelző
Ⓖ Hőmérséklet beállítása
Ⓗ Bekapcsolási állapotjelző
Ⓘ Szellőzőzsalu
Ⓙ Szellőztetés
Ⓚ Szűrő jelzés
Ⓛ Érzékelő pozíciója
Ⓜ Helyiséghőmérséklet
Ⓝ Forgólapát beállítása
Ⓞ Ventilátorsebesség
Ⓟ Üzemi lámpa

(PO) Wyświetlacz pilota

Ⓐ Aktualny czas/czas programatora
Ⓑ Wskaźnik sterowania centralnego
Ⓒ Wskaźnik programator WYŁ.
Ⓓ Wskaźnik trybu programatora
Ⓔ Wyświetlacz trybu pracy: COOL, DRY, AUTO, FAN, HEAT
Ⓕ Wskaźnik trybu funkcji
Ⓖ Ustawiona temperatura
Ⓗ Wskaźnik zasilania
Ⓘ Żaluzje
Ⓙ Wentylacja
Ⓚ Wskaźnik filtra
Ⓛ Położenie czujnika
Ⓜ Temperatura pomieszczenia
Ⓝ Ustawienie łopatek
Ⓞ Prędkość wentylatora
Ⓟ Lampka pracy

(SL) V primeru vstopne odprtine spodaj

Ⓐ Trenutni čas/časovnik
Ⓑ Prikaz centralnega upravljanja
Ⓒ Prikaz časovnik IZKLOP
Ⓓ Prikaz načina časovnika
Ⓔ Prikaz načina delovanja: COOL, DRY, AUTO, FAN, HEAT
Ⓕ Kazalnik funkcijskega načina
Ⓖ Nastavljena temperatura
Ⓗ Prikaz vklopa
Ⓘ Usmerjevalnik
Ⓙ Prezračevanje
Ⓚ Oznaka filtra
Ⓛ Položaj tipala
Ⓜ Temperatura prostora
Ⓝ Nastavitev vpihovanja
Ⓞ Hitrost ventilatorja
Ⓟ Kontrolna lučka delovanja

(SW) Fjärrkontrolldisplay
(HR) Zaslon daljinskog regulatora
(BG) Дисплей на дистанционния регулатор
(RO) Telecomanda – ecranul de afișare

Ⓐ Aktuell tid/timertid
Ⓑ Central kontrollindikator
Ⓒ Indikator för timer AV
Ⓓ Timerlägesindikator
Ⓔ Driftlägesdisplay: COOL, DRY, AUTO, FAN, HEAT
Ⓕ Funktionslägesindikator
Ⓖ Förinställd temperatur
Ⓗ Strömindikator
Ⓘ Galler
Ⓙ Ventilation
Ⓚ Filtertecken
Ⓛ Givarläge
Ⓜ Rumstemperatur
Ⓝ Vinginställning
Ⓞ Fläktvarvtal
Ⓟ Driftlampa

Ⓐ Točno vrijeme/vrijeme programatora
Ⓑ Pokazivač centralnog upravljanja
Ⓒ Pokazivač isključenog programatora
Ⓓ Pokazivač načina rada programatora
Ⓔ Prikaz načina rada: COOL, DRY, AUTO, FAN, HEAT
Ⓕ Pokazivač funkcije
Ⓖ Namještena temperatura
Ⓗ Pokazivač napajanja
Ⓘ Rešetka
Ⓙ Prozračivanje
Ⓚ Oznaka filtra
Ⓛ Položaj senzora
Ⓜ Temperatura prostorije
Ⓝ Namještanje strujanja zraka
Ⓞ Brzina ventilatora
Ⓟ Žaruljica rada

Ⓐ Реален час/Час на таймера
Ⓑ Централизиран индикатор за управление
Ⓒ Индикатор за изключен таймер
Ⓓ Индикатор за режим на таймера
Ⓔ Дисплей за работен режим: COOL, DRY, AUTO, FAN, HEAT
Ⓕ Индикатор за режим на функция
Ⓖ Предварително зададена температура
Ⓗ Индикатор за захранване
Ⓘ Вентилационна решетка
Ⓙ Вентилация
Ⓚ Обозначение за филтър
Ⓛ Положение на датчика
Ⓜ Стайна температура
Ⓝ Настройка на подкрилка
Ⓞ Скорост на вентилатора
Ⓟ Лампа за експлоатация

Ⓐ Ora/temporizator
Ⓑ Indicator comandă centralizată
Ⓒ Indicator afișare oră
Ⓓ Indicator mod afișare oră
Ⓔ Afișare mod de funcționare: COOL, DRY, AUTO, FAN, HEAT
Ⓕ Indicator mod de funcționare
Ⓖ Temperatură prestabilită
Ⓗ Indicator pornit/oprit
Ⓘ Grilă de transfer
Ⓙ Ventilare
Ⓚ Simbol filtru
Ⓛ Poziție senzor
Ⓜ Temperatura încăperii
Ⓝ Reglare sens de suflare sus/jos
Ⓞ Viteză ventilator
Ⓟ Lampă semnalizare funcționare

[Fig.A]

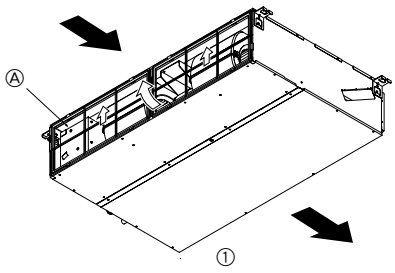

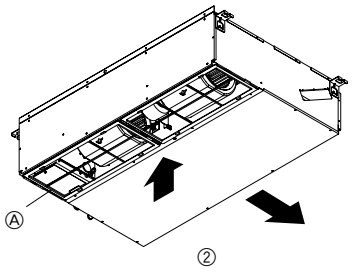

①: In case of rear inlet
Bei Einlass von hinten
En cas d'entrée arrière
En el caso de unidad interior trasera
In caso di ingresso dell'aria dalla parte posteriore
Bij een achterinlaat
No caso de unidade interior traseira
Σε περίπτωση πίσω εισαγωγής
При воздухозаборнике сзади
Arka giriş durumunda
V případě zadního přívodu
V prípade zadného prívodu
Hátsó beszívás esetén
Wlot z tyłu
V primeru vstopne odprtine zadaj
Inlopp bakifrån
U slučaju usisa straga
При заден входящ отвор
În cazul în care aerul intră în unitate prin partea posterioară

②: In case of bottom inlet
Bei Einlass von unten
En cas d'entrée sur le dessous
En el caso de unidad interior inferior
In caso di ingresso dell'aria dalla parte inferiore
Bij een onderinlaat
No caso de unidade interior inferior
Σε περίπτωση κάτω εισαγωγής
При воздухозаборнике внизу
Alt giriş durumunda
V případě spodního přívodu
V prípade spodného prívodu
Alsó beszívás esetén
Wlot od spodu
V primeru vstopne odprtine spodaj
Inlopp nedifrån
U slučaju usisa odozdo
При долен входящ отвор
În cazul în care aerul intră în unitate prin partea inferioară

Ⓐ: Filter	➡	: Air Flow
Filter		Luftstrom
Filtre		Flux d'air
Filtro		Flujo de aire
Filtro		Flusso d'aria
Filter		Luchtstroom
Filtro		Fluxo de Ar
Φίλτρο		Ροή αέρα
Фильтр		Воздушный поток
Filtre		Hava Akımı
Filtr		Proudění vzduchu
Filter		Prúd vzduchu
Szűrő		Levegőáramlás
Filtr		Strumień powietrza
Filter		Tok zraka
Filter		Luftflöde
Filtar		Strujanje zraka
Филтър		Въздушен поток
Filtru		Flux de aer

Inhalt

1. Sicherheitsvorkehrungen 14
   1.1. Einbau 14
   1.2. Während des Betriebs 14
   1.3. Die Anlage entsorgen 15
2. Namen und Funktionen der Teile 15
3. Bedienung 15
   3.1. Betrieb/Halt 15
   3.2. Betriebsart-Umschaltung 16
   3.3. Regelung der Raumtemperatur 16
   3.4. Luftstromgeschwindigkeit 16
   3.5. Ventilation 16
   3.6. Sonstiges 16
4. Geschickte Verwendung 17
5. Pflege 17
6. Störungssuche 18
7. Installation, Verlagerung und Prüfung 19
8. Specifications 19

1. Sicherheitsvorkehrungen

- ▶ **Vor Inbetriebnahme der Anlage vergewissern, daß Sie alle Hinweise über "Sicherheitsvorkehrungen" gelesen haben.**
- ▶ **"Sicherheitsvorkehrungen" ist eine Liste von wichtigen, die Sicherheit betreffenden, Punkten. Sie sollten sie uneingeschränkt befolgen.**

D

Im Text verwendete Symbole

⚠ Warnung:
Beschreibt Vorkehrungen, die beachtet werden sollten, damit Gefahren für Leib und Leben des Benutzers vermieden werden.

⚠ Vorsicht:
Beschreibt Vorkehrungen, die beachtet werden sollten, damit an der Anlage keine Schäden entstehen.

In den Abbildungen verwendete Symbole

⃠ : Beschreibt eine Handlung, die unterbleiben muß.

❗ : Zeigt an, daß wichtige Anweisungen zu befolgen sind.

⏚ : Verweist auf einen Teil der Anlage,, der geerdet werden muß.

: Zeigt an, daß bei rotierenden Teilen Vorsicht geboten ist. (Dieses Symbol befindet sich als Aufkleber auf der Hauptanlage.) <Farbe: gelb>

: Elektrisierungsgefahr (Dieses symbol befindet sich als Aufkleber auf der Hauptanlage.) <Farbe: gelb>

⚠ Warnung:
Sorgfältig die auf der Hauptanlage aufgebrachten Aufschriften lesen.

1.1. Einbau

- ▶ **Wenn Sie dieses Handbuch gelesen haben, verwahren Sie es zusammen mit dem Installationshandbuch an einem sicheren Ort, damit Sie problemlos nachschlagen können, wann immer Sie eine Frage haben Wenn die Anlage von einer anderen Person bedient werden soll, vergewissern, daß sie dieses Handbuch erhält und liest.**

⚠ Warnung:
- **Die Anlage sollte nicht vom Benutzer eingebaut werden. Bitten Sie Ihren Händler oder eine Vertragswerkstatt, die Anlage einzubauen. Wenn die Anlage unsachgemäß eingebaut wurde, kann Wasser auslaufen, können Stromschläge erfolgen, oder es kann Feuer ausbrechen.**
- **Verwenden Sie nur von Mitsubishi Electric genehmigtes Zubehör und wenden Sie sich wegen des Einbaus an Ihren Händler oder eine Vertragswerkstatt. Wenn Zubehörteile unsachgemäß eingebaut werden, kann Wasser auslaufen, können Stromschläge erfolgen oder es kann Feuer ausbrechen.**
- **In der Einbaubeschreibung sind die vorgeschlagenen Einbauverfahren detailliert aufgeführt. Alle baulichen Veränderungen, die beim Einbau gegebenenfalls notwendig sind, müssen den örtlichen Bauvorschriften entsprechen.**
- **Sie sollten die Anlage niemals eigenhändig reparieren oder an einen anderen Standort verbringen. Wenn die Reparatur unsachgemäß durchgeführt wird, kann Wasser auslaufen, können Stromschläge erfolgen oder es kann Feuer ausbrechen. Wenn die Anlage repariert oder an einen anderen Ort verlegt werden muß, wenden Sie sich an Ihren Händler.**
- **Halten Sie Elektroteile fern von Wasser (Waschwasser usw.)**
- **Dies kann zu elektrischem Schlag, Feuer oder Rauch führen.**
  Hinweis 1: Stellen Sie beim Waschen von Wärmeaustauscher und Tauwasserschale durch Verwendung einer wasserdichten Abdekkung sicher, dass der Steuerkasten, der Motor und LEV trokken bleiben.
  Hinweis 2: Verwenden Sie niemals die Ablasspumpe, um Wasser aus der Tauwasserschale oder dem Wärmeaustauscher abzulassen. Lassen Sie immer separate ab.
- **Das Gerät ist nicht für unbeaufsichtigte Verwendung durch junge Kinder oder gebrechliche Personen gedacht.**
- **Junge Kinder sollten beaufsichtigt werden, um sicherzustellen, dass sie nicht mit dem Gerät spielen.**
- **Kein Zusatzmittel für Leckentdeckung verwenden.**

1) Außenanlage

⚠ Warnung:
- **Die Außenanlage muß auf einem festen, waagerechten Untergrund an einem Platz angebracht werden, an dem sich weder Schnee, Blätter noch Abfälle ansammeln können.**
- **Nicht auf die Anlage stellen oder Gegenstände darauf ablegen. Sie selbst oder der Gegenstand können herunterfallen und Personenschäden verursachen.**

⚠ Vorsicht:
Die Außenanlage sollte an einem Ort angebracht werden, an dem Nachbarn nicht durch austretende Luft und entstehende Geräusche gestört werden.

2) Innenanlage

⚠ Warnung:
Die Innenanlage sollte sicher befestigt werden. Wenn die Anlage nicht fest genug montiert wurde, kann sie herunterfallen und Personenschäden verursachen.

3) Fernbedienung

⚠ Warnung:
Die Fernbedienung sollte so angebracht werden, daß Kinder nicht damit spielen können.

4) Auslaufschlauch

⚠ Vorsicht:
Vergewissern, daß der Auslaufschlauch installiert ist, damit der Auslauf störungsfrei vor sich gehen kann. Falscher Einbau führt zu Wasseraustritt und kann Möbelschäden nach sich ziehen.

5) Stromanschluß, Sicherung oder Stromunterbrecher

⚠ Warnung:
- **Dafür sorgen, daß das Gerät an einen dafür geeigneten Netzanschluß angeschlossen wird. Andere Geräte, die an den gleichen Netzanschluß angeschlossen sind, könnten eine Überlastung verursachen.**
- **Vergewissern, daß ein Hauptschalter vorhanden ist.**
- **Stellen Sie sicher, daß alle Angaben über Spannung, Sicherungen oder Stromunterbrechung beachtet werden. Als Sicherung niemals ein Stück Draht verwenden. Auch darf keine Sicherung einen höheren Wert als den angegebenen besitzen.**

6) Erdung

⚠ Vorsicht:
- **Die Anlage muß vorschriftsmäßig geerdet werden. Erdleitung niemals an ein Gas- oder Wasserrohr, eine Licht- oder Telefonerdleitung anschließen. Wenn die Anlage unsachgemäß geerdet wurde, können Stromschläge entstehen.**
- **Häufiger vergewissern, daß die Erdleitung der Außenanlage ordnungsgemäß an den Erdungsanschluß der Anlage selbst und an die Erdungselektrode angeschlossen ist.**

1.2. Während des Betriebs

⚠ Vorsicht:
- **Zum Drücken der Tasten keine scharfen Gegenstände benutzen, da dadurch die Fernbedienung beschädigt werden kann.**

- **Das Kabel der Fernbedienung niemals verdrehen oder daran ziehen, da dies zu Schäden an der Fernbedienung führt und Fehlfunktionen verursacht.**
- **Das obere Gehäuse der Fernbedienung nicht entfernen. Entfernen des oberen Gehäuses der Fernbedienung und Berühren der Schaltplatte usw. auf der Innenseite ist gefährlich und kann Feuer oder Störungen verursachen.**
- **Die Fernbedienung nicht mit Waschbenzin, Verdünnungsmittel, chemisch behandelten Reinigungstüchern usw. abwischen. Dies kann Verfärbung und Störungen verursachen. Bei starker Verschmutzung einen Lappen mit durch Wasser verdünntem neutralem Waschmittel anfeuchten, ihngut auswringen, den Schmutz abwischen, und dann mit einem trockenen Llappen nachwischen.**
- **Die Ansaug- oder Austrittsöffnungen weder der Innen- noch der Außenanlage blockieren oder abdecken. Große Möbelstücke unterhalb der Innenanlage oder massige Gegenstände wie Kisten, die in der Nähe der Außenanlage abgestellt sind, beeinträchtigen die Leistungsfähigkeit der Anlage.**

⚠ Warnung:

- **Kein Wasser über die Anlage spritzen und die Anlage auch nicht mit nassen Händen berühren. Dies kann zu Stromschlägen führen.**
- **Kein brennbares Gas in der Nähe der Anlage versprühen. Es kann Feuer ausbrechen.**
- **Keine Gasheizung oder sonstige Geräte mit offenen Flammen in Bereichen abstellen, an denen Luft aus der Anlage ausströmt. Unvollständige Verbrennung kann die Folge sein.**

⚠ Warnung:

- **Wenn die Anlage läuft, nicht die Frontplatte oder den Gebläseschutz von der Außenanlage abnehmen. Sie könnten sich verletzen, wenn Sie drehende, heiße oder unter Hochspannung stehende Teile berühren.**
- **Niemals die Finger, Stöcke etc. in die Ansaug- oder Austrittsöffnungen stecken. Dies kann zu Verletzungen führen, da sich der Gebläseventilator im Inneren der Anlage mit hoher Geschwindigkeit dreht. In Gegenwart von Kindern besondere Vorsicht walten lassen.**
- **Wenn Sie merkwürdige Gerüche feststellen, sollten Sie die Anlage nicht mehr benutzen, den Strom abschalten und sich an Ihren Kundendienst wenden, da sonst schwere Defekte an der Anlage, ein Stromschlag oder ein Brand verursacht werden können.**
- **Wenn das Geräusch oder die Vibrationen anders als normal oder besonders stark sind, den Betrieb einstellen, den Hauptschalter ausschalten, und das Verkaufsgeschäft um Hilfe bitten.**
- **Nicht zu stark abkühlen. Die am besten geeignete Innentemperatur liegt im Bereich von 5 °C im Verhältnis zur Außentemperatur.**
- **Behinderte oder Kinder sollten nicht im Luftstrom der Klimaanlage sitzen oder stehen. Dies könnte Gesundheitsprobleme mit sich bringen.**

⚠ Vorsicht:

- **Den Luftstrom nicht auf Pflanzen oder Tiere in Käfigen lenken.**
- **Den Raum häufig lüften. Wenn die Anlage dauernd über einen längeren Zeitraum in einem geschlossenen Raum betrieben wird, wird die Luft muffig.**

Bei Störungen

⚠ Warnung:

- **Bauen Sie niemals die Klimaanlage um. Wenden Sie sich für Reparatur oder Wartung an Ihren Händler. Unsachgemäße Reparaturarbeit kann Lecken von Wasser, elektrischen Schlag, Feuer usw. verursachen.**
- **Wenn die Fernbedienung einen Fehler anzeigt und Betrieb nicht möglich ist oder wenn eine Störung auftritt, so stellen Sie den Betrieb ein und wenden Sie sich an das Verkaufsgeschäft. Wenn keine Maßnahmen getroffen werden, kann es zu Feuer oder Beschädigung kommen.**
- **Wenn die Sicherung häufig ausgelöst wird, so wenden Sie sich an das Verkaufsgeschäft. Weiterverwendung in diesem Zustand kann zu Feuer oder Beschädigung führen.**
- **Wenn gasförmiges oder flüssiges Kühlmittel entweicht, die Klimaanlage abstellen, den Raum ausreichend lüften und das Verkaufsgeschäft benachrichtigen. Wenn dies vernachlässigt wird, kann es zu Sauerstoffmangel kommen.**

Bei Abstellung für lange Zeit

- **Wenn die Klimaanlage längere Zeit nicht verwendet werden soll, z.B. nach dem Ende der Kühlsaison, sie erst 4 – 5 Stunden im Kühlbetrieb laufen lassen, um sie völlig auszutrocknen, da es sonst zu unhygienischer Schimmelbildung und Beeinträchtigung der Gesundheit kommen kann.**
- **Wenn die Klimaanlage lange Zeit nicht verwendet wird, den [Hauptschalter] ausschalten (OFF).**
  Bei eingeschalteter Stromversorgung verbraucht das Gerät einige Watt bis einige 10 Watt. Außerdem kann sich Staub ansammeln und eine Feuergefährdung bilden.
- **Die Stromversorgung mindestens 12 Stunden vor Wiederaufnahme des Betriebs einschalten. Während der Saison die Hauptstromversorgung nicht ausschalten, da dies Unfälle verursachen kann.**

1.3. Die Anlage entsorgen

⚠ Warnung:

Zum Entsorgen des Gerätes wenden Sie sich an Ihren Kundendienst. Wenn Rohrleitungen unsachgemäß abgenommen werden, kann Kühlmittel (Fluorkohlenstoffgas) austreten, mit Ihrer Haut in Berührung kommen und Verletzungen hervorrufen. Kühlgas in die Atmosphäre ablassen führt auch zu Umweltschäden.

2. Namen und Funktionen der Teile

Filterein- und ausbau

[Fig. A] (P.8)

⚠ Vorsicht:

- **Beim Entfernen des Filters darauf achten, daß kein Staub in die Augen gerät. Wenn eine Fußbank o.ä. verwendet wird, darauf achten, daß sie nicht umkippt.**
- **Beim Filterwechsel Netzstrom ausschalten.**

3. Bedienung

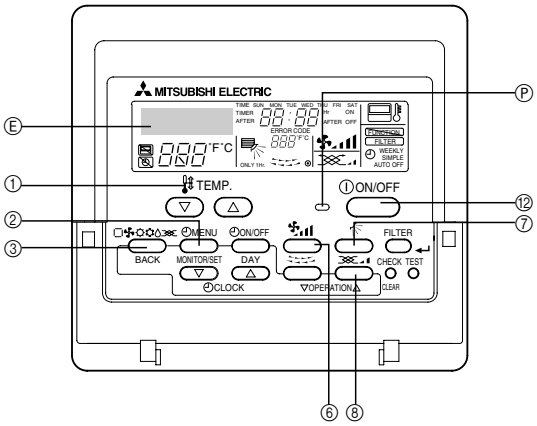

Vor dem Betrieb

- Starten Sie den Betrieb, nachdem die Anzeige “PLEASE WAIT” verschwunden ist. Die Anzeige “PLEASE WAIT” erscheint kurz in der Anzeige der Raumtemperatur (max. 3 Minuten), wenn das Gerät eingeschaltet wird oder nach einem Stromausfall. Dies zeigt keine Fehlfunktion der Klimaanlage an.
- Die Auswahl der Betriebsart des Innengerätes ist beschränkt durch den Betriebszustand des Außengerätes, an dem ein bestimmtes Innengerät angeschlossen ist. Wenn zum Beispiel ein Außengerät und einige der an den Außengeräten angeschlossenen Innengeräte bereits im Kühlbetrieb arbeiten, steht für die weiteren Geräte in der gleichen Gruppe nur der Kühlbetrieb zur Auswahl. Wenn ein anderer Modus angefordert wird, blinkt das Symbol des entsprechenden Modus, um den Anwender zu informieren, dass der Modus nicht verfügbar ist. Das Gleiche gilt für Trocken- und Heizbetrieb. Diese Einschränkung gilt jedoch nicht für Modelle, die gleichzeitigen Kühl-/Heizbetrieb erlauben.
- Die Außeneinheit hält an, wenn alle an sie angeschlossenen Inneneinheiten angehalten sind.
- Wenn bei Heizbetrieb die Außeneinheit in Entfrostungsbetrieb ist und die Inneneinheit eingeschaltet wird, so wird der Betrieb erst begonnen, wenn die Außeneinheit den Entfrostungsbetrieb abgeschlossen hat.

3.1. Betrieb/Halt

Beginn des Betriebs

1. **Die ⑫ [ON/OFF]-Taste drücken**
   Die Ⓟ betriebslampe leuchtet auf und der Betrieb beginnt.

Beendigung des Betriebs

1. **Die ⑫ [ON/OFF]-Taste erneut drücken**
   Die Betriebslampe geht aus und der Betrieb hört auf.

- Sobald die Tasten eingestellt wurden, bewirkt das Drücken der Taste [ON/OFF] ein wiederholtes Einschalten der gleichen Betriebsart.
- Während Betrieb leuchtet die Betriebslampe über der Taste [ON/OFF] auf.

⚠ Vorsicht:

Auch dann, wenn die [ON/OFF]-Taste sofort nach dem Stoppen der Funktion gedrückt wird, wird der Betrieb 3 Minuten lang nicht erneut gestartet. Der Betrieb beginnt automatisch nach etwa drei Minuten.

3.2. Betriebsart-Umschaltung

Betriebsart

1. **Drücken Sie die Taste ③ [Modus (BACK)]**
   Mit jedem Druck auf die Taste zur Auswahl der Betriebsart wird der Betriebsmodus in der Reihenfolge Ⓔ "Kühlen", "Trocknen", "Lüfter", ("AUTO"), und ("Heizen") umgeschaltet. Für die Betriebsart beachten Sie das Display.

Kühlbetrieb

Drücken Sie die Taste ③ [Modus (BACK)], so dass wieder die Anzeige "Kühlen" erscheint.

Zum Lufttrocknen

Drücken Sie die Taste ③ [Modus (BACK)], so dass die Anzeige "Trocknen" erscheint.

- Der Ventilator der Innenein wird auf niedrige Geschwindigkeit geschaltet und die Luftstromgeschwindigkeit kann nicht umgeschaltet werden.
- Bei einer Raumtemperatur von weniger als 18 °C kann das Lufttrocknen nicht ausgeführt werden.

Ventilation

Drücken Sie die Taste ③ [Modus (BACK)], so dass die Anzeige "Lüfter" erscheint.

- Bei Ventilationsbetrieb wird die Raumluft zirkuliert.
- Bei Ventilationsbetrieb kann die Raumtemperatur nicht eingestellt werden.

⚠ Vorsicht:

Darauf achten, nicht zu lange den Körper direkt einem kalten Luftstrom aussetzen, um Unterkühlung zu vermeiden.

Lufttrocknen

Beim Lufttrocknen handelt es sich um eine mikrocomputergesteuerte Entfeuchtung der Luft, die übermäßige Luftkühlung gemäß der von Ihnen gewählten Raumtemperatur regelt. (Bei Heizen ist Verwendung nicht möglich.)

1. Bis zum Erreichen der gewünschten Temperatur laufen der Kompressor und der Ventilator der Inneneinheit, und ON (Betrieb) und OFF (Halt) werden automatisch wiederholt.
2. Wenn die gewünschte Raumtemperatur erreicht worden ist, werden Kompressor und Ventilator angehalten.
   Nach Halt für 10 Minuten werden der Kompressor und der Ventilator der Inneneinheit 3 Minuten lang betrieben, um die Luftfeuchtigkeit gering zu halten.

Heizbetrieb

Drücken Sie die Taste ③ [Modus (BACK)], so dass die Anzeige "Heizen" erscheint.

Anzeige während Heizbetrieb "Abtauen"

Anzeige erfolgh nur wäbrend Entfrostungsbetrieb.

"STAND BY"

Anzeige erfolgt von Beginn des Heizbetriebs bis zum Ausblasen von warmer Luft.

⚠ Vorsicht:

- **Bei Betrieb zusammen mit Verbrennungsgeräten häufig lüften, da es sonst zu Sauerstoffmangel kommen kann.**
- **Keine Verbrennungsgeräte im direkten Luftstrom aufstellen, da dies unvollständige Verbrennung verursachen kann.**
- **Der Mikrocomputer ist in den folgenden Fällen tätig.**
- **Kein Luftstrom bei Beginn des Heizbetriebs**
  - Zum Vermeiden von Ausblasen kalter Luft wird die Geschwindigkeit des Ventilators der Inneneinheit entsprechend dem Anstieg der Lufttemperatur allmählich erhöht. Nach Warten für eine kurze Zeit wird Luft ausgeblasen.
- **Die Geschwindigkeit des Luftstroms entspricht nicht der Einstellung.**
  - Je nach dem Modell wird der Luftstrom nach Erreichen der eingestellten Temperatur stark gedrosselt und sehr schwach. Bei Entfrostungsbetrieb wird der Luftstrom abgestellt, um Ausblasen kalter Luft zu vermeiden.
- **Luft wird ausgeblasen, obwohl das Gerät abgestellt ist.**
  - Nach dem Abstellen kann der Ventilator der Inneneinheit noch etwa eine Minute lang laufen, um die Resthitze des elektrischen Heizers usw. zu beseitigen. Die Geschwindigkeit des Luftstroms wechselt zu hoch oder niedrig.

3.3. Regelung der Raumtemperatur

Ändern der Raumtemperatur

Drücken Sie die Taste ① [Temperatureinstellung], und stellen Sie die gewünschte Raumtemperatur ein.

Durch Druck auf (△) bzw. (▽) wird die Einstellung um 1 °C geändert.
Bei fortgesetztem Druck auf die Tasten wird die Temperatur fortlaufend in Schritten von 1 °C geändert.

- Die Raumtemperatur kann im folgenden Bereich eingestellt werden.
  Kühlen/Lufttrocknung : 19 – 30 °C
  Heizen : 17 – 28 °C
- Im Lüftermodus (FAN) lässt sich keine Temperatur einstellen.

* Der Anzeigebereich für die Raumtemperatur ist von 8 – 39 °C. Außerhalb dieses Bereich erfolgt blinkende Anzeige von 8 – 39 °C, um anzuzeigen, daß die Raumtemperatur niedriger bzw. höher als die angezeigte Temperatur ist.

3.4. Luftstromgeschwindigkeit

Ändern der Luftstromgeschwindigkeit

Mit jedem Druck auf die Taste ⑥ [Gebläsegeschwindigkeit] wird nach und nach von niedriger auf hohe Geschwindigkeit umgeschaltet.

Bei elektronischer Lufttrocknung wird der Ventilator der Inneneinheit automatisch auf schwachen Luftstrom geschaltet und Umschaltung ist nicht möglich (nur die Anzeige der Fernbedienung ändert sich).

* Die Luftstromgeschwindigkeit ändert sich bei jedem Druck auf die Taste.

Luftstromgeschwindigkeit: 3 stufen

Anzeige: (Schwach)→ (Mittel)→ (Stark)

3.5. Ventilation

- Die Ventilationseinheit (OA-Processing-Einheit oder LOSSNAY) geht automatisch in Betrieb, wenn das mit dieser verkoppelte Innengerät den Betrieb aufnimmt.
- Wenn die Taste ⑧ [Lüftung] gedrückt wird, während das Innengerät gestoppt ist, geht nur der Ventilator in Betrieb.
- Drücken Sie die Taste ⑧ [Lüftung], um die Lüftergeschwindigkeit zu ändern.
- Je nach Modell geht das Innengerät in Betrieb, wenn das Gerät im Ventilationsbetrieb ist.

3.6. Sonstiges

	: Dies zeigt an, daß Steuerung durch einen optional erhältlichen Zentralregler o.ä. erfolgt.
STAND BY Abtauen	: Diese Anzeige erfolgt von Beginn des Heizbetriebs bis zu Ausblasen von warmer Luft.
Prüfen	: Diese Anzeige leuchtet auf, wenn eine Störung des Gerätes aufgetreten ist.
nicht verfugbar	: Wenn eine Taste für eine nicht vorhandene Funktion gedrückt wird, so leuchtet diese Anzeige zusammen mit der entsprechenden Funktionsanzeige auf.
	: Wenn die [Sensor]-Anzeige "Fernbedienung" anzeigt, so wird die Raumtemperatur mit dem in der Fernbedienung eingebauten Sensor gemessen.
FILTER	: Diese Anzeige leuchtet auf, wenn der Filter ausgewechselt werden muß. Die Taste ⑪ [FILTER (↵)] zweimal drücken, dann erlischt die Anzeige.

D

4. Geschickte Verwendung

Durch einfache Maßnahmen ist es möglich, die Heiz- bzw. Kühlwirkung zu verbessern und die Stromrechnung zu verringern.

Angemessene Raumtemperatur

- Bei Kühlbetrieb ist ein Unterschied von etwa 5 °C zwischen der Raumtemperatur und der Außentemperatur angemessen.
- Eine Erhöhung der Raumtemperatur um 1 °C spart etwa 10 % Strom (bei Kühlbetrieb).
- Zu starke Kühlung ist nicht gut für die Gesundheit und verbraucht unnötig Strom.

Den Filter regelmäßig reinigen

- Ein schmutziger Filter verringert den Luftstrom und die Heiz- bzw. Kühlwirkung.
  Längere Verwendung in diesem Zustand kann Störungen verursachen. Reinigen sollte besonders am Anfang der Heiz- und der Kühlsaison durchgeführt werden. (An besonders staubigen Orten öfter reinigen.)

Bei Kühlbetrieb Eindringen von Wärme verringern

- Bei Kühlbetrieb können Vorhänge an direkter Sonneneinstrahlung ausgesetzten Fenstern das Eindringen von Wärme verringern. Türen und Fenster sollten nur geöffnet werden, wenn dies unbedingt nötig ist.

Ab und zu lüften

- Wenn ein Raum lange Zeit nicht gelüftet wird, so wird die Luft schmutzig, weshalb Lüften von Zeit zu Zeit erforderlich ist. Besondere Vorsicht ist erforderlich, wenn Gasgeräte verwendet werden. Durch Verwendung der LOSSNAY-Wärmeaustauscher unserer Firma kann Lüften mit geringen Verlusten durchgeführt werden. Wenden Sie sich für Einzelheiten bitte an ein Verkaufsgeschäft.

5. Pflege

Die Wartung der Filter muß stets von Fachpersonal vorgenommen werden. Vor der Pflege unbedingt die Hauptstromversorgung ausschalten.

⚠ Vorsicht:

- **Zur Reinigung muß unbedingt der Betrieb eingestellt und die Stromversorgung ausgeschaltet werden. Der Ventilator auf der Innenseite dreht sich mit hoher Geschwindigkeit und kann Verletzungen verursachen.**
- **Jede Inneneinheit hat Filter, um Staub aus der angesaugten Luft zu entfernen. Reinigen Sie die Filter unter Bezug auf die folgende Abbildung. Filter sollten normalerweise wöchentlich gereinigt werden, und Langzeitfilter sollten am Anfang der Saison usw. gereinigt werden.)**
- **Die Lebensdauer des Filters richtet sich nach den Bedingungen des Aufstellungsortes und der Art des jeweiligen Betriebs.**

Reinigungsmethode

- Leicht abklopfen oder mit einem Staubsauger reinigen. Bei starker Verschmutzung in lauwarmem oder kaltem Wasser mit darin aufgelöstem neutralem Waschmittel waschen und dann das Waschmittel gut ausspülen. Nach dem Waschen den Filter trocknen und dann wieder wie ursprünglich anbringen.

⚠ Vorsicht:

- **Den Filter nicht in direktem Sonnenlicht oder in der Nähe einer Wärmequelle trocknen, da er sich sonst verformen kann.**
- **Waschen mit heißem Wasser (50 °C oder mehr) kann auch Verformung verursachen.**

⚠ Vorsicht:

Die Klimaanlage nicht mit Wasser bespritzen und kein brennbares Sprühmittel usw. in die Klimaanlage sprühen. Verwendung von Wasser oder brennbarem Sprühmittel kann Störungen, elektrischen Schlag oder Feuer verursachen.

D

6. Störungssuche

Bitte überprüfen Sie die folgenden Punkte, bevor Sie sich an den Kundendienst wenden.

Zustand der Klimaanlage	Fernbedienung	Ursache	Behebung
Kein Betrieb	Die Anzeige "◉" leuchtet nicht. Die Anzeige erscheint auch nicht, wenn auf die Taste [ON/OFF] gedrückt wird.	Ausfall der Stromversorgung.	Nach Wiederherstellung der Stromversorgung die Taste [ON/OFF] drücken.
		Die Hauptstromversorgung ist nicht eingeschaltet (OFF).	Die stromversorgung einschalten (ON).
		Die Sicherung der Hauptstromversorgung ist durchgebrannt.	Die Sicherung auswechseln.
		Das Erdschlußrelais ist ausgelöst worden.	Das Erdschlußrelais einschalten.
Luft wird ausgeblasen, aber es wird nicht gut gekühlt oder geheizt.	Die Flüssigkristallanzeige zeigt den Betriebszustand an.	Die Temperatureinstellung ist nicht angemessen.	Die Ansaugtemperatur und die eingestellte Temperatur auf der Flüssigkristallanzeige überprüfen und die Temperatur unter Bezug auf [Regelung der Raumtemperatur] einstellen.
		Der Filter ist durch Staub oder Schmutz verstopft.	Den Filter reinigen. (Siehe [Pflege].)
		Lufteinlaß und Luftauslaß von Innen- und Außeneinheit sind versperrt.	Die Hindernisse entfernen.
		Fenster und/oder Türen sind offen.	Die Fenster und Türen schließen.
Es wird keine kalte bzw. warme Luft ausgeblasen.	Die Flüssigkristallanzeige zeigt den Betriebszustand an.	Der Stromkreis zur Verhütung von Neustart innerhalb von 3 Minuten ist tätig.	Bitte einige Zeit warten. (Da die Außeneinheit zum Schutz des Kompressors einen Stromkreis enthält, der Neustart innerhalb von 3 Minuten verhindert, beginnt der Kompressor möglicherweise nicht sofort mit dem Betrieb. Maximal erfolgt 3 Minuten lang kein Betrieb.)
		Die Inneneinheit wurde während Heiz- und Entfrostungsbetrieb erneut gestartet.	Bitte einige Zeit warten. (Heizbetrieb beginnt nach Beendigung des Entfrostungsbetriebs.)
Der Betrieb wird nach kurzer Zeit wieder eingestellt.	"Prüfen" und ein Inspektionscode werden blinkend auf der Flüssigkristallanzeige angezeigt.	Lufteinlaß und Luftauslaß von Innenund Außeneinheit sind versperrt.	Die Hindernisse entfernen und dann wieder mit dem Betrieb beginnen.
		Der Filter ist durch Staub oder Schmutz verstopft.	Den Filter reinigen und dann wieder mit dem Betrieb beginnen. (Siehe [Pflege].)
Nach Abstellen der Klimaanlage ist noch einige Zeit Ablaufen von Wasser und Laufen des Motors zu hören.	Nur die Anzeige "◉" leuchtet.	Wenn die anderen Inneneinheiten in Kühlbetrieb sind, so wird der Ablaßmechanismus 3 Minuten lang laufen gelassen, wenn Kühlbetrieb beendet wird.	Bitte 3 Minuten warten.
Auch bei eingestelltem Betrieb sind Wasserablaß und Motorgeräusch von Zeit zu Zeit hörbar.	Nur die Anzeige "◉" leuchtet.	Wenn andere Inneneinheiten in Kühlbetrieb sind, wird Ablaß erzeugt. Wenn sich Ablaß ansammelt, läuft der Ablaßmechanismus und läßt das Wasser ab.	Diese Erscheinung hört nach einiger Zeit auf. (Bitte den Kundendienst benachrichtigen, wenn dies 2 oder 3 mal in der Stunde erfolgt.)
Bei ausgeschaltetem Heizthermostat bzw. bei Ventilationsbetrieb wird ab (OFF) und zu warme Luft ausgeblasen.	Die Flüssigkristallanzeige zeigt den Betriebszustand an.	Wenn andere Inneneinheiten Heizbetrieb durchführen, wird zur Erhaltung der Systemstabilität das Steuerventil von Zeit zu Zeit geschaltet.	Diese Erscheinung hört nach einiger Zeit auf. (Wenn Anstieg der Temperatur in kleinen Räumen ein Problem darstellt, den Betrieb einstellen.)

- Wenn der Betrieb aufgrund eines Stromausfalls unterbrochen wird, tritt der [Startwiederholungsverhinderungs-Stromkreis bei Stromausfall] in Funktion und verhindert, daß das Gerät auch nach Wiederanliegen des Stroms den Betrieb [ON/OFF] wieder aufnimmt.

Wenn auch die obigen Maßnahmen die Störung nicht beheben, so schalten Sie bitte die Hauptstromversorgung der Klimaanlage aus (OFF) und wenden Sie sich mit dem Ausrüstungsnamen und einer Beschreibung des Störungszustands an das Geschäft, in dem Sie die Klimaanlage gekauft haben. Wenn die Flüssigkristallanzeige "[Prüfen]" und einen vierstelligen Inspektionscode angezeigt hat, sollte der Inspektionscode auch mitgeteilt werden. Auf keinen Fall selbst eine Reparatur versuchen.

In den folgenden Fällen handelt es sich nicht um eine Störung:

- Die aus der Klimaanlage ausgeblasene Luft kann einen Geruch haben. Der in der Raumluft enthaltene Geruch von Zigaretten, Kosmetika, Wänden, Möbeln usw. haftet in der Klimaanlage an und wird wieder ausgeblasen.
- Bei laufender oder angehaltener Klimaanlage kann das Geräusch von fließendem Kühlmittel zu hören sein. Dies ist normal.
- Nach Start oder Stop von Kühl- oder Heizbetrieb kann sich die Vorderplatte usw. Dies ist das Geräusch von Reibung an der Frontplatte und in anderen Bereichen, das durch die Ausdehnung und das Zusammenziehen aufgrund der Temperaturänderung entsteht. Dies ist normal.
- Die Lüfterdrehzahl ändert sich selbst dann, wenn die Einstellung nicht geändert wurde. Das Klimagerät erhöht die Lüfterdrehzahl langsam von einer niedrigeren auf die eingestellte Stufe, um den Austritt kalter Luft zu Beginn des Heizbetriebs zu verhindern. Um den Lüftermotor zu schützen, wird die Lüfterdrehzahl auch dann reduziert, wenn die Rücklufttemperatur oder die Lüfterdrehzahl zu hoch wird.

D

7. Installation, Verlagerung und Prüfung

In bezug auf den Installierungsort
Bitte wenden Sie sich für Installierung und Verlegung an das Verkaufsgeschäft oder einen Spezialisten.

⚠ Vorsicht:
Nicht an Orten installieren, an denen Lecken von brennbarem Gas zu befürchten ist.
Falls Gas entweichen und sich in der Nähe der Klimaanlage ansammeln sollte, so ist Entzündung zu befürchten.

Die Klimaanlage niemals an den folgenden Orten installieren:

- wo es eine Menge Maschinenöl gibt
- in Regionen nahe am Meer und am Strand, wo es salzhaltige Luft gibt.
- Orte mit hoher Luftfeuchtigkeit
- Thermalbäder
- wo Schwefelgas vorhanden ist
- Orte mit Hochfrequenzgeräten (Hochfrequenz-Schweißgeräte usw.)
- Orte mit häufiger Verwendung von sauren Lösungen
- Orte mit häufiger Verwendung besonderer Sprühmittel
- Die Inneneinheit muß unbedingt waagerecht installiert werden, da es sonst zu Lecken von Wasser usw. kommen kann.
- Bei Installierung in Krankenhäusern, Kommunikationseinrichtungen usw. sind ausreichende Lärmschutzmaßnahmen zu treffen.

Wenn eine Klimaanlage an den obigen Plätzen oder an Orten mit besonderen Umgebungsbedingungen verwendet werden, so kann es in vielen Fällen zu Störungen kommen. Vermeiden Sie Verwendung an solchen Orten.
Wenden Sie sich für Einzelheiten an das Verkaufsgeschäft.

Über die elektrische Installierung

⚠ Vorsicht:
- **Die elektrische Installierung muß von einem qualifizierten Elektriker unter Bezug auf den [technischen Standard für Elektrogeräte], die [Vorschriften für Verdrahtung in Geräten] und die Installierungsanweisung durchgeführt werden, und es muß ein eigener Stromkreis verwendet werden. Gemeinsame Verwendung mit anderen Elektrogeräten kann zu Durchbrennen der Sicherung bzw. Auslösen des Relais führen.**
- **Die Erdleitung nicht an ein Gasrohr, ein Wasserrohr, einen Blitzableiter oder die Erdleitung eines Telefons anschließen. Wenden Sie sich für Einzelheiten an das Verkaufsgeschäft.**
- **Je nach dem Aufstellungsort ist ein Erdschlußrelais erforderlich. Wenden Sie sich für Einzelheiten an das Verkaufsgeschäft.**

Über Verlegung

- Wenn die Klimaanlage wegen Erweiterung, Umzug usw. verlegt werden soll, so erfordert dies einen qualifizierten Techniker und Bezahlung der Arbeitskosten. Wenden Sie sich bitte im voraus an das Verkaufsgeschäft.

⚠ Vorsicht:
Bitte wenden Sie sich für Verlegung der Klimaanlage an das Verkaufsgeschäft. Unfachmäßige Installierung kann elektrischen Schlag, Feuer usw. verursachen.

Lärmschutzmaßnahmen

- Bei der Installierung einen Ort auswählen, der das Gewicht der Klimaanlage ausreichend aushält und nicht die Schwingungen und Geräusche verstärkt.
- Die Außeneinheit so installieren, daß Nachbarn nicht durch die ausgeblasene warme bzw. kalte Luft und durch Geräusche belästigt werden.
- Wenn Gegenstände in der Nähe des Luftauslasses der Außeneinheit aufgestellt werden, so kann dies Abnahme der Leistung und Zunahme der Geräusche verursachen. Bitte keine Hindernisse in der Nähe des Luftauslasses aufstellen.
- Bitte wenden Sie sich bei ungewöhnlichen Geräuschen während des Betriebs an das Verkaufsgeschäft.

Wartungsinspektion

- Wenn die Klimaanlage mehrere Jahre lang verwendet wird, so kann es zu Verschmutzung der Innenseite und Abnahme der Leistungsfähigkeit führen.

  Je nach dem Verwendungszustand kann es auch zu Auftreten von Geruch kommen, oder der Ablaß kann durch Staub usw. beeinträchtigt werden. Zusätzlich zur normalen Pflege empfehlen wir den Abschluß eines Wartungsinspektionsvertrags (gegen Bezahlung).

D

8. Specifications

Serie PEFY-P-VMA(L)-E

Position \ Modell			P20VMA(L)-E	P25VMA(L)-E	P32VMA(L)-E	P40VMA(L)-E	P50VMA(L)-E
Stromquelle			~220-240V 50Hz				
Kühlleistung*1 / Heizleistung*1		kW	2,2/2,5	2,8/3,2	3,6/4,0	4,5/5,0	5,6/6,3
Maße	Höhe / Breite / Tiefe	mm	250/700/732	250/700/732	250/700/732	250/900/732	250/900/732
Nettogewicht		kg	23	23	23	26	26
Gebläse	Luftdurchflußrate (Schwach-Mittel-Stark)	m³/min	6,0-7,5-8,5	6,0-7,5-8,5	7,5-9,0-10,5	10,0-12,0-14,0	12,0-14,5-17,0
	Statischer Außendruck*2	Pa	35/50/70/100/150	35/50/70/100/150	35/50/70/100/150	35/50/70/100/150	35/50/70/100/150
Geräuschpegel (Schwach-Mittel-Stark)*3		dB(A)	23-25-26	23-25-26	23-26-29	23-27-30	25-29-32
Filter			Standardfilter				

Position \ Modell			P63VMA(L)-E	P71VMA(L)-E	P80VMA(L)-E
Stromquelle			~220-240V 50Hz		
Kühlleistung*1 / Heizleistung*1		kW	7,1/8,0	8,0/9,0	9,0/10,0
Maße	Höhe / Breite / Tiefe	mm	250/1100/732	250/1100/732	250/1100/732
Nettogewicht		kg	32	32	32
Gebläse	Luftdurchflußrate (Schwach-Mittel-Stark)	m³/min	13,5-16,0-19,0	14,5-18,0-21,0	14,5-18,0-21,0
	Statischer Außendruck*2	Pa	35/50/70/100/150	35/50/70/100/150	35/50/70/100/150
Geräuschpegel (Schwach-Mittel-Stark)*3		dB(A)	25-29-33	26-29-34	26-29-34
Filter			Standardfilter		

Position \ Modell			P100VMA(L)-E	P125VMA(L)-E	P140VMA(L)-E
Stromquelle			~220-240V 50Hz		
Kühlleistung*1 / Heizleistung*1		kW	11,2/12,5	14,0/16,0	16,0/18,0
Maße	Höhe / Breite / Tiefe	mm	250/1400/732	250/1400/732	250/1600/732
Nettogewicht		kg	42	42	46
Gebläse	Luftdurchflußrate (Schwach-Mittel-Stark)	m³/min	23,0-28,0-33,0	28,0-34,0-40,0	29,5-35,5-42,0
	Statischer Außendruck*2	Pa	35/50/70/100/150	35/50/70/100/150	35/50/70/100/150
Geräuschpegel (Schwach-Mittel-Stark)*3		dB(A)	28-33-37	32-36-40	33-37-42
Filter			Standardfilter		

Hinweis: * Betriebstemperatur des Innengerätes.
Kühlbetrieb: 15 °C FK – 24 °C FK
Heizbetrieb: 15 °C TK – 27 °C TK
*1 Kühl-/Heizleistung gibt den Maximalwert bei Betrieb unter folgenden Bedingungen an.
Kühlen: Innen: 27 °C TK/19 °C FK Außen: 35 °C TK
Heizen: Innen: 20 °C TK Außen: 7 °C TK/6 °C FK
*2 Der statische Außendruck ist werksseitig auf 50 Pa eingestellt.
*3 Die Daten über Betriebsgeräusche wurden in einem echofreien Raum ermittelt.

This product is designed and intended for use in the residential, commercial and light-industrial environment.

The product at hand is based on the following EU regulations:

- Low Voltage Directive 2006/95/EC
- Electromagnetic Compatibility Directive 2004/108/EC

Please be sure to put the contact address/telephone number on this manual before handing it to the customer.

MITSUBISHI ELECTRIC CORPORATION
HEAD OFFICE: TOKYO BLDG., 2-7-3, MARUNOUCHI, CHIYODA-KU, TOKYO 100-8310, JAPAN

KB79M253H02