MITSUBISHI ELECTRIC
Air-Conditioners
INDOOR UNIT

CE

PEA-RP200, 250, 400, 500 GA

FOR USER
FÜR BENUTZER
POUR L'UTILISATEUR
PARA EL USUARIO
PER L'UTENTE
VOOR DE GEBRUIKER
FÖR ANVÄNDAREN
TIL BRUGER
PARA O UTILIZADOR
ΓΙΑ ΤΟΝ ΧΡΗΣΤΗ
KULLANICI İÇİN
ДЛЯ ПОЛЬЗОВАТЕЛЯ

GB D F E I NL SW DK P GR TR RU

OPERATION MANUAL
For safe and correct use, please read this operation manual thoroughly before operating the air-conditioner unit.

BEDIENUNGSHANDBUCH
Zum sicheren und einwandfreien Gebrauch der Klimaanlage dieses Bedienungshandbuch vor Inbetriebnahme gründlich durchlesen.

MANUEL D'UTILISATION
Pour une utilisation correcte sans risques, veuillez lire le manuel d'utilisation en entier avant de vous servir du climatiseur.

MANUAL DE INSTRUCCIONES
Lea este manual de instrucciones hasta el final antes de poner en marcha la unidad de aire acondicionado para garantizar un uso seguro y correcto.

ISTRUZIONI DI FUNZIONAMENTO
Leggere attentamente questi istruzioni di funzionamento prima di avviare l'unità, per un uso corretto e sicuro della stessa.

BEDIENINGSHANDLEIDING
Voor een veilig en juist gebruik moet u deze bedieningshandleiding grondig doorlezen voordat u de airconditioner gebruikt.

DRIFTSMANUAL
Läs denna driftsmanual noga för säkert och korrekt bruk innan luftkonditioneringen används.

DRIFTSMANUAL
Læs venligst denne driftsmanual grundigt før airconditionanlægget betjenes af hensyn til sikker og korrekt brug.

MANUAL DE OPERAÇÃO
Para segurança e utilização correctas, leia atentamente o manual de operação antes de pôr a funcionar a unidade de ar condicionado.

ΕΓΧΕΙΡΙΔΙΟ ΟΔΗΓΙΩΝ ΧΡΗΣΕΩΣ
Για ασφάλεια και σωστή χρήση, παρακαλείστε διαβάσετε προσεχτικά αυτό το εγχειρίδιο χρήσεως πριν θέσετε σε λειτουργία τη μονάδα κλιματισμού.

İŞLETME ELKİTABI
Emniyetli ve doğru biçimde nasıl kullanılacağını öğrenmek için lütfen klima cihazını işletmeden önce bu elkitabını dikkatle okuyunuz.

РУКОВОДСТВО ПО ЭКСПЛУАТАЦИИ
Для обеспечения правильного и безопасного использования следует ознакомиться с инструкциями, указанными в данном руководстве по эксплуатации, тщательным образом до того, как приступать к использованию кондиционера.

MITSUBISHI ELECTRIC

2

[Fig. 2.0.1]

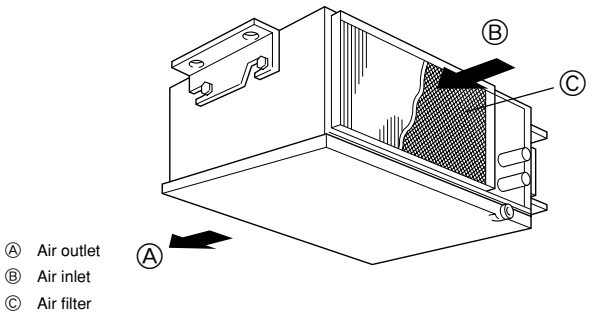

[Fig. 2.0.2]

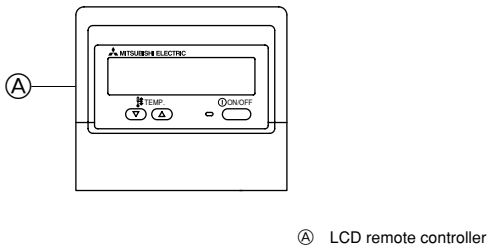

5

[Fig. 5.0.1]

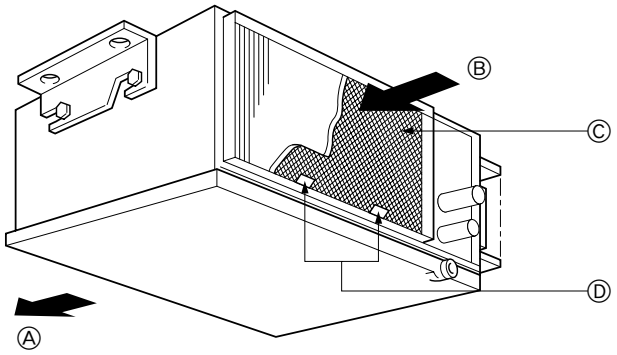

Table des matières

1. Consignes de sécurité 25
   1.1. Installation 25
   1.2. Pendant le fonctionnement 26
   1.3. Rangement de l'appareil 26
2. Noms et fonctions des différents éléments 26
3. Fonctionnement 27
   3.1. Pour ALLUMER/ÉTEINDRE le climatiseur 28
   3.2. Choix du mode 28
   3.3. Sélection d'une température TEMP. 28
   3.4. Sélection d'une vitesse de ventilation 29
   3.5. Régler le jour de la semaine et l'heure 29
   3.6. Utiliser le programmateur 29
   3.7. Verrouiller les boutons de la télécommande (limite de fonctionnement d'opération) 32
   3.8. Autres indications 32
4. Comment utiliser le climatiseur intelligemment 33
5. Entretien de l'appareil 33
6. Guide de dépannage 34
7. Travaux d'installation et de déménagement et vérification 35
8. Spécifications techniques 35

1. Consignes de sécurité

- **Avant de faire fonctionner le climatiseur, lire attentivement toutes les consignes de sécurité.**
- **Les consignes de sécurité sont réparties en listes de points importants concernant la sécurité. Veiller à bien les respecter.**

Symboles utilisés dans le texte

⚠ Avertissement:
Décrit les précautions à suivre pour éviter tout risque de blessure ou de danger mortel pour l'utilisateur.

⚠ Précaution:
Décrit les précautions qui doivent être prises pour éviter d'endommager l'appareil.

Symboles figurant sur l'appareil

⃠ : Indique une action qui doit être évitée.

❗ : Indique que des instructions importantes doivent être prises en considération.

⏚ : Indique un élément qui doit être mis à la terre.

⚠ : Danger d'électrocution. (Ce symbole se trouve sur l'étiquette de l'appareil principal.) <Couleur: jaune>

⚠ Avertissement:
Prendre soin de lire les étiquettes se trouvant sur l'appareil principal.

1.1. Installation

- **Lorsque vous aurez lu le présent manuel, veuillez le conserver avec le manuel d'installation dans un endroit sûr afin de pouvoir le consulter ultérieurement, lorsqu'une question se pose. Si une autre personne va être chargée de faire fonctionner l'appareil, veiller à bien lui remettre le présent manuel.**

⚠ Avertissement:
- **Cet appareil ne doit pas être installé par l'utilisateur. Demander au revendeur ou à une société agréée de l'installer. Si l'appareil n'est pas correctement installé il peut y avoir un risque de fuite d'eau, d'électrocution ou d'incendie.**
- **Utiliser uniquement les accessoires agréés par Mitsubishi Electric et demander à votre revendeur ou à une société agréée de les installer. Si les accessoires ne sont pas correctement installés, il peut y avoir un risque de fuite d'eau, d'électrocution ou d'incendie.**
- **Le manuel d'installation décrit en détails la méthode d'installation suggérée. Toute modification de structure nécessaire pour l'installation doit être conforme aux normes locales de l'édifice.**
- **Ne jamais réparer ou déménager personnellement l'appareil. Si les réparations effectuées ne sont pas correctes, il peut y avoir un risque de fuite d'eau, d'électrocution ou d'incendie. En cas de panne ou de déménagement de l'appareil, veuillez contacter votre revendeur.**
- **Ne pas permettre l'usage de cet appareil à des enfants en bas âge ou à des handicapés sans supervision.**
- **Toujours prendre toutes les précautions nécessaires pour éviter que des enfants en bas âge jouent avec cet appareil.**

1) Appareil extérieur

⚠ Avertissement:
- **L'appareil extérieur doit être installé sur une surface plane et stable, dans un endroit non sujet à l'accumulation de neige, de feuilles ou de détritus.**
- **Ne pas marcher sur l'appareil ni y déposer des objets. La personne ou l'objet risqueraient de tomber et de se blesser ou de blesser quelqu'un.**

⚠ Précaution:
L'appareil intérieur doit être correctement fixé car dans le cas contraire, il pourrait tomber et blesser quelqu'un.

2) Appareil intérieur

⚠ Avertissement:
The indoor unit should be securely installed. If the unit is loosely mounted, it may fall, causing injury.

3) Commande à distance

⚠ Avertissement:
La commande à distance doit être installée de telle sorte que les enfants ne puissent pas y avoir accès.

4) Tuyau d'évacuation

⚠ Précaution:
Assurez-vous que le tuyau d'évacuation est installé de telle façon à ce que l'évacuation se fasse sans problèmes. Si l'installation n'est pas faite correctement, il pourrait en résulter des fuites d'eau, ce qui endommagerait les meubles.

5) Ligne d'alimentation électrique, fusible, ou coupe-circuit

⚠ Avertissement:
- **S'assurer que l'appareil est alimenté par une ligne réservée. D'autres appareils raccordés à la même ligne pourraient provoquer une surcharge électrique.**
- **S'assurer de la présence d'un interrupteur secteur principal.**
- **Veiller à toujours respecter la tension indiquée sur l'appareil ou le voltage du fusible ou du coupe-circuit. Ne jamais utiliser un morceau de câble ou un fusible d'un voltage supérieur à celui spécifié.**

6) Mise à la terre

⚠ Précaution:
- **L'appareil doit être correctement raccordé à la terre pour éviter tout risque d'électrocution. Ne jamais raccorder le câble de mise à la terre à un tuyau de gaz ou d'eau, à un paratonnerre ou à un câble de terre du téléphone.**
- **Vérifier régulièrement que le câble de terre de l'appareil extérieur est correctement raccordé à la borne de terre de l'appareil et à l'électrode de mise à la terre.**

F

1.2. Pendant le fonctionnement

⚠ Précaution:

- **Ne pas utiliser d'objet pointu pour enfoncer les boutons car cela risquerait d'endommager la commande à distance.**
- **Ne pas tordre le câble de la commande à distance ni tirer dessus car cela risquerait de l'endommager et de provoquer un mauvais fonctionnement.**
- **Ne jamais retirer la partie supérieure de la commande à distance car vous risqueriez de toucher les cartes de circuits imprimés qui se trouvent à l'intérieur et de provoquer un court-circuit ou une panne.**
- **Ne jamais essuyer la commande à distance avec du benzène, du thinner, des produits chimiques, etc. Vous risqueriez de la décolorer et de provoquer des pannes. Pour nettoyer les taches persistantes, tremper un chiffon dans un détergent neutre non abrasif dilué avec de l'eau, le tordre convenablement, essuyer les taches puis essuyer à nouveau avec un chiffon sec.**
- **Ne jamais obstruer les entrées et sorties des appareils extérieurs et intérieurs. Un mobilier élevé placé sous l'appareil intérieur ou des objets volumineux comme des grandes boîtes laissées à proximité de l'appareil extérieur vont en réduire l'efficacité.**

⚠ Avertissement:

- **Ne jamais éclabousser l'appareil ni le toucher avec des mains humides. Il pourrait en résulter un risque d'électrocution.**
- **Ne pas vaporiser de gaz inflammable à proximité de l'appareil sous risque d'incendie.**
- **Ne pas placer de chauffage au gaz ou tout autre appareil fonctionnant avec une flamme vive là où il serait exposé àl'échappement d'air du climatiseur. Cela risquerait de provoquer une mauvaise combustion.**

⚠ Avertissement:

- **Ne pas retirer la face avant ou la protection du ventilateur de l'appareil extérieur pendant son fonctionnement. Vous risqueriez de vous blesser si vous touchez les éléments rotatifs, les parties chaudes ou sous haute tension.**
- **Ne jamais mettre les doigts, des bâtons, etc. dans les entrées et sorties d'air sous risque de blessure car le ventilateur situé à l'intérieur de l'appareil tourne à grande vitesse. Faire tout particulièrement attention en présence d'enfants.**
- **Si vous sentez des odeurs étranges, arrêter l'appareil, le mettre hors tension et contacter le revendeur. Si vous ne procédez pas de cette façon, il pourrait y avoir risque de panne, d'électrocution ou d'incendie.**
- **Si vous remarquez des vibrations ou des bruits particulièrement anormaux, arrêter l'appareil, éteindre l'interrupteur et prendre contact avec le revendeur.**
- **Ne pas refroidir exagérément. La température intérieure idéale se situe sur une plage de 5°C de différence par rapport à la température extérieure.**
- **Ne pas laisser des enfants ou des personnes handicapées assis ou debout sur le passage du flux d'air provenant du climatiseur. Cela pourrait provoquer des problèmes de santé.**

⚠ Précaution:

- **Ne pas diriger le flux d'air vers des plantes ou des animaux en cages.**
- **Aérer fréquemment la pièce. Si l'appareil fonctionne continuellement dans une pièce fermée pendant un long moment, l'air va devenir vicié.**

En cas de panne

⚠ Avertissement:

- **Ne jamais tenter aucune réparation sur le climatiseur. Consulter votre revendeur pour toute intervention technique. De mauvaises réparations peuvent provoquer des fuites d'eau, des court-circuits, voire un incendie, etc.**
- **Si la commande à distance affiche un code d'erreur, si le climatiseur ne fonctionne pas ou si vous détectez une anomalie quelconque, arrêter l'appareil et contacter le revendeur. Si l'appareil est laissé dans de telles conditions il risque de tomber en panne ou de provoquer un incendie.**
- **Si le coupe-circuits fonctionne fréquemment, prendre contact avec le revendeur. S'il n'est pas remédié à la situation, l'appareil risque de tomber en panne ou de provoquer un incendie.**
- **Si le gaz de réfrigérant fuit, arrêter le fonctionnement du climatiseur, aérer convenablement la pièce et prendre contact avec le revendeur. S'il n'est pas remédié à la situation, des accidents risquent de se produire suite à un manque d'oxygène.**

Lorsque le climatiseur ne doit pas être utilisé pendant une certaine période

- **Si le climatiseur ne doit pas être utilisé pendant une certaine période à cause d'un changement de climat, etc. le faire fonctionner pendant 4 à 5 heures avec la soufflerie d'air jusqu'à ce que l'intérieur soit complètement sec. Sinon de la moisissure non hygiénique et insalubre risque de se développer à des endroits divers.**
- **Lorsqu'il ne doit pas être utilisé pendant un certain temps, mettre l'alimentation hors tension (sur OFF).**
  Si l'appareil est maintenu sous tension, vous risquez en effet de gaspiller plusieurs watts voire des dizaines de watts et l'accumulation de poussières, etc. pourrait être la cause de court-circuits.
- **Allumer l'interrupteur d'alimentation au moins 12 heures avant le début de la mise en fonctionnement. Ne jamais couper l'alimentation pendant les périodes de forte utilisation sinon le climatiseur risque de tomber en panne.**

1.3. Rangement de l'appareil

⚠ Avertissement:

Lorsque vous devez ranger l'appareil, veuillez consulter votre revendeur. Si les tuyaux ne sont pas correctement retirés, du produit réfrigérant (gaz fluorocarbonique) pourrait s'échapper et entrer en contact avec votre peau, causant ainsi des blessures. L'échappement de produit réfrigérant dans l'atmosphère pollue également l'environnement.

2. Noms et fonctions des différents éléments

Appareil intérieur

- Entrée d'air : Renvoie l'air ambiant.
- Filtre: Le filtre intégré d'origine dans l'appareil est un simple filtre qui sert à retirer les poussières et la saleté visibles de l'air. Si la purification de l'air constitue une des conditions requises pour l'utilisation de l'appareil, veuillez prendre contact avec votre revendeur. (Pour toute information comment nettoyer les filtres, se reporter à la page 33.)
- Sortie d'air : Resouffle l'air refroidi/chauffé dans la pièce.

Modèle PEA-200, 250, 400, 500
[De type encastré dans le plafond]

[Fig. 2.0.1] (P.2)

Ⓐ Sortie d'air Ⓑ Arrivée d'air Ⓒ Filtre

Télécommande à écran LCD

- Vérifier la commande à distance.
  Le modèle diffère en effet en fonction des systèmes.

  [Fig. 2.0.2] (P.2)

  Ⓐ Télécommande à écran LCD

F

3. Fonctionnement

Télécommande - Touche

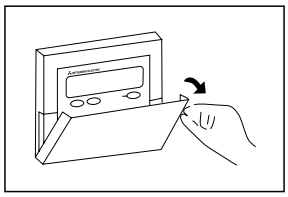

Ouverture du volet.

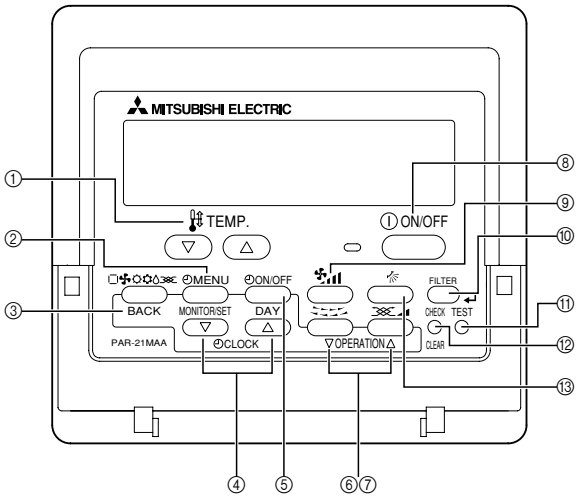

① Boutons de réglage de température
▽ Baisser
△ Monter

② Bouton de menu du programmateur (Bouton Monitor/Set)

③ Bouton de mode (bouton d'entrée)

④ Boutons de réglage horaire
▽ Reculer
△ Avancer

⑤ Bouton marche/arrêt du programmateur (Bouton de réglage de la date)

⑥ Bouton de louvre (Bouton opération ▽)
▽ pour la précédente opération.

⑦ Bouton de ventilation (Bouton opération △)
△ pour l'opération suivante.

⑧ Bouton Marche/Arrêt

⑨ Bouton de vitesse du ventilateur

⑩ Bouton du filtre ↵ (Bouton ↵)

⑪ Bouton de test de fonctionnement

⑫ Bouton Check (bouton d'effacement)

⑬ Bouton de ventilation montante/descendante

Remarques:

- **Si vous appuyez sur un bouton pour une fonction qui n'est pas installée sur l'unité intérieure, la télécommande affichera le message "Not Available".**
- **Si vous utilisez la télécommande pour contrôler plusieurs unités, ce message n'apparaîtra que si la fonctionnalité n'existe pas sur l'unité mère.**
- **Ne jamais laisser la commande à distance en plein soleil sinon les données de température ambiante risquent d'être erronées.**
- **Ne jamais placer d'obstacle devant la partie inférieure droite de la commande à distance sinon la lecture des températures ne sera pas correcte.**

F

Télécommande - Affichage

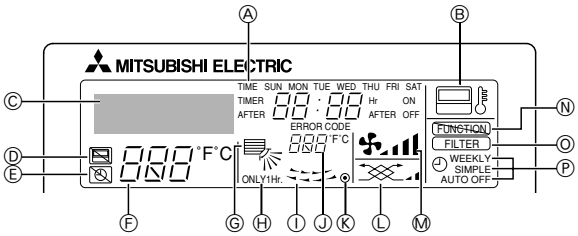

Ⓐ **Jour de la semaine**

Indique le jour de la semaine.

Affichage heure/programmateur

Affiche l'heure, à moins que le programmateur simple ou arrêt auto soit activé.

Si le programmateur simple ou arrêt auto est en activé, l'affichage indique le temps restant.

Ⓑ **Témoin "Capteur"**

S'affiche lors de l'utilisation du capteur de la télécommande.

Ⓒ **Indique l'opération en cours**

Montre le mode de fonctionnement, etc.
* les affichages peuvent être en plusieurs langues.

Ⓓ **Témoin "Commande centrale"**

Indique que le fonctionnement de la télécommande a été bloqué par une commande principale.

Ⓔ **Témoin "Programmateur éteint"**

Indique que le programmateur est éteint.

Ⓕ **Réglage de température**

Indique la température souhaitée.

Ⓖ **Témoin de montée/descente d'air**

Ce témoin ╲ indique dans quelle direction souffle l'air sortant.

Ⓗ **Témoin "une heure seulement"**

Il s'affiche si le courant d'air est réglé sur faible et descendant, lors des modes COOL ou DRY. (L'opération varie en fonction du modèle.)

Le témoin s'éteint au bout d'une heure, et à ce moment-là le flux d'air change aussi.

Ⓘ **Affichage du louvre**

Montre l'action de la grille de transfert. N'apparaît pas si la grille reste stationnaire.

Ⓙ **Affichage de température ambiante**

Donne la température ambiante.

Ⓚ **◉ (Témoin de marche)**

Indique que l'appareil est en marche.

Ⓛ **Témoin de ventilation**

Apparaît quand l'unité fonctionne en mode Ventilation.

Ⓜ **Témoin de vitesse du ventilateur**

Montre la vitesse sélectionnée pour le ventilateur.

Ⓝ **Indicateur "Verrouillé"**

Indique que les boutons de la commande à distance ont été bloqués.

Ⓞ **Témoin "Nettoyer le filtre"**

S'allume quand il est temps de nettoyer le filtre.

Ⓟ **Témoins du programmateur**

Ce témoin s'allume quand le programmateur correspondant est en fonction.

Remarque:

- **Pour cette explication, toutes les parties de l'affichage sont montrées allumées. Lors du fonctionnement réel, seuls les éléments correspondants seront allumés.**

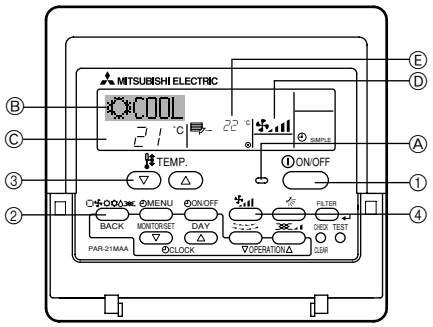

Avant de lancer le fonctionnement

- Lancez le fonctionnement dès la disparition de l'affichage "PLEASE WAIT". L'affichage "PLEASE WAIT" apparaît brièvement sur l'écran Ⓑ (3 minutes maxi.) lors de la mise sous tension ou suite à une coupure d'électricité. Ceci n'indique aucun dysfonctionnement du climatiseur.
- Pendant le fonctionnement comme chauffage, même si l'appareil intérieur est mis en fonctionnement pendant que l'appareil extérieur est en train de se dégivrer, la mise en fonctionnement ne se fera que lorsque l'opération de dégivrage de l'appareil extérieur est terminée.

3.1. Pour ALLUMER/ÉTEINDRE le climatiseur

▶ **Pour lancer le fonctionnement de l'appareil :**

1. Appuyez sur la touche MARCHE/ARRÊT ①.
   Le témoin ON Ⓐ doit s'allumer.

▶ **Pour arrêter le fonctionnement de l'appareil :**

1. Appuyez à nouveau sur la touche MARCHE/ARRÊT ①.
   Le témoin ON Ⓐ s'éteint.

- L'alimentation ne doit pas être interrompue lorsque le climatiseur est en marche. Autrement, l'appareil pourrait tomber en panne.
- Même si vous appuyez sur la touche MARCHE/ARRÊT immédiatement après avoir arrêté la fonction en cours, le climatiseur ne se remettra en route que trois minutes plus tard. Ceci est une précaution pour éviter l'endommagement de tout composant interne.
- Si le fonctionnement de l'appareil s'arrête suite à une coupure d'électricité, l'appareil ne redémarrera pas automatiquement lorsque l'électricité sera rétablie. Appuyez sur la touche MARCHE/ARRÊT pour redémarrer l'appareil.

3.2. Choix du mode

1. Si l'appareil est éteint, appuyer sur la touche MARCHE/ARRÊT ① pour l'allumer.
   Le témoin ON Ⓐ doit s'allumer.
2. Appuyer sur la touche du mode de fonctionnement ( ) ② pour sélectionner le mode de fonctionnement souhaité.

Ⓑ →	(COOL)	Mode de refroidissement
	(DRY)	Mode de assèchement
	(FAN)	Mode de soufflerie
	(HEAT)	Mode de chauffage
	(AUTO)	Mode automatique (refroidissement/chauffage)

Pour le refroidissement

Appuyer sur la touche de ② [mode de fonctionnement] jusqu'à obtenir l'affichage de " COOL" .

Pour la déshumidification

Appuyer sur la touche de ② [mode de fonctionnement] jusqu'à obtenir l'affichage de " DRY" .

- La déshumidification ne peut pas s'effectuer à une température ambiante de moins de 18 °C.

Pour le ventilateur

Appuyer sur la touche de ② [mode de fonctionnement] jusqu'à obtenir l'affichage du " FAN".

- Le mode de ventilation sert à faire circuler l'air dans la pièce.
- Il n'est pas possible de programmer la température de la pièce par le seul fonctionnement du ventilateur.

⚠ Précaution:

Ne jamais s'exposer directement au souffle d'air froid pendant une période prolongée. Une trop longue exposition à de l'air froid nuit à la santé et doit dès lors être évitée.

Déshumidification

La déshumidification consiste en un assèchement de l'air commandé par un micro-ordinateur qui contrôle un refroidissement d'air excessif en vertu de la température de la pièce que vous avez choisie. (Ne peut pas servir en cas de chauffage.)

1. Avant d'atteindre la température de votre choix
   Le fonctionnement du compresseur et du ventilateur intérieur est lié en vertu du changement de température de la pièce et de la répétition automatique marche/arrêt.
2. Lorsque la température de votre choix est atteinte, le compresseur et le ventilateur intérieur s'arrêtent tous deux.
   Si l'arrêt dure plus de 10 minutes, le compresseur et le ventilateur intérieur se remettent à fonctionner pendant 3 minutes pour maintenir un faible taux d'humidité.

Pour le chauffage

Appuyer sur la touche de ② [mode de fonctionnement] jusqu'à obtenir l'affichage du " HEAT".

Un mot à propos des affichages pendant le fonctionnement comme chauffage "DEFROST"

S'affiche uniquement pendant l'opération de dégivrage.

"STAND BY"

S'affiche entre le début du fonctionnement comme chauffage et le moment où de l'air chaud est soufflé dans la pièce.

Fonctionnement automatique (refroidissement/chauffage)

Appuyez sur la touche ② [mode de fonctionnement] pour faire apparaître l'affichage " AUTO".

⚠ Précaution:

- **Lorsque le climatiseur est utilisé avec des brûleurs, ventiler convenablement la pièce. Une ventilation insuffisante risque en effet de provoquer des accidents dus à un manque d'oxygène.**
- **Ne jamais placer un brûleur à un endroit où il est exposé à l'air soufflé par le climatiseur sinon, sa combustion sera irrégulière.**
- **Le micro-ordinateur fonctionne dans les cas suivants:**
- **L'air ne souffle pas lorsque le chauffage démarre.**
  - Pour éviter l'échappement de l'air de refroidissement.
    Il faut attendre un moment avant que le ventilateur ne tourne comme indiqué.

3.3. Sélection d'une température TEMP.

▶ **Pour réduire la température ambiante:**

1. Appuyer sur la touche ▽ ③ pour sélectionner la température désirée.
   La température Ⓒ sélectionnée est affichée.

- A chaque fois que vous appuyez sur la touche, la valeur de la température baisse de 1 °C.

▶ **Pour augmenter la température ambiante:**

1. Appuyer sur la touche △ ③ pour sélectionner la température désirée.
   La température Ⓒ sélectionnée est affichée.

- A chaque fois que vous appuyez sur la touche, la valeur de la température augmente de 1 °C.
- Plages de températures à votre disposition:T

Rafraichissement et Assèchement:	19 - 30 °C
Chauffage:	17 - 28 °C
Automatique:	19 - 28 °C

- L'affichage clignote sur 8 °C ou 39 °C pour signaler que la température Ⓔ de la pièce est inférieure ou supérieure à la température affichée. Si la température de la pièce est inférieure à 8 °C ou supérieure à 39 °C, la valeur correspondante (8 °C ou 39 °C) clignotera sur l'écran.

F

3.4. Sélection d'une vitesse de ventilation

1. Appuyez sur le bouton ④ pour sélectionner une vitesse de ventilation.

- Chaque fois que vous appuyez sur le bouton, les options disponibles changent avec l'affichage Ⓓ sur la télécommande, de la manière suivante.

Modèle	Vitesse de ventilation	Ecran de la télécommande	
		Faible	Fort
PEA-200, 250	2 vitesses		
PEA-400, 500	1 vitesse	Pas d'affichage	

L'affichage et la vitesse de ventilation de l'appareil diffèreront dans les cas suivants:

- Lorsque STAND BY (veille) et DEFROST (dégivrage) sont affichés.
- Juste après la mise en marche du mode de chauffage (en attendant de passer à un autre mode).
- Lorsque la température de la pièce est supérieure au réglage de température de l'appareil qui fonctionne en mode de chauffage.
- Pendant la déshumidification, le ventilateur intérieur fonctionne automatiquement au ralenti. Il n'est pas possible de changer de vitesse.
- Lorsque la température du récupérateur de chaleur est basse en mode de chauffage (par exemple immédiatement au début du chauffage).

3.5. Régler le jour de la semaine et l'heure

■ UUtilisez cet écran pour changer le jour de la semaine et l'heure.

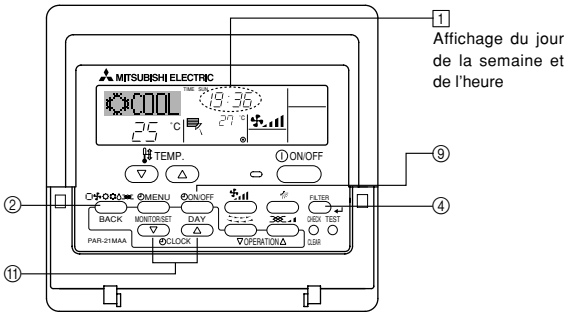

Remarques:

- **L'heure peut être réglée indépendamment du fonctionnement de l'appareil intérieur.**
- **Le jour et l'heure n'apparaîtront pas si la fonction horloge a été neutralisée lors de la Sélection des Fonctions de la télécommande, consultez le Manuel d'Installation.**

▶ **Comment régler le jour de la semaine et l'heure…**

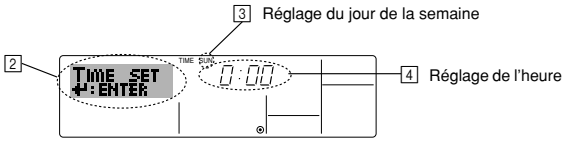

1. Appuyez sur la touche de réglage d'heure ⑪ ▽ ou △ pour appeler l'affichage 2.
2. Appuyez sur la touche Marche/Arrêt du programmateur ⑨ pour régler le jour.
   * À chaque fois que vous appuyez, vous avancez le jour affiché en 3 : Sun → Mon → ... → Fri → Sat.
3. Appuyez sur la touche de réglage d'heure ⑪ afin de régler l'heure.
   * À chaque fois que vous maintenez la touche appuyé, l'heure (en 4) augmentera d'abord toutes les minutes, puis toutes les 10 minutes, puis toutes les heures.
4. Après avoir effectué les réglages nécessaires des étapes 2 et 3, appuyez sur la touche Filtre ↵ ④ pour valider ces informations.

Remarque:

- **Vos nouvelles informations des étapes 2 et 3 seront effacées si vous tapez la touche Mode (Entrée) ② avant d'appuyer sur la touche Filtre ↵ ④.**

5. Appuyez sur la touche Mode (Entrée) ② pour terminer la procédure de réglage. Cela ramènera l'affichage sur l'écran de contrôle standard, où 1 vous indiquera le nouveau jour et la nouvelle heure.

Remarque:

- **La télécommande est équipée d'une horloge simplifiée présentant une précision d'environ + ou - une minute par mois.**

3.6. Utiliser le programmateur

Cette section explique comment régler et utiliser le minuteur. Vous pouvez utiliser la sélection des fonctions pour sélectionner le type de programmateur, entre les trois disponibles. ① Hebdomadaire, ② Simple, ou ③ Arrêt auto.
Pour obtenir de plus amples informations sur la façon de régler la Sélection des Fonctions de la télécommande, consultez le Manuel d'Installation.

3.6.1. Utiliser le programmateur hebdomadaire

■ Le programmateur hebdomadaire peut servir à régler les huit opérations pour chaque jour de la semaine.
- Chaque opération permet l'une ou l'autre des fonctions suivantes : Programmateur Marche/Arrêt avec un réglage de température ou programmateur Marche/Arrêt seulement, ou réglage de température seulement.
- À l'heure dite, le conditionneur d'air effectue l'action programmée.

■ La précision horaire de ce programmateur est de 1 minute.

Remarques:

***1. Les programmateurs hebdomadaire / simple / Arrêt auto ne peuvent être utilisés en même temps.**

***2. Le programmateur hebdomadaire ne fonctionne pas dans les conditions suivantes.**
La fonction minuteur est éteinte ; le système est dans un état anormal ; un test est en cours ; la commande à distance effectue un auto-test ou un diagnostic ; l'utilisateur est en train de régler une fonction ou un programmateur ou le jour ou l'heure ; le système est sous contrôle central. (Spécifiquement, le système n'effectuera pas d'opération (unité en marche, arrêt, ou en réglage de température) qui sont désactivées dans ce cas.)

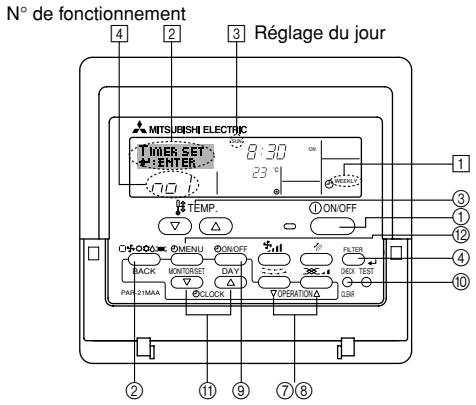

▶ **Comment régler le programmateur hebdomadaire**

1. Assurez-vous que vous êtes sur l'écran de contrôle standard, et que le témoin du programmateur hebdomadaire 1 s'affiche.
2. Appuyez sur la touche Menu du programmateur ⑫, de manière à ce que le "Set Up" apparaisse à l'écran (en 2).
   (Notez qu'à chaque fois que vous appuyez sur la touche, vous passez de "Set Up" à "Monitor".)
3. Appuyez sur la touche Marche/Arrêt du programmateur ⑨ pour régler le jour. À chaque fois que vous appuyez, vous changez le réglage en 3, selon la séquence suivante : "Sun Mon Tues Wed Thurs Fri Sat" → "Sun" → ... → "Fri" → "Sat" → "Sun Mon Tues Wed Thurs Fri Sat"...
4. Appuyez sur la touche (⑦ ou ⑧) d'opération ▽ ou △ autant de fois que nécessaire pour sélectionner le numéro d'opération approprié (1 à 8) 4.
   * Vos choix aux étapes 3 et 4 sélectionneront l'une des cellules de la matrice affichée ci-dessous (l'affichage de la commande à distance à gauche montre comment l'affichage devrait apparaître lors du réglage de l'opération 1 pour dimanche aux valeurs indiquées ci-dessous).

Matrice de réglage

Op No.	Sunday	Monday	…	Saturday
No. 1	• 8:30 • ON • 23 °C			
No. 2	• 10:00 • OFF	• 10:00 • OFF	• 10:00 • OFF	• 10:00 • OFF
…				
No. 8				

<Réglage de l'opération 1 pour dimanche>
Démarrer le conditionneur d'air à 8:30, avec la température à 23 °C.

<Réglage de l'opération 2 pour tous les jours>
Éteindre le conditionneur d'air à 10:00.

Remarque:
En réglant le jour sur "Sun Mon Tues Wed Thurs Fri Sat", vous pouvez régler la même opération à effectuer au même moment tous les jours.
(Exemple : L'opération 2 ci-dessus, qui est la même pour tous les jours de la semaine).

F

▶ **Régler le programmateur hebdomadaire**

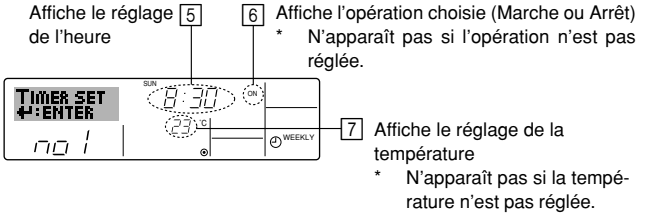

5. Appuyez sur la touche de réglage d'heure ⑪ approprié autant de fois que nécessaire pour régler l'heure choisie (en 5).
   * Quand vous maintenez la touche appuyé, l'heure augmentera d'abord toutes les minutes, puis toutes les 10 minutes, puis toutes les heures.
6. Appuyez sur la touche MARCHE/ARRÊT ① pour sélectionner l'opération choisie (Marche ou Arrêt : marche ou arrêt), en 6.
   * À chaque fois que vous appuyez vous passez au réglage suivant, selon la séquence suivante : aucun affichage (pas dé réglage) → "ON" → "OFF"
7. Appuyez sur la touche de réglage de température ③ approprié pour régler la température choisie (en 7).
   * À chaque fois que vous appuyez vous changez le réglage, selon la séquence suivante : aucun affichage (pas de réglage) ⇔ 24 ⇔ 25 ⇔ ... ⇔ 29 ⇔ 30 ⇔ 12 ⇔ ... ⇔ 23 ⇔ pas d'affichage.
   (Plage disponible : La plage disponible pour ce réglage va de 12 °C à 30 °C. La plage réelle au-delà de laquelle la température peut être contrôlée, toutefois, peut changer en fonction du type d'unité connectée.)
8. Après avoir effectué les réglages nécessaires des étapes 5, 6 et 7, appuyez sur la touche Filtre ↵ ④ pour valider ces informations.
   Pour effacer les valeurs actuelles de l'opération choisie, appuyez et relâchez rapidement la touche Check (Clear) ⑩ une fois.
   * Le réglage du temps affiché devient "—:—", et les réglages de température et On/Off s'éteignent tous.
   (Pour effacer tous les réglages du programmateur hebdomadaire d'un coup, appuyez sur la touche Check (Clear) ⑩ pendant 2 secondes ou plus. L'affichage commencera à clignoter, ce qui indiquera que tous les réglages ont été effacés.)

Remarque:
Vos nouvelles informations seront effacées si vous tapez la touche Mode (Entrée) ② avant d'appuyer sur la touche Filtre ↵ ④.
Si vous avez réglé deux opérations différentes ou plus pour le même temps exactement, seule l'opération ayant le n° le plus élevé sera effectuée.

9. Répétez les étapes 3 à 8 autant de fois que nécessaire pour remplir les cellules disponibles que vous souhaitez.
10. Appuyez sur la touche Mode (Entrée) ② pour revenir à l'écran de contrôle standard et terminer la procédure de réglage.
11. Pour activer le programmateur, appuyez sur la touche Marche/Arrêt du programmateur ⑨, de manière à ce que l'indication "Arrêt du programmateur" disparaisse de l'écran. **Veillez à ce que l'indication "Arrêt du programmateur" ne s'affiche plus.**
    * Si le programmateur n'est pas réglé, l'indication "arrêt programmateur" clignote à l'écran.

▶ **Comment visualiser les réglages du programmateur hebdomadaire**

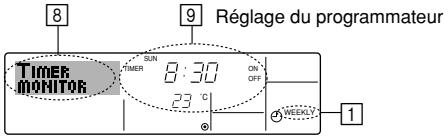

1. Assurez-vous que l'indication du programmateur hebdomadaire apparaisse à l'écran (en 1).
2. Appuyez sur la touche Menu du programmateur ⑫, de manière à ce que l'écran affiche "Monitor" (en 8).
3. Appuyez sur la touche Marche/Arrêt du programmateur ⑨ tant qu'il faut pour choisir le jour.
4. Appuyez sur le la touche (⑦ ou ⑧) d'opération ▽ ou △ autant que nécessaire pour changer l'opération du programmateur à l'affichage (en 9).
   * À chaque fois que vous appuyez, vous passez à l'opération du programmateur suivante, dans l'ordre du réglage horaire.
5. Pour fermer le moniteur et retourner à l'écran de contrôle standard, appuyez sur la touche Mode (Entrée) ②.

▶ **Pour éteindre le programmateur hebdomadaire**
Appuyez sur la touche Marche/Arrêt du programmateur ⑨, de manière à ce que l'indication "arrêt programmateur" apparaisse en 10.

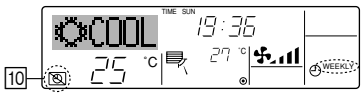

▶ **Pour allumer le programmateur hebdomadaire**
Appuyez sur la touche Marche/Arrêt du programmateur ⑨, de manière à ce que l'indication "arrêt programmateur" s'éteigne en 10.

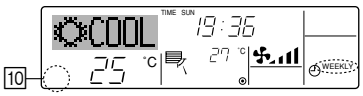

3.6.2. Utiliser le programmateur simple

■ Vous pouvez régler le programmateur simple de trois manières possible.
- Heure de démarrage uniquement :
  Le conditionneur d'air démarre quand le temps indiqué s'est écoulé.
- Heure d'arrêt uniquement :
  Le conditionneur d'air s'arrête quand le temps indiqué s'est écoulé.
- Horaires de marche & d'arrêt :
  Le conditionneur d'air démarre et s'arrête quand les temps indiqués se sont écoulés.

■ Le programmateur simple (démarrage et arrêt) peut être régler une fois seulement sur une période de 72 heures. Le réglage se fait heure par heure.

Remarques:
***1. Les programmateurs hebdomadaire / simple / Arrêt auto ne peuvent être utilisés en même temps.**
***2. Le programmateur simple n'opérera pas dans les cas suivants.**
La fonction programmateur est éteinte ; anomalie du système ; un test est en cours ; la commande à distance effectue un auto-test ou un diagnostic ; l'utilisateur est en train de sélectionner une fonction ; l'utilisateur est en train de régler le programmateur ; le système est sous contrôle central. (Dans ces conditions, l'opération Marche/Arrêt est désactivée.)

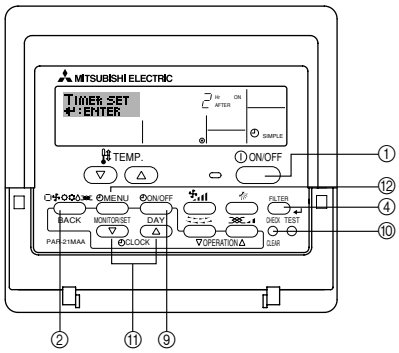

▶ **Comment régler le programmateur simple**

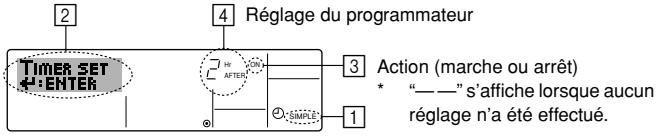

1. Assurez-vous que vous êtes sur un écran de contrôle standard, et que le témoin du programmateur simple s'affiche (en 1).
   Quand tout autre chose que le programmateur simple est affiché, il faut le régler sur PROGRAMMATEUR SIMPLE avec le réglage des fonctions de programmateur de la commande à distance (consultez le Manuel d'Installation).
2. Appuyez sur la touche Menu Marche/Arrêt du programmateur ⑫, de manière à ce que le "Set Up" apparaisse à l'écran (en 2). (Notez qu'à chaque fois que vous appuyez sur la touche, vous passez de "Set Up" à "Monitor".)
3. Appuyez sur la touche ON/OFF ① pour afficher le réglage du programmateur simple (ON ou OFF : marche ou arrêt). Appuyez une fois sur la touche pour afficher le temps restant sur Marche, et une fois encore pour afficher le temps restant sur Arrêt (l'indication MARCHE/ARRÊT apparaît en 3).
   - Programmateur "ON" :
     Le conditionneur d'air démarre quand le nombre d'heures indiqué s'est écoulé.
   - Programmateur "OFF" :
     Le conditionneur d'air s'arrête quand le nombre d'heures indiqué s'est écoulé.

F

4. Avec l'indication "ON" ou "OFF" en 3: Appuyez sur la touche de réglage d'heure ⑪ approprié autant de fois que nécessaire pour régler l'heure sur Marche (si "ON" s'affiche) ou sur Arrêt (si "OFF" s'affiche en 4).
   • Plage disponible : 1 à 72 heures
5. Pour régler à la fois pour Marche et pour Arrêt, répéter les étapes 3 et 4.
   * Notez que les temps pour Marche et Arrêt ne peuvent avoir la même valeur.
6. Pour effacer le réglage Marche ou Arrêt actuel : Afficher le réglage Marche ou Arrêt (voir étape 3) puis appuyer sur la touche Check (Clear) ⑩ de manière à ce que le réglage passe à "—" en 4. (Si vous souhaitez utiliser un réglage Marche ou Arrêt uniquement, assurez-vous que le réglage dont vous ne voulez pas est bien sur "—".)
7. Après avoir effectué les étapes 3 à 6, appuyez sur la touche ④ Filtre ↵ pour valider ces informations.

Remarque:
Vos nouvelles informations seront effacées si vous tapez la touche Mode (Entrée) ② avant d'appuyer sur la touche Filtre ↵ ④.

8. Appuyez sur la touche ② Mode (Entrée) pour retourner à l'écran de contrôle standard.
9. Appuyez sur la touche Marche/Arrêt du programmateur ⑨ pour lancer le compte à rebours. Pendant que le programme s'exécute, l'affichage indique l'état du programmateur. **Veillez à ce que la valeur du programmateur soit visible et convenable.**

▶ **Afficher les réglages actuels du programmateur simple**

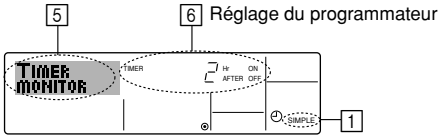

1. Assurez-vous que l'indication du programmateur simple apparaisse à l'écran (sur 1).
2. Appuyez sur la touche Menu du programmateur ⑫, de manière à ce que le "Monitor" apparaisse à l'écran (en 5).
   • Si le programmateur simple Marche ou Arrêt est en fonction, son état actuel apparaîtra en 6.
   • Si les valeurs Marche et Arrêt ont été réglées toutes les deux, les deux valeurs apparaîtront alternativement.
3. Appuyez sur la touche Mode (Entrée) ② pour fermer le moniteur et retourner à l'écran de contrôle standard.

▶ **Pour éteindre le programmateur simple...**
Appuyez sur la touche Marche/Arrêt du programmateur ⑨, de manière à ce que le réglage du programmateur n'apparaisse plus à l'écran (en 7).

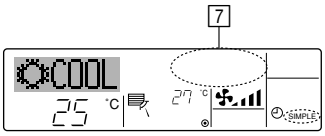

▶ **Pour lancer le programmateur simple…**
Appuyez sur la touche Marche/Arrêt du programmateur ⑨, de manière à ce que le réglage du programmateur apparaisse en 7.

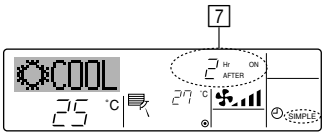

Exemples
Si les horaires de marche et d'arrêt ont été réglés pour le programmateur simple, l'opération et l'affichage sont comme indiqués comme ci-dessous.

Exemple 1 :
Démarrer le programmateur, avec l'heure de démarrage avant l'heure d'arrêt
Réglage Marche : 3 heures
Réglage Arrêt : 7 heures

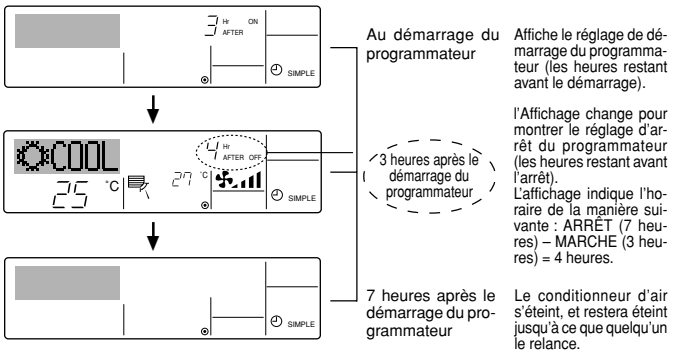

Example 2:
Démarrer le programmateur, avec l'heure d'arrêt avant l'heure de démarrage
Réglage Marche : 5 heures
Réglage Arrêt : 2 heures

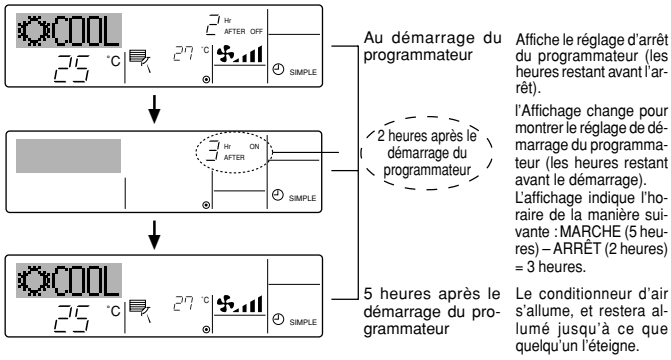

3.6.3. Utiliser le programmateur Arrêt Auto

■ Ce programmateur commence le compte à rebours au démarrage du conditionneur d'air, et éteint le conditionneur quand le temps indiqué s'est écoulé.
■ Les réglages possibles vont de 30 minutes à 4 heures, par tranches de 30 minutes.

Remarques:
***1. Les programmateurs hebdomadaire / simple / Arrêt auto ne peuvent être utilisés en même temps.**
***2. Le programmateur Arrêt Auto n'opérera pas quand l'une des conditions suivantes est en fonction.**
La fonction programmateur est éteinte ; anomalie du système ; un test est en cours ; la commande à distance effectue un auto-test ou un diagnostic ; l'utilisateur est en train de sélectionner une fonction ; l'utilisateur est en train de régler le programmateur ; le système est sous contrôle central. (Sous ces conditions, l'opération Marche/Arrêt est désactivée.)

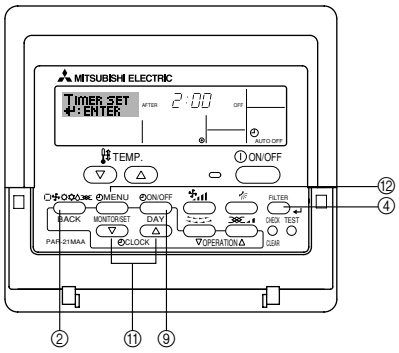

▶ **Comment régler le programmateur Arrêt Auto**

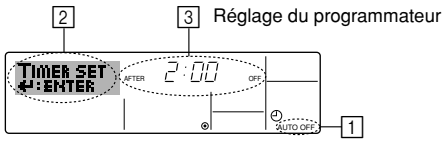

1. Assurez-vous que vous êtes sur un écran de contrôle standard, et que le témoin du programmateur Arrêt Auto s'affiche (en 1).
   Quand tout autre chose que le programmateur arrêt auto est affiché, il faut le régler sur PROGRAMMATEUR ARRÊT AUTO avec le réglage des fonctions de programmateur de la commande à distance (consultez le Manuel d'Installation).
2. Appuyez sur la touche Menu du programmateur ⑫ pendant **3 secondes**, de manière à ce que le "Set Up" apparaisse à l'écran (en 2).
   (Notez qu'à chaque fois que vous appuyez sur la touche, vous passez de "Set Up" à "Monitor".)
3. Appuyez sur la touche de réglage d'heure ⑪ approprié autant de fois que nécessaire pour régler l'heure d'arrêt (en 3).
4. Appuyez sur la touche Filtre ↵ ④ pour enregistrer le réglage.

Remarque:
Vos informations seront effacées si vous tapez la touche Mode (Entrée) ② avant d'appuyer sur la touche Filtre ↵ ④.

5. Appuyez sur la touche Mode (Entrée) ② pour terminer la procédure de réglage et retourner à l'écran de contrôle standard.
6. Si le conditionneur d'air est déjà en fonction, le programmateur démarre le compte à rebours immédiatement. **Veillez à vérifier que le réglage du programmateur apparaisse correctement à l'écran.**

F

▶ **Vérifier le réglage actuel du programmateur Arrêt Auto**

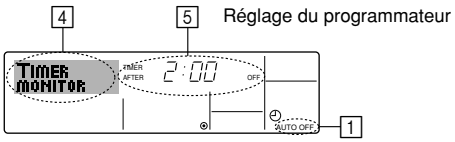

1. Assurez-vous que l'indication "Auto off" apparaisse à l'écran (sur 1).
2. Appuyez sur la touche Menu du programmateur ⑫ pendant **3 secondes**, de manière à ce que "Monitor" apparaisse à l'écran (en 4).
   • Le temps restant avant l'extinction apparaît en 5.
3. Pour fermer le moniteur et retourner à l'écran de contrôle standard, appuyez sur la touche Mode (Entrée) ②.

▶ **Pour éteindre le programmateur Arrêt Auto...**

● Appuyez sur la touche Marche/Arrêt du programmateur ⑨ pendant **3 secondes**, de manière à ce que l'indication "Arrêt programmateur" apparaisse (en 6) et que la valeur du programmateur (en 7) disparaisse.

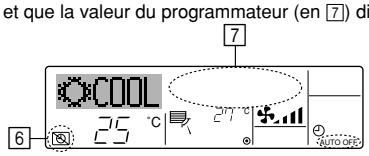

● Sinon, il est possible d'éteindre le conditionneur d'air lui-même. La valeur du programmateur (en 7) disparaîtra de l'écran.

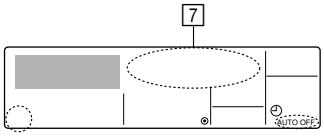

▶ **Pour démarrer le programmateur Arrêt Auto...**

● Appuyez sur la touche Marche/Arrêt du programmateur ⑨ pendant **3 secondes**. L'indication "Arrêt programmateur" disparaît (en 6), et le réglage du programmateur apparaît (en 7).

● Sinon, il est possible d'allumer le conditionneur d'air lui-même. La valeur du programmateur apparaît en 7.

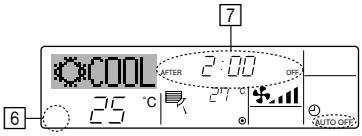

3.7. Verrouiller les boutons de la télécommande (limite de fonctionnement d'opération)

■ Si vous le souhaitez, vous pouvez verrouiller les boutons de la télécommande. Vous pouvez utiliser le réglage de la sélection des fonctions pour sélectionner le type de verrouillage. (Pour obtenir de plus amples informations sur la façon de sélectionner le type de verrouillage, consultez le Manuel d'Installation).
Vous pouvez utiliser spécifiquement l'un ou l'autre des verrouillages ci-dessous.
① Blocage de tous les boutons :
Bloque tous les boutons de la télécommande.
② Blocage de tout sauf ON/OFF (Marche/Arrêt) :
Bloque tous les boutons autres que ON/OFF.

Remarque:
L'indicateur "verrouillé" apparaît à l'écran pour indiquer que les boutons sont actuellement bloqués.

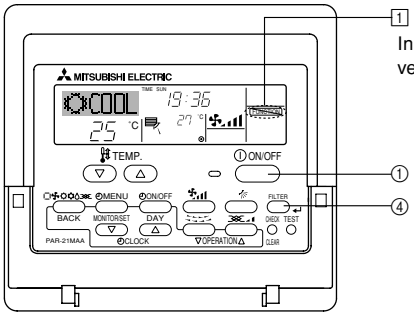

▶ **Comment bloquer les boutons**

1. Tout en pressant la touche Filtre ↵ ④, maintenez appuyé la touche ON/OFF ① pendant 2 secondes. L'indicateur "Not Available" apparaît à l'écran (en 1), indiquant que le verrouillage est enclenché.
   * Si le verrouillage a été désactivé pour la sélection des fonctions, l'écran affichera le message "Not Available" quand vous appuyez sur les boutons de la manière indiquée ci-dessus.

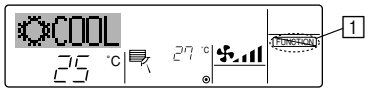

• Si vous appuyez sur un bouton bloqué, l'indication "Verrouillé" (en 1) clignotera à l'écran.

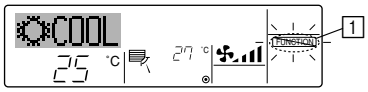

▶ **Comment débloquer les boutons**

1. Tout en pressant la touche Filtre ↵ ④, maintenez appuyé la touche ON/OFF ① pendant 2 secondes—de manière à ce que l'indication "verrouillé" disparaisse de l'écran (en 1).

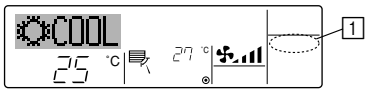

3.8. Autres indications

3.8.1. Commande centralisée

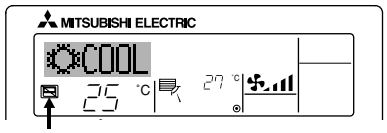

● S'affiche lorsque le fonctionnement est contrôlé par un contrôleur central, etc. Les fonctionnements réduits sont illustrés ci-dessous.
• ON/OFF (y compris le fonctionnement de la minuterie)
• Mode de fonctionnement
• Réglage de la température

Remarque:
Peut aussi être réduit de manière individuelle.

3.8.2. Indicateur de mode clignotant

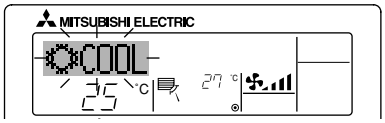

■ Lorsqu'il clignote de manière continue
S'affiche lorsqu'un autre appareil intérieur connecté à l'appareil extérieur fonctionne déjà dans un autre mode.
Correspond au mode de fonctionnement de l'autre appareil intérieur.

■ Si le mode est activé après le clignotement de l'affichage
S'affiche si le mode de fonctionnement est réduit pour chaque saison par un contrôleur central, etc.
Utilisez un autre mode de fonctionnement.

3.8.3. "Filter" clignotant

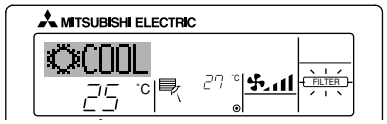

■ Affiche qu'il faut nettoyer le filtre.
Nettoyez le filtre.

■ Pour réinitialiser l'affichage "FILTER"
Si vous appuyez deux fois successives sur la touche [FILTER] (filtre) après avoir nettoyé le filtre, l'affichage s'éteint puis est réinitialisé.

F

3.8.4. Codes d'erreur clignotants

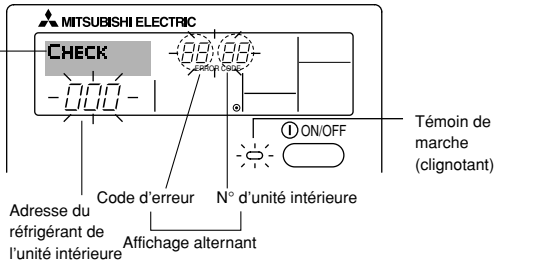

Si vous avez entré un numéro de téléphone à appeler en cas de problème, l'écran affiche ce numéro. (Vous pouvez effectuer ce réglage sous la sélection des fonctions. Pour obtenir de plus amples informations, consultez le Manuel d'Installation.)

- Si le témoin de marche et le code d'erreur clignotent tous les deux : Cela signifie que le conditionneur d'air est hors service et que le fonctionnement est arrêté (et qu'il ne peut être relancé). Notez le numéro d'unité et le code d'erreur, puis éteignez l'alimentation du conditionneur et appelez votre fournisseur ou votre technicien de maintenance.

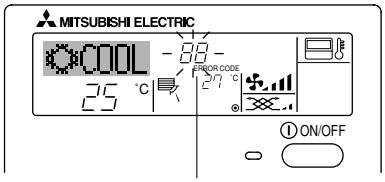

Code d'erreur

- Si seul le code d'erreur clignote (alors que le témoin de marche reste allumé) : L'opération continue, mais il se peut que le système ait un problème. Dans ce cas, vous devez noter le code d'erreur, puis appeler votre fournisseur ou votre technicien pour lui demander son avis.
  * Si vous avez entré un numéro de téléphone à appeler en cas de problème, appuyez sur la touche Check pour l'afficher à l'écran. (Vous pouvez régler cela grâce à la Sélection des Fonctions de la télécommande. Pour obtenir de plus amples informations, consultez le Manuel d'Installation.)

Quand on appuie sur la touche Check :

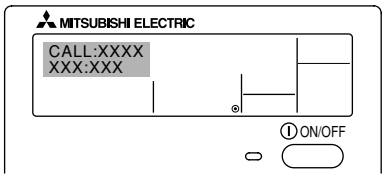

4. Comment utiliser le climatiseur intelligemment

Même de petites opérations effectuées pour prendre soin de votre climatiseur peuvent le rendre plus efficace en termes d'effet de climatisation, de factures d'électricité, etc.

Régler une température adéquate pour la pièce

- En cas de refroidissement de l'air, l'idéal est une différence de température d'environ 5°C entre l'intérieur et l'extérieur.
- Une augmentation de 1°C de la température programmée pour la pièce pendant le fonctionnement du système de refroidissement de l'air permet d'épargner environ 10% de la consommation électrique.
- Un refroidissement excessif nuit à la santé et signifie également un gaspillage de l'énergie électrique.

Nettoyer soigneusement le filtre

- Si l'écran du filtre à air est obstrué, le débit d'air et l'effet de refroidissement peuvent être fortement diminués. De plus, s'il n'est pas pris soin de l'obstruction, l'appareil risque de tomber en panne. Il est particulièrement important de bien nettoyer le filtre au début des saisons de chauffage et de refroidissement. (En cas d'accumulation de poussières et de saletés, nettoyer le filtre à fond.)

Eviter toute intrusion de chaleur pendant le refroidissement

- Pour éviter toute intrusion de chaleur pendant le fonctionnement du climatiseur, mettre un rideau ou une vénitienne à la fenêtre pour empêcher les rayons directs du soleil de pénétrer. De même, ne pas ouvrir inutilement la porte d'entrée ou de sortie.

Aérer occasionnellement la pièce

- Etant donné que l'air est régulièrement vicié lorsqu'une pièce reste fermée pendant un certain temps, il ne faut pas oublier d'aérer de temps à autre. Prendre également certaines précautions en cas d'utilisation d'appareils au gaz pendant le fonctionnement du climatiseur. Si vous utilisez l'appareil de ventilation "LOSSNAY" conçu par notre société, vous pouvez aérer la pièce en perdant moins d'énergie. Pour plus de détails sur cet appareil, veuillez contacter votre revendeur.

5. Entretien de l'appareil

L'entretien du filtre doit toujours être effectué par une personne qualifiée. Avant d'effectuer tout entretien, mettre le système hors tension.

⚠ Précaution:

- **Avant de commencer le nettoyage, arrêter l'appareil et couper l'alimentation. Ne pas oublier que le ventilateur interne tourne à grande vitesse et peut être la cause de sérieuses blessures.**
- **Le filtre à air pour le retour d'air enlève la poussière aspirée. (Le filtre normal doit être nettoyé une fois par semaine, et le filtre longue durée au début de chaque saison.)**

Comment nettoyer les filtres

- Brosser doucement la poussière ou nettoyer le filtre avec l'aspirateur. En cas de taches persistantes, laver le filtre dans de l'eau tiède avec un détergent non abrasif ou dans de l'eau pure puis rincer convenablement toute trace de détergent. Après le lavage, sécher le filtre et le remettre en place.

⚠ Précaution:

- **Ne pas laisser sécher le filtre sous les rayons directs du soleil ou en le réchauffant à la flamme, etc. car de trop fortes chaleurs risquent de le déformer.**
- **Le lavage du filtre dans de l'eau chaude (dont la température est supérieure à 50°C) peut également provoquer une certaine déformation de celui-ci.**

⚠ Précaution:

Ne jamais verser de l'eau ou vaporiser des produits inflammables dans le climatiseur car cela pourrait provoquer des pannes, un danger d'électrocution, voire un incendie.

Remplacement du filtre

[Fig. 5.0.1] (P.2)

Ⓐ Sortie de l'air
Ⓑ Arrivée d'air
Ⓒ Filtre à air
Ⓓ Poignée du filtre à air

(1) Le filtre à air est situé à l'arrivée d'air (face arrière de l'appareil).

(2) Soulever les poignées du filtre à air et tirer le filtre vers soi.

(3) Si vous comptez utiliser une conduite d'arrivée d'air, retirer le filtre à air. Dans ce cas, concevoir un filtre à air sur place et le fixer à la grille d'entrée de l'air.

F

6. Guide de dépannage

Avant de faire appel à un technicien pour les réparations, veuillez consulter le tableau suivant pour voir si votre problème ne peut pas être résolu très simplement.

- **L'appareil ne refroidit pas ou ne chauffe pas correctement.**
  - Nettoyer le filtre. (La poussière et les corps étrangers accumulés dans le filtre diminuent le débit d'air.)
  - Vérifier le réglage de température et le régler si nécessaire.
  - Augmenter l'espace autour de l'appareil extérieur.
    La prise d'air ou la sortie d'air sont-elles obstruées?
  - Y a-t-il une porte ou une fenêtre ouvertes?
- **Il y a un bruit de sifflement dans l'appareil lorsque l'eau s'écoule.**
  - Ce bruit survient lors du remplissage ou de l'écoulement de réfrigérant à l'intérieur de l'appareil.
- **Vous entendez un bruit de cliquetis à l'intérieur de l'appareil.**
  - Ce bruit survient lorsque les parties internes de l'appareil se dilatent ou se contractent après des changements de température.
- **Vous sentez une odeur dans la pièce.**
  - Ce fait se produit lorsque l'appareil dégage les odeurs absorbées des murs, des tapis, des meubles ou des vêtements.
- **L'appareil intérieur dégage une buée blanche.**
  - Cela peut se produire juste après la mise sous tension de l'appareil, lorsque le taux d'humidité de la pièce est très élevé.
- **L'appareil extérieur dégage de l'eau ou de l'humidité.**
  - Cela se produit lorsque l'appareil rejette l'eau ou l'humidité accumulée dans les tuyaux ou autour des fixations de ceux-ci.
  - Cette opération sert à disperser l'eau de l'échangeur de chaleur.
- **Les témoins de la télécommande ne s'allument pas.**
  - Mettre l'appareil sous tension. "◉" doit s'afficher.
- **Le témoin ▭ s'affiche sur la télécommande.**
  - Le mode de démarrage, d'arrêt, ou de fonctionnement et la fonction de température prédéfinie ne sont pas disponibles à partir de la télécommande lorsque le témoin ▭ est allumé.
- **Les fonctions de mise en marche/arrêt ne sont pas disponibles juste après la remise en marche de l'appareil.**
  - Attendre environ 3 minutes (le fonctionnement a été arrêté pour éviter tout dégât au climatiseur).
- **L'appareil ne se met pas en marche immédiatement.**
  - Attendre que l'appareil se remette en marche automatiquement. Le compresseur peut hésiter à se remettre en fonctionnement car un circuit de prévention contre la remise en fonctionnement directe a été introduit dans l'appareil extérieur pour protéger ledit compresseur.
- **L'appareil s'est mis en marche sans qu'on appuie sur la touche marche/arrêt.**
  - La minuterie est-elle programmée?
    Appuyer sur la touche marche/arrêt pour arrêter l'appareil.
  - Une commande à distance a-t-elle été envoyée par le biais de la télécommande?
    Voir si la télécommande a été utilisée.
  - Le témoin ▭ est-il allumé ?
    Voir si la télécommande a été utilisée.
  - Le mode de refroidissement/chauffage automatique est-il sélectionné?
    Appuyer sur la touche marche/arrêt pour arrêter l'appareil.
- **L'appareil s'est arrêté sans qu'on appuie sur la touche marche/arrêt.**
  - La minuterie est-elle programmée?
    Appuyer sur la touche marche/arrêt pour remettre l'appareil en marche.
  - Une commande à distance a-t-elle été envoyée par le biais de la télécommande?
    Voir si la télécommande a été utilisée.
  - Le témoin ▭ est-il allumé ?
    Voir si la télécommande a été utilisée.
- **Le message "PLEASE WAIT" s'affiche sur la télécommande.**
  - Un test de démarrage automatique est en cours (il durera environ deux minutes).
- **Un code d'erreur s'affiche sur la télécommande.**
  - La fonction d'auto-diagnostic s'est activée pour préserver le climatiseur.
    * Ne jamais essayer d'effectuer soi-même les réparations. Eteindre l'interrupteur principal et contacter le revendeur qui vous a vendu le climatiseur. Vous devrez lui fournir le nom du modèle et les informations qui s'affichent sur la télécommande.
- **Le ventilateur de l'appareil intérieur ne fonctionne pas.**
  - Vérifier le relais de surintensité du moteur du ventilateur pour déterminer s'il a été déclenché.
    Si le relais de surintensité a été déclenché, le réinitialiser après élimination de la cause du problème (blocage du moteur, par exemple).
    Pour réinitialiser le relais de surintensité, ouvrir le boîtier de commande et appuyer sur la griffe verte du côté inférieur droit du relais jusqu'à ce qu'un clic retentisse. Relâcher la griffe et vérifier qu'elle reprend sa position d'origine.
    Ne pas oublier que si elle est trop enfoncée, elle ne reprendra pas sa position d'origine.

Si aucune des situations reprises ci-dessus ne correspond à la vôtre, veuillez éteindre l'interrupteur principal et contacter le représentant qui vous a vendu le climatiseur, en lui communiquant le nom du modèle et la nature du problème. Ne jamais essayer de réparer l'appareil par vous-même.

Dans tous les cas suivants, veuillez éteindre l'interrupteur principal et contacter votre revendeur local pour une assistance technique:

- Le témoin de fonctionnement (de l'appareil principal) clignote.
- Lorsque les interrupteurs ne fonctionnent pas correctement.
- Lorsque le coupe-circuit s'active trop souvent (ou que le fusible saute fréquemment).
- Lorsque du liquide a accidentellement pénétré dans l'appareil.
- Lors de fuites d'eau provenant de l'appareil.
- Lorsqu'un corps étranger a accidentellement pénétré dans le climatiseur.
- Lorsqu'un bruit inhabituel se fait entendre pendant le fonctionnement de l'appareil.

Les faits suivants n'indiquent pas un mauvais fonctionnement de l'appareil:
Une émanation d'odeurs: des odeurs comme celles du tabac ou de produits cosmétiques peuvent persister après leur aspiration dans l'appareil.
Le son de liquide s'écoulant au sein de l'appareil intérieur: ceci peut se produire pendant ou après une période de fonctionnement et il s'agit simplement du bruit du liquide réfrigérant qui circule au sein de l'appareil.
Un son de cliquetis provenant de l'appareil intérieur: ce phénomène peut se produire lorsque le refroidissement ou le chauffage vient d'être activé ou arrêté. Il est dû au léger resserrement ou à une certaine dilatation de l'appareil intérieur suite au changement de température.

Remarque: Le réfrigérant chargé dans le climatiseur n'est pas dangereux. Il ne fuit normalement pas mais, si cela devait se produire à l'intérieur et que le réfrigérant devait entrer en contact avec un chauffage, un poêle, etc. il risque de dégager des substances nocives.
Toujours veiller à demander au représentant du service technique s'il y a eu des fuites de réfrigérant ou non lors de réparations éventuelles.

F

7. Travaux d'installation et de déménagement et vérification

A propos de l'emplacement de l'installation

Veuillez prendre contact avec votre revendeur pour les détails concernant l'installation et son déménagement.

⚠ Précaution:

Ne jamais installer le climatiseur dans un endroit sujet à des fuites de gaz inflammable.
Un incendie pourrait se déclarer suite à des fuites ou à une accumulation de gaz à proximité de l'appareil.

Ne jamais installer le climatiseur dans les endroits suivants:

- où il y a une forte présence d'huile de machine.
- à proximité de l'océan ou des plages où l'air est très salé
- où le taux d'humidité est important
- à proximité de sources chaudes
- en présence d'un taux important de gaz sulfuré
- en présence de machines fonctionnant à haute fréquence (soudeuse à haute-fréquence, etc.)
- où on utilise fréquemment des solutions acides
- où on vaporise régulièrement des produits spéciaux
- Installer l'appareil intérieur à l'horizontale sinon il risque d'y avoir des fuites d'eau.
- Prendre des mesures suffisantes contre les interférences en cas d'installation du climatiseur dans des hôpitaux ou dans des centres de communications.

Si le climatisuer doit servir dans un des milleux repris cidessus, il faut s'attendre à des pannes de fonctionnement fréquentes. Il est dès lors conseillé d'éviter de l'installer dans ce genre d'endroits.
Pour plus de détails, prendre contact avec votre revendeur.

A propos de l'installation électrique

⚠ Précaution:

- **Les travaux électriques doivent être menés à bien par des électriciens qualifiés, conformément aux normes à respecter "pour les installations électriques" et conformément aux explications données dans les manuels d'installation. Des circuits spéciaux doivent être utilisés. L'utilisation d'autres équipements sur la même source d'alimentation risque de faire sauter les coupe-circuits et les fusibles.**
- **Ne jamais raccorder le câble de terre à une conduite de gaz, à une conduite d'eau, à un paratonnerre ou à un câble de terre téléphonique. Pour plus de détails, veuillez prendre contact avec votre revendeur.**
- **Dans certains types d'installations, l'introduction d'un coupe-circuit de fuite à la terre est obligatoire. Pour plus de détails à ce sujet, veuillez prendre contact avec votre revendeur.**

En ce qui concerne le déménagement de l'installation

- Pour retirer et réinstaller le climatiseur en cas de déménagement ou de réaménagement de votre habitation, veuillez prendre contact au préalable avec le revendeur pour une estimation du coût des travaux requis pour le déménagement de l'installation.

⚠ Précaution:

Lors du déménagement et de la réinstallation du climatiseur, veuillez prendre contact avec votre revendeur car une installation défectueuse peut être la cause d'électrocution, d'incendie, etc.

Faire également attention au bruit

- Lors des travaux d'installation, choisir un endroit capable de supporter entièrement le poids du climatiseur et où le bruit et les vibrations sont atténués.
- Choisir un emplacement où l'air froid ou chaud et le bruit causé par la sortie de l'air à l'extérieur n'incommodent pas les voisins.
- Si un corps étranger doit se trouver à proximité de la sortie d'air extérieure du climatiseur, son rendement risque de diminuer et il peut en résulter un bruit accru. Eviter de placer tout obstacle à proximité de la sortie d'air extérieure.
- En cas de bruit anormal provenant du climatiseur, contacter votre revendeur.

Vérification et maintenance

- Si le climatiseur est utilisé pendant plusieurs saisons, ses parties internes peuvent s'encrasser, ce qui en diminue le rendement. En fonction des conditions d'utilisation, il peut générer de mauvaises odeurs et l'écoulement peut être perturbé par les poussières et la saleté, etc.

F

8. Spécifications techniques

Nom de modèle			PEA-RP200GA	PEA-RP250GA	PEA-RP400GA	PEA-RP500GA
Alimentation	Tension	V	3N ~ 380, 400, 415			
	Fréquence	Hz	50			
Pression statique externe		Pa	150			
Débit d'air (H/B)		m^3/h	3900/3120	4800/3840	7200	9600
Niveau du bruit (H/B)		dB(A)	51/48	52/49	52	53
	Hauteur	mm	400		595	
	Largeur	mm	1400	1600	1947	
	Profondeur	mm	634		764	
Poids net		kg	70	77	130	133

Remarques: Se reporter à la plaque signalétique sur l'appareil pour les spécifications électriques.
Conditions nominales (refroidissement) Intérieur : 27 °C DB, 19 °C WB Extérieur: 35 °C DB
Conditions nominales (chauffage) Intérieur : 20 °C DB Extérieur: 7 °C DB, 6 °C WB

This product is designed and intended for use in the residential, commercial and light-industrial environment.

The product at hand is based on the following EU regulations:

- Low Voltage Directive 2006/95/ EC
- Electromagnetic Compatibility Directive 2004/108/ EC

Please be sure to put the contact address/telephone number on this manual before handing it to the customer.

MITSUBISHI ELECTRIC CORPORATION
HEAD OFFICE: TOKYO BLDG., 2-7-3, MARUNOUCHI, CHIYODA-KU, TOKYO 100-8310, JAPAN

WT05127X02