MITSUBISHI ELECTRIC

SPLIT-TYPE AIR CONDITIONERS

INDOOR UNIT

MSC-GE20VB MSC-GE25VB MSC-GE35VB

CE

OPERATING INSTRUCTIONS — For user — English

- To use this unit correctly and safely, be sure to read these operating instructions before use.

BEDIENUNGSANLEITUNG — For den Anwender — Deutsch

- Für einen sicheren und ordnungsgemäßen Gebrauch des Geräts unbedingt diese Bedienungsanleitung vor der Inbetriebnahme durchlesen.

NOTICE D'UTILISATION — A l'attention des clients — Français

- Pour avoir la certitude d'utiliser cet appareil correctement et en toute sécurité, veuillez lire cette notice d'instructions avant de mettre le climatiseur sous tension.

BEDIENINGSINSTRUCTIES — Voor de klant — Nederlands

- Om dit apparaat correct en veilig te kunnen gebruiken moet u deze bedieningsinstructies voor gebruik eerst doorlezen.

MANUAL DE INSTRUCCIONES — Para los clientes — Español

- Para utilizar esta unidad de forma correcta y segura, lea previamente estas instrucciones de funcionamiento.

LIBRETTO D'ISTRUZIONI — Per gli utenti — Italiano

- Per utilizzare correttamente ed in tutta sicurezza questo apparecchio, leggere il presente libretto d'istruzioni prima dell'uso.

ΟΔΗΓΙΕΣ ΛΕΙΤΟΥΡΓΙΑΣ — Για το χρήστη — Ελληνικά

- Για να χρησιμοποιήσετε αυτή τη μονάδα σωστά και με ασφάλεια, βεβαιωθείτε ότι έχετε διαβάσει αυτό το εγχειρίδιο οδηγιών πριν από τη χρήση.

INSTRUÇÕES DE OPERAÇÃO — Para o utilizador — Português

- Para utilizar esta unidade correctamente e com segurança, certifique-se de que lê estas instruções de operação antes da utilização.

BETJENINGSVEJLEDNING — Til kunden — Dansk

- Læs denne betjeningsvejledningen før brug, så enheden bruges korrekt og sikkert.

BRUKSANVISNING — För användaren — Svenska

- Läs bruksanvisningen innan enheten tas i bruk så att den används säkert och på rätt sätt.

ÇALIŞTIRMA TALİMATLARI — Kullanıcı için — Türkçe

- Bu üniteyi doğru ve güvenli bir biçimde kullanmak için, kullanmadan önce bu işletim talimatlarını okuduğunuzdan emin olun.

ИНСТРУКЦИИ ПО ЭКСПЛУАТАЦИИ — Для пользователя — Русский

- В целях правильной и безопасной эксплуатации данного устройства обязательно перед его использованием прочтите настоящее руководство по эксплуатации.

TABLE DES MATIERES

■ CONSIGNES DE SECURITE 1
■ MISE AU REBUT 2
■ NOMENCLATURE 3
■ PREPARATIF D'UTILISATION 3
■ SELECTION DES MODES DE FONCTIONNEMENT 4
■ REGLAGE DE LA VITESSE DU VENTILATEUR ET DE LA DIRECTION DU FLUX D'AIR 5
■ FONCTIONNEMENT EN MODE ECONO COOL 6
■ FONCTIONNEMENT DE LA MINUTERIE (MARCHE/ARRET) 6
■ NETTOYAGE 7
■ EN PRESENCE D'UNE PANNE POTENTIELLE 8
■ SI LE CLIMATISEUR DOIT RESTER LONGTEMPS INUTILISE 9
■ LIEU D'INSTALLATION ET TRAVAUX ELECTRIQUES 9
■ FICHE TECHNIQUE 9

CONSIGNES DE SECURITE

- Avant toute utilisation, veuillez lire les "Consignes de sécurité" car cet appareil contient des pièces rotatives ou autres pouvant entraîner des risques d'électrocution.
- Les consignes contenues dans cette section sont importantes pour la sécurité et doivent donc impérativement être respectées.
- Après avoir lu cette notice, conservez-la avec le manuel d'installation à portée de main pour pouvoir la consulter aisément.

Symboles et leur signification

⚠ AVERTISSEMENT : toute manipulation incorrecte peut avoir des conséquences graves, provoquer des blessures corporelles voire la mort de l'utilisateur.

⚠ PRECAUTION : toute manipulation incorrecte peut avoir des conséquences graves selon les circonstances.

Signification des symboles utilisés dans ce manuel

: à éviter absolument.

: suivre rigoureusement les instructions.

: ne jamais insérer le doigt ou un objet long, etc.

: ne jamais monter sur l'unité interne/externe et ne rien poser dessus.

: risque d'électrocution ! Attention !

: veiller à débrancher la fiche d'alimentation électrique de la prise secteur.

: couper l'alimentation au préalable.

⚠ AVERTISSEMENT

Ne pas utiliser de raccord intermédiaire ou de rallonge pour brancher le cordon d'alimentation et ne pas brancher plusieurs appareils à une même prise secteur.
- Ceci pourrait provoquer une surchauffe de l'appareil, un incendie ou un risque d'électrocution.

Nettoyer la fiche d'alimentation électrique et l'insérer prudemment dans la prise secteur.
- Une fiche d'alimentation électrique encrassée peut entraîner un risque d'incendie ou d'électrocution.

Ne pas enrouler, tendre de façon excessive, endommager, modifier ou chauffer le cordon d'alimentation, et ne rien poser dessus.
- Ceci pourrait provoquer un risque d'incendie ou d'électrocution.

Ne pas enclencher/couper le disjoncteur ou débrancher/brancher la fiche d'alimentation électrique pendant le fonctionnement de l'appareil.
- Des étincelles pourraient se produire et provoquer un risque d'incendie.
- Toujours couper le disjoncteur ou débrancher la fiche d'alimentation électrique suite à l'arrêt de l'unité interne avec la télécommande.

Il est déconseillé à toute personne de s'exposer au flux d'air froid pendant une période prolongée.
- Ceci pourrait entraîner des problèmes de santé.

L'utilisateur ne doit en aucun cas installer, déplacer, démonter, modifier ou tenter de réparer le climatiseur.
- Toute manipulation incorrecte du climatiseur pourrait provoquer un risque d'incendie, d'électrocution, de blessure ou de fuite d'eau.

Ne jamais insérer le doigt ou tout autre objet dans les entrées ou sorties d'air.
- La vitesse de rotation extrêmement rapide du ventilateur pendant le fonctionnement du climatiseur pourrait provoquer un accident.

En cas d'anomalie (odeur de brûlé, etc.), arrêter le climatiseur et débrancher la fiche d'alimentation électrique ou couper le disjoncteur.
- Si le climatiseur continue à fonctionner en présence d'une anomalie, une défaillance technique, un risque d'incendie ou d'électrocution ne sont pas à exclure. Dans ce cas, consulter un revendeur agréé.

Si la fonction de refroidissement ou de chauffage du climatiseur est inopérante, cela peut indiquer la présence d'une fuite de réfrigérant. Dans ce cas, consulter un revendeur agréé. Si la réparation consiste à recharger l'appareil en réfrigérant, demander conseil auprès d'un technicien responsable de l'entretien.
- Le réfrigérant contenu dans le climatiseur ne pose aucun problème de sécurité. En règle générale, aucune fuite ne doit se produire. Cependant, si le réfrigérant fuit et entre en contact avec la partie chauffante d'un appareil de chauffage à ventilation, d'un chauffage d'appoint, d'une cuisinière, etc., des substances toxiques se produiront.

⚠ PRECAUTION

Ne pas toucher à l'entrée d'air ou aux ailettes en aluminium de l'unité interne/externe.
- Risque de blessures.

Ne vaporiser ni insecticide ni substance inflammable sur l'appareil.
- Ceci pourrait provoquer un incendie ou une déformation de l'appareil.

Ne pas exposer un animal domestique ou une plante d'intérieur directement sous le courant d'air pulsé.
- Le bien-être des animaux et des plantes pourrait en être affecté.

Ne placer ni appareil électrique ni meuble sous l'unité interne/externe.
- De l'eau pourrait s'écouler de l'appareil et les endommager ou provoquer une panne de leur système.

Ne jamais laisser le climatiseur posé sur un support endommagé.
- Il pourrait tomber et provoquer un accident.

CONSIGNES DE SECURITE

⚠ PRECAUTION

Veiller à ne pas monter sur une surface instable pour allumer ou nettoyer le climatiseur.
- Risque de chute et de blessures.

Ne jamais tirer sur le cordon d'alimentation.
- Le fil central du cordon d'alimentation pourrait se rompre et provoquer un incendie.

Ne jamais recharger ou tenter d'ouvrir les piles et ne pas les jeter au feu.
- Les piles pourraient fuir et présenter un risque d'incendie ou d'explosion.

Ne pas faire fonctionner le climatiseur sur une période prolongée avec un taux d'humidité important (80% HR au moins), par ex. lorsqu'une porte ou une fenêtre sont ouvertes.
- L'eau de condensation présente à l'intérieur du climatiseur risque de s'écouler et d'endommager le mobilier.

Ne pas utiliser le climatiseur pour conserver des aliments, élever des animaux, faire pousser des plantes, ranger des outils de précision ou des objets d'art.
- Leur qualité pourrait s'en ressentir, et le bien-être des animaux et des plantes pourrait en être affecté.

Ne pas exposer des appareils à combustion directement sous la sortie d'air pulsé.
- Une combustion imparfaite pourrait en résulter.

Avant de procéder au nettoyage du climatiseur, le mettre hors tension et débrancher la fiche d'alimentation électrique ou couper le disjoncteur.
- La vitesse de rotation extrêmement rapide du ventilateur pendant le fonctionnement du climatiseur pourrait provoquer un accident.

Si le climatiseur doit rester inutilisé pendant une période prolongée, débrancher la fiche d'alimentation électrique ou couper le disjoncteur.
- Il pourrait s'encrasser et présenter un risque d'incendie ou d'électrocution.

Remplacer les piles de la télécommande par des piles neuves du même type.
- Ne jamais mélanger piles usagées et piles neuves ; ceci pourrait provoquer une surchauffe, une fuite ou une explosion.

Si du liquide provenant des piles entre en contact avec la peau ou les vêtements, les rincer abondamment à l'eau claire.
- Si du liquide alcalin entre en contact avec les yeux, les rincer abondamment à l'eau claire et contacter d'urgence un médecin.

Si le climatiseur est utilisé conjointement avec un appareil à combustion, veiller à ce que la pièce soit parfaitement ventilée.
- Une ventilation insuffisante pourrait provoquer un manque d'oxygène dans la pièce.

Couper le disjoncteur par temps d'orage.
- La foudre pourrait endommager le climatiseur.

Si le climatiseur a été utilisé pendant plusieurs saisons consécutives, procéder à une inspection et à un entretien rigoureux en plus du nettoyage normal.
- Une accumulation de saletés ou de poussière à l'intérieur du climatiseur peut être à l'origine d'une odeur désagréable, contribuer au développement de moisissures ou bloquer l'écoulement des condensats et provoquer une fuite d'eau de l'unité interne. Consulter un revendeur agréé pour procéder à une inspection et des travaux d'entretien nécessitant l'intervention de personnel qualifié et compétent.

Ne pas actionner les commandes du climatiseur avec les mains mouillées.
- Risque d'électrocution !

Ne pas nettoyer le climatiseur avec de l'eau et ne placer ni vase ni verre d'eau dessus.
- Ceci pourrait provoquer un risque d'incendie ou d'électrocution.

Ne jamais marcher sur l'unité externe et ne rien poser dessus.
- Risque de chute et de blessures.

A propos de l'installation

⚠ AVERTISSEMENT

Consulter un revendeur agréé pour qu'il procède à l'installation du climatiseur.
- L'utilisateur ne doit en aucun cas tenter d'installer le climatiseur lui-même ; seul du personnel qualifié et compétent est en mesure de le faire. Toute installation incorrecte du climatiseur pourrait être à l'origine de fuites d'eau et provoquer un risque d'incendie ou d'électrocution.

Prévoir un circuit réservé à l'alimentation du climatiseur.
- Dans le cas contraire, un risque de surchauffe ou d'incendie n'est pas à exclure.

Ne pas installer l'appareil dans un endroit susceptible d'être exposé à des fuites de gaz inflammable.
- L'accumulation de gaz autour de l'unité externe peut entraîner des risques d'explosion.

Raccorder correctement le climatiseur à la terre.
- Ne jamais raccorder le câble de terre à un tuyau de gaz, une évacuation d'eau, un paratonnerre ou un câble téléphonique de mise à la terre. Une mise à la terre incorrecte pourrait provoquer un risque d'incendie ou d'électrocution.

⚠ PRECAUTION

Installer un disjoncteur de fuites à la terre selon l'endroit où le climatiseur sera monté (pièce humide par ex.).
- L'absence de disjoncteur de fuites à la terre peut entraîner un risque d'électrocution.

Veiller à ce que l'eau de vidange s'écoule correctement.
- Si l'écoulement des condensats est bouché, l'eau de vidange risque de s'écouler de l'unité interne/externe et d'endommager le mobilier.

En présence d'une situation anormale
Arrêter immédiatement le climatiseur et consulter un revendeur agréé.

MISE AU REBUT

Veuillez prendre conseil après de votre revendeur avant de mettre ce produit au rebut.

Fig. 1

Remarque :

Ce symbole est utilisé uniquement pour les pays de l'UE. Ce symbole est conforme à la directive 2002/96/CE Article 10 Informations à l'attention des usagers et Annexe IV, et/ou à la directive 2006/66/CE Article 20 Information de l'utilisateur final et Annexe II.

Votre produit Mitsubishi Electric est conçu et fabriqué avec des matériels et des composants de qualité supérieure qui peuvent être recyclés et/ou réutilisés.
Ce symbole signifie que les équipements électriques et électroniques, les batte-ries et les accumulateurs, à la fin de leur durée de service, doivent être éliminés séparément des ordures ménagères.

Si un symbole chimique est imprimé sous le symbole (Fig. 1), il signifie que la batterie ou l'accumulateur contient une certaine concentration de métal lourd. Elle sera indiquée comme suit :
Hg : mercure (0,0005%), Cd : cadmium (0,002%), Pb : plomb (0,004%)
Dans l'Union Européenne, il existe des systèmes sélectifs de collecte pour les produits électriques et électroniques, les batteries et les accumulateurs usagés. Nous vous prions donc de confier cet équipement, ces batteries et ces accumula-teurs à votre centre local de collecte/recyclage.
Aidez-nous à conserver l'environnement dans lequel nous vivons !
Les machines ou appareils électriques et électroniques contiennent souvent des matières qui, si elles sont traitées ou éliminées de manière inappropriée, peuvent s'avérer potentiellement dangereuses pour la santé humaine et pour l'environ-nement. Cependant, ces matières sont nécessaires au bon fonctionnement de votre appa-reil ou de votre machine. Pour cette raison, il vous est demandé de ne pas vous débarrasser de votre appareil ou machine usagé avec vos ordures ménagères.

NOMENCLATURE

Unité interne

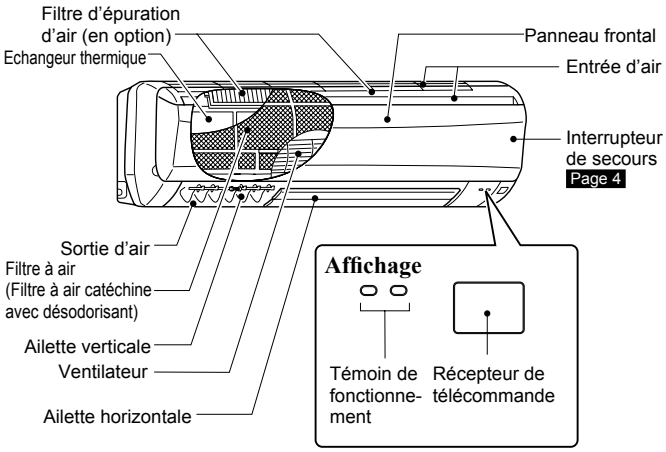

Unité externe

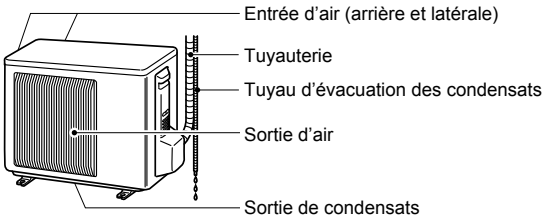

L'apparence des unités externes peut varier d'un modèle à l'autre.

Télécommande

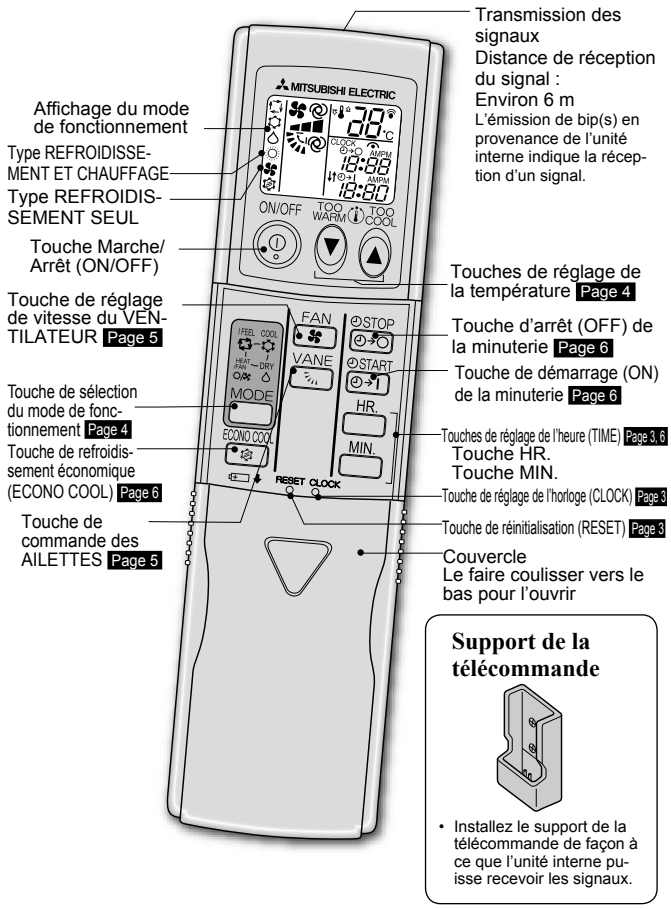

Utilisez uniquement la télécommande fournie avec le climatiseur.
N'en utilisez pas d'autres.

PREPARATIF D'UTILISATION

Avant la mise en marche : insérez la fiche d'alimentation électrique dans la prise secteur et/ou enclenchez le disjoncteur.

Réglage du type

Effectuez ce réglage de la télécommande en fonction du type de climatisation (REFROIDISSEMENT ET CHAUFFAGE ou REFROIDISSEMENT SEUL).

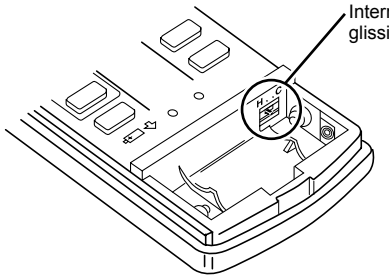

Position du commutateur coulissant

<Type REFROIDISSEMENT ET CHAUFFAGE>

<Type REFROIDISSEMENT SEUL>

- Un réglage incorrect entraînerait des dysfonctionnements. Assurez-vous que les réglages sont corrects, comme indiqué ci-dessus.

Insertion des piles dans la télécommande

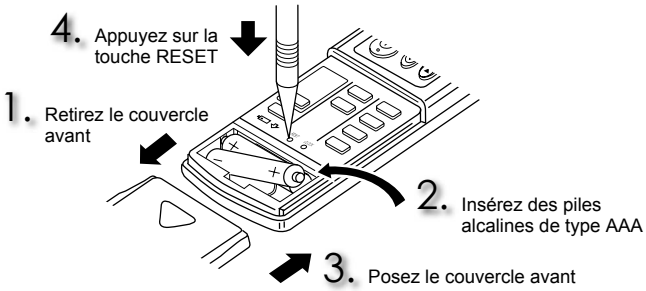

- Veillez à respecter la polarité des piles.
- N'utilisez pas de piles au manganèse. Elles pourraient provoquer un dysfonctionnement de la télécommande.
- N'utilisez pas de piles rechargeables.
- Remplacez toutes les piles par des piles de même type.
- La durée de vie des piles est de 1 an environ. Cependant, les piles dont la date d'utilisation est dépassée durent moins longtemps.
- Appuyez doucement sur RESET à l'aide d'un instrument fin. Si la touche RESET n'est pas enfoncée, la télécommande risque de ne pas fonctionner correctement.

Réglage de l'heure

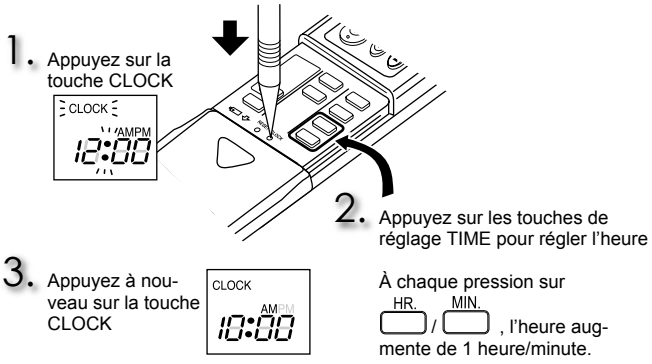

- Appuyez doucement sur CLOCK à l'aide d'un instrument fin.

SELECTION DES MODES DE FONCTIONNEMENT

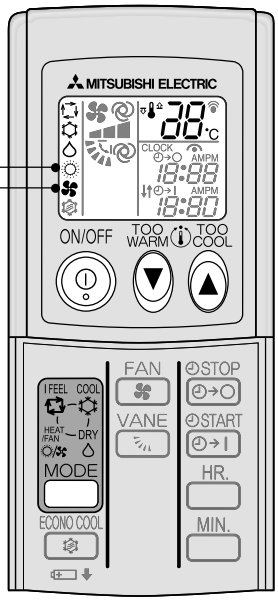

1 Appuyez sur la touche ON/OFF pour lancer le fonctionnement du climatiseur.

2 Appuyez sur la touche MODE pour sélectionner le mode de fonctionnement. Chaque nouvelle pression sur cette touche vous permet de passer d'un mode à l'autre dans l'ordre suivant :

(SENSATION) → (REFROIDISSEMENT) → (DESHUMIDIFICATION) → (CHAUFFAGE/VENTILATEUR)

3 Appuyez sur les touches TOO COOL ou TOO WARM pour régler la température. Chaque nouvelle pression sur ces touches vous permet d'augmenter ou de diminuer la température de 1°C.

Appuyez sur la touche ON/OFF pour arrêter le fonctionnement du climatiseur.

- Vous avez la possibilité de recouvrer les mêmes réglages lors de la prochaine utilisation du climatiseur en appuyant simplement sur ON/OFF.

Témoin de fonctionnement

Le témoin de fonctionnement indique l'état de fonctionnement du climatiseur.

Témoin	Etat de fonctionnement	Température de la pièce
☀ ☀	Le climatiseur fonctionne de façon à atteindre la température programmée	Environ 2°C d'écart minimum avec la température programmée
☀ ○	La température de la pièce se rapproche de la température programmée	Environ 1 à 2°C d'écart avec la température programmée
☀ ☼	Mode de veille (uniquement en fonctionnement multi-système)	—

☀ Allumé ☼ Clignotant ○ Eteint

Fonctionnement multi-système

Une unité externe peut fonctionner avec deux unités internes ou davantage. Lorsque plusieurs unités internes fonctionnent simultanément, les modes de refroidissement et de chauffage ne peuvent pas fonctionner en même temps. Si vous sélectionnez le mode de REFROIDISSEMENT sur une unité et le mode de CHAUFFAGE sur l'autre ou vice versa, la dernière unité sélectionnée passera automatiquement en mode de veille. Le témoin d'alimentation clignote (affichage).

Mode de sensation (I FEEL)

Le climatiseur sélectionne le mode de fonctionnement selon la température de la pièce si le mode de sensation (I FEEL) est activé. Si la température de la pièce est supérieure à 25°C, le mode de REFROIDISSEMENT est sélectionné (température programmée : 24°C). Si elle est inférieure à 25°C, le mode de DESHUMIDIFICATION est sélectionné. Toutefois, si le climatiseur est arrêté, puis redémarré dans les 2 heures, il fonctionne dans le mode sélectionné précédemment. Sur le type REFROIDISSEMENT et CHAUFFAGE, lorsque la température de la pièce est inférieure à 23°C, le mode de CHAUFFAGE est sélectionné.

Remarque :

En mode de REFROIDISSEMENT, la température programmée peut ne pas changer si la température de la pièce est supérieure de 2°C à la température programmée.
Dans ce cas, attendez que la température de la pièce baisse jusqu'à moins de 2°C de plus que la température programmée.

Mode de REFROIDISSEMENT

Le confort de l'air frais à votre température.

Mode de DESHUMIDIFICATION

Eliminez l'humidité de votre pièce. Il se peut que la pièce refroidisse légèrement.
Il n'est pas possible de régler la température en mode de DESHUMIDIFICATION.

Mode de VENTILATEUR <Type REFROIDISSEMENT SEUL>

Permet de faire circuler l'air dans la pièce.

Mode de CHAUFFAGE <Type REFROIDISSEMENT ET CHAUFFAGE>

Le confort de l'air ambiant à votre température.

Fonctionnement d'urgence

Lorsqu'il est impossible d'utiliser la télécommande...

Vous pouvez lancer le fonctionnement d'urgence en appuyant sur l'interrupteur de secours (E.O.SW) de l'unité interne.

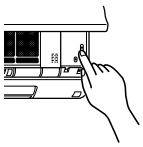

A chaque fois que vous appuyez sur l'interrupteur de secours (E.O.SW), le fonctionnement du climatiseur change dans l'ordre suivant :

Témoin de fonctionnement

<Type REFROIDISSEMENT SEUL>

☀ ○ REFROIDISSEMENT d'urgence
↓
○ ○ Arrêt

<Type REFROIDISSEMENT ET CHAUFFAGE>

☀ ○ REFROIDISSEMENT d'urgence
↓
○ ☀ CHAUFFAGE d'urgence
↓
○ ○ Arrêt

Température programmée: 24°C
Vitesse du ventilateur: moyenne
Ailette horizontale: auto

Remarque :

Les premières 30 minutes de fonctionnement constitue un essai de fonctionnement. La commande de température ne fonctionne pas, et la vitesse du ventilateur est réglée sur Rapide.

Fonction de redémarrage automatique

En cas de coupure d'électricité ou d'interruption de l'alimentation principale pendant le fonctionnement du climatiseur, la "fonction de redémarrage automatique" prend automatiquement le relais et permet de remettre le climatiseur en marche en respectant le mode sélectionné à l'aide la **télécommande** juste avant la coupure de l'alimentation. Si vous avez recours au fonctionnement manuel de la minuterie, le réglage de la minuterie sera annulé et le climatiseur redémarrera au retour de l'alimentation.

Si vous ne voulez pas utiliser cette fonction, veuillez vous adresser au représentant du service technique afin qu'il modifie le réglage du climatiseur.

REGLAGE DE LA VITESSE DU VENTILATEUR ET DE LA DIRECTION DU FLUX D'AIR

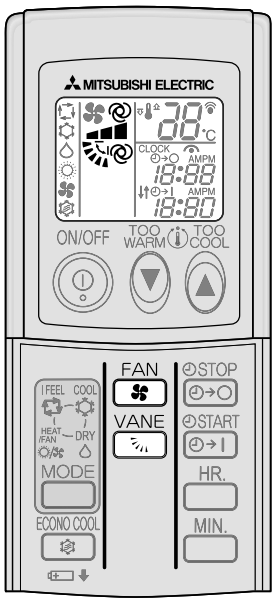

Appuyez sur la touche FAN pour sélectionner la vitesse du ventilateur. Chaque nouvelle pression sur cette touche vous permet de modifier la vitesse du ventilateur dans l'ordre suivant :

(AUTO) → (Faible) → (Moy.) → (Elevée)

• L'unité interne émet deux bips courts lorsqu'elle est réglée en mode AUTO.

Appuyez sur la touche VANE pour sélectionner la direction du flux d'air. Chaque nouvelle pression sur cette touche vous permet de modifier la direction du flux d'air dans l'ordre suivant :

(AUTO) → (1) → (2) → (3) → (4) → (5) → (OSCILLATION)

• L'unité interne émet deux bips courts lorsqu'elle est réglée en mode AUTO.

Direction du flux d'air

(AUTO)

L'ailette se place de façon à ce que la direction du flux d'air soit la plus efficace possible. REFROIDISSEMENT/DESHUMIDIFICATION : position horizontale. VENTILATEUR/CHAUFFAGE : position vers le bas.

(Manuel)

Pour obtenir une climatisation efficace, sélectionnez la position vers le haut en mode de REFROIDISSEMENT/DESHUMIDIFICATION. En mode de REFROIDISSEMENT/DESHUMIDIFICATION, si l'ailette est réglée en position (4) ou (5), elle se place automatiquement en position (1) au bout d'1 heure pour éviter tout écoulement d'eau.

(Oscillation)

L'ailette monte et descend de façon intermittente.

■ **Pour modifier la direction horizontale du flux d'air.**

Déplacez manuellement l'ailette verticale avant de faire fonctionner le climatiseur.

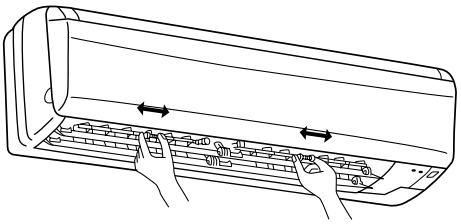

FONCTIONNEMENT EN MODE ECONO COOL

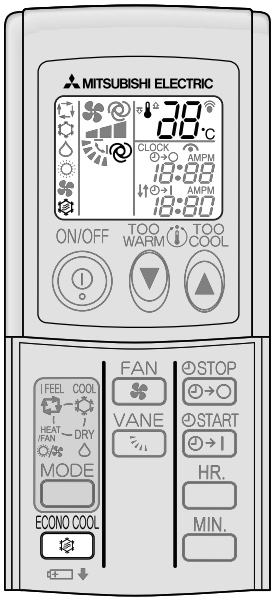

Appuyez sur la touche [ECONO COOL] en mode de REFROIDISSEMENT page 4 pour lancer le fonctionnement ECONO COOL.
L'unité effectue plusieurs cycles d'oscillations verticales selon la température du climatiseur. La température programmée est automatiquement réglée 2°C au dessus de la température normale.

Appuyez à nouveau sur la touche [ECONO COOL] pour annuler le fonctionnement en mode ECONO COOL.

- Une pression sur [VANE] annule également le fonctionnement du mode de refroidissement économique (ECONO COOL).

Qu'est-ce que le mode de REFROIDISSEMENT ECONOMIQUE "ECONO COOL" ?

L'oscillation de l'air pulsé (changement de direction) permet de rafraîchir davantage une pièce qu'un flux d'air constant. Ainsi, même si la température programmée est automatiquement réglée 2°C au dessus de la température normale, il est possible d'utiliser le mode de refroidissement tout en conservant un certain niveau de confort. De plus, vous économisez de l'énergie.

FONCTIONNEMENT DE LA MINUTERIE (MARCHE/ARRET)

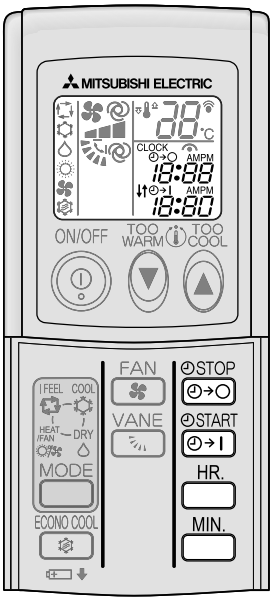

1 Appuyez sur les touches [START] ou [STOP] pendant le fonctionnement du climatiseur pour régler la minuterie.

[START] **(Démarrage de la minuterie [ON]) :**
Le climatiseur démarrera (ON) à l'heure programmée.

[STOP] **(Arrêt de la minuterie [OFF]) :**
Le climatiseur s'arrêtera (OFF) à l'heure programmée.

*** ◷→I ou ◷→○ clignote.**
*** La minuterie doit être réglée à l'heure juste.** Page 3

2 Appuyez sur [HR.] et [MIN.] pour régler l'heure de la minuterie.
Chaque pression sur [HR.] / [MIN.] augmente l'heure de 1 heure/10 minutes.

3 Appuyez à nouveau sur les touches [START] ou [STOP] pour annuler le fonctionnement de la minuterie.

Remarque :

- Les fonctions de démarrage (ON) et d'arrêt (OFF) de la minuterie peuvent être réglées conjointement. Le symbole ⇅ indique l'ordre d'application des modes de fonctionnement de la minuterie.
- En cas de coupure d'électricité survenant après le réglage de la minuterie (MARCHE/ARRET), voir page 4 "Fonction de redémarrage automatique".

NETTOYAGE

Instructions :

- Coupez l'alimentation ou le disjoncteur avant de procéder au nettoyage du climatiseur.
- Veillez à ne pas toucher les parties métalliques avec les mains.
- N'utilisez ni benzine, ni diluant, ni poudre abrasive, ni insecticide.
- Utilisez uniquement un détergent doux dilué avec de l'eau.
- N'exposez pas les pièces aux rayons directs du soleil, à la chaleur, ou à une flamme pour les faire sécher.
- N'utilisez pas d'eau dont la température est supérieure à 50°C.

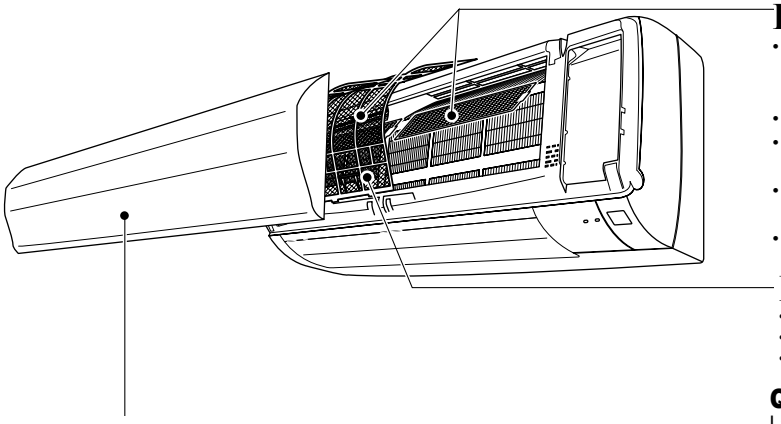

Filtre d'épuration d'air (en option)

- **Un filtre d'épuration d'air extrêmement encrassé risque de réduire la capacité de l'appareil ou de favoriser la formation de condensation au niveau de la sortie d'air.**
- Le filtre d'épuration d'air est à usage unique.
- Si le filtre prend une teinte marron foncé, remplacez-le immédiatement.
- Remplacez-le tous **les 4 mois** par un filtre neuf pour obtenir des performances optimales.
- Référence MAC-1300FT

Filtre à air (filtre à air catéchine)

- **A nettoyer toutes les 2 semaines**
- Eliminez la saleté avec un aspirateur ou lavez le filtre à l'eau.
- Faites-le sécher correctement à l'ombre avant de le reposer.

Qu'est-ce qu'un "filtre à air catéchine" ?

La catéchine est un bioflavonoïde que l'on trouve dans le thé vert et dont les propriétés sont à la fois antivirales et antioxidantes. En plus de ces qualités, la catéchine possède également d'excellentes propriétés désodorisantes. Les filtres à air qui utilisent cette substance permettent non seulement d'améliorer la qualité de l'air mais également d'éviter la prolifération des bactéries et des virus dans la pièce.

Remarque :

- Nettoyez régulièrement les filtres pour obtenir des performances optimales et réduire votre consommation d'électricité.
- La présence prolongée d'humidité dans le climatiseur favorise le développement de moisissures. Pour empêcher le développement de moisissures, sélectionnez la température la plus élevée en mode REFROIDISSEMENT manuel et laissez le climatiseur fonctionner pendant 3 à 4 heures pour en sécher l'intérieur.

Panneau frontal

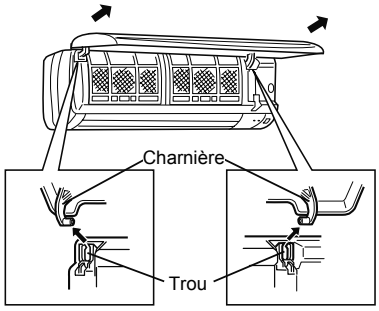

1. Soulevez le panneau frontal jusqu'à ce que vous entendiez un déclic.
2. Maintenez les charnières et tirez sur le panneau pour le retirer comme indiqué sur l'illustration ci-dessus.
   - Essuyez-le avec un chiffon doux et sec ou lavez-le à l'eau.
   - Ne le faites pas tremper dans l'eau pendant plus de deux heures.
   - Faites-le sécher correctement à l'ombre avant de le reposer.
3. Reposez le panneau en suivant la procédure de dépose en sens inverse. Refermez correctement le panneau frontal et appuyez sur les repères indiqués par les flèches.

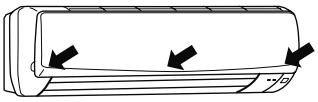

Remarque :

Il est possible de retirer le panneau frontal en le soulevant au-delà de sa position de niveau.

EN PRESENCE D'UNE PANNE POTENTIELLE

Suite à la vérification de ces points, si le climatiseur ne fonctionne toujours pas correctement, ne vous en servez plus et consultez votre revendeur.

Symptôme	Explication & points à vérifier
Unité interne	
L'unité ne fonctionne pas.	• Le disjoncteur est-il enclenché ? • La fiche d'alimentation est-elle branchée ? • La minuterie de mise en marche (ON) est-elle programmée ? Page 6
L'unité ne peut pas être remise en marche dans les 3 minutes qui suivent sa mise hors tension.	• Cette disposition a été prise pour protéger le climatiseur conformément aux instructions du microprocesseur. Veuillez patienter.
Le ventilateur s'arrête lors du fonctionnement en mode de DESHUMIDIFICATION.	• En mode de DESHUMIDIFICATION, l'appareil fonctionne avec le même circuit de réfrigérant qu'en mode de REFROIDISSEMENT. Réduisez le temps de fonctionnement en mode de DESHUMIDIFICATION pour faire diminuer le taux d'humidité sans baisse sensible de la température de la pièce. Ainsi, le compresseur s'arrête parfois, simultanément avec le ventilateur intérieur. Ceci empêche une nouvelle évaporation de l'eau condensée sur l'échangeur thermique.
De la buée s'échappe de la sortie d'air de l'unité interne.	• L'air frais pulsé par le climatiseur refroidit rapidement l'humidité présente dans la pièce, et la transforme en buée.
L'oscillation de l'AILETTE HORIZONTALE est suspendue un certain temps, puis restaurée.	• Cela permet l'oscillation correcte de l'AILETTE HORIZONTALE.
La direction de l'air pulsé varie pendant le fonctionnement de l'unité. La télécommande ne permet pas de régler la direction de l'ailette horizontale.	• Lorsque le climatiseur est en mode de REFROIDISSEMENT ou de DESHUMIDIFICATION, s'il fonctionne en continu entre 0,5 et 1 heure avec le flux d'air orienté vers le bas, la direction de l'air pulsé est automatiquement placée en position horizontale afin d'empêcher l'eau de condensation de s'écouler. • En mode de chauffage, si la température de l'air pulsé est trop basse ou si le dégivrage est en cours, l'ailette horizontale se place automatiquement en position horizontale.
Le fonctionnement s'arrête pendant 10 minutes environ en mode de chauffage.	• Le dégivrage de l'unité externe est en cours. Cette opération prend 10 minutes environ, veuillez patienter. (Une température extérieure trop basse et un taux d'humidité trop élevé provoquent une formation de givre.)
Le climatiseur redémarre automatiquement au retour de l'alimentation principale, même sans l'intervention de la télécommande.	• Ces modèles sont équipés d'une fonction de redémarrage automatique. Si vous coupez l'alimentation principale sans arrêter le climatiseur avec la télécommande puis remettez sous tension, le climatiseur démarre automatiquement dans le même mode que celui qui avait préalablement été sélectionné à l'aide de la télécommande avant la mise hors tension. Consultez la section "Fonction de redémarrage automatique" Page 4.
Multi-système	
L'unité interne qui ne fonctionne pas chauffe et émet un bruit similaire au bruit de l'eau qui s'écoule.	• Une petite quantité de réfrigérant continue à circuler dans l'unité interne même lorsque celle-ci ne fonctionne pas.
Lorsque le mode de chauffage est sélectionné, le climatiseur ne démarre pas immédiatement.	• Lorsque le climatiseur se met en marche alors que le dégivrage de l'unité externe est en cours, il faut attendre quelques minutes (10 minutes maxi.) pour que l'air pulsé se réchauffe.
Unité externe	
De l'eau s'écoule de l'unité externe.	• En mode de REFROIDISSEMENT et de DESHUMIDIFICATION, la tuyauterie et les raccords de tuyauterie sont refroidis et un certain degré de condensation peut se produire. • En mode de chauffage, l'eau de condensation présente sur l'échangeur thermique peut goutter. • En mode de chauffage, l'opération de dégivrage fait fondre la glace présente sur l'unité externe et celle-ci se met à goutter.
De la fumée blanche sort de l'unité externe.	• En mode de chauffage, la vapeur générée par l'opération de dégivrage peut ressembler à de la fumée blanche.

Symptôme	Explication & points à vérifier
Télécommande	
Aucun affichage sur la télécommande ou affichage indistinct. L'unité interne ne répond pas au signal de la télécommande.	• Les piles sont-elles déchargées ? Page 3 • La polarité (+, -) des piles est-elle correcte ? Page 3 • Avez-vous appuyé sur les touches de télécommandes d'autres appareils électriques ?
Le climatiseur ne chauffe ni ne refroidit correctement	
Impossible de refroidir ou de chauffer suffisamment la pièce.	• Le réglage de la température est-il adapté ? Page 4 • Le réglage du ventilateur est-il adapté ? Veuillez régler le ventilateur sur une vitesse plus rapide. • Les filtres sont-ils propres ? Page 7 • Le ventilateur ou l'échangeur thermique de l'unité interne sont-ils propres ? • L'entrée ou la sortie d'air des unités interne et externe sont-elles obstruées ? • Y a t-il une fenêtre ou une porte ouvertes ? • Si vous utilisez un ventilateur ou une gazinière dans la pièce, la charge de refroidissement augmente, et le refroidissement ne peut se faire de manière satisfaisante. • Lorsque la température extérieure est élevée, il se peut que le refroidissement ne se fasse pas de manière satisfaisante. • Lorsque la température extérieure est basse, le climatiseur peut ne pas fonctionner de manière satisfaisante pour réchauffer la pièce.
L'air pulsé tarde à sortir du climatiseur en mode de chauffage.	• Veuillez patienter car le climatiseur se prépare à souffler de l'air chaud.
Flux d'air	
L'air qui sort de l'unité interne a une odeur étrange.	• Les filtres sont-ils propres ? Page 7 • Le ventilateur ou l'échangeur thermique de l'unité interne sont-ils propres ? • Le climatiseur peut être imprégné de l'odeur d'un mur, d'un tapis, d'un meuble, de vêtements, etc. et la rejeter avec l'air pulsé.
Bruit	
Des craquements se produisent.	• Ce phénomène provient de l'expansion/la contraction du panneau frontal, etc. en raison des variations de température.
Un "murmure" est perceptible.	• Ce bruit est perceptible lorsque de l'air frais pénètre dans le tuyau d'écoulement ; il provient de l'évacuation de l'eau présente dans le tuyau lors de l'ouverture du bouchon ou de la rotation du ventilateur. Ce bruit est également perceptible lorsque de l'air frais pénètre dans le tuyau d'écoulement par vents violents.
Un bruit mécanique provient de l'unité interne.	• Il s'agit du bruit de mise en marche/arrêt du ventilateur ou du compresseur.
Un bruit d'écoulement d'eau se produit.	• Ce bruit peut provenir de la circulation du réfrigérant ou de l'eau de condensation dans le climatiseur.

Dans les cas suivants, arrêtez le climatiseur et consultez votre revendeur.

- Si de l'eau s'écoule ou goutte de l'unité interne.
- Si le témoin de fonctionnement gauche clignote.
- Si le disjoncteur saute régulièrement.
- L'unité interne peut ne pas recevoir les signaux de la télécommande dans une pièce dont le système d'éclairage est à lampes fluorescentes (à oscillateur intermittent, etc.).
- Le fonctionnement du climatiseur interfère avec la réception radio ou TV. Il peut s'avérer nécessaire de brancher un amplificateur sur l'appareil concerné.
- Si l'unité émet un bruit anormal.

SI LE CLIMATISEUR DOIT RESTER LONGTEMPS INUTILISE

1 Sélectionnez manuellement le mode de REFROIDISSEMENT et réglez la température la plus élevée ; faites fonctionner le climatiseur entre 3 et 4 heures. Page 4

- Cette opération permet de sécher l'intérieur du climatiseur.
- La présence d'humidité dans le climatiseur favorise le développement de moisissures.

2 Appuyez sur ON/OFF pour arrêter le fonctionnement du climatiseur.

3 Débranchez la fiche d'alimentation électrique et/ou coupez le disjoncteur.

4 Retirez toutes les piles de la télécommande.

Lorsque le climatiseur doit être remis en service :

1 Nettoyez le filtre à air. Page 7

2 Veillez à ce que l'entrée et la sortie d'air des unités interne et externe ne soient pas obstruées.

3 Veillez à ce que la mise à la terre soit correctement effectuée.

LIEU D'INSTALLATION ET TRAVAUX ELECTRIQUES

Lieu d'installation

Evitez d'installer le climatiseur dans les endroits suivants.

- En présence d'une grande quantité d'huile de machine.
- Dans les régions où l'air est très salin, comme en bord de mer.
- En présence de gaz sulfurique, comme dans les stations thermales.
- Dans des endroits exposés à des projections d'huile ou dont l'atmosphère est chargée d'huile.
- En présence d'équipements haute fréquence ou sans fil.
- Dans un endroit où la sortie d'air de l'unité externe est susceptible d'être obstruée.
- Dans un endroit où le bruit de fonctionnement ou la pulsation d'air chaud risquent de représenter une nuisance pour le voisinage.

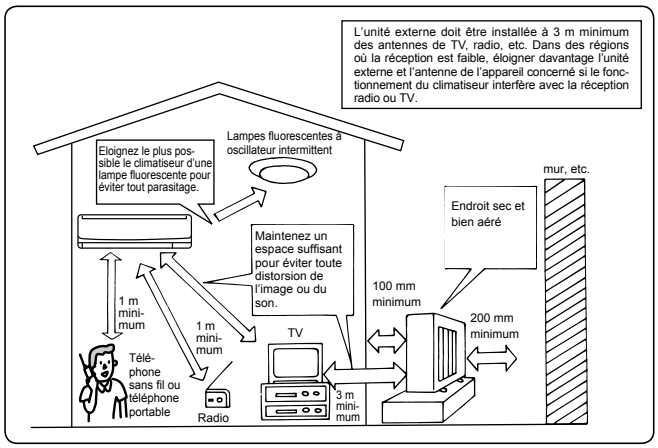

Travaux électriques

- Veuillez prévoir un circuit réservé à l'alimentation du climatiseur.
- Veuillez respecter la puissance électrique du disjoncteur.

Dans le doute, veuillez consulter votre revendeur.

FICHE TECHNIQUE

Modèle	Nom du modèle		MSH-GE20VB		MSH-GE25VB		MSH-GE35VB		MS-GE20VB	MS-GE25VB	MS-GE35VB
	Interne		MSC-GE20VB		MSC-GE25VB		MSC-GE35VB		MSC-GE20VB	MSC-GE25VB	MSC-GE35VB
	Externe		MUH-GA20VB (-E1/E2)		MUH-GA25VB (-E1/E2/E3)		MUH-GA35VB (-E1/E3)		MU-GA20VB (-E1/E2/E3)	MU-GA25VB (-E1/E2)	MU-GA35VB (-E1/E2/E3)
Fonction			Refroidissement	Chauffage	Refroidissement	Chauffage	Refroidissement	Chauffage	Refroidissement	Refroidissement	Refroidissement
Alimentation			~ /N, 230 V, 50 Hz								
Puissance		kW	2,3	2,5	2,65	3,0	3,5	3,7	2,3	2,5	3,45
Entrée		kW	0,715	0,69	0,82	0,82	1,09	1,02	0,715	0,775	1,12
Poids	Interne	kg	9				10		9		10
	Externe	kg	32/29		32/30/34		35/39		31/27/PENDING	31/27	30/34/PENDING
Capacité de remplissage du réfrigérant (R410A)		kg	0,65/0,60		0,80/0,65/0,95		0,80/1,05		0,60/0,60/PENDING	0,60/0,60	0,70/0,90/PENDING
Code IP	Interne		IP 20								
	Externe		IP 24								
Pression de fonctionnement excessive autorisée	LP ps	MPa	1,64								
	HP ps	MPa	4,15								
Niveau sonore	Interne (Elevé/Moyen/Faible)	dB(A)	36/31/25		36/31/25	39/32/25	40/33/26	39/33/26	36/31/25		40/33/26
	Externe	dB(A)	47		49				45		49

Gamme opérationnelle garantie

		Interne	Externe
Refroidissement	Limite supérieure	32°C DB 23°C WB	43°C DB —
	Limite inférieure	21°C DB 15°C WB	21°C DB —
Chauffage	Limite supérieure	27°C DB —	24°C DB 18°C WB
	Limite inférieure	20°C DB —	-10°C DB -11°C WB

DB: Bulbe sec
WB: Bulbe humide

Remarque :

Rendement
Refroidissement — Interne : 27°C DB, 19°C WB
Externe : 35°C DB
Chauffage — Interne : 20°C DB
Externe : 7°C DB, 6°C WB

MITSUBISHI ELECTRIC CORPORATION

HEAD OFFICE: TOKYO BLDG., 2-7-3, MARUNOUCHI, CHIYODA-KU, TOKYO 100-8310, JAPAN

JG79A171H01