MITSUBISHI ELECTRIC
Air-Conditioners
PK-1.6, 2GKL

Mr.SLIM

CE

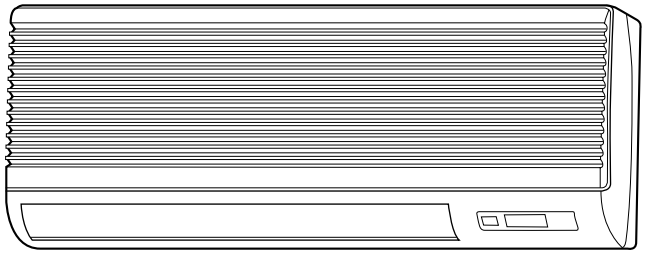

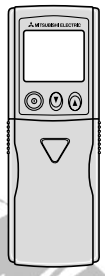

FOR INSTALLER
FÜR INSTALLATEURE
POUR L'INSTALLATEUR
FÖR INSTALLATÖREN
VOOR DE INSTALLATEUR
PER L'INSTALLATORE
PARA EL INSTALADOR
PARA O INSTALADOR
TIL INSTALLATØREN
ΓΙΑ ΑΥΤΟΝ ΠΟΥ ΚΑΝΕΙ ΤΗΝ ΕΓΚΑΤΑΣΤΑΣΗ
MONTÖR İÇİN
安装人员适用

E **INSTALLATION MANUAL**
For safe and correct use, please read this installation manual thoroughly before installing the air-conditioner unit.

D **INSTALLATIONSHANDBUCH**
Zum sicheren und ordnungsgemäßen Gebrauch der Klimaanlage das Installationshandbuch gründlich durchlesen.

F **MANUEL D'INSTALLATION**
Veuillez lire le manuel d'installation en entier avant d'installer ce climatiseur pour éviter tout accident et vous assurer d'une utilisation correcte.

SD **INSTALLATIONSMANUAL**
Läs denna installationsmanual noga för säkert och korrekt bruk innan luftkonditioneringen installeras.

NL **INSTALLATIEHANDLEIDING**
Voor een veilig en juist gebruik moet u deze installatiehandleiding grondig doorlezen voordat u de airconditioner installeert.

I **MANUALE DI INSTALLAZIONE**
Per un uso sicuro e corretto, leggere attentamente questo manuale di installazione prima di installare il condizionatore d'aria.

ES **MANUAL DE INSTALACIÓN**
Para un uso seguro y correcto, lea detalladamente este manual de instalación antes de montar la unidad de aire acondicionado.

PR **MANUAL DE INSTALAÇÃO**
Para segurança e utilização correctas, leia atentamente este manual de instalação antes de instalar a unidade de ar condicionado.

DK **INSTALLATIONSMANUAL**
Læs venligst denne installationsmanual grundigt, før De installerer airconditionanlægget, af hensyn til sikker og korrekt anvendelse.

GR **ΕΓΧΕΙΡΙΔΙΟ ΟΔΗΓΙΩΝ ΕΓΚΑΤΑΣΤΑΣΗΣ**
Για ασφάλεια και σωστή χρήση, παρακαλείστε διαβάσετε προσεχτικά αυτό το εγχειρίδιο εγκατάστασης πριν αρχίσετε την εγκατάσταση της μονάδας κλιματισμού.

TR **MONTAJ ELKİTABI**
Emniyetli ve doğru biçimde nasıl kullanılacağını öğrenmek için lütfen klima cihazını monte etmeden önce bu elkitabını dikkatle okuyunuz.

中 **安装说明书**
在安装空调机之前，请先通读此安装说明书，以便安全正确地使用。

MITSUBISHI ELECTRIC

(E) Contents
(D) Inhaltsverzeichnis
(SD) Innehåll
(I) Indice

1. Safety Precautions 4
2. Installation location 12
   2.1. Outline dimensions (Indoor unit) 12
   2.2. Outline dimensions (Outdoor unit) 12
   2.3. Refrigerant pipe 14
   2.4. Ventilation and service space 16
3. Installing the indoor unit 18
   3.1. Check the indoor unit accessories and parts 18
   3.2. Installing the wall mounting fixture 20
   3.3. When embedding pipes into the wall 26
   3.4. Preparing the indoor unit 28
   3.5. Mounting the indoor unit 30
4. Installing the outdoor unit 32
5. Refrigerant pipe and drain pipe 34
   5.1. Indoor unit 34
   5.2. Positioning refrigerant and drain piping 36
   5.3. Refrigerant piping 38
   5.4. Addition of refrigerant 46
   5.5. Drain piping 48
6. Electrical work 52
   6.1. Precautions 52
   6.2. Indoor unit 54
   6.3. Installing the remote controller 56
   6.4. Example of how the wireless remote controller is used 60
7. Test run 62
   7.1. Before test run 62
   7.2. Test run 64
   7.3. Self-check 68
8. Troubleshooting 72
9. Field electrical wiring (Power wiring specifications) 76

1. Sicherheitsvorkehrungen 4
2. Aufstellort 12
   2.1. Außenmaße (Innenanlage) 12
   2.2. Außenmaße (Außenanlage) 12
   2.3. Rohrleitung für Kältemittel 14
   2.4. Freiraum für Belüftung und Bedienung 16
3. Anbringung der Innenanlage 18
   3.1. Überprüfen Sie Zubehör und Teile der Innenanlage 18
   3.2. Anbringung der Wandbefestigungen 20
   3.3. Beim Einbetten der Rohre in die Wand 26
   3.4. Vorbereitung der Innenanlage 28
   3.5. Montage der Innenanlage 30
4. Einbau der Außenanlage 32
5. Kühl-und Ablaßrohre 34
   5.1. Innenanlage 34
   5.2. Anordnung der Kältemittel- und Ablaßrohrleitungen 36
   5.3. Rohrleitungen für Kältemittel 38
   5.4. Hinzufügen von Kältemittel 46
   5.5. Ablaßrohrleitung 48
6. Elektroarbeiten 52
   6.1. Vorsichtsmaßregeln 52
   6.2. Innenanlage 54
   6.3. Anbringung der Fernbedienung 56
   6.4. Beispiel zur Verwendung der drahtlosen Fernbedienung 60
7. Testlauf 62
   7.1. Vor dem Testlauf 62
   7.2. Testlauf 64
   7.3. Selbsttest 68
8. Fehlerbehebung 72
9. Elektrische Feldverdrahtung (Technische Daten der Netzstromverdrahtung) 76

(F) Index
(NL) Inhoud

1. Consignes de sécurité 4
2. Emplacement pour l'installation 12
   2.1. Dimensions extérieures (Appareil intérieur) 12
   2.2. Dimensions extérieures (Appareil extérieur) 12
   2.3. Tuyaux de réfrigérant 14
   2.4. Ventilation et espace de service 16
3. Installation de l'appareil intérieur 18
   3.1. Vérifier les accessoires de l'appareil intérieur et tous ses éléments 18
   3.2. Installation de la structure de montage mural 20
   3.3. Lors de l'encastrement des tuyaux dans le mur 26
   3.4. Préparation de l'appareil intérieur 28
   3.5. Montage de l'appareil intérieur 30
4. Installation de l'appareil extérieur 32
5. Tuyaux de refroidissement et tuyaux d'écoulement 34
   5.1. Appareil intérieur 34
   5.2. Mise en place des tuyaux de réfrigérant et d'écoulement 36
   5.3. Travaux pour l'installation des tuyaux de réfrigérant 38
   5.4. Ajout de réfrigérant 46
   5.5. Mise en place des tuyaux d'écoulement 48
6. Installations électriques 52
   6.1. Précautions 52
   6.2. Appareil intérieur 54
   6.3. Installer la télécommande 56
   6.4. Exemple d'utilisation de la télécommande sans fil 60
7. Marche d'essai 62
   7.1. Avant la marche d'essai 62
   7.2. Marche d'essai 64
   7.3. Auto-vérification 68
8. Guide de dépannage 72
9. Câblage des champs électriques (Spécifications du câblage des circuits d'alimentation) 76

1. Säkerhetsåtgärder 4
2. Placering 12
   2.1. Yttre dimensioner (Inomhusenhet) 12
   2.2. Yttre dimensioner (Utomhusenhet) 12
   2.3. Kylmedelsrör 14
   2.4. Ventilation och utrymme för underhåll 16
3. Installering av inomhusenheten 18
   3.1. Kontrollera inomhusenhetens tillbehör och delar 18
   3.2. Installering av väggfästet 20
   3.3. Mura in rör i väggen 26
   3.4. Förberedelse av inomhusenheten 28
   3.5. Montera inomhusenheten 30
4. Installation av utomhusenhet 32
5. Köldmedelsrör och dräneringsrör 34
   5.1. Inomhusenhet 34
   5.2. Positionering av köldmedels- och dräneringsrör 36
   5.3. Rörledningar för köldmedlet 38
   5.4. Påfyllning av kylmedel 46
   5.5. Dräneringsrör 48
6. Elektriska arbeten 52
   6.1. Försiktighetsåtgärder 52
   6.2. Inomhusenhet 54
   6.3. Installation av fjärrkontrollen 56
   6.4. Exempel på hur den trådlösa fjärrkontrollen används 60
7. Provkörning 62
   7.1. Innan provkörningen 62
   7.2. Provkörning 64
   7.3. Självtest 68
8. Felsökning 73
9. Elektriska kopplingar på fältet (Specifikationer för nätströmsanslutningar) 77

1. Veiligheidsvoorschriften 4
2. Plaats 12
   2.1. Buitenafmetingen (Binnenapparaat) 12
   2.2. Buitenafmetingen (Buitenapparaat) 12
   2.3. Koelpijpen 14
   2.4. Ventilatie en bereikbaarheid 16
3. Het binnenapparaat installeren 18
   3.1. Controleer de accessoires en onderdelen van het binnenapparaat 18
   3.2. De muurbevestigingsmal aanbrengen 20
   3.3. Bij het inbrengen van de pijpen in de muur 26
   3.4. De binnenunit voorbereiden 28
   3.5. De binnenunit monteren 30
4. Het buitenapparaat installeren 32
5. Koelstofpijp en afvoerpijp 34
   5.1. Binnenapparaat 34
   5.2. Plaats van de koelstof- en afvoerpijpen 36
   5.3. De koelstofpijpen aansluiten 38
   5.4. Bijvullen van koelstof 46
   5.5. Afvoerpijpen 48
6. Elektrische aansluitingen 52
   6.1. Voorzorgsmaatregelen 52
   6.2. Binnenapparaat 54
   6.3. De afstandsbediening installeren 56
   6.4. Voorbeeld van het gebruik van de draadloze afstandsbediening 60
7. Proefdraaien 62
   7.1. Voordat u gaat proefdraaien 62
   7.2. Proefdraaien 64
   7.3. Zelfcontrole 68
8. Storingen en oplossingen 73
9. Elektrische bedrading op de plaats van installatie (specificaties netaansluitingen) 77

1. Misure di sicurezza 4
2. Luogo in cui installare 12
   2.1. Dimensioni (Sezione interna) 12
   2.2. Dimensioni (Sezione esterna) 12
   2.3. Tubazione del refrigerante 14
   2.4. Ventilazione e spazio di servizio 16
3. Installazione della sezione interna 18
   3.1. Controllare gli accessori e le parti della sezione interna 18
   3.2. Installazione dell'attrezzatura di montaggio a parete 20
   3.3. Inserimento dei tubi nella parete 26
   3.4. Preparazione della sezione interna 28
   3.5. Montaggio della sezione interna 30
4. Installazione della sezione esterna 32
5. Tubo di raffreddamento e tubo di drenaggio 34
   5.1. Sezione interna 34
   5.2. Posizionamento delle tubazioni del refrigerante e di drenaggio 36
   5.3. Realizzazione della tubazione del refrigerante 38
   5.4. Aggiunta di refrigerante 46
   5.5. Tubazione di drenaggio 48
6. Collegamenti elettrici 52
   6.1. Precauzioni 52
   6.2. Sezione interna 54
   6.3. Installazione del comando a distanza 56
   6.4. Esempio di impiego del telecomando 60
7. Prova di funzionamento 62
   7.1. Operazioni preliminari alla prova di funzionamento 62
   7.2. Prova di funzionamento 64
   7.3. Autodiagnosi 68
8. Ricerca dei guasti 73
9. Collegamenti elettrici locali (Specifiche dei cablaggi dell'alimentazione) 77

(ES) Contenido

1. Medidas de Seguridad 5
2. Lugar en que se instalará 13
   2.1. Dimensiones exteriores (Unidad interior) 13
   2.2. Dimensiones exteriores (Unidad exterior) 13
   2.3. Tubería de refrigerante 15
   2.4. Ventilación y espacio de servicio 17
3. Instalación de la unidad interior 19
   3.1. Revisión de los accesorios y piezas de la unidad interior 19
   3.2. Instalación del soporte de montaje en la pared 21
   3.3. Cuando coloque los tubos en la pared 27
   3.4. Preparación de la unidad interior 29
   3.5. Montaje de la unidad interior 31
4. Instalación de la unidad exterior 33
5. Tubo del refrigerante y tubo de drenaje 35
   5.1. Unidad interior 35
   5.2. Colocación de los tubos del refrigerante y de drenaje 37
   5.3. Trabajo de instalación de la tubería del refrigerante 39
   5.4. Añadído de refrigerante 47
   5.5. Tubería de drenaje 49
6. Trabajo eléctrico 53
   6.1. Precauciones 53
   6.2. Unidad interior 55
   6.3. Instalación del mando a distancia 57
   6.4. Ejemplo de utilización del control remoto inalámbrico 61
7. Prueba de funcionamiento 63
   7.1. Antes de realizar las pruebas 63
   7.2. Prueba de funcionamiento 65
   7.3. Autotest 69
8. Localización de fallos 74
9. Conexión eléctrica de campo (especificaciones de conexión de energía) 78

(DK) Indholdsfortegnelse

1. Sikkerhedsforanstaltninger 5
2. Montagested 13
   2.1. Udvendige mål (Indendørs enhed) 13
   2.2. Udvendige mål (Udendørs enhed) 13
   2.3. Kølerør 15
   2.4. Plads til ventilation og service 17
3. Montering af den indendørs enhed 19
   3.1. Kontroller tilbehør og dele til den indendørs enhed 19
   3.2. Installering af vægbeslaget 21
   3.3. Når rørene skal lægges ind i væggen 27
   3.4. Forberedelse af indendørsenheden 29
   3.5. Montering af indendørsenheden 31
4. Montering af den udendørs enhed 33
5. Kølerør og drænrør 35
   5.1. Indendørs enhed 35
   5.2. Placering af køle- og drænrørføring 37
   5.3. Kølerørføringsarbejde 39
   5.4. Påfyldning af kølemiddel 47
   5.5. Drænrørføring 49
6. Elektrisk arbejde 53
   6.1. Foranstaltninger 53
   6.2. Indendørs enhed 55
   6.3. Installering af fjernstyringen 57
   6.4. Eksempel på brug af den trådløse fjernstyring 61
7. Afprøvning 63
   7.1. Før afprøvning 63
   7.2. Afprøvning 65
   7.3. Selvcheck 69
8. Fejlfinding 74
9. Elektrisk ledningsføring i marken (Specifikationer for føring af strømførende ledninger) 78

(TR) İçindekiler

1. Güvenlik Önlemleri 5
2. Montaj yeri 13
   2.1. Dış ölçüler (İç ünite) 13
   2.2. Dış ölçüler (Dış ünite) 13
   2.3. Soğutucu boruları 15
   2.4. Havalandırma ve bakım alanı 17
3. İç ünitenin monte edilmesi 19
   3.1. İç ünitenin aksesuvar ve parçalarını kontrol ediniz 19
   3.2. Duvar montaj mesnedinin takılması 21
   3.3. Borular duvarın içine döşendiğinde 27
   3.4. İç ünitenin hazırlanması 29
   3.5. İç ünitenin monte edilmesi 31
4. Dış ünitenin monte edilmesi 33
5. Soğutma borusu ve drenaj borusu 35
   5.1. İç ünite 35
   5.2. Soğutucu ve drenaj borularının yerlerinin belirlenmesi 37
   5.3. Soğutucu tesisatı işleri 39
   5.4. Soğutucu ekleme işlemi 47
   5.5. Drenaj tesisatı 49
6. Elektrik işleri 53
   6.1. Önlemler 53
   6.2. İç ünite 55
   6.3. Uzaktan kumanda ünitesinin monte edilmesi 57
   6.4. Kablosuz uzaktan kumandanın nasıl kullanılacağı konusunda örnek 61
7. Çalışma testi 63
   7.1. İşletme testinden önce 63
   7.2. Çalışma testi 65
   7.3. Otomatik kontrol 69
8. Arızanın bulunması ve giderilmesi 75
9 Alan elektrik kablo bağlantıları (Elektrik kablo bağlantı spesifikasyonları) 79

(PR) Índice

1. Precauções de Segurança 5
2. Localização da instalação 13
   2.1. Dimensões globais (Unidade interior) 13
   2.2. Dimensões globais (Unidade exterior) 13
   2.3. Tubo de refrigerante 15
   2.4. Ventilação e espaço de manutenção 17
3. Instalação da unidade interior 19
   3.1. Verifique os acessórios e peças da unidade interior 19
   3.2. Instalação de uma placa de montagem na parede 21
   3.3. Quando da incorporação de tubos na parede 27
   3.4. Preparação da unidade interior 29
   3.5. Montagem da unidade interior 31
4. Instalação da unidade exterior 33
5. Tubo de arrefecimento e tubo de drenagem 35
   5.1. Unidade interior 35
   5.2. Colocação das tubagens de refrigerante e de drenagem 37
   5.3. Trabalho de instalação da tubagem de refrigerante 39
   5.4. Adição de refrigerante 47
   5.5. Tubagem de drenagem 49
6. Trabalho de electricidade 53
   6.1. Precauções 53
   6.2. Unidade interior 55
   6.3. Instalação do controlo remoto 57
   6.4. Exemplo de como utilizar o controlo remoto 61
7. Ensaio 63
   7.1. Antes do ensaio 63
   7.2. Ensaio 65
   7.3. Autoverificação 69
8. Avarias 74
9. Cablagem eléctrica (Especificações da cablagem eléctrica) 78

(GR) Περιεχόμενα

1. Προφυλακτικά Μέτρα Ασφαλείας 5
2. Χώρος εγκατάστασης 13
   2.1. Εξωτερικές διαστάσεις (Εσωτερική μονάδα) 13
   2.2. Εξωτερικές διαστάσεις (Εξωτερική μονάδα) 13
   2.3. Σωλήνες ψυκτικού 15
   2.4. Εξαερισμός και χώρος συντήρησης 17
3. Εγκατάσταση της εσωτερικής μονάδας 19
   3.1. Έλεγχος εξαρτημάτων εσωτερικής μονάδας 19
   3.2. Εγκατάσταση του εξαρτήματος της βάσης στήριξης 21
   3.3. Τοποθέτηση σωλήνων εσωτερικά στον τοίχο 27
   3.4. Προπαρασκευή της εσωτερικής μονάδας 29
   3.5. Ανάρτηση της εσωτερικής μονάδας 31
4. Εγκατάσταση της εξωτερικής μονάδας 33
5. Ψυκτικός σωλήνας και σωλήνας αποχέτευσης 35
   5.1. Εσωτερική μονάδα 35
   5.2. Τοποθέτηση των σωληνώσεων ψυκτικού και αποχέτευσης 37
   5.3. Εργασίες ψυκτικής σωλήνωσης 39
   5.4. Πλήρωση ψυκτικού 47
   5.5. Σωλήνας αποχέτευσης 49
6. Ηλεκτρικές εργασίες 53
   6.1. Προφυλακτικά μέτρα 53
   6.2. Εσωτερική μονάδα 55
   6.3. Εγκατάσταση του τηλεχειριστήριου 57
   6.4. Παράδειγμα χρήσης του ασύρματου τηλεχειριστηρίου 61
7. Δοκιμαστική λειτουργία 63
   7.1. Πριν από τη δοκιμαστική λειτουργία 63
   7.2. Δοκιμαστική λειτουργία 65
   7.3. Αυτόματος έλεγχος 69
8. Εντοπισμός βλαβών 75
9. Υπαίθρια καλωδίωση (Προδιαγραφές ηλεκτρικών καλωδίων) 79

(中) 目录

(E) 1. Safety Precautions

- Before installing the unit, make sure you read all the "Safety precautions".
- This equipment may not be applicable to EN60555-2:1987/EN61000-3-2:1995+A1:1998+A2:1998 and/or EN60555-3:1987+A1:1991/EN61000-3-3:1995.
- Please report to or take consent by the supply authority before connection to the system.

⚠ **Warning:**
Describes precautions that should be observed to prevent danger of injury or death to the user.

⚠ **Caution:**
Describes precautions that should be observed to prevent damage to the unit.

(D) 1. Sicherheitsvorkehrungen

- Vor dem Einbau der Anlage vergewissern, daß Sie alle Informationen über "Sicherheitsvorkehrungen" gelesen haben.
- Diese Anlage ist unter Umständen nicht geeignet für EN60555-2:1987/EN61000-3-2:1995+A1:1998+A2:1998 und/oder EN60555-3:1987+A1:1991/EN61000-3-3:1995.
- Vor Anschluß an das System Mitteilung an Stromversorgungsunternehmen machen oder dessen Genehmigung einholen.

⚠ **Warnung:**
Beschreibt Vorkehrungen, die beachtet werden sollten, um den Benutzer vor der Gefahr von Verletzungen oder tödlicher Unfälle zu bewahren.

⚠ **Vorsicht:**
Beschreibt Vorkehrungen, die beachtet werden sollten, damit an der Anlage keine Schäden entstehen.

(SD) 1. Säkerhetsåtgärder

- Innan du installerar enheten bör du läsa igenom samtliga "Säkerhetsåtgärder".
- EN60555-2:1987/EN61000-3-2:1995+A1:1998+A2:1998 och/eller EN60555-3:1987+A1:1991/EN61000-3-3:1995 är eventuellt inte tillämpliga på den här utrustningen.
- Se till att elsystemets ansvarige underrättas och ger sitt godkännande innan systemet kopplas in.

⚠ **Varning:**
Anger försiktighetsmått som bör vidtas för att förhindra att användaren utsätts för fara eller risk.

⚠ **Försiktighet:**
Beskriver säkerhetsåtgärder som bör följas för att undvika att enheten skadas.

(I) 1. Misure di sicurezza

- Leggere attentamente la sezione "Misure di sicurezza" prima di far funzionare l'unità.
- Questo apparecchio può non possedere le caratteristiche definite dalle norme EN60555-2:1987/EN61000-3-2:1995+A1:1998+A2:1998 e/o EN60555-3:1987+A1:1991/EN61000-3-3:1995.
- Prima di collegare l'equipaggiamento alla rete di alimentazione, contattare o chiedere l'autorizzazione dell'autorità competente.

⚠ **Avvertenza:**
Descrive le precauzioni da prendere per evitare il rischio di lesioni, anche mortali, per l'utente.

⚠ **Cautela:**
Descrive le precauzioni da prendere per evitare il danneggiamento dell'unità.

(F) 1. Consignes de sécurité

- Avant d'installer le climatiseur, lire attentivement toutes les "Consignes de sécurité".
- Cet équipement peut ne pas s'appliquer aux systèmes EN60555-2:1987/EN61000-3-2:1995+A1:1998+A2:1998 et/ou EN60555-3:1987+A1:1991/EN61000-3-3:1995.
- Veuillez consulter ou obtenir la permission votre compagnie d'électricité avant de connecter votre système.

⚠ **Avertissement:**
Précautions à suivre pour éviter tout danger de blessure ou de décès de l'utilisateur.

⚠ **Précaution:**
Décrit les précautions qui doivent être prises pour éviter d'endommager l'appareil.

(NL) 1. Veiligheidsvoorschriften

- Lees alle "Veiligheidsvoorschriften" voordat u het apparaat installeert.
- Deze apparatuur voldoet mogelijk niet aan de EG-richtlijnen EN60555-2:1987/EN61000-3-2:1995+A1:1998+A2:1998 en/of EN60555-3:1987+A1:1991/EN61000-3-3:1995.
- Stel de aanleverende instantie op de hoogte of vraag om toestemming voordat u het systeem aansluit op het net.

⚠ **Waarschuwing:**
Beschrijft maatregelen die genomen moeten worden om het risico van verwonding of dood van degebruiker te voorkomen.

⚠ **Voorzichtig:**
Beschrijft maatregelen die genomen moeten worden om schade aan het apparaat te voorkomen.

(ES) 1. Medidas de Seguridad

- ▶ Antes de instalar la unidad, asegúrese de haber leído el capítulo de "Medidas de seguridad".
- ▶ Este equipo puede no ser compatible con los modelos EN60555-2:1987/EN61000-3-2:1995+A1:1998+A2:1998 y/o EN60555-3:1987+A1:1991/EN61000-3-3:1995.
- ▶ Antes de conectar el sistema, informe al servicio de suministro o pídale permiso para efectuar la conexión.

⚠ **Atención:**
Describe precauciones que deben tenerse en cuenta para evitar el riesgo de lesiones o muerte del usuario.

⚠ **Cuidado:**
Describe las precauciones que se deben tener para evitar daños en la unidad.

(DK) 1. Sikkerhedsforanstaltninger

- ▶ Læs alle "Sikkerhedsforanstaltninger", før De installerer enheden.
- ▶ Udstyret falder måske ikke ind under EN60555-2:1987/EN61000-3-2:1995+A1:1998+A2:1998 og/eller EN60555-3:1987+A1:1991/EN61000-3-3:1995.
- ▶ De skal forhøre Dem hos forsyningskilden før tilslutning til systemet.

⚠ **Advarsel:**
Beskriver sikkerhedsforanstaltninger, der skal træffes, for at undgå personskade eller dødsfald.

⚠ **Forsigtig:**
Beskriver forholdsregler, der skal træffes, for at forhindre at enheden bliver beskadiget.

(TR) 1. Güvenlik Önlemleri

- ▶ Üniteyi monte etmeden önce "Güvenlik Önlemleri"nin hepsini okumalısınız.
- ▶ Bu cihaz EN60555-2:1987/EN61000-3-2:1995+A1:1998+A2:1998 ve/veya EN60555-3:1987+A1:1991/EN61000-3-3:1995 için geçerli olmayabilir.
- ▶ Lütfen sisteme bağlamadan önce elektrik kurumuna haber verin veya onayını alın.

⚠ **Uyarı:**
Kullanıcı açısından yaralanma veya ölüm tehlikesinin önüne geçmek için alınması gereken önlemleri açıklar.

⚠ **Dikkat:**
Cihazın hasar görmesini önlemek için alınması gereken önlemleri açıklar.

(PR) 1. Precauções de Segurança

- ▶ Antes de instalar a unidade, leia atentamente as "Precauções de segurança".
- ▶ Este equipamento pode não ser aplicável a EN60555-2:1987/EN61000-3-2:1995+A1:1998+A2:1998 e/ou EN60555-3:1987+A1:1991/EN61000-3-3:1995.
- ▶ Reporte-se ou peça autorização à autoridade responsável pelo fornecimento antes de proceder à ligação do sistema.

⚠ **Aviso:**
Descreve as precauções a observar para evitar riscos de ferimentos ou morte ao utilizador.

⚠ **Cuidado:**
Descreve os cuidados a ter para não danificar o aparelho.

(GR) 1. Προφυλακτικά Μέτρα Ασφαλείας

- ▶ Πριν κάνετε την εγκατάσταση της μονάδας, βεβαιωθείτε ότι διαβάσατε όλα τα "Προφυλακτικά Μέτρα Ασφαλείας".
- ▶ Ο εξοπλισμός αυτός δε μπορεί να εφαρμοστεί στα EN60555-2:1987/EN61000-3-2:1995+A1:1998+A2:1998 και/ή EN60555-3:1987+A1:1991/EN61000-3-3:1995.
- ▶ Πριν κάνετε τη σύνδεση στο σύστημα, παρακαλούμε να αναφέρετε ή να ζητήσετε επιβεβαίωση από τον αρμόδιο οργανισμό ανεφοδιασμού.

⚠ **Προειδοποίηση:**
Περιγράφει τα μέτρα ασφαλείας που πρέπει να λαμβάνονται για την πρόληψη του κινδύνου τραυματισμού ή και θανάτου του χρήστη.

⚠ **Προσοχή:**
Περιγράφει προφυλακτικά μέτρα που πρέπει να λαμβάνονται για ν'αποφεύγεται βλάβη στη μονάδα.

(中) 1. 安全注意事项

(E) 1. Safety Precautions

: Indicates an action that must be avoided.

: Indicates that important instructions must be followed.

: Indicates a part which must be grounded.

: Indicates that caution should be taken with rotating parts.

: Indicates that the main switch must be turned off before servicing.

: Beware of electric shock.

: Beware of hot surface.

ELV : At servicing, please shut down the power supply for both of Indoor Unit and Outdoor Unit.

⚠ Warning:
Carefully read the labels affixed to the main unit.

(D) 1. Sicherheitsvorkehrungen

: Beschreibt eine Handlung, die unterbleiben muß.

: Zeigt an, daß wichtige Anweisungen zu befolgen sind.

: Verweist auf einen Teil der Anlage, der geerdet werden muß.

: Zeigt an, daß bei rotierenden Teilen Vorsicht geboten ist.

: Zeigt an, daß vor Beginn der Wartungsarbeiten der Hauptschalter ausgeschaltet werden muß.

: Gefahr von elektrischem Schlag.

: Verbrennungsgefahr.

ELV : Bei der Wartung bitte Netzstrom sowohl für die Innen als auch für die Außenanlage abschalten.

⚠ Warnung:
Sorgfältig die auf der Hauptanlage aufgebrachten Aufschriften lesen.

(F) 1. Consignes de sécurité

: Indique une action qui doit être évitée.

: Indique que des instructions importantes doivent être prises en considération.

: Indique un élément qui doit être mis à la terre.

: Indique des précautions à prendre lors du maniement de pièces tournantes.

: Indique que l'interrupteur principal doit être désactivé avant d'effectuer tout travail d'entretien.

: Danger d'électrocuition.

: Attention, surface chaude.

ELV : Lors de travaux d'entretien, coupez l'alimentation de l'appareil intérieur ainsi que de l'appareil extérieur.

⚠ Avertissement:
Prendre soin de lire les étiquettes se trouvant sur l'appareil principal.

(SD) 1. Säkerhetsåtgärder

: Indikerar att något som bör undvikas.

: Indikerar att viktiga instruktioner som måste följas.

: Indikerar en del som måste jordas.

: Visar att försiktighet måste iakttas vid roterande delar.

: Anger att huvudströmbrytaren måste slås av innan servicearbete utförs.

: Varning för elstöt.

: Varning för varma ytor.

ELV : Vid servicearbete bör strömmen slås av både till inomhus- och utomhusenheten.

⚠ Varning:
Läs noga texten på alla dekaler på huvudenheten.

(NL) 1. Veiligheidsvoorschriften

: Geeft een handeling aan die u beslist niet moet uitvoeren.

: Geeft aan dat er belangrijke instructies opgevolgd moeten worden.

: Geeft een onderdeel aan dat geaard moet worden.

: Betekent dat u voorzichtig moet zijn met draaiende onderdelen.

: Geeft aan dat het apparaat moet worden uitgezet voor onderhoud.

: Geeft aan dat er een risico van elektrische schokken bestaat.

: Geeft aan dat u op dient te passen voor hete oppervlakken.

ELV : Bij onderhoud dient u de spanning voor zowel het binnenapparaat als het buitenapparaat geheel uit te zetten.

⚠ Waarschuwing:
Lees de stickers die op het apparaat zitten zorgvuldig.

(I) 1. Misure di sicurezza

: Indica un'azione da evitare.

: Indica la necessità di rispettare un'istruzione importante.

: Indica la necessità di collegare un componente a massa.

: Indica che occorre operare con grande cautela con le parti rotanti.

: Indica che l'interruttore principale deve essere disattivato prima di effettuare la manutenzione.

: Attenzione alle scosse elettriche.

: Attenzione alle superfici roventi.

ELV : Al momento della manutenzione, interrompere l'alimentazione sia della sezione interna che esterna.

⚠ Avvertenza:
Leggere attentamente le etichette attaccate all'unità principale.

(ES) 1. Medidas de Seguridad

: Indica una acción que debe evitarse.

: Indica que deben seguirse unas instrucciones importantes.

: Indica una pieza que debe estar conectada a tierra.

: Indica que debe tenerse cuidado con las piezas giratorias.

: Indica que debe apagarse el interruptor principal antes de intervenir en la unidad.

: Peligro de descarga eléctrica.

: Peligro por superficie caliente.

ELV: A la hora de realizar una reparación, desconecte el interruptor principal tanto de la unidad interior como de la exterior.

Atención:
Lea atentamente las etiquetas adheridas a la unidad principal.

(DK) 1. Sikkerhedsforanstaltninger

: Angiver en handling, der skal undgås.

: Angiver at vigtige instruktioner skal følges.

: Angiver en del, der skal jordforbindes.

: Viser, at man skal passe på roterende dele.

: Angiver at der skal slukkes på hovedafbryderen, før der udføres service.

: Pas på - elektrisk stød!

: Pas på - varm overflade!

ELV: Ved service skal strømtilførslen til både inden- og udendørsenheden afbrydes.

Advarsel:
Læs etiketterne på hovedenheden omhyggeligt.

(TR) 1. Güvenlik Önlemleri

: Kaçınılması gereken hareketleri gösterir.

: Önemli talimatlara mutlaka uymak gerektiğini gösterir.

: Topraklanması gereken parçaları gösterir.

: Dönen parçalara dikkat edilmesi gerektiğini gösterir.

: Bakım yapmaya başlamadan önce ana şalterin kapatılması gerektiğini gösterir.

: Elektrik çarpmasına dikkat edin.

: Sıcak yüzeye dikkat edin.

ELV: Bakım yapacağınız zaman lütfen hem İç Ünitenin hem de Dış Ünitenin elektrik girişini kapatın.

Uyarı:
Ana üniteye yapıştırılmış olan etiketleri dikkatle okuyunuz.

(PR) 1. Precauções de Segurança

: Indica uma acção a evitar.

: Indica a existência de instruções importantes a seguir.

: Indica uma peça a ligar à terra.

: Indica que se deve ter cuidado com as peças rotativas.

: Indica que o interruptor principal deve ser desligado antes de proceder à manutenção.

: Perigo de choques eléctricos.

: Atenção à superfície quente.

ELV: Ao proceder à manutenção, desligue a fonte de energia tanto na unidade interior como na unidade exterior.

Aviso:
Leia atentamente os rótulos afixados na unidade principal.

(GR) 1. Προφυλακτικά Μέτρα Ασφαλείας

: Δείχνει ενέργεια που πρέπει ν'αποφεύγεται.

: Δείχνει ότι πρέπει ν'ακολουθούνται οδηγίες σημαντικού περιεχομένου.

: Δείχνει μέρος της συσκευής που πρέπει να γειώνεται.

: Σημαίνει ότι πρέπει να προσέχετε τα μέρη που περιστρέφονται.

: Δείχνει ότι ο κεντρικός διακόπτης πρέπει να κλείσει πριν από τη συντήρηση.

: Κίνδυνος ηλεκτροπληξίας.

: Κίνδυνος λόγω καυτής επιφανείας.

ELV: Κατά τη συντήρηση παρακαλούμε να κλείνετε το διακόπτη τροφοδοσίας τόσο της εσωτερικής όσο και της εξωτερικής μονάδας.

Προειδοποίηση:
Διαβάζετε προσεχτικά τις ετικέτες που είναι κολλημένες πάνω στην κύρια μονάδα.

(中) 1. 安全注意事项

(F) 1. Consignes de sécurité

⚠ **Avertissement:**

- Cet appareil ne doit pas être installé par l'utilisateur. Demander au revendeur ou à une société agréée de l'installer.
- Utiliser uniquement les accessoires agréés par Mitsubishi Electric et demander à votre revendeur ou à une société agréée de les installer.
- Toute modification de structure nécessaire pour l'installation doit être conforme au règlement local de l'édifice.
- L'appareil doit être fermement installé sur une structure capable de supporter son poids.
- Utiliser uniquement les câbles mentionnés pour les raccordements.
- Ne pas brancher l'appareil avant que l'installation ne soit terminée.
- Toute intervention électrique doit être effectuée par un électricien professionnel, en fonction des normes de sécurité locales et des instructions fournies dans le présent manuel.
- Utiliser uniquement le produit réfrigérant mentionné (R-22) pour ajouter du réfrigérant dans le circuit.
- Si le climatiseur est installé dans une pièce relativement petite, certaines mesures doivent être prises pour éviter que la concentration de réfrigérant dans la pièce ne dépasse le seuil de sécurité en cas de fuite de produit.
- Aérer la pièce si le réfrigérant fuit durant le fonctionnement.

(NL) 1. Veiligheidsvoorschriften

⚠ **Waarschuwing:**

- Het apparaat mag niet door de gebruiker zelf worden geïnstalleerd. Vraag de zaak waar u het apparaat gekocht heeft of een erkend bedrijf om het apparaat te installeren.
- Gebruik alleen onderdelen die door Mitsubishi Electric zijn goedgekeurd en vraag de zaak waar u het apparaat gekocht heeft of een erkend bedrijf om ze te installeren.
- Structurele wijzigingen die voor de installatie nodig zijn, moeten voldoen aan de plaatselijke bouwvoorschriften.
- Het apparaat moet veilig worden geïnstalleerd op een structuur die het gewicht van het apparaat kan dragen.
- Gebruik alleen de gespecificeerde kabels voor de bekabeling.
- Schakel de stroom niet aan totdat u het volledig geïnstalleerd heeft.
- Alle werkzaamheden met betrekking tot elektriciteit moeten worden uitgevoerd door een erkend elektricien, overeenkomstig de plaatselijke wetgeving en de voorschriften die in deze handleiding worden gegeven.
- Vul het koelcircuit uitsluitend met de gespecificeerde koelstof (R-22).
- Als de airconditioner in een kleine ruimte wordt geïnstalleerd, moeten de maten worden opgenomen om te voorkomen dat de concentratie koelstof in de ruimte hoger is dan de veiligheidsgrens bij eventuele lekkage van koelstof.
- Als er koelmiddel lekt als het apparaat aanstaat moet u de kamer ventileren.

(E) 1. Safety Precautions

⚠ **Warning:**

- The unit should not be installed by the user. Ask the dealer or an authorized technician to install the unit.
- Use only accessories authorized by Mitsubishi Electric and ask the dealer or an authorized technician to install them.
- Any structural alteration necessary for installation must comply with local building code requirements.
- The unit must be securely installed on a structure that can sustain its weight.
- Use only specified cables for wiring.
- Do not turn on the power until installation has been completed.
- All electric work must be performed by a licensed technician, according to local regulations and this installation manual.
- Use only the specified refrigerant (R-22) to charge the refrigerant circuit.
- If the air conditioner is installed in a small room, measures must be taken to prevent the refrigerant concentration in the room from exceeding the safety limit in the event of refrigerant leakage.
- Ventilate the room if refrigerant leaks during operation.

(D) 1. Sicherheitsvorkehrungen

⚠ **Warnung:**

- Die Anlage sollte nicht von der Bedienungsperson eingebaut werden. Wenden Sie sich zum Einbau der Anlage an Ihren Händler oder eine Vertragswerkstatt.
- Nur von Mitsubishi Electric zugelassenes Zubehör verwenden, und dieses durch Ihren Händler oder eine Vertragswerkstatt einbauen lassen.
- Alle baulichen Veränderungen, die zum Einbau notwendig sind, müssen den gesetzlichen Bauvorschriften vor Ort entsprechen.
- Die Anlage muß an einem Gebäudeteil, der das Gewicht tragen kann, sicher angebracht werden.
- Zum Elektroanschluß nur vorgeschriebene Kabel verwenden.
- Den Netzstrom nicht einschalten bis die Installation vollständig abgeschlossen ist.
- Alle Elektroarbeiten müssen von behördlich zugelassenen Fachkräften entsprechend den örtlichen Vorschriften und gemäß den in diesem Handbuch gegebenen Anweisungen ausgeführt werden.
- Zum Befüllen des Kältemittelkreises nur das angegebene Kältemittel (R-22) verwenden.
- Wenn die Klimaanlage in einem kleinen Raum installiert ist, müssen Maßnahmen ergriffen werden, um zu verhindern, daß die Kältemittelkonzentration in dem Raum im Falle des Austretens des Kältemittels die Sicherheitswerte überschreitet.
- Wenn während des Betriebs der Anlage Kältemittel austritt, den Raum gut durchlüften.

(SD) 1. Säkerhetsåtgärder

⚠ **Varning:**

- Enheten bör ej installeras av användaren. Be återförsäljaren eller ett auktoriserat företag att installera den.
- Använd endast tillbehör som är godkända av Mitsubishi Electric och be din återförsäljare eller ett auktoriserat företag att installera dem.
- Eventuella strukturella förändringar som måste göras vid installationen skall uppfylla lokala byggnadsföreskrifter.
- Enheten måste installeras säkert på en struktur som kan uppbära dess vikt.
- Använd endast specificerade kablar för ledningsdragningen.
- Slå ej på strömmen förrän installationen avslutats.
- Alla elektriska arbeten måste utföras av en kvalificerad elektriker i enlighet med lokala föreskrifter och de anvisningar som ges i denna manual.
- Använd endast det specificerade köldmedlet (R-22) för att ladda köldmedelskretsen.
- Om luftkonditioneringsenheten installeras i ett litet rum måste åtgärder vidtas för att förhindra att köldmedelskoncentrationen i rummet överskrider säkerhetsgränserna i händelse av läckande köldmedel.
- Vädra lokalen om kylmedium läcker ut under arbetet.

(I) 1. Misure di sicurezza

⚠ **Avvertenza:**

- L'unità non deve essere installata dall'utente. Richiedere al distributore o ad una società autorizzata di installare l'unità.
- Utilizzare soltanto accessori autorizzati dalla Mitsubishi Electric e chiedere al proprio distributore o ad una società autorizzata di installarli.
- Qualsiasi alterazione strutturale necessaria per l'installazione deve rispettare i regolamenti locali in materia.
- L'unità deve essere fissata saldamente ad una struttura in grado di sostenere il suo peso.
- Utilizzare solo cavi specifici per i cablaggi.
- Accendere l'unità soltanto al completamento dell'installazione.
- Tutti i lavori elettrici devono essere eseguiti da un elettricista esperto, nel pieno rispetto dei regolamenti locali e delle istruzioni fornite nel presente manuale.
- Utilizzare esclusivamente il refrigerante specificato (R-22) nel circuito refrigerante.
- Se il condizionatore d'aria viene installato in una stanza di piccole dimensioni, occorre adottare le misure necessarie per evitare la concentrazione di refrigerante al di là dei limiti di sicurezza, in caso di per dite.
- Ventilare la stanza se si verificano delle perdite di refrigerante durante il funzionamento dell'unità.

(ES) 1. Medidas de Seguridad

⚠ **Atención:**

- La unidad no debe instalarla el usuario. Pida a su distribuidor o a una empresa debidamente autorizada que se lo instale.
- Utilice sólo accesorios autorizados por Mitsubishi Electric y pida a su distribuidor o a una empresa autorizada que se los instale.
- Cualquier alteración estructural necesaria para la instalación deberá cumplir las normas locales de edificación y obra.
- La unidad se debe instalar de forma segura en una estructura que pueda aguantar su peso.
- Utilice sólo los cables especificados para conectarlo.
- No conecte la unidad a la red eléctrica hasta haber completado toda la instalación.
- Todo el trabajo eléctrico lo llevará a cabo un técnico autorizado, de acuerdo con las normas locales y las instrucciones de este manual.
- Utilice sólo el refrigerante recomendado (R-22) para cargar el circuito refrigerante.
- Si el aire acondicionado se instala en una habitación pequeña, se tienen que tomar medidas para evitar que la concentración de refrigerante supere el límite de seguridad en caso de goteo.
- Ventile la habitación si hay pérdida de refrigerante durante la operación.

(DK) 1. Sikkerhedsforanstaltninger

⚠ **Advarsel:**

- Enheden må ikke monteres af brugeren. Bed forhandleren eller en autoriseret tekniker om at montere enheden.
- Brug kun tilbehørsdele, der er godkendt af Mitsubishi Electric, og bed forhandleren eller en autoriseret tekniker om at montere dem.
- Enhver konstruktionsmæssig ændring, der er nødvendig i forbindelse med montagen, skal opfylde kravene i det lokale bygningsreglement.
- Enheden skal monteres sikkert på en konstruktion, der kan tåle enhedens vægt.
- Brug kun de specificerede kabler til ledningsføringen.
- Tilslut ikke strømmen, før montagen er gennemført.
- Alt elektrisk arbejde skal udføres af en autoriseret tekniker i henhold til de lokale bestemmelser og denne manual.
- Brug kun det specificerede kølemiddel (R-22) til opfyldning af kølekredsløbet.
- Hvis aircondition anlægget er monteret i et lille rum, skal de nødvendige forholdsregler tages for at forhindre koncentrationen af kølemiddel i rummet i at overstige sikkerhedsgrænsen i tilfælde af kølemiddellækage.
- Udluft rummet, hvis der lækker kølemiddel under anvendelsen.

(TR) 1. Güvenlik Önlemleri

⚠ **Uyarı:**

- Ünite kullanıcı tarafından monte edilmemelidir. Ünitenin montajını bayinize veya yetkili teknisyene yaptırın.
- Sadece Mitsubishi Electric'in izin verdiği aksesuarları kullanın ve bunları bayinize veya yetkili teknisyene monte ettirin.
- Montaj için binada yapılması gereken değişiklikler, binalarla ilgili yerel imar yönetmeliklerine uygun olmalıdır.
- Ünite ağırlığını çekebilecek bir yapıya sağlam biçimde monte edilmelidir.
- Kablo bağlantılarında, sadece belirtilen kabloları kullanın.
- Montaj tamamlanıncaya kadar şalteri açmayın.
- Her türlü elektrik işi, yerel mevzuata ve bu kullanım kılavuzuna uygun olarak ehliyetli bir elektrikçi tarafından yapılmalıdır.
- Soğutucu devresini doldurmak için sadece belirtilen soğutucu maddeyi (R-22) kullanın.
- Klima küçük bir odaya monte edilmişse, soğutucu maddenin sızması durumunda odadaki soğutucu madde yoğunlaşmasının güvenlik sınırını aşmasını önlemek için tedbir alınmalıdır.
- Cihazın çalışması sırasında soğutucu madde sızarsa odayı havalandırın.

(PR) 1. Precauções de Segurança

⚠ **Aviso:**

- O aparelho não deve ser instalado pelo utilizador. Peça ao distribuidor ou a uma empresa autorizada para o instalar.
- Utilize só acessórios autorizados pela Mitsubishi Electric e peça ao seu distribuidor ou a uma empresa autorizada que os instale.
- Qualquer alteração estrutural necessária à instalação deve ser conforme aos requisitos do código de construção local.
- O aparelho deve ser instalado com segurança numa estrutura própria para suportar o seu peso.
- Utilize unicamente os cabos especificados para o sistema eléctrico.
- Não ligue a alimentação antes de terminar a instalação.
- Todo o trabalho eléctrico deve ser executado por um técnico autorizado, segundo as normas e instruções locais fornecidas neste manual.
- Utilize apenas refrigerante específico (R-22) para carregar o circuito de refrigeração.
- Se o ar condicionado for instalado numa pequena peça, devem ser tomadas medidas destinadas a impedir que a concentração de refrigerante na peça exceda o limite de segurança em caso de fuga.
- Ventile a peça se houver fuga de refrigerante durante a operação.

(GR) 1. Προφυλακτικά Μέτρα Ασφαλείας

⚠ **Προειδοποίηση:**

- Η εγκατάσταση της μονάδας δεν πρέπει να γίνεται από το χρήστη. Απευθυνθείτε στον αντιπρόσωπο ή σε έναν εξουσιοδοτημένο τεχνικό για την εγκατάσταση της μονάδας.
- Χρησιμοποιείτε μόνο ανταλλακτικά εγκεκριμένα από την Mitsubishi Electric και απευθυνθείτε στον αντιπρόσωπο ή σε έναν εξουσιοδοτημένο τεχνικό για την εγκατάστασή τους.
- Κάθε κατασκευαστική μετατροπή που είναι αναγκαία για την εγκατάσταση πρέπει να συμμορφώνεται με τους τοπικούς κτιριακούς κανονισμούς.
- Η μονάδα πρέπει να εγκατασταθεί με ασφάλεια σε μια βάση που θα μπορεί να συγκρατεί το βάρος της.
- Για τις καλωδιώσεις χρησιμοποιήστε μόνο τα προβλεπόμενα καλώδια.
- Μην ανοίγετε το διακόπτη τροφοδοσίας εάν δεν έχει ολοκληρωθεί η εγκατάσταση.
- Όλες οι ηλεκτρικές εργασίες πρέπει να εκτελούνται από έναν εγκεκριμένο ηλεκτρολόγο, σύμφωνα με τους τοπικούς κανονισμούς και το εγχειρίδιο οδηγιών.
- Για την πλήρωση του κυκλώματος ψύξης χρησιμοποιήστε μόνο το ενδεικνυόμενο ψυκτικό υγρό (R-22).
- Εάν το κλιματιστικό τοποθετηθεί σε ένα μικρό δωμάτιο πρέπει να ληφθούν τα κατάλληλα μέτρα έτσι ώστε σε περίπτωση διαρροής ψυκτικού υγρού η συγκέντρωση του ίδιου στο δωμάτιο να μην υπερβαίνει το όριο ασφαλείας.
- Στην περίπτωση διαρροής ψυκτικού υγρού κατά τη διάρκεια λειτουργίας, αερίστε το χώρο.

(中) 1. 安全注意事项

(F) 1. Consignes de sécurité
(NL) 1. Veiligheidsvoorschriften

⚠ **Précaution:**
- **Lorsque l'humidité de la pièce dépasse 80% ou lorsque le tuyau d'écoulement est obstrué, des gouttes d'eau peuvent tomber de l'appareil intérieur. Ne pas installer l'appareil dans un endroit où ces gouttes risqueraient de provoquer des dégâts.**
- **Le climatiseur ne doit pas être installé dans des endroits exposés à des vapeurs épaisses, à de l'huile volatile (y compris de l'huile pour machines) ou à des fumées sulfuriques, car cela risquerait de diminuer fortement son rendement et d'endommager des éléments internes.**
- **Utiliser uniquement un fusible de l'ampérage indiqué.**
- **Veiller à installer un coupe-circuit avec mise à la terre.**
- **Toujours installer une ligne de mise à la terre.**
- **Placer une isolation thermique sur les tuyaux afin d'éviter la condensation.**
- **Ne pas toucher les tuyaux de produit réfrigérant à mains nues pendant le fonctionnement.**
- **Allumer l'interrupteur principal au moins 12 heures avant la mise en fonctionnement de l'appareil.**
- **Après la mise à l'arrêt, toujours attendre cinq minutes au moins avant d'éteindre l'interrupteur principal.**

⚠ **Voorzichtig:**
- **Als de luchtvochtigheid in de kamer meer dan 80% bedraagt of als de afvoerpijp verstopt is, kan er water uit het binnenapparaat druppelen. Installeer het binnenapparaat niet op een plaats waar deze druppels schade kunnen veroorzaken.**
- **Deze airconditioner moet niet worden geïnstalleerd in ruimtes die worden blootgesteld aan dichte stoom, vluchtige olie (inclusief machine-olie) of zwavelgas, omdat deze stoffen de werking van het apparaat aanzienlijk kunnen verminderen en de inwendige onderdelen kunnen beschadigen.**
- **Gebruik uitsluitend zekeringen met het opgegeven voltage.**
- **Zorg dat er een aardlekschakelaar wordt geïnstalleerd, aangezien het risico van elektrische schokken hierdoor aanzienlijk wordt verminderd.**
- **Zorg ervoor dat er een aardleiding wordt geïnstalleerd.**
- **Zorg ervoor dat de pijpen thermisch geïsoleerd zijn, om condensatie te voorkomen.**
- **Raak de koelstofpijpen niet met blote handen aan terwijl de airconditioner werkt.**
- **Zet de netspanningschakelaar ruim twaalf uur voordat u de airconditioner gaat gebruiken aan.**
- **Nadat het apparaat is uitgeschakeld, moet u vijf minuten wachten voordat u de netschakelaar uitschakelt.**

(E) 1. Safety Precautions
(D) 1. Sicherheitsvorkehrungen
(SD) 1. Säkerhetsåtgärder
(I) 1. Misure di sicurezza

⚠ **Caution:**
- **When the room humidity exceeds 80% or when the drain pipe is clogged, water may drip from the indoor unit. Do not install the indoor unit where such dripping could cause damage.**
- **This air conditioner should not be installed in areas exposed to thick steam, volatile oil (including machine oil) or sulphuric smoke, as this could significantly reduce its performance and damage the internal parts.**
- **Use only a fuse of specified capacity.**
- **Make sure to install an earth leakage breaker as this device helps reduce the risk of electric shocks.**
- **Make sure to install a grounding line.**
- **Place thermal insulation on the drain pipes to prevent condensation.**
- **Do not touch the refrigerant pipes with bare hands during operation.**
- **Turn on the main power switch more than twelve hours before starting operation.**
- **After stopping operation, be sure to wait for five minutes before turning off the main power switch.**

⚠ **Vorsicht:**
- **Wenn die Luftfeuchtigkeit im Raum 80% überschreitet oder wenn die Ablaßleitung verstopft ist, kann aus der Innenanlage Wasser austreten. Installieren Sie die Innenanlage nicht an Stellen, an denen tropfendes Wasser Schäden verursachen kann.**
- **Diese Klimaanlage sollte nicht in Bereichen installiert werden, die starkem Rauch, austretendem Öl (einschließlich Maschinenöl) oder Schwefeldämpfen ausgesetzt sind, da dies die Leistung erheblich beeinträchtigen und Schäden an Geräteteilen verursachen kann.**
- **Nur Sicherungen mit angegebener Stärke verwenden.**
- **Sorgen Sie für den Einbau von Erdschlußschutzschaltern, da diese Vorrichtungen dazu beitragen, die Gefahr von Stromschlägen zu verringern.**
- **Dafür sorgen, daß eine Erdleitung installiert wird.**
- **Thermoisolierung an den Rohrleitungen anbringen, um Kondenswasserbildung durch die Außenluft zu verhindern.**
- **Während des Betriebs der Anlage die Kälteleitung nicht mit bloßen Händen berühren.**
- **Hauptschalter früher als 12 Stunden vor Inbetriebnahme der Anlage einschalten.**
- **Nach Beendigung des Betriebs der Anlage sicherstellen, daß vor Abschalten des Hauptschalters fünf Minuten verstreichen.**

⚠ **Försiktighet:**
- **När fuktigheten i rummet överskrider 80% eller när dräneringsröret är blockerat kan vatten droppa ut ur inomhusenheten. Installera ej enheten på ett ställe där droppandet kan ge upphov till skador.**
- **Luftkonditioneringen bör ej installeras i områden som utsätts för tät ånga, flyktiga oljor (inklusive maskinolja) eller svavelhaltig rök, detta kan avsevärt reducera dess prestanda och skada interna delar.**
- **Använd endast säkringar med specificerad kapacitet.**
- **Se till att en jordslutningbrytare installeras eftersom detta hjälper till att reducera risken för elektriska stötar.**
- **Se till att en jordledning installeras.**
- **Placera värmeisolering på rören för att förhindra att dagg kondenseras.**
- **Tag ej på köldmedelsrören med bara händer under drift.**
- **Slå på huvudströmbrytaren mer än tolv timmar innan driftsstart.**
- **Vänta fem minuter med att slå från huvudströmställaren när driften stoppas.**

⚠ **Cautela:**
- **Se l'umidità della stanza supera l'80% o se il tubo di drenaggio è intasato, l'acqua può gocciolare dalla sezione interna. Non installare quindi la sezione interna in un luogo in cui questo gocciolio potrebbe provocare dei danni.**
- **Il condizionatore d'aria non deve essere installato in zone caratterizzate dalla presenza di forti vapori, oli volatili (inclusi oli di macchine) o fumi solforici, in quanto questi potrebbero diminuire in modo significativo il rendimento dell'unità e danneggiare le parti interne.**
- **Utilizzare soltanto fusibili della capacità specificata.**
- **Accertarsi di installare un interruttore del circuito per dispersione verso terra per ridurre il rischio di scosse elettriche.**
- **Accertarsi di installare una linea di messa a terra.**
- **Isolare termicamente i tubi per evitare la formazione di condensa.**
- **Non toccare i tubi del refrigerante con le mani nude durante il funzionamento.**
- **Accendere l'interruttore di alimentazione principale almeno dodici ore prima dell'avvio dell'unità.**
- **Dopo aver arrestato l'unità, accertarsi di attendere cinque minuti prima di spegnere l'interrutore di alimentazione principale.**

(ES) 1. Medidas de Seguridad

⚠ **Cuidado:**

- Cuando la humedad de la habitación supere el 80%, o cuando el tubo de drenaje esté obstruido, el agua puede gotear de la unidad interior. No instale la unidad interior en lugares en que el goteo pueda causar daños.
- Este aire acondicionado no se puede instalar en áreas expuestas a vapor denso, aceite esencial (incluyendo el aceite para máquinas) o el humo sulfúrico, ya que pueden reducir significativamente su rendimiento y dañar las piezas internas.
- Utilice sólo un fusible con la capacidad especificada.
- Asegúrese de instalar una toma de tierra ya que reduce el riesgo de descargas eléctricas.
- Asegúrese de instalar una línea de tierra.
- Las tuberías deben llevar un aislamiento térmico para evitar la condensación.
- No toque la tubería del refrigerante con las manos desnudas mientras esté en funcionamiento.
- Encienda el interruptor principal al menos doce horas antes de poner en marcha el aparato.
- Una vez deje de funcionar el aparato, espere cinco minutos antes de apagar el interruptor principal para evitar el goteo de agua o una avería.

(DK) 1. Sikkerhedsforanstaltninger

⚠ **Forsigtig:**

- Hvis luftfugtigheden overstiger 80%, eller hvis drænrøret er tilstoppet, kan der dryppe vand fra den indendørs enhed. Den indendørs enhed må ikke monteres et sted, hvor sådanne vanddryp kan medføre skader.
- Dette aircondition anlæg må ikke monteres i områder, hvor det kan blive udsat for tæt damp, flygtig olie (inklusive maskinolie) eller svovlholdig røg, idet dette kan nedsætte anlæggets ydelse betydeligt og medføre skader på de indvendige dele.
- Brug kun en sikring med den specificerede kapacitet.
- Sørg for at montere en afbryder for jordkontakt, da en sådan vil medvirke til at nedsætte risikoen for elektrisk stød.
- Der skal monteres jordforbindelse.
- Udstyr drænrørene med varmeisolering for at indgå kondensdannelse.
- Berør ikke kølerørene med bare hænder under anvendelsen.
- Tænd for hovedafbryderen mere end 12 timer før anvendelsen starter.
- Efter anvendelsen må hovedafbryderen først slås fra efter 5 minutter.

(TR) 1. Güvenlik Önlemleri

⚠ **Dikkat:**

- Odadaki nem oranı %80'i geçtiğinde veya drenaj borusu tıkandığında iç ünite su damlatabilir. İç üniteyi, su damlamasının zarar verebileceği yerlere monte etmeyin.
- Bu klima yoğun su buharının, (makina yağı dahil) uçucu yağların veya kükürt dumanının bulunduğu yerlere monte edilmemelidir; aksi halde klimanın performansı önemli ölçüde azalıp iç aksamı zarar görebilir.
- Sadece belirtilen kapasitede sigorta kullanın.
- Elektrik çarpması tehlikesini azaltmak için mutlaka topraklama kaçağı devre kesicisi kullanın.
- Mutlaka toprak hattı bağlayın.
- Yoğuşmayı önlemek için drenaj borularına ısı yalıtımı yapın.
- Klimanın çalışması sırasında soğutucu borularına çıplak elle dokunmayın.
- Klimayı çalıştırmaya başlamadan en az 12 saat önce ana şalteri açın.
- Klimayı durdurduktan sonra, ana şalteri kapamadan önce beş dakika bekleyin.

(PR) 1. Precauções de Segurança

⚠ **Cuidado:**

- Se a humidade da peça exceder 80% ou o tubo de drenagem estiver entupido, poderá gotejar água da unidade interior. Não instale a unidade interior onde esse gotejamento possa causar danos.
- Este aparelho de ar condicionado não deve ser instalado em áreas expostas a vapor espesso, a óleo volátil (incluindo óleo de máquina) ou a fumo sulfúrico. Isso poderia reduzir significativamente o seu rendimento e danificar as peças internas.
- Só utilize fusíveis com a capacidade prevista.
- Faça instalar um disjuntor de ligação à terra, para reduzir o risco de choques eléctricos.
- Instale uma linha de ligação à terra.
- Coloque isolamento térmico nos tubos para impedir a formação de condensação.
- Não toque na tubagem de refrigeração com as mãos nuas durante o funcionamento.
- Ligue o interruptor principal de corrente mais de doze horas antes da operação de arranque.
- Depois de interromper a operação, espere cinco minutos para desligar o interruptor principal de corrente.

(GR) 1. Προφυλακτικά Μέτρα Ασφαλείας

⚠ **Προσοχή:**

- Όταν η υγρασία του χώρου ξεπερνά το 80% ή όταν ο σωλήνας αποστράγγισης έχει φράξει, ενδέχεται να παρατηρηθεί διαρροή νερού από την εσωτερική μονάδα. Μην τοποθετείται τη μονάδα σε σημείο όπου μια ενδεχόμενη διαρροή θα μπορούσε να προκαλέσει ζημιά.
- Αυτό το κλιματιστικό δεν πρέπει να τοποθετείται σε χώρους με ατμούς, πτητικό λάδι (συμπεριλαμβανομένου του λαδιού μηχανημάτων) ή θειώδεις καπνούς γιατί αυτό μειώνει την απόδοσή του και καταστρέφει τα εσωτερικά εξαρτήματα.
- Χρησιμοποιήστε ασφάλεια με την απαιτούμενη χωρητικότητα.
- Βεβαιωθείτε για την τοποθέτηση ενός διακόπτη ασφαλείας δεδομένου ότι βοηθά στη μείωση του κινδύνου ηλεκτροπληξίας.
- Βεβαιωθείτε για την τοποθέτηση γραμμής γείωσης.
- Βάλτε θερμικό μονωτικό στους σωλήνες αποστράγγισης για την πρόληψη της συμπύκνωσης.
- Μην ακουμπάτε τους σωλήνες ψυκτικού υγρού με γυμνά χέρια κατά τη διάρκεια λειτουργίας.
- Ανοίξτε το διακόπτη τροφοδοσίας περισσότερο από δώδεκα ώρες πριν από την έναρξη λειτουργίας.
- Μετά την παύση λειτουργίας, περιμένετε πέντε λεπτά πριν κλείσετε το διακόπτη τροφοδοσίας.

(中) 1. 安全注意事项

(F) 2. Emplacement pour l'installation
(NL) 2. Plaats

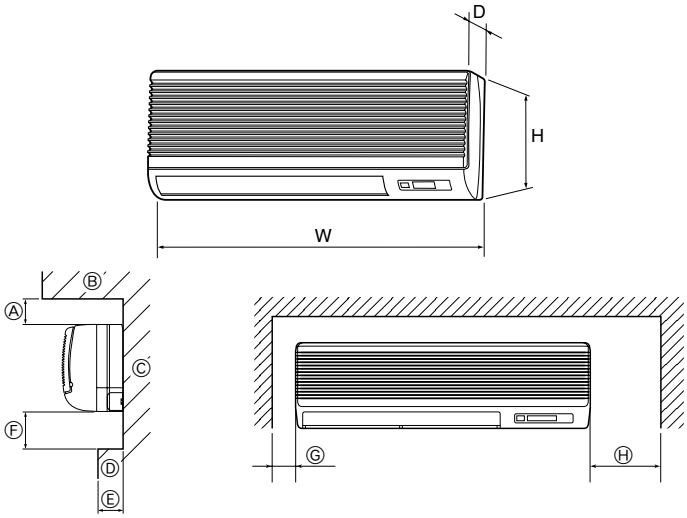

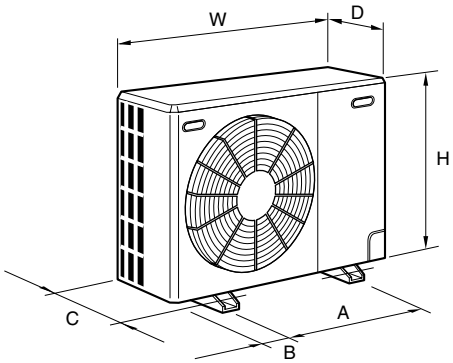

2.1. Dimensions extérieures (Appareil intérieur)

Choisir un emplacement approprié en prenant compte des espaces suivants pour l'installation et l'entretien.

(mm)

Modèles	W	D	H	Ⓐ	Ⓔ	Ⓕ	Ⓖ	Ⓗ
1.6, 2	990	235	340	Min. 30	Max. 130	Min. 180	Min. 50	Min. 150

Ⓑ Plafond
Ⓒ Mur
Ⓓ Meubles, etc.

⚠ **Avertissement:**
Fixer l'appareil intérieur à un plafond suffisamment résistant pour supporter son poids.

2.2. Dimensions extérieures (Appareil extérieur)

(mm)

Modèles	W	D	H	A	B	C
1.6, 2	870	295	650	500	185	330

2.1. Buitenafmetingen (Binnenapparaat)

Kies een geschikte plaats waarbij u rekening moet houden dat u de hiernavolgende ruimte vrij moet laten voor installatie en onderhoud.

(mm)

Modellen	W	D	H	Ⓐ	Ⓔ	Ⓕ	Ⓖ	Ⓗ
1.6, 2	990	235	340	Min. 30	Max. 130	Min. 180	Min. 50	Min. 150

Ⓑ Plafond
Ⓒ Muur
Ⓓ Stoffering, enz.

⚠ **Waarschuwing:**
Bevestig het binnenapparaat tegen een plafond die sterk genoeg is om het gewicht van het apparaat te dragen.

2.2. Buitenafmetingen (Buitenapparaat)

(mm)

Modellen	W	D	H	A	B	C
1.6, 2	870	295	650	500	185	330

(E) 2. Installation location
(D) 2. Aufstellort
(SD) 2. Placering
(I) 2. Luogo in cui installare

2.1. Outline dimensions (Indoor unit)

Select a proper position allowing the following clearances for installation and maintenance.

(mm)

Models	W	D	H	Ⓐ	Ⓔ	Ⓕ	Ⓖ	Ⓗ
1.6, 2	990	235	340	Min. 30	Max. 130	Min. 180	Min. 50	Min. 150

Ⓑ Ceiling
Ⓒ Wall
Ⓓ Furnishing, etc

⚠ **Warning:**
Mount the indoor unit on a ceiling strong enough to withstand the weight of the unit.

2.2. Outline dimensions (Outdoor unit)

(mm)

Models	W	D	H	A	B	C
1.6, 2	870	295	650	500	185	330

2.1. Außenmaße (Innenanlage)

Wählen Sie einen geeigneten Aufstellort mit nachstehenden Freiräumen für Aufstellung und Wartung.

(mm)

Modelle	W	D	H	Ⓐ	Ⓔ	Ⓕ	Ⓖ	Ⓗ
1.6, 2	990	235	340	Min. 30	Max. 130	Min. 180	Min. 50	Min. 150

Ⓑ Zimmerdecke
Ⓒ Wand
Ⓓ Möbel etc.

⚠ **Warnung:**
Die Innenanlage an einer Decke montieren, die stark genug ist, um das Gewicht der Anlage zu tragen.

2.2. Außenmaße (Außenanlage)

(mm)

Modelle	W	D	H	A	B	C
1.6, 2	870	295	650	500	185	330

2.1. Yttre dimensioner (Inomhusenhet)

Välj korrekt läge som medger följande fria utrymmen för installation och underhåll.

(mm)

Modeller	W	D	H	Ⓐ	Ⓔ	Ⓕ	Ⓖ	Ⓗ
1.6, 2	990	235	340	Min. 30	Max. 130	Min. 180	Min. 50	Min. 150

Ⓑ innertak
Ⓒ Vägg
Ⓓ Textilier etc.

⚠ **Varning:**
Montera inomhusenheten på en tak stark nog att hålla enhetens vikt.

2.2. Yttre dimensioner (Utomhusenhet)

(mm)

Modeller	W	D	H	A	B	C
1.6, 2	870	295	650	500	185	330

2.1. Dimensioni (Sezione interna)

Selezionare una posizione di installazione in grado di offrire i seguenti spazi necessari per l'installazione e la manutenzione dell'unità:

(mm)

Modelli	W	D	H	Ⓐ	Ⓔ	Ⓕ	Ⓖ	Ⓗ
1.6, 2	990	235	340	Min. 30	Max. 130	Min. 180	Min. 50	Min. 150

Ⓑ Soffitto
Ⓒ Parete
Ⓓ Arredamento, ecc

⚠ **Avvertenza:**
Montare la sezione interna su uno soffitto in grado di sopportare perfettamente il peso dell'unità.

2.2. Dimensioni (Sezione esterna)

(mm)

Modelli	W	D	H	A	B	C
1.6, 2	870	295	650	500	185	330

(ES) 2. Lugar en que se instalará

2.1. Dimensiones exteriores (Unidad interior)

Seleccione una posición adecuada, de forma que queden las siguientes distancias para proceder a la instalación y al mantenimiento.

(mm)

Modelos	W	D	H	Ⓐ	Ⓔ	Ⓕ	Ⓖ	Ⓗ
1.6, 2	990	235	340	Min. 30	Max. 130	Min. 180	Min. 50	Min. 150

Ⓑ Techo
Ⓒ Pared
Ⓓ Muebles, etc.

⚠ **Atención:**
Instale la unidad interior en un techo suficientemente fuerte para soportar el peso de la unidad.

2.2. Dimensiones exteriores (Unidad exterior)

(mm)

Modelos	W	D	H	A	B	C
1.6, 2	870	295	650	500	185	330

(DK) 2. Montagested

2.1. Udvendige mål (Indendørs enhed)

Vælg en egnet placering med følgende friareal til montage og vedligeholdelse.

(mm)

Modeller	W	D	H	Ⓐ	Ⓔ	Ⓕ	Ⓖ	Ⓗ
1.6, 2	990	235	340	Min. 30	Max. 130	Min. 180	Min. 50	Min. 150

Ⓑ Loft
Ⓒ Væg
Ⓓ Møblering etc.

⚠ **Advarsel:**
Monter den indendørs enhed i et loft, der er stærkt nok til at kunne klare enhedens vægt.

2.2. Udvendige mål (Udendørs enhed)

(mm)

Modeller	W	D	H	A	B	C
1.6, 2	870	295	650	500	185	330

(TR) 2. Montaj yeri

2.1. Dış ölçüler (İç ünite)

Montaj ve bakım için aşağıdaki açıklıklara izin veren uygun bir konum seçin.

(mm)

Model	W	D	H	Ⓐ	Ⓔ	Ⓕ	Ⓖ	Ⓗ
1.6, 2	990	235	340	Min. 30	Max. 130	Min. 180	Min. 50	Min. 150

Ⓑ Tavan
Ⓒ Duvar
Ⓓ Sabit eşyalar, vb.

⚠ **Uyarı:**
İç üniteyi, ünitenin ağırlığını çekebilecek dayanıklılıkta bir tavana monte edin.

2.2. Dış ölçüler (Dış ünite)

(mm)

Model	W	D	H	A	B	C
1.6, 2	870	295	650	500	185	330

(PR) 2. Localização da instalação

2.1. Dimensões globais (Unidade interior)

Seleccione um lugar adequado que torne possível os seguintes espaços para instalação e manutenção.

(mm)

Modelos	W	D	H	Ⓐ	Ⓔ	Ⓕ	Ⓖ	Ⓗ
1.6, 2	990	235	340	Min. 30	Max. 130	Min. 180	Min. 50	Min. 150

Ⓑ Tecto
Ⓒ Parede
Ⓓ Mobiliário, etc.

⚠ **Aviso:**
Monte a unidade interior num tecto resistente o suficiente para suportar o peso da unidade.

2.2. Dimensões globais (Unidade exterior)

(mm)

Modelos	W	D	H	A	B	C
1.6, 2	870	295	650	500	185	330

(GR) 2. Χώρος εγκατάστασης

2.1. Εξωτερικές διαστάσεις (Εσωτερική μονάδα)

Επιλέξτε την κατάλληλη θέση αφήνοντας τα ακόλουθα διάκενα για διευκόλυνση της τοποθέτησης και των εργασιών συντήρησης.

(mm)

Μοντέλα	W	D	H	Ⓐ	Ⓔ	Ⓕ	Ⓖ	Ⓗ
1.6, 2	990	235	340	Min. 30	Max. 130	Min. 180	Min. 50	Min. 150

Ⓑ ταβάνι
Ⓒ Τοίχος
Ⓓ Επίπλωση, κλπ.

⚠ **Προειδοποίηση:**
Τοποθετηστε την εσωτερική μονάδα σε τοίχο αρκετά ανθεκτικό ώστε να μπορέσει να συγκρατήσει το βάρος της.

2.2. Εξωτερικές διαστάσεις (Εξωτερική μονάδα)

(mm)

Μοντέλα	W	D	H	A	B	C
1.6, 2	870	295	650	500	185	330

(中) 2. 安装位置

(F) 2. Emplacement pour l'installation
(NL) 2. Plaats

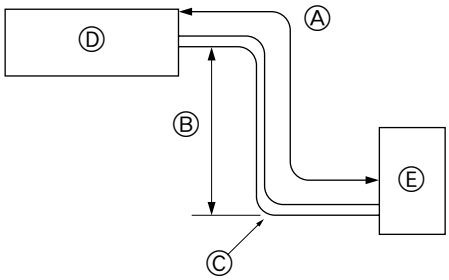

2.3. Tuyaux de réfrigérant

▶ **Vérifier que la différence de hauteur entre les appareils intérieur et extérieur, la longueur du tuyau de réfrigérant et le nombre de coudes permis dans le tuyau se situent au sein des limites reprises dans le tableau ci-dessous.**

Modèles	Ⓐ Longueur du tuyau (un sens)	Ⓑ Différence de haueur	Ⓒ Nombre de coudes (un sens)
1.6	max. 20 m	max. 15 m	max. 10
2	max. 30 m	max. 20 m	max. 10

- Les spécifications concernant la différence d'élévation s'appliquent à toutes dispositions des appareils intérieurs et extérieurs, sans tenir compte de celui qui est le plus élevé.
  Ⓓ Appareil intérieur
  Ⓔ Appareil extérieur

2.3. Koelpijpen

▶ **Controleer dat het verschil in hoogte tussen het binnen- en het buitenapparaat, de lengte van de koelpijpen en het aantal bochten in de leidingen binnen de limieten zoals in onderstaande tabel aangegeven vallen.**

Modellen	Ⓐ Pijplengte (1 richting)	Ⓑ Hoogtev-erschil	Ⓒ Aantal bochten bends(1 richting)
1.6	max. 20 m	max. 15 m	max. 10
2	max. 30 m	max. 20 m	max. 10

- De begrenzingen voor het hoogteverschil zijn voor alle opstellingen van binnen- en buitenapparaten bindend, onafhankelijk van het feit welk apparaat hoger opgesteld wordt.
  Ⓓ Binnenapparaat
  Ⓔ Buitenapparaat

(E) 2. Installation location
(D) 2. Aufstellort
(SD) 2. Placering
(I) 2. Luogo in cui installare

2.3. Refrigerant pipe

▶ **Check that the difference between the heights of the indoor and outdoor units, the length of refrigerant pipe, and the number of bends in the pipe are within the limits shown below.**

Models	Ⓐ Pipe length (one way)	Ⓑ Height difference	Ⓒ Number of bends (one way)
1.6	max. 20 m	max. 15 m	max. of 10
2	max. 30 m	max. 20 m	max. of 10

- Height difference limitations are binding regardless of which unit, indoor or outdoor, is positioned higher.
  Ⓓ Indoor unit
  Ⓔ Outdoor unit

2.3. Rohrleitung für Kältemittel

▶ **Vergewissern, daß der Höhenunterschied zwischen Innen- und Außenanlage, die Länge der Kältemittelrohrleitung und die Anzahl der Krümmer in der Rohrleitung innerhalb der Grenzwerte der nachstehenden Tabelle liegen.**

Modelle	Ⓐ Länge Rohrleitung (eine Richtung)	Ⓑ Höhenunterschied	Ⓒ Zahl der Krümmer (eine Richtung)
1.6	Max. 20 m	Max. 15 m	Max. 10
2	Max. 30 m	Max. 20 m	Max. 10

- Die Begrenzung der Höhenunterschiede ist verbindlich, gleichgültig welche Anlage, Innen- oder Außenanlage, sich in der höheren Position befindet.
  Ⓓ Innenanlage
  Ⓔ Außenanlage

2.3. Kylmedelsrör

▶ **Kontrollera att höjdskillnaden mellan inomhus- och utomhusenheterna, längden på kylmedelsrören och antalet krökar på rören är inom de gränser som visas nedan.**

Modeller	Ⓐ Rörlängd (en riktning)	Ⓑ Höjdskill-nad	Ⓒ Antal krökar (en riktning)
1.6	Max. 20 m	Max. 15 m	Max. 10 st.
2	Max. 30 m	Max. 20 m	Max. 10 st.

- Gränserna för höjdskillnaderna är bindande oavsett vilken enhet, inomhus- eller utomhusenheten, som är positionerad högst.
  Ⓓ Inomhusenhet
  Ⓔ Utomhusenhet

2.3. Tubazione del refrigerante

▶ **Verificare che il dislivello fra le sezioni interna ed esterna, la lunghezza della tubazione del refrigerante ed il numero di pieghe sulla stessa siano entro i limiti indicati nella tabella sottostante.**

Modelli	Ⓐ Lunghezza della tubazione (una direzione)	Ⓑ Dislivello	Ⓒ Numero di pieghe (una direzione)
1.6	max. 20 m	max. 15 m	max. 10
2	max. 30 m	max. 20 m	max. 10

- Le specifiche del dislivello sono valide per qualsiasi installazione delle sezioni interna ed esterna, indipendentemente da quale unità si trova in posizione più elevata.
  Ⓓ Sezione interna
  Ⓔ Sezione esterna

(ES) 2. Lugar en que se instalará
(DK) 2. Montagested
(TR) 2. Montaj yeri

2.3. Tubería de refrigerante

▶ **Compruebe que la diferencia de altura entre las unidades interior y exterior, la longitud del tubo de refrigerante y la cantidad de codos en la tubería se encuentren dentro de los límites que se indican a continuación.**

Modelos	Ⓐ Longitud de las tuberías (un sentido)	Ⓑ Diferencia de altura	Ⓒ Número de codos (un sentido)
1.6	Màx. 20 m	Màx. 15 m	Máx de 10
2	Màx. 30 m	Màx. 20 m	Máx de 10

- Las limitaciones de diferencia de altura son obligatorias sin importar qué unidad, la interior o la exterior, está colocada más alta.
  Ⓓ Unidad interior
  Ⓔ Unidad exterior

2.3. Kølerør

▶ **Kontroller, at forskellen mellem højden på den indendørs og den udendørs enhed, længden af kølerørføringen og antallet af bøjninger på rørføringen er indenfor de nedenfor viste grænser.**

Modeller	Ⓐ Længde af rørføring (en vej)	Ⓑ Højdeforskel	Ⓒ Antal bøjninger (en vej)
1.6	Max. 20 m	Max. 15 m	Max. 10
2	Max. 30 m	Max. 20 m	Max. 10

- Grænserne for højdeforskel er bindende, ligegyldig hvilken enhed, den indendørs eller den udendørs, der er placeret højest.
  Ⓓ Indendørs enhed
  Ⓔ Udendørs enhed

2.3. Soğutucu boruları

▶ **İç ve dış ünitelerin yükseklikleri arasındaki farkın, soğutucu borularının uzunluğunun ve borulardaki büküm sayısının aşağıda gösterilen sınırlar içinde olup olmadığını kontrol ediniz.**

Modeller	Ⓐ Boruların uzunluğu (tek yönde)	Ⓑ Yükseklik farkı	Ⓒ Büküm sayısı (tek yönde)
1.6	En çok 20 m	En çok 15 m	En çok 10
2	En çok 30 m	En çok 20 m	En çok 10

- Yükseklik sınırlamaları iç ya da dış üniteden hangisinin daha yüksekte olduğuna bakılmaksızın geçerlidir.
  Ⓓ İç ünite
  Ⓔ Dış ünite

(PR) 2. Localização da instalação
(GR) 2. Χώρος εγκατάστασης
(中) 2. 安装位置

2.3. Tubo de refrigerante

▶ **Verifique se a diferença entre as alturas das unidades interior e exterior, o comprimento da tubagem de refrigeração e o número de curvas na tubagem se encontram dentro dos limites abaixo indicados.**

Modelos	Ⓐ Comprimento da tubagem (um só sentido)	Ⓑ Diferença de altura	Ⓒ Número de curvas (um só sentido)
1.6	Máx. 20 m	Máx. 15 m	Máx. de 10
2	Máx. 30 m	Máx. 20 m	Máx. de 10

- Os limites de diferença de altura são impostos, independentemente de qual das unidades, interior ou exterior, estiver colocada mais alto.
  Ⓓ Unidade interior
  Ⓔ Unidade exterior

2.3. Σωλήνες ψυκτικού

▶ **Ελέγξετε ότι η υψομετρική διαφορά μεταξύ της εσωτερικής και της εξωτερικής μονάδας, το μήκος της σωλήνωσης για το ψυκτικό και ο αριθμός όπου κάμπτονται οι σωληνώσεις, βρίσκονται εντός των ορίων που καθορίζονται στον πίνακα πιο κάτω.**

Μοντέλα	Ⓐ Μήκος σωλήνωσης (μία κατεύθυνση)	Ⓑ Υψομετρική διαφορά	Ⓒ Αριθμός κάμψεων (μία κατεύθυνση)
1.6	Μέγ. 20 μ.	Μέγ. 15 μ.	Μέγ. 10
2	Μέγ. 30 μ.	Μέγ. 20 μ.	Μέγ. 10

- Οι περιορσιμοί στην υψομετρική διαφορά είναι δεσμευτικοί ανεξάρτητα από το ποια μονάδα, εσωτερική ή εξωτερική, τοποθετείται υψηλότερα.
  Ⓓ Εσωτερική μονάδα
  Ⓔ Εξωτερική μονάδα

(E) 2. Installation location
(D) 2. Aufstellort
(SD) 2. Placering
(I) 2. Luogo in cui installare

(F) 2. Emplacement pour l'installation
(NL) 2. Plaats

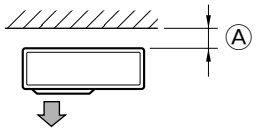

2.4. Ventilation and service space

When installing a single outdoor unit

Ⓐ Min. 100 mm

When installing many outdoor units

Ⓐ Min. 100 mm
Ⓑ Min. 10 mm
Ⓒ Min. 200 mm
Ⓓ Up to 10 units (When the air outlet guides (sold separately) are used, no more than five units should be arranged side by side.)
Ⓔ Min. 1000 mm

When installing the unit on a rooftop or other location unprotected from the wind, situate the unit's air outlet so that it is not directly exposed to strong winds.

- Position the unit so that the air outlet blows perpendicularly to the seasonal wind direction, if possible.

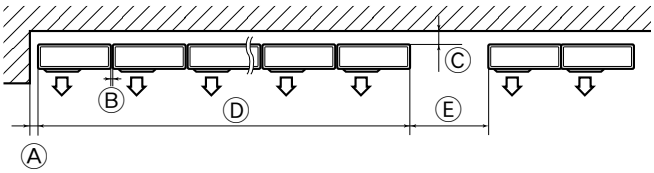

2.4. Freiraum für Belüftung und Bedienung

Beim Installieren einer einzelnen Außenanlage

Ⓐ Min. 100 mm

Beim Anbringen zahlreicher Außeranlagen

Ⓐ Min. 100 mm
Ⓑ Min. 10 mm
Ⓒ Min. 200 mm
Ⓓ Bis zu 10 Anlagen (Wenn die Führungen der Luftaustrittsöffnungen (als Sonderzubehör erhältlich) eingesetzt werden, sollten nicht mehr als fünf Anlagen nebeneinander angeordnet werden.)
Ⓔ Min. 1000 mm

Bei Anbringung der Anlage auf der Dachoberseite oder an anderen, nicht vor Wind geschützten Stellen, die Luftaustrittsöffnung der Anlage so ausrichten, daß sie nicht unmittelbar starkem Wind ausgesetzt ist.

- Bringen Sie die Anlage so an, daß die Abluft aus der Luftaustrittsöffnung im rechten Winkel zur jahreszeitlichen Windrichtung, soweit diese bekannt ist, geführt wird.

2.4. Ventilation et espace de service

Lors de l'installation d'un seul appareil extérieur

Ⓐ Min. 100 mm

Lors de l'installation de plusieurs appareils extérieurs

Ⓐ Min. 100 mm
Ⓑ Min. 10 mm
Ⓒ Min. 200 mm
Ⓓ Jusqu'à 10 appareils (Lors de l'utilisation de guides d'évacuation d'air (vendus séparément), cinq appareils maximum peuvent être disposés côte à côte).
Ⓔ Min. 1000 mm

Lors de l'installation de l'appareil sur un toit ou à d'autres endroits non protégés du vent, diriger la sortie d'air de l'appareil vers le côté qui n'est pas directement opposé aux vents forts.

- Placer l'appareil de telle sorte que la sortie d'air souffle dans la direction perpendiculaire à celle des vents saisonniers, si celle-ci est connue.

2.4. Ventilation och utrymme för underhåll

När en enda utomhusenhet installeras

Ⓐ Min. 100 mm

När flera utomhusenheter installeras

Ⓐ Min. 100 mm
Ⓑ Min. 10 mm
Ⓒ Min. 200 mm
Ⓓ Upp till 10 enheter (När luftutloppsgejder (säljs separat) används bör ej mer än fem enheter monteras sida-vid-sida.)
Ⓔ Min. 1000 mm

När enheten installeras på tak eller andra platser som ej är skyddade från vinden bör enhetens luftutlopp placeras så att det ej direkt utsätts för starka vindar.

- Positionera enheten så att luftutloppet ligger lodrätt i förhållande till vindriktningen på säsongsvindarna, om denna känns till.

2.4. Ventilatie en bereikbaarheid

Installatie van één buitenapparaat

Ⓐ Min. 100 mm

Installatie van meerdere buitenapparaten

Ⓐ Min. 100 mm
Ⓑ Min. 10 mm
Ⓒ Min. 200 mm
Ⓓ Maximaal 10 apparaten. (Als de luchtuitlaatgeleiders (los verkrijgbaar) worden gebruikt, mogen slechts vijf apparaten naast elkaar worden geïnstalleerd.)
Ⓔ Min. 1000 mm

Als het apparaat wordt geïnstalleerd op het dak of op een andere plaats waar de wind vrij spel heeft, moet de luchtuitlaat van het apparaat zo worden geplaatst dat hij niet rechtstreeks aan krachtige windstoten blootstaat.

- Plaats het apparaat zodanig dat de luchtuitlaat loodrecht uitkomt op de windrichting die gedurende het seizoen het meest voorkomt, indien deze windrichting bekend is.

2.4. Ventilazione e spazio di servizio

Per l'installazione di una singola sezione esterna

Ⓐ Min. 100 mm

Installazione di più sezioni esterne

Ⓐ Min. 100 mm
Ⓑ Min. 10 mm
Ⓒ Min. 200 mm
Ⓓ Fino a 10 unità (Se vengono utilizzate le guide di uscita dell'aria (vendute separatamente), non è possibile disporre fianco a fianco più di cinque sezioni.)
Ⓔ Min. 1000 mm

Per installare l'unità su un letto od in altri loughi non protetti dal vento, far sì che l'uscita dell'aria dell'unità non si esposta ai venti forti.

- Disporre l'unità in modo che l'uscita della stessa possa scaricare l'aria perpendicolarmente alla direzione stagionale del vento, se questa è nota.

2.4. Ventilación y espacio de servicio

Al instalar una unidad exterior simple

Ⓐ Min. 100 mm

Cuando instale varias unidades exteriores

Ⓐ Min. 100 mm
Ⓑ Min. 10 mm
Ⓒ Min. 200 mm
Ⓓ Hasta 10 unidades (Cuando se utilicen guías de salida de aire (vendidas por separado), no se pueden colocar más de cinco unidades una al lado de la otra)
Ⓔ Min. 1000 mm

Cuando instale una unidad en el tejado o en otros lugares desprotegidos del viento, sitúe la salida de aire de la unidad de manera que no esté directamente expuesta al viento fuerte.

- Coloque la unidad de manera que la salida de aire sople en dirección perpendicular a la dirección estacional del viento, si la conoce.

2.4. Plads til ventilation og service

Ved montering af en enkelt, udendørs enhed

Ⓐ Min. 100 mm

Ved montering af flere udendørs enheder

Ⓐ Min. 100 mm
Ⓑ Min. 10 mm
Ⓒ Min. 200 mm
Ⓓ Op til 10 enheder. (Når der anvendes luftafgangsstyring (sælges separat), bør der ikke placeres mere end fem enheder ved siden af hinanden.)
Ⓔ Min. 1000 mm

Når enheden monteres på et tag eller et andet sted, hvor den ikke er beskyttet mod vinden, skal enhedens luftudtag placeres, så det ikke udsættes direkte for stærk blæst.

- Anbring enheden, så udblæsningsluften går vinkelret på den fremherskende vindretning, hvis dette er muligt.

2.4. Havalandırma ve bakım alanı

Tek bir dış ünite monte ederken

Ⓐ Min. 100 mm

Birden fazla dış ünite monte ederken

Ⓐ Min. 100 mm
Ⓑ Min. 10 mm
Ⓒ Min. 200 mm
Ⓓ En çok 10 ünite (Hava çıkış kılavuzları (ayrı olarak satılmaktadır) kullanıldığı takdirde en çok beş ünite yan yana düzenlenebilir.)
Ⓔ Min. 1000 mm

Üniteyi, çatı üzerine veya rüzgardan korunmayan başka bir yere monte ederken, ünitenin hava çıkışının yerini, kuvvetli rüzgarlara maruz kalmayacak şekilde seçin.

- Ünitenin konumunu, mümkünse, hava çıkışından gelen havanın mevsim rüzgarlarının yönüne dik gelmesini sağlayacak şekilde seçin.

2.4. Ventilação e espaço de manutenção

Quando instalar uma só unidade exterior

Ⓐ Min. 100 mm

Quando instalar muitas unidades exteriores

Ⓐ Min. 100 mm
Ⓑ Min. 10 mm
Ⓒ Min. 200 mm
Ⓓ Até 10 unidades (Sendo utilizadas condutas de saída do ar (à venda separadamente), não podem ser dispostas lado-a-lado mais de 5 unidades.
Ⓔ Min. 1000 mm

Se instalar a unidade no topo do telhado ou noutros locais desprotegidos do vento, coloque a saída de ar da unidade numa direcção não directamente exposta a ventos fortes.

- Posicione a unidade de modo que o ar que se escapa da unidade sopre perpendicularmente à direcção sazonal do vento, se for conhecida.

2.4. Εξαερισμός και χώρος συντήρησης

Για εγκατάσταση μιας εξωτερικής μονάδας

Ⓐ Min. 100 χλστ.

Για εγκατάσταση πολλών εξωτερικών μονάδων

Ⓐ Min. 100 χλστ.
Ⓑ Min. 10 χλστ.
Ⓒ Min. 200 χλστ.
Ⓓ Μέχρι 10 μονάδες (Όταν χρησιμοποιούνται οι οδηγοί πτερυγίων για την έξοδο του αέρα (αγοράζονται χωριστά), ο αριθμός των μονάδων που εγκαθίστανται η μία δίπλα στην άλλη δεν πρέπει να ξεπερνά τις πέντε).
Ⓔ Min. 1000 χλστ.

Όταν η εγκατάσταση γίνεται στην οροφή ή σε άλλο σημείο όπου δεν υπάρχει προστασία από τον αέρα, τα στόμια εξαγωγής αέρα πρέπει να τοποθετούνται με τρόπο ώστε να μην είναι εκτεθιμένα άμεσα σε δυνατά ρεύματα αέρος.

- Η τοποθέτηση της μονάδας πρέπει να γίνεται με τρόπο ώστε το στόμιο εξαγωγής αέρα να φυσά κάθετα σε σχέση με την κατεύθυνση του αέρα, εάν αυτό είναι δυνατό.

(F) 3. Installation de l'appareil intérieur
(NL) 3. Het binnenapparaat installeren

(E) 3. Installing the indoor unit
(D) 3. Anbringung der Innenanlage
(SD) 3. Installering av inomhusenheten
(I) 3. Installazione della sezione interna

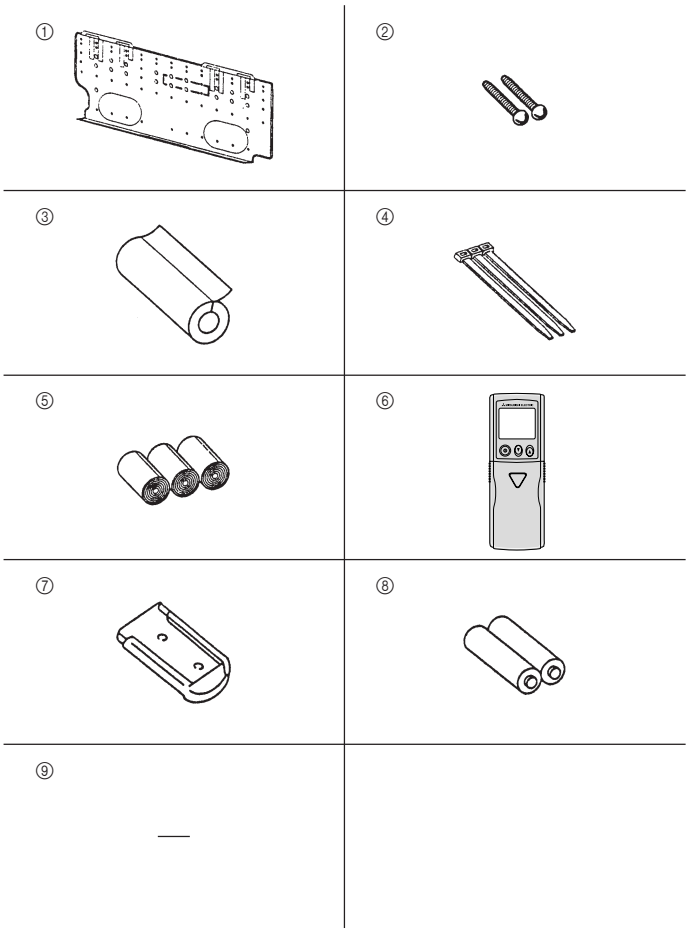

3.1. Vérifier les accessoires de l'appareil intérieur et tous ses éléments

L'appareil intérieur est livré avec les accessoires et les éléments suivants:

Numéro d'élément	ACCESSOIRE	QUANTITE	EMPLACEMENT
①	Planche d'installation	1	Fixer à l'arrière de l'appareil
②	Vis de fixation 4 × 35	12	Loger à l'intérieur de l'appareil
③	Couvercle des tuyaux	1	
④	Bandes	3	
⑤	Ruban de feutre	3	
⑥	Télécommande sans fil	1	
⑦	Support de la télécommande	1	
⑧	Piles alcalines (de format AAA)	2	
⑨	Pièce de montage	1	

3.1. Controleer de accessoires en onderdelen van het binnenapparaat

Het binnenapparaat wordt geleverd met de volgende onderdelen en accessoires:

Artikelnummer	Accessoire	Hoeveelheid	Plaats
①	Ophangplaat	1	Aan de achterkant van het apparaat bevestigen
②	Zelftappende schroef 4 × 35	12	Binnen in het apparaat aanbrengen
③	Pijpbeschermer	1	
④	Band	3	
⑤	Viltband	3	
⑥	Draadloze afstandsbediening	1	
⑦	Houder afstandsbediening	1	
⑧	Alkalibatterijen (grootte AAA)	2	
⑨	Montagestuk	1	

3.1. Check the indoor unit accessories and parts

The indoor unit comes with the following parts and accessories:

PARTNUMBER	ACCESSORY	QUANTITY	LOCATION OF SETTING
①	Mount board	1	Fix at the back of the unit
②	Tapping screw 4 × 35	12	Set inside the unit
③	Pipe cover	1	
④	Band	3	
⑤	Felt tape	3	
⑥	Wireless remote controller	1	
⑦	Remocon holder	1	
⑧	Alkali batteries (size AAA)	2	
⑨	Mount piece	1	

3.1. Überprüfen Sie Zubehör und Teile der Innenanlage

Zum Lieferumfang der Innenanlage gehören nachstehende Teile und Zubehör:

TEILENUMMER	ZUBEHÖR	MENGE	FUND-/ANBRINGUNGSORT
①	Montagebrett	1	Auf der Rückseite der Anlage anbringen
②	Blechschraube 4 × 35	12	Im Inneren der Anlage angebracht
③	Rohrabdeckung	1	
④	Band	3	
⑤	Filzband	3	
⑥	Drahtlose Fernbedienung	1	
⑦	Halter der Fernbedienung	1	
⑧	Alkali-Batterien (Größe AAA)	2	
⑨	Montagestück	1	

3.1. Kontrollera inomhusenhetens tillbehör och delar

Inomhusenheten levereras med följande delar och tillbehör:

Delnummer	Tillbehör	Antal	Placering
①	Monteringspanel	1	Monteras på baksidan av enheten
②	Tappskruv 4 × 35	12	Placerade inuti enheten
③	Rörhölje	1	
④	Band	3	
⑤	Filttejp	3	
⑥	Trådlös fjärrkontroll	1	
⑦	Hållare för fjärrkontroll	1	
⑧	Alkalibatterier (storlek AAA)	2	
⑨	Monteringsdel	1	

3.1. Controllare gli accessori e le parti della sezione interna

La sezione interna viene fornita assieme alle parti ed accessori seguenti:

N. PARTE	ACCESSORIO	QUANTITÀ	POSIZIONE DEL MATERIALE
①	Pannello di montaggio	1	Retro dell'unità
②	Vite di maschiatura 4 × 35	12	Interno dell'unità
③	Coperchio del tubi	1	
④	Nastro	3	
⑤	Nastro di feltro	3	
⑥	Telecomando	1	
⑦	Supporto del telecomando	1	
⑧	Batterie alcaline (dim. AAA)	2	
⑨	Pezzo di montaggio di drenaggio	1	

(ES) 3. Instalación de la unidad interior
(DK) 3. Montering af den indendørs enhed
(TR) 3. İç ünitenin monte edilmesi
(PR) 3. Instalação da unidade interior
(GR) 3. Εγκατάσταση της εσωτερικής μονάδας
(中) 3. 安装室内机组

3.1. Revisión de los accesorios y piezas de la unidad interior

La unidad interior consta de las siguientes piezas y accesorios:

NÚMERO	ACCESORIO	CANTIDAD	UBICACIÓN
①	Panel de montaje	1	Fijado a la parte trasera de la unidad
②	Tornillo roscado 4 × 35	12	Dentro de la unidad
③	Tapa del tubo	1	
④	Brida	3	
⑤	Cinta de fieltro	3	
⑥	Controlador remoto inalámbrico	1	
⑦	Soporte del controlador remoto	1	
⑧	Pilas alcalinas (tamaño AAA)	2	
⑨	Pieza soporte	1	

3.1. Kontroller tilbehør og dele til den indendørs enhed

Den indendørs enhed leveres med følgende dele og tilbehør:

Del nummer	Tilbehør	Mængde	Placering
①	Monteringsplade	1	Fastgjort på bagsiden af enheden
②	Selvskærende skrue 4 × 35	12	Indeni enheden
③	Rørbeklædning	1	
④	Bånd	3	
⑤	Filtbånd	3	
⑥	Trådløs fjernbetjening	1	
⑦	Fjernbetjeningsholder	1	
⑧	Alkaliske batterier (størrelse AAA)	2	
⑨	Monteringsplade	1	

3.1. İç ünitenin aksesuvar ve parçalarını kontrol ediniz

İç ünite şu parça ve aksesuvarları kapsar:

PARÇA NO.	AKSESUVAR	ADEDİ	YERLEŞTİRİLECEĞİ YER
①	Montaj levhası	1	Ünitenin arkasına tespit ediniz
②	Kılavuz vida 4 × 35	12	Ünitenin içine
③	Boru kapağı	1	
④	Şerit	3	
⑤	Keçe bant	3	
⑥	Telsiz uzaktan kumanda ünitesi	1	
⑦	Uzaktan kumanda ünitesi yuvası	1	
⑧	Alkali piller (AAA boy)	2	
⑨	Montaj parçası	1	

3.1. Verifique os acessórios e peças da unidade interior

A unidade interior é fornecida com as seguintes peças e acessórios:

Número da peça	ACESSÓRIO	QUANTIDADE	LOCALIZAÇÃO DA FIXAÇÃO
①	Placa de montagem	1	Fixe na traseira da unidade
②	Parafuso de derivação 4 × 35	12	Instale no interior da unidade
③	Revestimento do tubo	1	
④	Banda	3	
⑤	Fita de feltro	3	
⑥	Controlo remoto sem fio	1	
⑦	Suporte do controlo remoto	1	
⑧	Pilhas alcalinas (tamanho AAA)	2	
⑨	Peça de montagem drenagem	1	

3.1. Έλεγχος εξαρτημάτων εσωτερικής μονάδας

Η εσωτερική μονάδα προμηθεύεται με τα παρακάτω ανταλλακτικά και εξαρτήματα (είναι τοποθετημένα στο εσωτερικό της μονάδας πίσω από τη γρίλιας εισαγωγής αέρος).

ΑΡΙΘ. ΕΞ/ΤΟΣ	ΕΞΑΡΤΗΜΑ	ΠΟΣΟΤΗΤΑ	ΘΕΣΗ ΠΟΥ ΒΡΙΣΚΕΤΑΙ
①	Πλάκα ανάρτησης	1	Στερεώνεται στη πίσω πλευρά της μονάδας
②	Διατρητικές βίδες 4 × 35	12	Βρίσκονται μέσα στη μονάδα
③	Καπάκι σωλήνα	1	
④	Ταινία	3	
⑤	Κετσές	3	
⑥	Ασύρματο τηλεχειριστήριο	1	
⑦	Βάση συγκρατήσεως τηλεχειριστήριου	1	
⑧	Αλκαλικές μπαταρίες (μέγεθος AAA)	2	
⑨	Εξάρτημα ανάρτησης	1	

3

Ⓕ 3. Installation de l'appareil intérieur
Ⓝ 3. Het binnenapparaat installeren

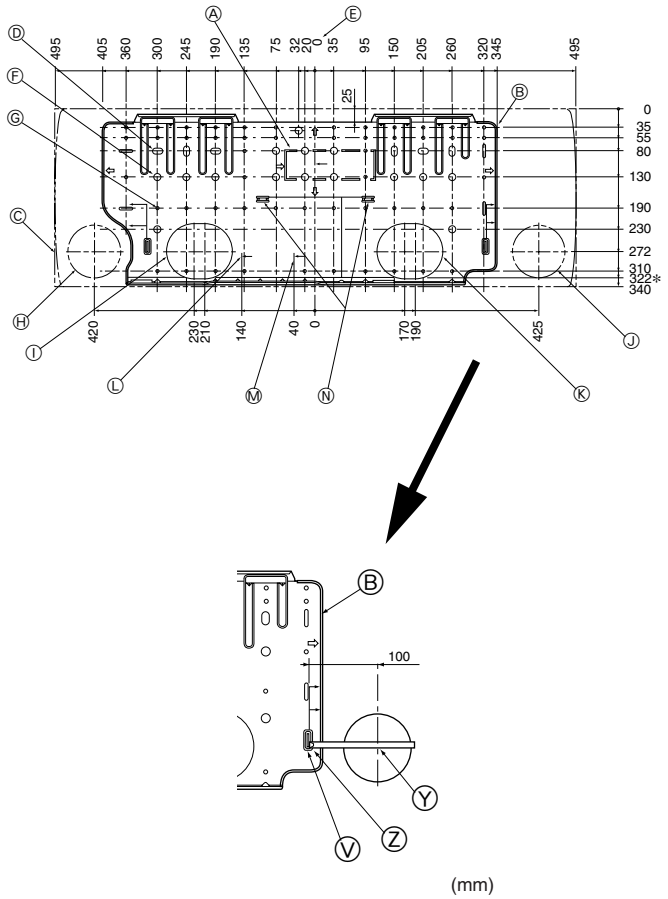

3.2. Installation de la structure de montage mural

1) Installation de la structure de montage mural et mise en place des tuyaux

▶ **A l'aide de la structure de montage mural, déterminer l'emplacement d'installation de l'appareil et le lieu de forage des orifices pour les tuyaux.**

⚠ **Avertissement:**

Avant de forer un trou dans le mur, veuillez demander l'autorisation au responsable de l'édifice.

- Ⓐ Pièce de support
- Ⓑ Planche d'installation
- Ⓒ Partie principale
- Ⓓ Fente (6-11 × 20)
- Ⓔ Centre de l'appareil
- Ⓕ Orifice du boulon (14-ø14)
- Ⓖ Orifice fileté (49-ø5)
- Ⓗ Fente du tuyau inférieur gauche (ø90)
- Ⓘ Orifice pré-coupé pour la fente du tuyau inférieur gauche
- Ⓙ Fente du tuyau inférieur droit (ø90)
- Ⓚ Orifice pré-coupé pour la fente du tuyau inférieur droit
- Ⓛ Position de la connexion évasée du tuyau de liquide
- Ⓜ Position de la connexion évasée du tuyau de gaz
- Ⓝ Norme de nivellement
- Ⓨ Orifice central
- Ⓥ Introduire la balance
- Ⓩ Aligner la balance avec la ligne

* Cette mesure correspond au bas de l'orifice des tuyaux et doit servir pour le forage de ces orifices.

3.2. De muurbevestigingsmal aanbrengen

1) De muurbevestigingsmal aanbrengen en de plaats van de pijpen bepalen

▶ **Bepaal met behulp van de muurbevestigingsmal de plaats waar het apparaat geïnstalleerd moet worden en waar de gaten voor de pijpen geboord moeten worden.**

⚠ **Waarschuwing:**

Neem contact op met de eigenaar van het gebouw voordat u gaten in de muur gaat boren.

- Ⓐ Ondersteuningsstuk
- Ⓑ Ophangplaat
- Ⓒ Apparaat
- Ⓓ Sleuf (6-11 × 20)
- Ⓔ Midden van unit
- Ⓕ Opening voor schroef (14-ø14)
- Ⓖ Tapgat (49-ø5)
- Ⓗ Bevestigingsplaats pijp linksonder (ø90)
- Ⓘ Doordrukopening bevestigingsplaats pijp linksonder
- Ⓙ Bevestigingsplaats pijp rechtsonder (ø90)
- Ⓚ Doordrukopening bevestigingsplaats pijp rechtsonder
- Ⓛ Plaats flare-verbinding vloeistofpijp
- Ⓜ Plaats flare-verbinding gaspijp
- Ⓝ Waterpasstandaard
- Ⓨ Midden gat
- Ⓥ Schaal invoegen.
- Ⓩ Zet de schaal op de lijn

* Deze afmeting is voor de onderkant van de opening voor de leiding. Bepaal de plaats voor het boren van de gaten aan de hand van deze afmeting.

3.2. Installing the wall mounting fixture

1) Setting the wall mounting fixture and piping positions

▶ **Using the wall mounting fixture, determine the unit's installation position and the locations of the piping holes to be drilled.**

⚠ **Warning:**

Before drilling a hole in the wall, you must consult the building contractor.

- Ⓐ Supporting piece
- Ⓑ Mount board
- Ⓒ Main body
- Ⓓ Slot (6-11 × 20)
- Ⓔ Unit centre
- Ⓕ Bolt hole (14-ø14)
- Ⓖ Tapping hole (49-ø5)
- Ⓗ Bottom left pipe slot (ø90)
- Ⓘ Bottom left pipe slot knockout hole
- Ⓙ Bottom right pipe slot (ø90)
- Ⓚ Bottom right pipe slot knockout hole
- Ⓛ Liquid pipe flare connection position
- Ⓜ Gas pipe flare connection position
- Ⓝ Level setting standard
- Ⓨ Hole centre
- Ⓥ Insert scale.
- Ⓩ Align the scale with the line.

* This measurement indicates the bottom of the piping hole. Drill the holes according to this measurement.

3.2. Anbringung der Wandbefestigungen

1) Festlegung der Wandbefestigungen und Rohrleitungspositionen

▶ **Mit den Wandbefestigungen die Einbauposition und die Position der zu bohrenden Rohrleitungsöffnungen festlegen.**

⚠ **Warnung:**

Bevor Sie ein Loch in die Wand bohren, müssen Sie den Bauherrn befragen.

- Ⓐ Stützteil
- Ⓑ Montagebrett
- Ⓒ Hauptkörper
- Ⓓ Schlitz (6-11 × 20)
- Ⓔ Hauptanlage
- Ⓕ Bohrung für Schraubbolzen (14-ø14)
- Ⓖ Blechbohrung (49-ø5)
- Ⓗ Rohrschlitz unten links (ø90)
- Ⓘ Loch zum Ausbrechen für Rohrschlitz unten links
- Ⓙ Rohrschlitz unten rechts (ø90)
- Ⓚ Loch zum Ausbrechen für Rohrschlitz unten rechts
- Ⓛ Lage des Aufweitungsanschlusses für Flüssigkeitsrohr
- Ⓜ Lage des Aufweitungsanschlusses für Gasrohr
- Ⓝ Niveau-Einstellungsstandard
- Ⓨ Lochmitte
- Ⓥ Maßstab einsetzen
- Ⓩ Maßstab mit der Linie ausrichten

* Dieses Maß kennzeichnet die Unterseite der Rohrleitungsöffnung. Gemäß diesem Maß die Löcher bohren.

3.2. Installering av väggfästet

1) Montering av väggfästet och postionering av rör

▶ **Använd väggfästet för att avgöra enhetens placering och placeringen av hål för rörledningar som måste borras.**

⚠ **Varning:**

Innan ett hål borras i väggen måste man rådgöra med byggnadsföretaget.

- Ⓐ Bärande del
- Ⓑ Monteringspanel
- Ⓒ Enhetens skrov
- Ⓓ Urtag (6 - 11 × 20)
- Ⓔ Enhetens mittpunkt
- Ⓕ Skruvhål (14-ø14)
- Ⓖ Tappglugg (49-ø5)
- Ⓗ Nedre, vänster röruttag (ø90)
- Ⓘ Nedre, vänster röruttag för uppslag
- Ⓙ Nedre, höger röruttag (ø90)
- Ⓚ Nedre, höger röruttag för uppslag
- Ⓛ Flänsanslutning för vätskeledning
- Ⓜ Flänsanslutning för gasledning
- Ⓝ Standardnivå
- Ⓨ Mittpunkten för hål
- Ⓥ För in måttstock
- Ⓩ Rikta in måttstocken efter linjen

* Detta mått visar på underkanten på hålet för rören. Borra hålen enligt detta mått.

3.2. Installazione dell'attrezzatura di montaggio a parete

1) Preparazione dell'attrezzatura di montaggio e delle posizioni della tubazione

▶ **Utilizzando l'attrezzatura di montaggio a parete, determinare la posizione di installazione dell'unità ed i punti in cui sarà necessario praticare i fori.**

⚠ **Avvertenza:**

Prima di praticare un foro sulla parete, consultare il costruttore dell'edificio.

- Ⓐ Supporto
- Ⓑ Pannello di montaggio
- Ⓒ Corpo principale
- Ⓓ Scanalatura (6-11 × 20)
- Ⓔ Centro unità
- Ⓕ Foro del bullone (14-ø14)
- Ⓖ Foro filettato (49 -ø5)
- Ⓗ Scanalatura tubo inferiore sinistro (ø90)
- Ⓘ Foro incompleto scanalatura tubo inferiore sinistro
- Ⓙ Scanalatura tubo inferiore destro (ø90)
- Ⓚ Foro incompleto scanalatura tubo inferiore destro
- Ⓛ Posizione raccordo a cartella tubo del liquido
- Ⓜ Posizione raccordo a cartella tubo del gas
- Ⓝ Standard impostazione livello
- Ⓨ Foro centrale
- Ⓥ Scala di inserimento
- Ⓩ Allineare la scala alla linea

* Questa misura indica la parte inferiore del foro della tubazione. Tutti i fori devono essere effettuati rispettando questa misura.

(ES) 3. Instalación de la unidad interior
(DK) 3. Montering af den indendørs enhed
(TR) 3. İç ünitenin monte edilmesi

3.2. Instalación del soporte de montaje en la pared

1) Determine las posiciones del soporte de montaje y de las tuberías

▶ **Con la ayuda del soporte de montaje determine dónde se colocará la unidad y los lugares en que se hará un agujero para las tuberías.**

⚠ **Atención:**

Antes de hacer los agujeros de la pared, consulte al contratista.

Ⓐ Pieza soporte
Ⓑ Panel de montaje
Ⓒ Estructura principal
Ⓓ Ranura (6-11 × 20)
Ⓔ Centro de la unidad
Ⓕ Orificio troquelado (14 - ø14)
Ⓖ Orificio roscador (49 - ø5)
Ⓗ Ranura de las tuberías inferiores del lado izquierdo (ø90)
Ⓘ Orificio ciego de la ranura de las tuberías inferiores del lado izquierdo
Ⓙ Ranura de las tuberías inferiores del lado derecho (ø90)
Ⓚ Orificio ciego de la ranura de las tuberías inferiores del lado derecho.
Ⓛ Posición de la conexión abocinada de la tubería de líquido
Ⓜ Posición de la conexión abocinada de la tubería de gas
Ⓝ Nivel ajustado al estándar

Ⓨ Centro del agujero
Ⓩ Alinear la escala con la línea
Ⓥ Introducir la escala

* Esta medición se refiere a la parte inferior del orificio para los tubos. Taladre los orificios de acuerdo con esta medición.

3.2. Installering af vægbeslaget

1) Indstilling af vægmonteringsbeslaget og rørpositioner

▶ **Anvendelse af vægmonteringsbeslaget, bestemmelse af placering for installation af enhed og placering af rørføringshullerne, der skal bores.**

⚠ **Advarsel:**

Før der bores hul i væggen, skal De rådføre Dem med husets ejer.

Ⓐ Bærende ramme
Ⓑ Monteringsplade
Ⓒ Enheden
Ⓓ Åbning (6-11 × 20)
Ⓔ Enhedens midte
Ⓕ Bolthul (14-ø14)
Ⓖ Hul til selvskærende skrue (49-ø5)
Ⓗ Åbning til nederste venstre rørføring (ø90)
Ⓘ Udtrykningshul til nederste venstre rørføring
Ⓙ Åbning til nederste højre rørføring (ø90)
Ⓚ Udtrykningshul til nederste højre rørføring
Ⓛ Placering for væskerørets opkravningsforbindelse
Ⓜ Placering for gasrørets opkravningsforbindelse
Ⓝ Niveauindstillingsstandard

Ⓨ Hulcentrum
Ⓩ Ret skala ind med linien
Ⓥ Sær skala ind

* Dette mål angiver den nederste del af røråbningen. Bor hullerne efter dette mål.

3.2. Duvar montaj mesnedinin takılması

1) Duvar montaj mesnedinin ve boru yerlerinin tespiti

▶ **Duvar montaj mesnedini kullanarak ünitenin monte edileceği yeri ve delinecek olan boru deliklerinin yerlerini saptayınız.**

⚠ **Uyarı:**

Duvara delik delmeden önce inşaatçıya danışmalısınız.

Ⓐ Destek parçası
Ⓑ Montaj levhası
Ⓒ Ana kasa
Ⓓ Yarık (6-11 × 20)
Ⓔ Ünitenin merkezi
Ⓕ Cıvata deliği (14-ø14)
Ⓖ Kılavuz deliği (49-ø5)
Ⓗ Sol alt boru yeri (ø90)
Ⓘ Sol alt hazırlanmış boru delik yeri
Ⓙ Sağ alt boru yeri (ø90)
Ⓚ Sağ alt hazırlanmış boru delik yeri
Ⓛ Sıvı borusu geçme bağlantı konumu
Ⓜ Gaz borusu geçme bağlantı konumu
Ⓝ Terazide montaj standardı

Ⓨ Deliğin merkezi
Ⓩ Ölçeği çizgiyle hizalayınız.
Ⓥ Ölçeği sokunuz.

* Bu ölçü boru deliğinin altını gösterir. Delikleri bu ölçüye göre delin.

(PR) 3. Instalação da unidade interior
(GR) 3. Εγκατάσταση της εσωτερικής μονάδας
(中) 3. 安装室内机组

3.2. Instalação de uma placa de montagem na parede

1) Fixe a placa de montagem na parede e as posições da tubagem

▶ **Com a placa de montagem na parede, determine a posição da instalação da unidade e as posições dos furos a efectuar para a tubagem.**

⚠ **Aviso:**

Antes de fazer um furo na parede, consulte o empreiteiro de construção.

Ⓐ Peça de suporte
Ⓑ Placa de montagem
Ⓒ Chassis principal
Ⓓ Fenda (6-11 × 20)
Ⓔ Centro da unidade
Ⓕ Furo do parafuso (14-ø14)
Ⓖ Orifício roscado (49-ø5)
Ⓗ Fenda do tubo inferior esquerdo (ø90)
Ⓘ Furo separador da fenda do tubo inferior esquerdo
Ⓙ Fenda do tubo inferior direito (ø90)
Ⓚ Furo separador da fenda do tubo inferior direito
Ⓛ Posição da ligação de afunilamento do tubo de líquido
Ⓜ Posição de ligação de afunilamento do tubo de gás
Ⓝ Padrão que estabelece o nível

Ⓨ Centro do furo
Ⓩ Alinhar a escala com a linha
Ⓥ Inserir escala

* Esta medida indica o fundo do orifício para a tubagem. Faça os orifícios em conformidade com esta medida.

3.2. Εγκατάσταση του εξαρτήματος της βάσης στήριξης

1) Καθορισμός των θέσεων για τη βάση και για τις σωληνώσεις

▶ **Χρησιμοποιώντας το εξάρτημα της βάσης στήριξης της μονάδας, καθορίσετε τη θέση εγκατάστασης της μονάδας και τις θέσεις που πρέπει ν'ανοιχτούν οι τρύπες για τη σωλήνωση.**

⚠ **Προειδοποίηση:**

Πριν αρχίσετε ν'ανοίγετε τρύπες στους τοίχους πρέπει να συμβουλευτείτε τον εργολάβο του κτιρίου.

Ⓐ Εξάρτημα στήριξης
Ⓑ Πλάκα ανάρτησης
Ⓒ Κυρίως σώμα
Ⓓ Υποδοχή (6-11 × 20)
Ⓔ Κέντρο μονάδας
Ⓕ Οπή μπουλονιού (14-ø14)
Ⓖ Οπή κοχλιοτόμησης (49-ø5)
Ⓗ Κάτω αριστερή υποδοχή σωλήνα (ø90)
Ⓘ Προϋπάρχουσα οπή υποδοχής κάτω αριστερού σωλήνα
Ⓙ Κάτω δεξιά υποδοχή σωλήνα (ø90)
Ⓚ Προϋπάρχουσα οπή υποδοχής κάτω δεξιού σωλήνα
Ⓛ Σημείο σύνδεσης σωλήνα υγρού με χειλάκι
Ⓜ Σημείο σύνδεσης σωλήνα αερίου με χειλάκι
Ⓝ Βάση αλφαδιάσματος

Ⓨ Κεντρική οπή
Ⓩ Ευθυγράμμιση κλίμακας με τη γραμμή
Ⓥ Εισαγωγή κλίμακας

* Η μέτρηση αυτή αναφέρεται στο κάτω μέρος της οπής της σωλήνωσης. Κάντε τις τρύπες σύμφωνα με αυτή τη μέτρηση.

3

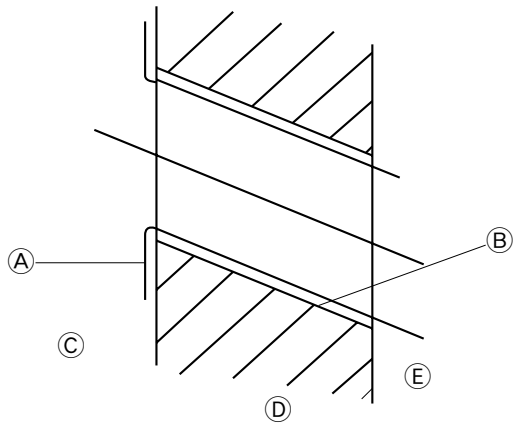

2) Forage de l'orifice des tuyaux

- ▶ **Utiliser une foreuse à témoins pour forer un orifice de pénétration dans le mur de 90 à 100 mm de diamètre, aligné sur la direction du tuyau, à l'endroit indiqué sur le diagramme à la page 20.**
- ▶ **L'orifice de pénétration dans le mur doit être incliné de telle sorte que l'ouverture extérieure soit plus basse que l'ouverture intérieure.**
- ▶ **Insérer un manchon (de 90 mm de diamètre - non fourni) dans l'orifice.**

Remarque:
L'orifice de pénétration doit être incliné afin d'augmenter le débit.

Ⓐ Manchon
Ⓑ Orifice
Ⓒ (côté intérieur)
Ⓓ Mur
Ⓔ (côté extérieur)

2) Het gat voor de pijpleiding boren

- ▶ **Maak op de plaats die is aangegeven op bladzijde 20 met behulp van een kernboor een gat met een diameter van 90-100 mm door de muur, in de richting waarin de pijpen moeten lopen.**
- ▶ **Het gat door de muur moet aflopen, zodat de opening aan de buitenkant lager is dan het gat aan de binnenkant.**
- ▶ **Plaats een mof (diameter 90 mm, niet meegeleverd) in het gat.**

Opmerking:
Het gat moet enigszins aflopen omdat de afvoer hierdoor beter verloopt.

Ⓐ Mof
Ⓑ Gat
Ⓒ (binnenkant)
Ⓓ Muur
Ⓔ (buitenkant)

2) Drilling the piping hole

- ▶ **Use a core drill to make a hole of 90-100 mm diameter in the wall in the piping direction, at the position shown in the diagram on page 20.**
- ▶ **The hole should incline so that the outside opening is lower than the inside opening.**
- ▶ **Insert a sleeve (with a 90 mm diameter and purchased locally) through the hole.**

Note:
The purpose of the hole's inclination is to promote drain flow.

Ⓐ Sleeve
Ⓑ Hole
Ⓒ (Indoors)
Ⓓ Wall
Ⓔ (Outdoors)

2) Die Löcher für die Rohrleitung bohren

- ▶ **Mit einem Schlagbohrer einen Wanddurchbruch von 90-100 mm Durchmesser parallel zum Verlauf der Rohrleitung, an der in der Abbildung auf Seite 20 gezeigten Stelle, bohren.**
- ▶ **Der Wanddurchbruch sollte geneigt sein, so daß die Öffnung an der Außenseite niedriger liegt als innen.**
- ▶ **Eine Innenauskleidung (mit einem Durchmesser von 90 mm und vor Ort zu beschaffen) in die Öffnung einsetzen.**

Hinweis:
Der Wanddurchbruch muß schräg angebracht sein, damit ein guter Abfluß gewährleistet ist.

Ⓐ Manschette
Ⓑ Loch
Ⓒ (Innenseite)
Ⓓ Mauer
Ⓔ (Außenseite)

2) Borrning av rörledningshål

- ▶ **Använd en kärnborr för att göra ett hål i väggen med 90-100 mm diameter i linje med rörriktningen vid läget som visas i diagrammet på sid 20.**
- ▶ **Hålet bör vara riktat uppåt så att den yttre öppningen ligger lägre än den inre öppningen.**
- ▶ **För in en hylsa (med 90 mm diameter, inhandlas lokalt) genom hålet.**

Obs:
Det uppåtriktade borrhålets ändamål är att förbättra dräneringsflödet.

Ⓐ Hylsa
Ⓑ Hål
Ⓒ (inomhussida)
Ⓓ Vägg
Ⓔ (utomhussida)

2) Fori della tubazione

- ▶ **Utilizzare un allargatore di fori per creare un foro del diametro di 90-100 mm nella parete, in linea con la direzione della tubazione, nel punto indicato nel diagramma a pag. 20.**
- ▶ **Il foro nella parete deve essere inclinato, in modo che l'apertura esterna sia più piccola dell'apertura interna.**
- ▶ **Inserire nel foro un tubetto isolante (diametro di 90 mm di fornitura locale)**

Nota:
Lo scopo dell'inclinazione del foro è di agevolare il drenaggio dell'unità.

Ⓐ Tubetto isolane
Ⓑ Foro
Ⓒ (lato interno)
Ⓓ Parete
Ⓔ (lato esterno)

2) Hacer el agujero para las tuberías

- ▶ **Utilice una broca hueca para hacer una perforación en la pared de 90-100 mm de diámetro en línea con la dirección de las tuberías, en la posición indicada en el dibujo de la página 21.**
- ▶ **La perforación de la pared debe inclinarse, de manera que el orificio exterior esté más bajo que el orificio interior.**
- ▶ **Introduzca un manguito por el agujero (de 90 mm de diámetro y comprado en su localidad).**

Nota:
El objetivo de la inclinación del agujero perforado es facilitar el drenaje.

Ⓐ Manguito
Ⓑ Agujero
Ⓒ (lado interior)
Ⓓ Pared
Ⓔ (lado exterior)

2) Boring af hul til rørføring

- ▶ **Brug en oprømmer til at lave et hul, der går gennem væggen, med en diameter på 90-100 mm på linie med retningen af rørføringen, ved den i diagrammet på side 21 viste position.**
- ▶ **Hullet, der går gennem væggen, bør hælde, så åbningen udendørs er lavere end åbningen indendørs.**
- ▶ **Indsæt en muffe (med en diameter på 90 mm og købt lokalt) gennem hullet.**

Bemærkning:
Formålet med det gennemgående huls hældning er at fremme drænstrømningen.

Ⓐ Muffe
Ⓑ Hul
Ⓒ (indendørs side)
Ⓓ Væg
Ⓔ (udendørs side)

2) Boru deliğinin delinmesi

- ▶ **Boru tesisatı talimatlarına uygun olarak duvarda, karot matkabıyla sayfa 21'daki şekilde gösterilen konumda 90 -100 mm çapında bir delik açınız.**
- ▶ **Duvardaki delik, dış taraftaki ağız iç taraftaki ağızdan daha aşağı seviyede olacak şekilde meyilli olmalıdır.**
- ▶ **Deliğe (yerel piyasadan temin edilen 90 mm çapında) bir manşon sokunuz.**

Not:
Duvara açılan deliğin meyilli olmasının nedeni, drenaj akışı sağlamaktır.

Ⓐ Manşon
Ⓑ Delik
Ⓒ (iç taraf)
Ⓓ Duvar
Ⓔ (dış taraf)

2) Perfuração do furo para a tubagem

- ▶ **Utilize um mandril de alargamento para fazer um furo na parede de 90-100 mm de diâmetro, em função do rumo da tubagem, na posição indicada no diagrama da página 21.**
- ▶ **O furo na parede deve ser inclinado, de modo que a abertura exterior seja mais baixa do que a abertura interior.**
- ▶ **Introduza no furo uma manga (com 90 mm de diâm. e à venda no comércio).**

Nota:
O objectivo da inclinação do furo é promover o fluxo de drenagem.

Ⓐ Manga
Ⓑ Furo
Ⓒ (Lado de dentro)
Ⓓ Parede
Ⓔ (Lado de fora)

2) Άνοιγμα οπής για τη σωλήνωση

- ▶ **Χρησιμοποιήσετε ένα σωληνωτρύπανο για ν'ανοίξετε άνοιγμα στον τοίχο διαμέτρου 90-100 χιλιοστών στην κατεύθυνση της σωλήνωσης, στη θέση που φαίνεται στο διάγραμμα της σελίδας 21.**
- ▶ **Το άνοιγμα στον τοίχο πρέπει να έχει κλίση προς τα κάτω, έτσι ώστε το άνοιγμα του τοίχου στην εξωτερική πλευρά να είναι χαμηλότερα από το άνοιγμα στην εσωτερική πλευρά.**
- ▶ **Βάλετε μέσα στην οπή ένα χιτώνιο (διαμέτρου 90 χιλ., αγοράζεται τοπικά)**

Σημείωση:
Η κλίση του ανοίγματος για τη σωλήνωση έχει σκοπό τη διευκόλυνση της ροής αποχέτευσης.

Ⓐ Χιτώνιο σύνδεσης
Ⓑ Οπή
Ⓒ (εσωτερική πλευρά)
Ⓓ Τοίχος
Ⓔ (εξωτερική πλευρά)

(F) 3. Installation de l'appareil intérieur
(NL) 3. Het binnenapparaat installeren

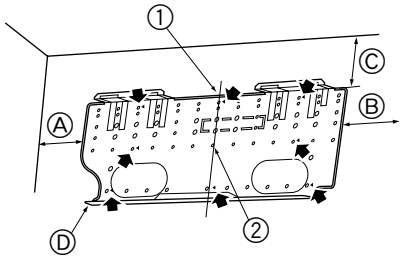

3) Installation du support de montage mural

- ▶ **L'appareil extérieur pesant près de 17 kg, choisir l'emplacement de montage en tenant bien compte de ce fait. Si le mur ne semble pas être assez résistant, le renforcer avec des planches ou des poutres avant d'installer l'appareil.**
- ▶ **La structure de montage doit être attachée à ses deux extrémités et au centre, si possible. Ne jamais la fixer à un seul endroit ou de manière asymétrique. (Si possible, attacher la structure à tous les points indiqués par une flèche en caractères gras.)**

⚠ **Avertissement:**
Si possible, attacher la structure à tous les points marqués d'une flèche en caractères gras.

⚠ **Précaution:**
- **Le corps de l'appareil doit être monté à l'horizontale.**
- **Le fixer aux orifices marqunés d'un ▲.**

Ⓐ Min. 140 mm Ⓑ Min. 300 mm Ⓒ Min. 55 mm
Ⓓ Planche d'installation
① Attachez un fil à l'orifice
② Ce niveau peut être obtenu facilement en attachant un poids au fil et en alignant le fil avec la marque.

3) De muurbevestigingsmal aanbrengen

- ▶ **Aangezien het binnenapparaat bijna 17 kilo weegt, moet de inbouwplaats met zorg worden uitgekozen. Als de muur niet sterk genoeg lijkt, kunt u hem verstevigen met behulp van platen of balken.**
- ▶ **De muurbevestigingsmal moet aan weerszijden en indien mogelijk ook in het midden worden bevestigd. Zet hem nooit op één plaats vast en zorg altijd dat de mal symmetrisch bevestigd is (het beste is de mal te bevestigen op alle plaatsen die met een vette pijl staan aangegeven).**

⚠ **Waarschuwing:**
Bevestig de muurbevestigingsmal indien mogelijk op alle plaatsen die met een vette pijl gemarkeerd zijn.

⚠ **Voorzichtig:**
- **Het apparaat moet horizontaal gemonteerd worden.**
- **Naak vast bij de gaten aangegeven met ▲.**

Ⓐ Min. 140 mm Ⓑ Min. 300 mm Ⓒ Min. 55 mm
Ⓓ Ophangplaat
① Maak een draad vast aan het gat.
② U kunt er eenvoudig voor zorgen dat het apparaat waterpas wordt geïnstalleerd door een gewicht aan het draad te hangen en de draad op één lijn te brengen met de markering.

(E) 3. Installing the indoor unit
(D) 3. Anbringung der Innenanlage
(SD) 3. Installering av inomhusenheten
(I) 3. Installazione della sezione interna

3) Installing the wall mounting fixture

- ▶ **Since the indoor unit weighs near 17 kg, selection of the mounting location requires thorough consideration. If the wall does not seem to be strong enough, reinforce it with boards or beams before installation.**
- ▶ **The mounting fixture must be secured at both ends and at the centre, if possible. Never fix it at a single spot or in any nonsymetrical way. (If possible, secure the fixture at all the positions marked with a bold arrow.)**

⚠ **Warning:**
If possible, secure the fixture at all positions indicated with a bold arrow.

⚠ **Caution:**
- **The unit body must be mounted horizontally.**
- **Fasten at the holes marked with ▲ as shown by the arrows.**

Ⓐ Min. 140 mm Ⓑ Min. 300 mm Ⓒ Min. 55 mm
Ⓓ Mount board
① Fasten a thread to the hole
② The level can be easily obtained by hanging a weight from the string and aligning the string with the mark.

3) Anbringung der Wandbefestigungen

- ▶ **Da die Innenanlage fast 17 kg wiegt, muß der Aufstellungsort sorgfältig ausgesucht werden. Wenn die Wand nicht stark genug erscheint, diese vor dem Anbringen der Anlage mit Brettern oder Balken verstärken.**
- ▶ **Die Wandbefestigung muß, wenn möglich, an beiden Enden und in der Mitte gesichert sein. Niemals an einer einzigen Stelle oder in asymmetrischer Form befestigen. (wenn möglich, die Befestigung an allen durch einen fettgedruckten Pfeil markierten Stellen sichern):**

⚠ **Warnung:**
Wenn möglich, die Befestigung an allen Stellen, die mit einem fettgedruckten Pfeil markiert sind, sichern.

⚠ **Vorsicht:**
- **Der Gerätekörper muß waagerecht montiert werden.**
- **An den mit ▲ markierten Löchern befestigen.**

Ⓐ Min. 140 mm Ⓑ Min. 300 mm Ⓒ Min. 55 mm
Ⓓ Montagebrett
① Das Loch mit einem Gewinde versehen
② Die Horizontale kann leicht ermittelt werden, wenn man ein Gewicht an eine Schnur hängt und diese an der Markierung ausrichtet.

3) Installering av väggfästet

- ▶ **Eftersom inomhusenheten väger nära 17 kg måste valet av monteringsställe noggrant övervägas. Om väggen inte verkar stark nog bör den förstärkas med brädor eller bjälkar innan montering.**
- ▶ **Väggfästet måste säkras på båda ändarna och i mitten om möjligt. Gör aldrig fast den på en enda plats eller på ett icke-symmetriskt vis. (Om möjligt, gör fast anordningen på alla platser markerade med en pil i fet stil.)**

⚠ **Varning:**
Om möjligt, säkra väggfästet på alla platser markerade med en pil i fet stil.

⚠ **Försiktighet:**
- **Enhetens kropp måste monteras horisontalt.**
- **Fäst vid hålen märkta med ▲.**

Ⓐ Min. 140 mm Ⓑ Min. 300 mm Ⓒ Min. 55 mm
Ⓓ Monteringspanel
① Fäst en tråd i hålet
② Nivellering utförs enklast genom att en vikt hänges i tråden, som därefter riktas in enligt markeringen.

3) Installazione dell'attrezzatura di montaggio sulla parete

- ▶ **Poiché l'unità interna pesa circa 17 kg, selezionare il luogo di montaggio tenendo conto di questo fattore. Se la parete non sembra assai solida, rinforzarla con pannelli o travi prima di installare l'unità.**
- ▶ **L'attrezzatura di montaggio deve essere fissata ad entrambe le estremità ed al centro, se possibile. Non fissarla in un solo punto od in modo asimmetrico. (Se possibile, fissare l'attrezzatura nei punti marcati con una freccia in grassetto.)**

⚠ **Avvertenza:**
Se possibile, fissare l'attrezzatura in tutti i punti marcati con una freccia in grassetto.

⚠ **Cautela:**
- **Il corpo dell'unità deve essere montato orizzontalmente.**
- **Assicurare ai fori marcati con ▲.**

Ⓐ Min. 140 mm Ⓑ Min. 300 mm Ⓒ Min. 55 mm
Ⓓ Pannello di montaggio
① Far passare una corda attraverso il foro e fissarla al pannello di montaggio
② La messa a livello può essere ottenuta facilmente sospendendo un peso alla corda ed allineando questa con il segno di riferimento.

(ES) 3. Instalación de la unidad interior
(DK) 3. Montering af den indendørs enhed
(TR) 3. İç ünitenin monte edilmesi

3) Instalación del soporte de montaje en la pared

▶ **Como la unidad interior pesa casi 17 kg, tendrá que tener en cuenta el lugar de montaje. Si la pared no parece lo suficientemente fuerte, refuércela con tablas y vigas antes de instalar la unidad.**

▶ **El soporte de montaje se fijará por ambos extremos y por el centro, si es posible. No lo fije nunca por un solo punto o de manera asimétrica.**
(Si es posible, sujete el soporte por todos los lados marcados con una flecha gruesa.)

⚠ **Atención:**
Si es posible, fije el soporte en todas las posiciones marcadas con una flecha.

⚠ **Cuidado:**
- **La unidad se tiene que montar horizontalmente.**
- **Apriete en los agujeros marcados con ▲.**

Ⓐ Min. 140 mm Ⓑ Min. 300 mm Ⓒ Min. 55 mm
Ⓓ Placa de montaje
① Introduzca un hilo en el orificio y átelo.
② El nivel se puede comprobar fácilmente si se cuelga una plomada de la cuerda y se alinea ésta a la marca.

3) Installering af vægmonteringsbeslaget

▶ **Da den indendørs enhed vejer henved 17 kg, kræver valg af monteringssted grundige overvejelser. Hvis væggen ikke synes at være stærk nok, forstærk den da med plader eller bjælker før installering.**

▶ **Monteringsbeslaget skal om muligt sikres ved begge ender og midt på. Fastgør det aldrig på et enkelt sted eller på nogen asymmetrisk måde.**
(Fastgør om muligt beslaget ved alle de steder, der er angivet med en fed pil).

⚠ **Advarsel:**
Fastgør om muligt beslaget alle de steder, der er mærket med en fed pil.

⚠ **Forsigtig:**
- **Enheden skal monteres vandret.**
- **Fastgøres ved hullerne mærket med ▲ som vist med pilene.**

Ⓐ Min. 140 mm Ⓑ Min. 300 mm Ⓒ Min. 55 mm
Ⓓ Monteringsplade
① Fastgør et gevind i hullet.
② Niveauet findes let ved at hænge noget tungt i en snor og rette snoren ind efter mærket.

3) Duvar montaj mesnedinin takılması

▶ **İç ünitenin ağırlığı yaklaşık 17 kg olduğu için, monte edileceği yeri seçerken iyice düşünmek gerekir. Eğer duvar yeterince sağlam görünmüyorsa, montaj işleminden önce duvarı levha ve kirişlerle takviye ediniz.**

▶ **Montaj mesnedi her iki ucundan ve mümkünse ortasından tespit edilmelidir. Mesnedi asla tek bir noktadan veya simetrik olmayan bir şekilde tespit etmeyiniz.**
(Eğer mümkünse mesnedi kalın oklarla işaretlenmiş olan tüm noktalardan tespit ediniz.)

⚠ **Uyarı:**
Mümkünse mesnedi kalın oklarla işaretlenmiş olan tüm noktalardan tespit ediniz.

⚠ **Dikkat:**
- **Ünitenin gövdesi yatay olarak monte edilmelidir.**
- **Oklarla gösterilen şekilde ▲ işaretli deliklere tespit edin.**

Ⓐ Min. 140 mm Ⓑ Min. 300 mm Ⓒ Min. 55 mm
Ⓓ Montaj levhası
① Deliğe bir ip tespit ediniz.
② İpe bir ağırlık asmak ve ipi işaretle hizalamak suretiyle kolayca teraziye getirilebilir.

(PR) 3. Instalação da unidade interior
(GR) 3. Εγκατάσταση της εσωτερικής μονάδας
(中) 3. 安装室内机组

3) Instalação da placa de montagem na parede

▶ **Visto que a unidade interior pesa cerca de 17 kg, a selecção do local de montagem requer cuidadosa consideração. Se a parede não parecer suficientemente sólida, reforce-a com tábuas ou vigas antes da instalação.**

▶ **O dispositivo de montagem deve ser fixado nas duas extremidades e no centro, se possível. Nunca a fixe num único ponto nem de maneira não simétrica. (Se possível, fixe o dispositivo em todas as posições indicadas por uma seta escura.)**

⚠ **Aviso:**
Se possível, fixe a placa em todas as posições indicadas por uma seta escura).

⚠ **Cuidado:**
- **A estrutura da unidade deve ser montada horizontalmente.**
- **Crave nos furos marcados com ▲.**

Ⓐ Min. 140 mm Ⓑ Min. 300 mm Ⓒ Min. 55 mm
Ⓓ Placa de montagem
① Aperte a rosca ao furo
② Pode-se encontrar facilmente o nível pendurando um peso a um fio e alinhando-o pela marca.

3) Τοποθέτηση της βάσης στήριξης της μονάδας για εγκατάσταση σε τοίχο

▶ **Επειδή η εσωτερική μονάδα ζυγίζει περίπου 17 κιλά, πρέπει να δοθεί ιδιαίτερη προσοχή στην επιλογή του σημείου τοποθέτησης. Εάν φαίνεται ότι ο τοίχος δεν είναι αρκετά ανθεκτικός για τη συγκράτηση της μονάδας, πρέπει να τον ενισχύσετε με σανιδοπίνακες ή ράγες πριν από την εγκατάσταση.**

▶ **Το εξάρτημα της βάσης για τη στήριξη της μονάδας πρέπει να στερεώνετε στα δύο άκρα όσο και στο κέντρο. Ποτέ μη το στερεώνεται σε ένα μόνο σημείο ή με ασύμετρο τρόπο.**
(Εάν είναι δυνατό, στερεώσετε το εξάρτημα σε όλες τις θέσεις που δείχνονται με τα έντονα βέλη.)

⚠ **Προειδοποίηση:**
Εάν είναι δυνατό, στερεώσετε τη βάση σε όλες τις θέσεις που είναι μαρκαρισμένες με ένα έντονο βέλος.

⚠ **Προσοχή:**
- **Ο κορμός της μονάδας πρέπει να είναι οριζοντιωμένος.**
- **Σφίξτε στις οπές που είναι σημαδεμένες με ▲ όπως δείχνουν τα βέλη.**

Ⓐ Min. 140 mm Ⓑ Min. 300 mm Ⓒ Min. 55 mm
Ⓓ Πλάκα ανάρτησης
① Στερεώσετε τη βίδα και στρίψτε την μία στροφή
② Το αλφάδιασμα μπορεί να γίνει εύκολα αναρτώντας ένα βάρος σε ένα σχοινί και ευθυγραμμίζοντας το σχοινί με το σημάδι.

3

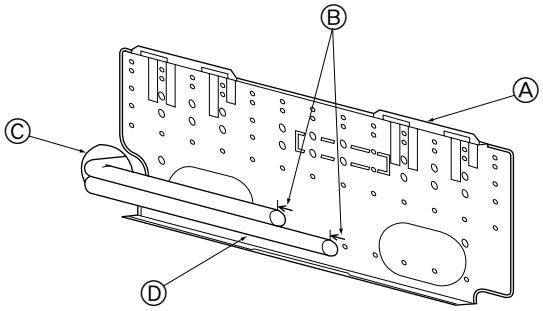

3.3. When embedding pipes into the wall

- The pipes are on the bottom left.
- When the cooling pipe, drain pipes internal/external connection lines etc are to be embedded into the wall in advance, the extruding pipes etc, may have to be bent and have their length modified to suit the unit.
- Use marking on the mount board as a reference when adjusting the length of the embedded cooling pipe.
- During construction, give the length of the extruding pipes etc some leeway.

Ⓐ Mount board
Ⓑ Reference marking for flare connection
Ⓒ Through hole
Ⓓ Pipe (obtained on site)

3.3. Lors de l'encastrement des tuyaux dans le mur

- Les tuyaux se trouvent en bas à gauche.
- Lorsque le tuyau de réfrigérant, les lignes de connexion internes/externes des tuyaux d'écoulement, etc. doivent être encastrés dans le mur à l'avance, les tuyaux qui sortent etc, devront sans doute être coudés et vous devrez probablement modifier leur longueurs pour les adapter à l'appareil.
- Utiliser les marques de la plaque de montage comme référence pour adapter la longueur du tuyau de réfrigérant encastré.
- Pendant la construction, laisser une marge pour la longueur des tuyaux qui sortent etc.

Ⓐ Plaque de montage
Ⓑ Marques de référence pour les connexions évasées
Ⓒ Orifice de pénétration
Ⓓ Tuyauterie (à se procurer sur place)

3.3. Beim Einbetten der Rohre in die Wand

- Befinden sich die Rohre unten links.
- Wenn die internen/externen Anschlußleitungen der Kühl- und Ablaßrohre vorab in die Wand eingebettet werden müssen, müssen die überstehenden Rohre möglicherweise gebogen und deren Längen an die Gegebenheiten der Anlage angepaßt werden.
- Beim Anpassen der Länge der eingebetteten Kühlrohrleitung die Markierung auf der Montageplatte als Bezug nutzen.
- Beim Bau für die Länge der überstehenden Rohre etwas Spielraum vorsehen.

Ⓐ Montageplatte
Ⓑ Bezugsmarkierung für Aufweitungsanschluß
Ⓒ Durchbruch
Ⓓ Rohrleitung (vor Ort beschafft)

3.3. Bij het inbrengen van de pijpen in de muur

- De pijpen zijn linksonder.
- Als de koelpijp, de afvoerpijpen, de verbindingslijnen tussen de binnen- en buitenunit enzovoort van tevoren in de muur moeten worden gebracht, kan het nodig zijn de uitstekende pijpen enzovoort te buigen en de lengte aan de unit aan te passen.
- Gebruik de markeringen op de montageplaat als referentie voor het bijstellen van de lengte van de in de muur opgenomen koelpijp.
- Laat gedurende het constructiewerk speling in de lengte van de uitstekende pijpen.

Ⓐ Montageplaat
Ⓑ Referentiemarkeringen voor flare-verbinding
Ⓒ Door gat
Ⓓ Leidingen (ter plaatse aanschaffen)

3.3. Mura in rör i väggen

- Rören hittar du längst ner till vänster.
- Om kylrör, dräneringsrör, intern/extern anslutningsledning, etc. ska muras in i väggen i förväg, kan du behöva böja de gjutna rören samt justera deras längd.
- Använd markeringen på monteringspanelen som referens när du justerar längden hos inmurat kylrör.
- Vid monteringen kan du ge de gjutna rören lite spelrum.

Ⓐ Monteringspanel
Ⓑ Referensmarkering för flänsanslutning
Ⓒ Genomgångshål
Ⓓ Rörledning (anskaffas på plats)

3.3. Inserimento dei tubi nella parete

- I tubi si trovano sulla parte inferiore sinistra.
- Quando il tubo di raffreddamento, le tubazioni di raccordo interna/esterna dei tubi di drenaggio ecc. devono essere inseriti nella parete in via preliminare, può essere necessario dover piegare i tubi sporgenti e modificare la loro lunghezza in modo da adattarli alle caratteristiche dell'unità.
- Utilizzare il segno di riferimento sulla piastra di montaggio per regolare la lunghezza del tubo di raffreddamento incassato.
- Durante la costruzione, prevedere per i sporgenti, ecc. un margine di sicurezza.

Ⓐ Piastra di montaggio
Ⓑ Segno di riferimento per raccordo a cartella
Ⓒ Foro di passaggio
Ⓓ Tubazione (di fornitura locale)

(ES) 3. Instalación de la unidad interior
(DK) 3. Montering af den indendørs enhed
(TR) 3. İç ünitenin monte edilmesi

3.3. Cuando coloque los tubos en la pared

- Los tubos están en el lado inferior izquierdo.
- Cuando las líneas de conexión interna/externa del tubo de refrigerante y de los tubos de drenaje tienen que empotrarse en la pared con anterioridad, es probable que haya que doblar los tubos troquelados y tener que modificar su longitud para adaptarlos a la unidad.
- Haga una marca en la placa de montaje para que sirva de referencia cuando vaya a ajustar la longitud del tubo de refrigerante empotrado.
- Durante la construcción, deje algún margen en la longitud de los tubos troquelados.
  - Ⓐ Placa de montaje
  - Ⓑ Marca de referencia de la conexión abocinada
  - Ⓒ Orificio pasante
  - Ⓓ Tubería (adquirida localmente)

3.3. Når rørene skal lægges ind i væggen

- Rørene findes nederst til venstre.
- Når kølerør, drænrør, interne/eksterne forbindelsesledninger osv. skal indlejres i væggen, skal rør, der stikker uden for, muligvis bøjes og længden tilpasses til enheden.
- Brug markeringen på monteringspladen som reference, når De justerer længden af det indlejrede kølerør.
- Under indlejringen skal de rør, der stikker uden for, have lidt slæk i længden.
  - Ⓐ Monteringsplade
  - Ⓑ Referencemærke til opkravningsforbindelse
  - Ⓒ Gennemgående hul
  - Ⓓ Rør til rørføring (købes lokalt)

3.3. Borular duvarın içine döşendiğinde

- Borular sol alt taraftadır.
- Soğutma borusu, drenaj boruları, iç/dış ünite bağlantı hatları vb önceden duvarın içine gömülecekse, boruların duvardan dışarı çıkan uçlarının vb üniteye göre bükülmeleri ve uzunluklarının ayarlanması gerekebilir.
- Duvar içine gömülü soğutucu borusunun uzunluğunu ayarlarken montaj levhasındaki işaretleri referans olarak kullanın.
- Tesisatı yaparken duvardan çıkan boruların uzunluğunda bir miktar tolerans bırakın.
  - Ⓐ Montaj levhası
  - Ⓑ Geçme bağlantı için referans işareti
  - Ⓒ Boru deliği
  - Ⓓ Boru (yerinde tedarik)

(PR) 3. Instalação da unidade interior
(GR) 3. Εγκατάσταση της εσωτερικής μονάδας
(中) 3. 安装室内机组

3.3. Quando da incorporação de tubos na parede

- Os tubos encontram-se na parte inferior esquerda.
- Quando o tubo do refrigerante, as linhas de ligação internas/externas dos tubos de drenagem, etc. tiverem que ser previamente incorporados na parede, os tubos de extrusão etc., poderão ter que ser dobrados e o respectivo comprimento alterado para se adaptarem à unidade.
- Utilize a marcação na placa de montagem como referência quando estiver a regular o comprimento do tubo do refrigerante incorporado.
- Durante a construção, proporcione mais algum espaço para o comprimento dos tubos de extrusão, etc.
  - Ⓐ Placa de montagem
  - Ⓑ Marcação de referência para a ligação de afunilamento
  - Ⓒ Através do furo
  - Ⓓ Tubagem (obtida localmente)

3.3. Τοποθέτηση σωλήνων εσωτερικά στον τοίχο

- Οι σωλήνες βρίσκονται κάτω αριστερά.
- Όταν οι σωλήνες ψύξης, οι σωλήνες αποστράγγισης, οι εσωτερικές/εξωτερικές γραμμές σύνδεσης κ.λ.π. πρέπει να τοποθετηθούν στον τοίχο από πριν, οι προεξέχοντες σωλήνες πρέπει να κουρμπαριστούν και το μήκος τους να μετατραπεί για να προσαρμοστούν στη μονάδα.
- Όταν ρυθμίζετε το μήκος των εντοιχισμένων σωλήνων, χρησιμοποιήστε ως αναφορά το σημάδι που υπάρχει στην πλάκα ανάρτησης.
- Όταν εκτελούνται οι εργασίες θα πρέπει να αφήσετε στους προεξέχοντες σωλήνες μεγαλύτερο περιθώριο.
  - Ⓐ Πλάκα ανάρτησης
  - Ⓑ Σημάδι για τη σύνδεση του χείλους των σωλήνων
  - Ⓒ Οπή διόδου σωλήνων
  - Ⓓ Σωλήνηση (κατασκευασμένη στο χώρο)

3

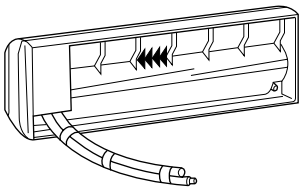

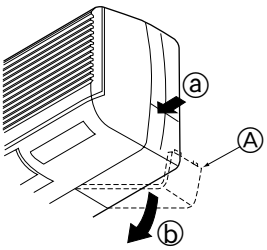

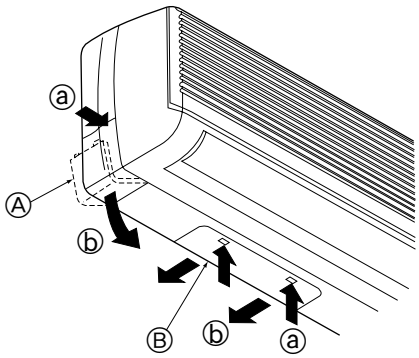

3.4. Préparation de l'appareil intérieur

Tuyautage arrière, à droite et en bas

1. Relier les tuyaux de réfrigérant et d'écoulement.
- Relier les tuyaux en appliquant du ruban de vinyle à trois endroits au moins. Ceci facilitera leur passage par le mur.
2. Retirer la boîte d'angle et dégager les orifices pré-coupés le cas échéant.
- Retirer la boîte d'angle en la poussant vers le bas ⓑ tout en appuyant sur sa partie supérieure ⓐ.
  - Ⓐ Boîte d'angle
  - Ⓑ Couvercle du dessous

Tuyautage gauche et arrière gauche.

1. Retirer le couvercle du dessous.
- Retirer le couvercle du dessous en le faisant glisser vers l'arrière de l'appareil ⓑ tout en appuyant sur les deux points marqués par des têtes de flèches ⓐ.
2. Retirer la boîte d'angle et dégager les orifices prédécoupés le cas échéant.

3.4. De binnenunit voorbereiden

Pijpen achterop, rechts en onderop

1. Bind de koelpijp en de afvoerpijp aan elkaar vast.
- Bind de pijpen op drie of meer punten aan elkaar vast met vinyltape. Hierdoor is het gemakkelijker de pijpen door de muur te steken.
2. Verwijder het hoekblokje en druk indien nodig de doordrukgaten door.
- Verwijder het hoekblokje door dit naar beneden te duwen ⓑ en tegelijkertijd op de bovenkant van het hoekblokje te drukken ⓐ.
  - Ⓐ Hoekblokje
  - Ⓑ Onderkap

Pijpen links en linksachter

1. Verwijder de onderkap
- Verwijder de onderkap door deze naar de achterkant van de unit te schuiven ⓑ en tegelijkertijd op de twee met pijlpunten gemarkeerde punten te drukken ⓐ.
2. Verwijder het hoekblokje en druk indien nodig de uitdrukgaten door.

3.4. Preparing the indoor unit

Rear, right and lower piping

1. Bind the cooling pipe and drain pipe together.
- Bind the pipes together with vinyl tape at three or more points. This will facilitate passing the pipes through the wall.
2. Remove the corner box and knock out the knockout holes as necessary.
- Remove the corner box by pushing in a downward direction ⓑ, while at the same time, pressing in the upper side part of the corner box ⓐ.
  - Ⓐ Corner box
  - Ⓑ Under cover

Left and left rear piping

1. Remove the under cover.
- Remove the under cover by sliding it towards the rear of the unit ⓑ, while at the same time, pressing the two points marked by arrow heads ⓐ.
2. Remove the corner box and knock out the knockout holes as necessary.

3.4. Vorbereitung der Innenanlage

Hintere, rechte und untere Rohrleitung

1. Kühl- und Ablaßrohr zusammenbinden.
- Die Rohre mit Kunststoffband an drei oder mehr Stellen zusammenbinden. Dadurch wird die Durchführung der Rohre durch die Wand erleichtert.
2. Den Eckkasten abnehmen und bei Bedarf die Rohrschlitze ausbrechen.
- Zum Abnehmen des Eckkastens diesen in Richtung nach unten drücken ⓑ; dabei muß gleichzeitig das obere Seitenteil des Eckkastens ⓐ hinein gedrückt werden.
  - Ⓐ Eckkasten
  - Ⓑ Unterabdeckung

Rohrleitung links und links hinten

1. Die untere Abdeckung abnehmen
- Die untere Abdeckung durch Schieben zur Rückseite der Anlage ⓑ abnehmen und dabei gleichzeitig die beiden durch Pfeilköpfe ⓐ gekennzeichneten Punkte drücken.
2. Den Eckkasten abnehmen und bei Bedarf die beiden Löcher zum Ausbrechen herausbrechen.

3.4. Förberedelse av inomhusenheten

Nedre rörledning samt höger bak

1. Bind samman kylröret och dräneringsröret.
- Bind samman rören med vinyltejp på minst tre ställen. Detta underlättar för dig när du för rören igenom väggen.
2. Avlägsna mellanfacket och slå upp röruttagen efter behov.
- Avlägsna mellanfacket genom att trycka nedåt i riktning ⓑ och samtidigt trycka mot mellanfackets övre sida ⓐ.
  - Ⓐ Mellanfack
  - Ⓑ Undre kåpa

Vänster rörledning samt höger bak

1. Avlägsna den undre kåpan.
- Ta bort den undre kåpan genom att föra den mot enhetens baksida ⓑ och samtidigt trycka mot de två punkterna som markeras med pilar ⓐ.
2. Ta bort mellanfacket och slå upp röruttagen efter behov.

3.4. Preparazione della sezione interna

Tubazione posteriore, destra e inferiore

1. Unire assieme il tubo di raffreddamento ed il tubo di drenaggio.
- Attaccare i tubi del refrigerante ed il tubo di drenaggio con un nastro di vinile in almeno tre punti. Questo faciliterà il passaggio dei tubi attraverso la parete.
2. Se necessario, rimuovere la scatola d'angolo ed eliminare i fori incompleti.
- Rimuovere la scatola d'angolo spingendola verso il basso ⓑ e, nello stesso tempo, spingere la parte superiore della stessa ⓐ.
  - Ⓐ Scatola d'angolo
  - Ⓑ Sottocoperchio

Tubazione sinistra e posteriore sinistra

1. Rimuovere il sottocoperchio.
- Rimuovere il sottocoperchio facendolo scivolare verso la parte posteriore dell'unità ⓑ e, nello stesso tempo, spingere i due punti marcati dalle frecce ⓐ.
2. Se necessario, rimuovere la scatola d'angolo ed eliminare i fori incompleti.

(ES) 3. Instalación de la unidad interior
(DK) 3. Montering af den indendørs enhed
(TR) 3. İç ünitenin monte edilmesi

3.4. Preparación de la unidad interior

Tuberías trasera, derecha e inferior

1. Junte el tubo de refrigerante con el tubo de drenaje.
- Junte los tubos con cinta de vinilo en tres puntos o más. Esto facilitará el paso de los tubos por la pared.
2. Saque la caja lateral y destape los orificios ciegos si fuera necesario.
- Saque la caja lateral empujándola hacia abajo ⓑ y al mismo tiempo, apriete la parte superior de la misma ⓐ.

Ⓐ Caja lateral
Ⓑ Tapa inferior

Tuberías izquierda y posterior izquierda

1. Saque la tapa inferior.
- Saque la tapa inferior deslizándola hacia la parte posterior de la unidad ⓑ y, al mismo tiempo, apriete las dos posiciones marcadas con flechas más gruesas ⓐ.
2. Saque la caja lateral y destape los orificios ciegos si fuera necesario.

3.4. Forberedelse af indendørsenheden

Bageste, højre og nederste rørføring

1. Sæt kølerøret og drænrøret sammen.
- Sæt rørene sammen med vinyltape på tre eller flere steder. Dette gør det nemmere at få rørene gennem væggen.
2. Fjern hjørnekassen og tryk udtrykningshullerne ud efter behov.
- Fjern hjørnekassen ved at skubbe den nedad ⓑ, mens De samtidig trykker hjørnekassens ⓐ sider ind for oven.

Ⓐ Hjørnekassens
Ⓑ Underdæksel

Venstre og venstre bageste rørføring

1. Fjern underdækslet.
- Fjern underdækslet ved at skubbe det mod enhedens bagside ⓑ, mens De samtidig trykker på de to steder markeret med pile ⓐ.
2. Fjern hjørnekassen og tryk udtrykningshullerne ud efter behov.

3.4. İç ünitenin hazırlanması

Arka, sağ ve alt boru bağlantıları

1. Soğutucu borusunu ve drenaj borusunu birlikte bantlayın.
- Boruları üç veya daha fazla noktadan vinil bantla birbirlerine tutturun. Bu, boruların duvarın içinden geçirilmesini kolaylaştıracaktır.
2. Köşe kutusunu çıkarın ve hazırlanmış delik yerlerini gerektiği şekilde delin.
- Köşe kutusunun üst tarafına ⓐ bastırırken aynı anda aşağıya doğru ⓑ iterek köşe kutusunu çıkarın.

Ⓐ Köşe kutusu
Ⓑ Alt kapak

Sol ve sol arka boru bağlantıları

1. Alt kapağı çıkarın.
- Alt kapağı, bir yandan ok ile işaretli iki noktaya ⓐ bastırırken aynı anda kapağı ünitenin gerisine doğru ⓑ sürerek çıkarın.
2. Köşe kutusunu yerinden çıkarın ve hazırlanmış delik yerlerini gerektiği şekilde delin.

(PR) 3. Instalação da unidade interior
(GR) 3. Εγκατάσταση της εσωτερικής μονάδας
(中) 3. 安装室内机组

3.4. Preparação da unidade interior

Tubagem posterior, direita e inferior

1. Ate o tubo do refrigerante ao tubo de drenagem.
- Ate os tubos com fita de vinil em três ou mais pontos. Isto facilitará a passagem dos tubos através da parede.
2. Retire a caixa da esquina e separe, conforme necessário, os furos separadores.
- Retire a caixa da esquina, empurrando no sentido descendente ⓑ e carregando simultaneamente na parte lateral superior da mesma ⓐ.

Ⓐ Caixa da esquina
Ⓑ Tampa inferior

Tubagem esquerda e posterior esquerda

1. Retire a tampa inferior.
- Retire a tampa inferior, fazendo-a deslizar para a parte de trás da unidade ⓑ e carregando simultaneamente sobre os dois pontos marcados pelas setas ⓐ.
2. Retire a caixa da esquina e separe, conforme necessário, os furos separadores.

3.4. Προπαρασκευή της εσωτερικής μονάδας

Πίσω, δεξιά και κάτω σωλήνωση

1. Ενώστε το σωλήνα ψύξης και το σωλήνα αποστράγγισης.
- Ενώστε τους δύο σωλήνες με ταινία βυνιλίου σε τρια ή περισσότερα σημεία. Αυτό θα διευκολύνει τη διέλευση των σωλήνων από τον τοίχο.
2. Βγάλτε το γωνιακό κουτί και ανοίξτε τις προϋπάρχουσες οπές.
- Βγάλτε το γωνιακό κουτί πιέζοντας προς τα μέσα και προς τα κάτω ⓑ και ταυτόχρονα από την επάνω γωνία του κουτιού ⓐ.

Ⓐ Γωνιακό κουτί
Ⓑ Κάτω καπάκι

Αριστερός και αριστερός πίσω σωλήνας

1. Βγάλτε το κάτω καπάκι.
- Βγάλτε το κάτω καπάκι σύροντας προς την πίσω πλευρά της μονάδας ⓑ πιέζοντας ταυτόχρονα τα δύο σημεία όπως δείχνουν τα βέλη ⓐ.
2. Βγάλτε το γωνιακό κουτί και ανοίξτε τις οπές στα σημεία όπου υποδεικνύεται.

3

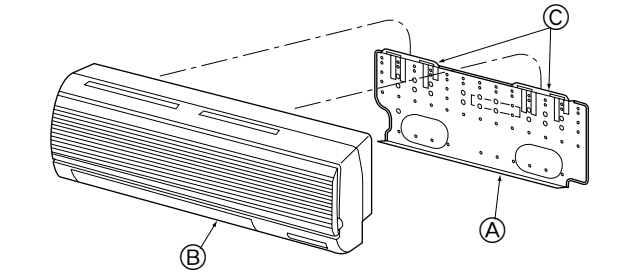

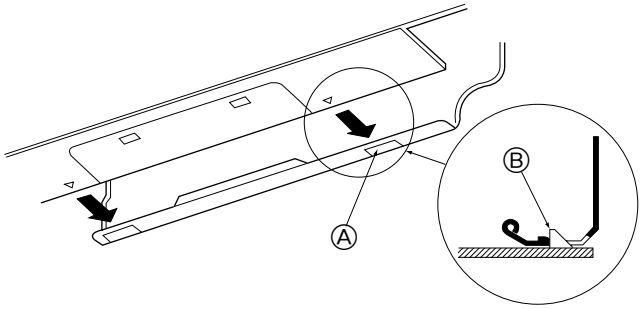

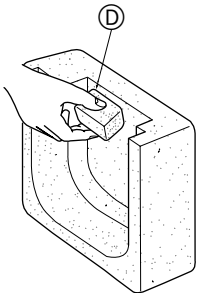

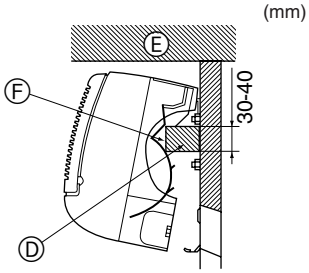

3.5. Montage de l'appareil intérieur

1. Fixer la plaque de montage au mur.
2. Suspendre l'appareil intérieur sur les deux crochets placés dans la partie supérieure de la plaque de montage.

Tuyautage arrière, à droite et en bas

3. Attacher l'appareil intérieur.
4. Après le raccordement des tuyaux, remettre la boîte d'angle en place (suivre les indications pour le démontage à l'envers).
   Ⓐ Orifice carré Ⓑ Crochets Ⓒ Attache

Tuyautage gauche et arrière gauche

3. Découper une pièce de montage dans les matériaux d'emballage.
4. Soulever l'appareil intérieur vers soi comme l'indique la figure ci-dessous et glisser la pièce de montage dans la plaque de montage, en utilisant les marques de position de la pièce de montage comme référence.
5. Après le raccord des tuyaux et le câblage, remettre le couvercle du dessous en place et retirer la pièce de montage; fixer l'appareil intérieur comme illustré sur la gauche.
6. Remettre la boîte d'angle en place.
   Ⓓ Pièce de montage Ⓔ Plafond Ⓕ Saillies

3.5. De binnenunit monteren

1. Breng de montageplaat aan op de muur.
2. Hang de binnenunit aan de twee haken op de onderste helft van de montageplaat.

Pijpen achter, rechts en onderop

3. De binnenunit vastzetten.
4. Nadat u de pijpen hebt aangebracht, plaatst u het hoekblokje terug (voer de stappen voor het verwijderen in omgekeerde volgorde uit).
   Ⓐ Vierkant gat Ⓑ Haken Ⓒ Pal

Pijpen links en linksachter

3. Knip een montagestuk uit het verpakkingsmateriaal.
4. Trek de binnenunit naar u toe, zoals in de onderstaande afbeelding, en schuif het montagestuk in de montageplaat aan de hand van de positiemarkeringen op het montagestuk.
5. Nadat u de pijpen en bedrading hebt aangebracht, plaatst u de onderkap terug, verwijdert u het montagestuk en zet u de binnenunit vast zoals in de afbeelding.
6. Plaats het hoekblokje terug.
   Ⓓ Montagestuk Ⓔ Plafond Ⓕ Ribbel

3.5. Mounting the indoor unit

1. Affix the mounting plate to the wall.
2. Hang the indoor unit on the two hooks positioned on the upper part of the mounting plate.

Rear, right and lower piping

3. Affix the indoor unit.
4. After connecting the pipes, put the corner box back to where it was (follow the removal steps backwards).
   Ⓐ Square hole Ⓑ Hooks Ⓒ Catch

Left and left rear piping

3. Cut out a mounting piece from the packaging material.
4. Pull the indoor unit up towards yourself as shown in the figure below and slide the mounting piece in to the mounting plate using the mounting piece setting marks as reference.
5. After connecting the pipes and wiring, put the under cover back to where it was, and remove the mounting piece and affix the indoor unit as shown in the left figure.
6. Put the corner box back to where it was.
   Ⓓ Mounting piece Ⓔ Ceiling Ⓕ Rib

3.5. Montage der Innenanlage

1. Montageplatte an der Wand befestigen.
2. Die Innenanlage an die beiden Haken, die sich im oberen Teil der Montageplatte befinden, aufhängen.

Hintere, rechte und untere Rohrleitung

3. Die Innenanlage anbringen.
4. Nach Anschluß der Rohre den Eckkasten wieder an der ursprünglichen Stelle anbringen (den Abbauvorgang in umgekehrter Reihenfolge vornehmen).
   Ⓐ Quadratisches Loch Ⓑ Haken Ⓒ Schnepper

Rohrleitung links und links hinten

3. Aus dem Packmaterial ein Stück zum Befestigen (Montagestück) ausschneiden.
4. Ziehen Sie die Innenanlage wie in der Abbildung unten dargestellt in Richtung auf Ihren Körper. Schieben Sie dann das Montagestück unter Verwendung der Einstellungsmarkierungen des Montagestücks als Bezugspunkt in Richtung auf die Montageplatte hinein.
5. Nach Anschluß der Rohr- und Elektroleitungen die Unterabdeckung an den ursprünglichen Platz zurücksetzen und das Montagestück abnehmen. Dann die Innenanlage, wie in der Abbildung links dargestellt, befestigen.
6. Den Eckkasten an den ursprünglichen Platz zurücksetzen.
   Ⓓ Montagestück Ⓔ Zimmerdecke Ⓕ Rippe

3.5. Montera inomhusenheten

1. Fäst monteringspanelen på väggen.
2. Häng inomhusenheten på de två krokarna som sitter på monteringspanelens övre del.

Nedre rörledning samt höger bak

3. Fäst inomhusenheten.
4. När du har anslutit rörledningarna sätter du tillbaka mellanfacket på dess plats (följ anvisningarna ovan i omvänd ordning).
   Ⓐ Fyrkantigt hål Ⓑ Krokar Ⓒ Spärr

Vänster rörledning samt vänster bak

3. Skär ut en monteringsdel ur förpackningsmaterialet.
4. Dra inomhusenheten emot dig enligt figuren nedan och för in monteringsdelen i monteringspanelen. Använd markeringarna på monteringsdelen som referens.
5. När rörledningar och kablar har dragits sätter du tillbaka den undre kåpan på dess plats och avlägsnar monteringsdelen samt fäster inomhusenheten enligt figuren till vänster.
6. Sätt tillbaka mittfacket på plats.
   Ⓓ Monteringsdel Ⓔ Tak Ⓕ Fläns

3.5. Montaggio della sezione interna

1. Fissare la piastra di montaggio sulla parete.
2. Sospendere la sezione interna ai due ganci situati sulla parte superiore della piastra di montaggio.

Tubazione posteriore, destra e inferiore

3. Fissare la sezione interna.
4. Dopo aver collegato i tubi, rimettere la scatola d'angolo nella posizione originale (seguire all'inverso la procedura di rimozione).
   Ⓐ Foro quadrato Ⓑ Gancio Ⓒ Fermo

Tubazione sinistra e inferiore sinistra

3. Staccare un pezzo di montaggio dal materiale di imballaggio.
4. Tirare la sezione interna verso di sé come indicato nella figura sottostante e far scivolare il pezzo di montaggio nella piastra di montaggio basandosi sui segni di riferimento presenti sul primo.
5. Dopo aver collegato i tubi ed i fili, rimettere il sottocoperchio nella posizione originale, rimuovere il pezzo di montaggio e montare la sezione interna come indicato nella figura a sinistra.
6. Rimettere la scatola d'angolo nella posizione originale.
   Ⓓ Pezzo di montaggio Ⓔ Soffitto Ⓕ Nervatura

(ES) 3. Instalación de la unidad interior
(DK) 3. Montering af den indendørs enhed
(TR) 3. İç ünitenin monte edilmesi
(PR) 3. Instalação da unidade interior
(GR) 3. Εγκατάσταση της εσωτερικής μονάδας
(中) 3. 安装室内机组

3.5. Montaje de la unidad interior

1. Sujete la placa de montaje a la pared.
2. Cuelgue la unidad inferior en los dos ganchos que están colocados en la parte superior de la placa de montaje.

Tubería izquierda y posterior izquierda

3. Sujete la unidad interior.
4. Después de conectar los tubos, coloque la caja lateral en el sitio en donde estaba (siga los pasos de la extracción indicados anteriormente a la inversa).

Ⓐ Orificio cuadrado Ⓑ Ganchos Ⓒ Enganche

Tubería izquierda y posterior izquierda

3. Corte una pieza soporte del material de embalaje.
4. Tire de la unidad interior hacia usted tal y como se muestra en la figura de abajo y deslice la pieza soporte en la placa de montaje, utilizando la pieza soporte como marca de referencia.
5. Después de conectar las tuberías y los cables, coloque la tapa inferior en el sitio en donde estaba, saque la pieza soporte y sujete la unidad interior tal y como se muestra en la figura de la izquierda.
6. Coloque la caja lateral en el sitio en donde estaba.

Ⓓ Pieza soporte Ⓔ Techo Ⓕ Reborde

3.5. Montering af indendørsenheden

1. Fastgør monteringspladen til væggen.
2. Hæng indendørsenheden på de to kroge på monteringspladens øvre del.

Bageste, højre og nederste rørføring

3. Fastgør indendørsenheden.
4. Efter at rørene er forbundet, sættes hjørnekassen tilbage på plads (som da den blev fjernet, bare i omvendt rækkefølge).

Ⓐ Firkantet hul Ⓑ Kroge Ⓒ Greb

Venstre og venstre bageste rørføring

3. Skær et monteringsstykke ud af emballagen.
4. Træk indendørsenheden mod Dem selv som vist i illustrationen herunder, og skub monteringsstykket ind på monteringspladen ved hjælp af stykkets mærker som reference.
5. Efter at rørene og ledningerne er forbundet, sætter De underdækslet på plads og fjerner monteringsstykket samt fastgør indendørsenheden som vist i illustrationen til venstre.
6. Sæt hjørnekassen tilbage på plads.

Ⓓ Monteringsplade Ⓔ Loft Ⓕ Ribbe

3.5. İç ünitenin monte edilmesi

1. Montaj levhasını duvara takın.
2. İç üniteyi montaj levhasının üst tarafındaki iki kancaya asın.

Arka, sağ ve alt boru bağlantıları

3. İç üniteyi tespit edin.
4. Boruların bağlantılarını yaptıktan sonra köşe kutusunu tekrar yerine koyun (çıkarırken yaptığınız işlemleri gerisin geriye uygulayın).

Ⓐ Kare delik Ⓑ Kancalar Ⓒ Çıkıntı

Sol ve sol arka boru bağlantıları

3. Ambalaj malzemesinden bir montaj parçasıcaklı kesin.
4. İç üniteyi aşağıdaki şekilde görüldüğü üzere kendinize doğru yukarıya çekin ve montaj parçası üzerindeki tespit işaretlerinden referans olarak yararlanarak montaj parçasını montaj levhasının içine sürün.
5. Boru ve kablo bağlantılarını yaptıktan sonra alt kapağı tekrar yerine koyun ve montaj parçasını çıkarıp iç üniteyi soldaki şekilde görüldüğü üzere takın.
6. Köşe kutusunu tekrar yerine koyun.

Ⓓ Montaj parçası Ⓔ Tavan Ⓕ Çıkıntı

3.5. Montagem da unidade interior

1. Fixe a placa de montagem à parede.
2. Pendure a unidade interior nos dois engates que se encontram na parte superior da placa de montagem.

Tubagem posterior, direita e inferior.

3. Fixe a unidade interior.
4. Depois de ligar os tubos, reponha a caixa da esquina no respectivo local (inverta os passos do procedimento de remoção).

Ⓐ Furo quadrado Ⓑ Engates Ⓒ Agarra

Tubagem esquerda e posterior esquerda

3. Corte uma peça de montagem do material de empacotamento.
4. Puxe a unidade interior para cima, na sua direcção, tal como ilustra a figura abaixo e faça deslizar a peça de montagem para a placa de montagem, servindo-se das marcas de colocação da peça de montagem como referência.
5. Depois de efectuar a ligação dos tubos e fios eléctricos, reponha a tampa inferior no devido lugar, retire a peça de montagem e fixe a unidade interior, tal como ilustra a figura à esquerda.
6. Coloque a caixa da esquina no respectivo local.

Ⓓ Peça de montagem Ⓔ Tecto Ⓕ Nervura

3.5. Ανάρτηση της εσωτερικής μονάδας

1. Στερεώστε την πλάκα ανάρτησης στον τοίχο.
2. Κρεμάστε την εσωτερική μονάδα στους δύο γάντζους που υπάρχουν στην επάνω πλευρά της πλάκας ανάρτησης.

Πίσω, δεξιός κάτω σωλήνας

3. Στερεώστε την εσωτερική μονάδα.
4. Αφού συνδέσετε τους σωλήνες, τοποθετήστε στη θέση του το γωνιακό κουτί (ακολουθήστε την αντίθετη σειρά).

Ⓐ Τετράγωνη τρύπα Ⓑ Γάντζοι Ⓒ Άγκιστρα

Αριστερός και αριστερός πίσω σωλήνας

3. Κόψτε ένα εξάρτημα ανάρτησης από τα υλικά που υπάρχουν στη συσκευασία.
4. Τραβήξτε την εσωτερική μονάδα προς τα επάνω και προς την πλευρά σας όπως φαίνεται στην εικόνα κάτω και σύρατε το εξάρτημα ανάρτησης στην πλάκα ανάρτησης με βάση τα σημάδια που υπάρχουν στο εξάρτημα ανάρτησης.
5. Αφού συνδέσετε τους σωλήνες και τις καλωδιώσεις, τοποθετήστε το κάτω καπάκι στη θέση του, αϋαιρεστε το εξάρτημα ανάρτησης και στερεώστε την εσωτερική μονάδα έτσι όπως φαίνεται στην αριστερή εικόνα.
6. Τοποθετήστε το γωνιακό κουτί πίσω στη θέση του.

Ⓓ Εξάρτημα ανάρτησης Ⓔ Οροφή Ⓕ Ενίσχυση

(E) 4. Installing the outdoor unit
(D) 4. Einbau der Außenanlage
(F) 4. Installation de l'appareil extérieur
(SD) 4. Installation av utomhusenhet
(NL) 4. Het buitenapparaat installeren
(I) 4. Installazione della sezione esterna

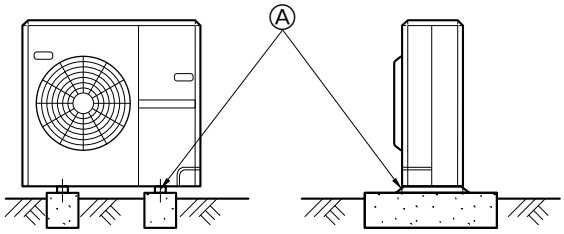

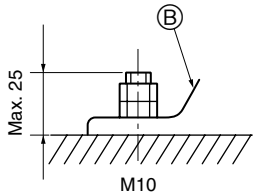

(mm)

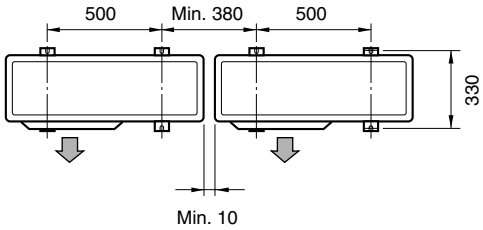

- Be sure to install the unit in a sturdy, level surface to prevent rattling noises during operation.

<Foundation specifications>

Foundation bolt	M10 (3/8")
Thickness of concrete	120 mm
Length of bolt	70 mm
Weight-bearing capacity	320 kg

Ⓐ M10 (3/8") bolt
Ⓑ Base

- Make sure that the length of the foundation bolt is within 25 mm of the bottom surface of the base.
- Secure the base of the unit firmly with four-M10 foundation bolts in sturdy locations.

- Die Anlage immer auf fester, ebener Oberfläche aufstellen, um Rattergeräusche beim Betrieb zu vermeiden.

<Spezifikationen des Fundaments>

Fundamentschraube	M10 (3/8 Zoll)
Betondicke	120 mm
Schraubenlänge	70 mm
Tragfähigkeit	320 kg

Ⓐ M10 (3/8 Zoll) Schraube
Ⓑ Bodenplatte

- Vergewissern, daß die Länge der Fundamentankerschraube innerhalb von 25 mm von der Unterseite der Bodenplatte liegt.
- Die Bodenplatte der Anlage mit 4 M10 Fundamentankerbolzen an tragfähigen Stellen sichern.

- Bien installer l'appareil sur une surface solide et de niveau, de façon à éviter tout bruit de crécelle pendant le fonctionnement.

<Spécifications de la fondation>

Boulon de fondation	M10 (3/8 ème de pouce)
Epaisseur de béton	120 mm
Longueur des boulons	70 mm
Résistance au poids	320 kg

Ⓐ Boulon M10 (3/8 ème de pouce)
Ⓑ Base

- S'assurer que la longueur des boulons de fondation ne dépasse pas 25 mm par rapport à la surface inférieure de la base.
- Fixer fermement la base de l'appareil avec quatre boulons de fondation M10 placés à des endroits suffisamment robustes.

- Se till att enheten monteras på ett stabilt och jämnt underlag för att förhindra skallrande ljud under pågående drift.

<Specifikationer för fundament>

Fundamentbult	M10 (3/8")
Betongtjocklek	120 mm
Bultlängd	70 mm
Viktbärande kapacitet	320 kg

Ⓐ M10 (3/8") bult
Ⓑ Fundament

- Se till att fundamentbultens längd ligger inom 25 mm av fundamentets bottenyta.
- Säkra enhetens fundament så det sitter säkert med fyra M10 fundamentbultar på stadiga platser.

- Zorg ervoor dat de eenheid op een stevig, waterpas oppervlak wordt geïnstalleerd om geratel tijdens het gebruik te voorkomen.

<Specificaties voor de fundering>

Funderingsbout	M10 (3/8")
Dikte van het beton	120 mm
Lengte van de bout	70 mm
Draagkracht	320 kg

Ⓐ M10 (3/8") bout
Ⓑ Basis

- Zorg dat de lengte van de funderingsbout op een afstand van minder dan 25 mm van de onderkant van de basis komt.
- Zet de basis van de eenheid stevig vast met vier M10-funderingsbouten op een stevige ondergrond.

- Assicurarsi di installare l'unità su una superficie solida e in piano, per evitare rumori di sbattimento durante il funzionamento.

<Specifiche delle fondamenta>

Bullone fondamenta	M10 (3/8")
Spessore del cemento	120 mm
Lunghezza del bullone	70 mm
Capacità di carico	320 kg

Ⓐ Bullone M10 (3/8")
Ⓑ Base

- Assicurarsi che la lunghezza del bullone fondamenta non superi 25 mm rispetto alla superficie inferiore della base.
- Assicurare saldamente la base dell'unità con quattro bulloni fondamenta M-10 in punti sufficientemente solidi.

(ES) 4. Instalación de la unidad exterior

- Cerciórese de instalar la unidad en una superficie robusta y nivelada para evitar los ruidos de traqueteo durante la operación.

<Especificaciones de la cimentación>

Perno de cimentación	M10 (3/8")
Grosor del hormigón	120 mm
Longitud del perno	70 mm
Capacidad de soporte de peso	320 kg

Ⓐ Perno M10 (3/8")
Ⓑ Base

- Cerciórese de que la longitud del perno de cimentación esté dentro de 25 mm de la superficie inferior de la base.
- Asegure firmemente la base de la unidad con cuatro pernos de cimentación M10 en lugares robustos.

(DK) 4. Montering af den udendørs enhed

- Enheden skal monteres på en solid, plan overflade for at forhindre raslelyde under anvendelsen.

<Specifikationer for fundament>

Fundamentbolt	M10 (3/8")
Betontykkelse	120 mm
Boltlængde	70 mm
Belastningskapacitet	320 kg

Ⓐ M10 (3/8") bolt
Ⓑ Monteringsplade

- Kontroller at fundamentbolten er mindre end 25 mm fra monteringspladens bund.
- Fastgør monteringspladen omhyggeligt med fire M10-fundamentbolte på solide steder.

(TR) 4. Dış ünitenin monte edilmesi

- Ünitenin çalışması sırasında gürültü yapmaması için üniteyi mutlaka sağlam ve düz bir yüzeye monte edin.

<Temel spesifikasyonları>

Temel cıvatası	M10 (3/8")
Beton kalınlığı	120 mm
Cıvatanın uzunluğu	70 mm
Ağırlık çekme kapasitesi	320 kg

Ⓐ M10 (3/8") cıvata
Ⓑ Kaide

- Temel cıvatasının uzunluğunun kaidenin alt yüzeyine kadar 25mm'den az olmasını sağlayın.
- Ünitenin kaidesini dört adet M-10 cıvatasıyla sağlam yerlere tespit edin.

(PR) 4. Instalação da unidade exterior

- Certifique-se de instalar a unidade numa superfície firme e nivelada para evitar estrépidos durante a operação.

<Especificações de fundação>

Parafuso da fundação	M10 (3/8")
Espessura do betão	120 mm
Comprimento do parafuso	70 mm
Capacidade de carga	320 kg

Ⓐ Parafuso M10 (3/8")
Ⓑ Base

- Certifique-se de que o comprimento do parafuso da fundação esteja dentro de 25 mm da superfície inferior da base.
- Fixe a base da unidade firmemente com quatro parafusos de fundação M10 em locais resistentes.

(GR) 4. Εγκατάσταση της εξωτερικής μονάδας

- Η μονάδα πρέπει να τοποθετηθεί σε σταθερή και επίπεδη επιφάνεια για την αποφυγή θορύβων κατά τη λειτουργία.

<Χαρακτηριστικά θεμελίωσης>

Μπουλόνι θεμελίωσης	M10 (3/8")
Πάχος σκυροδέματος	120 χλστ.
Μήκος μπουλονιού	70 χλστ.
Βάρος-ικανότητα συγκράτησης	320 κιλά

Ⓐ Μπουλόνι M10 (3/8")
Ⓑ Βάση

- Βεβαιωθείτε ότι το μήκος του μπουλονιού θεμελίωσης είναι το πολύ 25 χλστ. από την κάτω επιφάνεια της βάσης.
- Στερεώστε καλά τη βάση της μονάδας με τέσσερα μπουλόνια θεμελίωσης M10 σε σταθερή επιφάνεια.

(中) 4. 安装室外机组

4

(E) 5. Refrigerant pipe and drain pipe

(D) 5. Kühl-und Ablaßrohre

(SD) 5. Köldmedelsrör och dräneringsrör

(I) 5. Tubo di raffreddamento e tubo di drenaggio

5.1. Indoor unit

- When commercially available copper pipes are used, wrap liquid and gas pipes with commercially available insulation materials (heat-resistant to 100°C or more, thickness of 12 mm or more).
- The indoor parts of the drain pipe should be wrapped with polyethylene foam insulation materials (specific gravity of 0.03, thickness of 9 mm or more).

Refrigerant and Drainage Piping Sizes		
Item \ Model		1.6, 2
Refrigerant piping	Liquid	ODø9.52 (3/8")
	Gas	ODø15.88 (5/8")
Drainage piping		VP-20 (PVC IDø20)

5.1. Innenanlage

- Wenn im Handel erhältliche Kupferrohre verwendet werden, Flüssigkeits- und Gasrohre mit im Handel erhältlichem Isoliermaterial (Hitzebeständig bis 100° und mehr, Stärke 12 mm oder mehr) umwickeln.
- Die in der Anlage befindlichen Teile der Ablaßrohre sollten mit Isoliermaterial aus Schaumstoff (spezifisches Gewicht 0,03 - 9 mm oder stärker) umwickelt werden.

Maße der Kältemittel- und Ablaßrohrleitungen		
Item \ Modelle		1.6, 2
Kältemittelrohrleitung	Flüssig	ODø9,52 (3/8")
	Gas	ODø15,88 (5/8")
Ablaßrohrleitung		VP-20 (PVC IDø20)

5.1. Appareil intérieur

- En cas d'utilisation de tuyaux en cuivre disponibles sur le marché, envelopper les tuyaux de liquide et de gaz avec de la matière isolante vendue dans le commerce sur le marché (résistant à une chaleur de 100°C ou supérieure et d'une épaisseur de 12 mm ou plus).
- Les parties intérieures du tuyau d'écoulement doivent également être entourées de matière isolante en mousse de polyéthylène (avec une poids spécifique de 0,03 et de 9 mm d'épaisseur ou plus).

Dimensions des tuyaux de réfrigérant et d'écoulement		
Elément \ Modèle		1.6, 2
Tuyau de réfrigérant	Liquide	ODø9,52 (3/8")
	Gaz	ODø15,88 (5/8")
Tuyau d'écoulement		VP-20 (PVC IDø20)

5.1. Inomhusenhet

- Om kommersiellt tillgängliga kopparrör används bör vätske- och gasrör lindas med kommersiellt tillgängligt isoleringsmaterial (värmebeständig upp till 100°C eller mer, tjocklek 12 mm eller mer).
- Inomhusdelarna på dräneringsröret bör lindas med isoleringsmaterial av polyetylenskum (specifik vikt 0,03, tjocklek 9 mm eller mer).

Rörstorlekar för köldmedels- och dräneringsrör		
Artikel \ Modeller		1.6, 2
Köldmedelsrör	Liquid	ODø9,52 (3/8")
	Vätska	ODø15,88 (5/8")
Dräneringsrör		VP-20 (PVC IDø20)

5.1. Binnenapparaat

- Als u koperen pijpen gebruikt, moet u de vloeistof- en gaspijpen met isolatiemateriaal bekleden (hittebestendig tot 100°C, dikte van 12 mm of meer).
- De delen van de afvoerpijp die binnenshuis lopen, moeten worden bekleed met isolatiemateriaal van polyethyleenschuim (relatieve dichtheid 0,03, dikte 9 mm of meer).

Afmetingen van de koelstof- en afvoerpijpen		
Item \ Modellen		1.6, 2
Koelstofpijp	Vloeistofpijp	ODø9,52 (3/8")
	Gaspijp	ODø15,88 (5/8")
Afvoerpijp		VP-20 (PVC IDø20)

5.1. Sezione interna

- Se vengono utilizzati dei tubi di rame disponibili in commercio, avvolgere del materiale di isolamento, disponibile in commercio, attorno ai tubi del liquido e del gas (resistente alla temperatura di 100°C o superiore, spessore di almeno 12 mm).
- Le parti interne del tubo di drenaggio devono essere ricoperte di materiale di isolamento in schiuma di polietilene (gravità specifica di 0,03, spessore di almeno 9 mm).

Dimensioni della tubazione del refrigerante e di drenaggio		
Componente \ Modelli		1.6, 2
Tubazione del refrigerante	Liquido	ODø9,52 (3/8")
	Gas	ODø15,88 (5/8")
Tubazione di drenaggio		VP-20 (PVC IDø20)

(F) 5. Tuyaux de refroidissement et tuyaux d'écoulement

(NL) 5. Koelstofpijp en afvoerpijp

(ES) 5. Tubo del refrigerante y tubo de drenaje

5.1. Unidad interior

- Si se utilizan tubos de cobre convencionales, envuelva los tubos de gas y líquido con materiales aislantes (resistente al calor hasta 100°C o más, espesor de 12 mm o más).
- Las piezas interiores del tubo de drenaje tienen que estar envueltas en materiales aislantes de espuma de polietileno (gravedad específica de 0,03 y espesor de 9 mm o más).

Tamaño de los tubos del refrigerante y de drenaje		
Punto \ Modelos		1.6, 2
Tubería del refrigerante	Líquido	ODø9,52 (3/8")
	Gas	ODø15,88 (5/8")
Tubería de drenaje		VP-20 (PVC IDø20)

(DK) 5. Kølerør og drænrør

5.1. Indendørs enhed

- Når der anvendes almindelige kobberrør, pakkes væske- og gasrør ind i almindeligt isoleringsmateriale (varmebestandigt indtil 100°C eller derover, tykkelse 12 mm og derover).
- De indendørs dele af drænrøret skal pakkes ind i isoleringsmaterialer af polyethylenskum (massefylde på 0,03, tykkelse på 9 mm eller derover).

Størrelser på køle- og drænrør		
Genstand \ Model		1.6, 2
Kølerør	Væske	OD ø9,52 (3/8")
	Gas	OD ø15,88 (5/8")
Drænrør		VP-20 (PVC IDø20)

(TR) 5. Soğutma borusu ve drenaj borusu

5.1. İç ünite

- Piyasada satılan bakır borular kullanıldığında, sıvı ve gaz borularını piyasada satılan yalıtım malzemeleriyle sarın (en az 100°C sıcaklığa dayanıklı olmalı veya en az 12 mm kalınlığında olmalıdır).
- Drenaj borusunun bina içindeki aksamı polietilen köpük yalıtım malzemeleriyle sarılmalıdır (özgül ağırlığı 0,03 olmalı, kalınlığı en az 9 mm olmalıdır).

Soğutma ve Drenaj Borularının Ölçüleri		
Malzeme \ Model		1.6, 2
Soğutucu boruları	Sıvı	DÇø9,52(3/8")
	Gaz	DÇø15,88 (5/8")
Drenaj boruları		VP-20 (PVC IDø20)

(PR) 5. Tubo de arrefecimento e tubo de drenagem

5.1. Unidade interior

- Se forem utilizados tubos de cobre comercialmente disponíveis, limpe os tubos de líquido e de gás com materiais de isolação comercialmente disponíveis (resistentes ao calor de 100°C ou mais, com uma espessura de 12 mm ou mais).
- As peças internas do tubo de drenagem devem ser limpas com materiais de isolação de espuma de polietileno (gravidade específica de 0,03 de espessura de 9 mm ou mais).

Dimensões das tubagens de refrigerante e de drenagem		
Artigo \ Modelos		1.6, 2
Tubagem de refrigerante	Líquido	ODø9,52 (3/8")
	Gás	ODø15,88 (5/8")
Tubagem de drenagem		VP-20 (PVC IDø20)

(GR) 5. Ψυκτικός σωλήνας και σωλήνας αποχέτευσης

5.1. Εσωτερική μονάδα

- Όταν είναι διαθέσιμοι στο εμπόριο χρησιμοποιούνται χαλκοσωλήνες, σπειροειδείς σωλήνες υγρού και αερίου με υλικό μόνωσης που διατίθεται στο εμπόριο (θερμική αντοχή έως 100°C ή μεγαλύτερη, πάχος 12 χλστ. ή μεγαλύτερο).
- Τα εσωτερικά εξαρτήματα του σωλήνα αποστράγγισης πρέπει να περιτυλίγονται με μονωτικό αφρό πολυαιθυλαινίου (ειδικό βάρος 0,03, πάχος 9 χλστ. ή μεγαλύτερο).

Διαστάσεις σωληνώσεων ψυκτικού υγρού και αποστράγγισης		
Εξάρτημα \ Μοντέλο		1.6, 2
Σωλήνωση ψυκτικού	Υγρό	ODø9,52 (3/8")
	Αέριο	ODø15,88 (5/8")
Σωλήνωση αποστράγγισης		VP-20 (PVC IDø20)

(中) 5. 冷却管和排水管

5

(F) 5. Tuyaux de refroidissement et tuyaux d'écoulement

(NL) 5. Koelstofpijp en afvoerpijp

(E) 5. Refrigerant pipe and drain pipe

(D) 5. Kühl-und Ablaßrohre

(SD) 5. Köldmedelsrör och dräneringsrör

(I) 5. Tubo di raffreddamento e tubo di drenaggio

①

(mm)

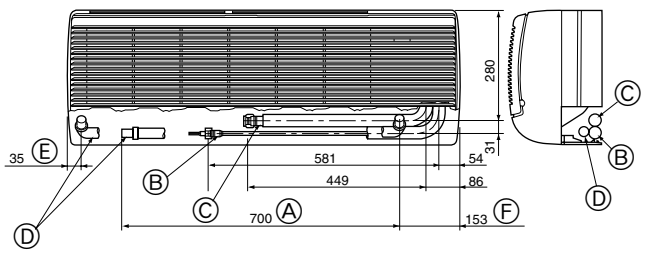

②

(mm)

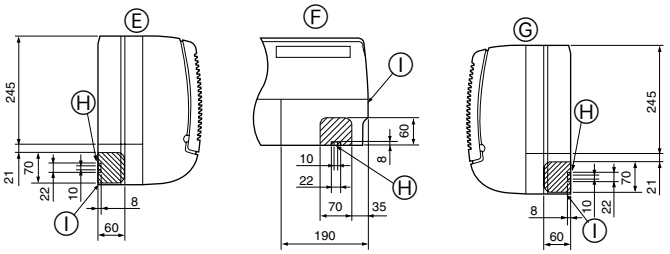

5.2. Mise en place des tuyaux de réfrigérant et d'écoulement

① Position of refrigerant and drain piping

- Le tuyau d'écoulement peut être coupé en fonction des conditions d'installation.
  - Ⓐ (Longueur totale de tuyau flexible "800")
  - Ⓑ Tuyau à liquide
  - Ⓒ Tuyau à gaz
  - Ⓓ Tuyau flexible d'évacuation
  - Ⓔ Tuyautage gauche.
  - Ⓕ Tuyautage droit.

② Déterminer la position des orifices à dégager sur le corps de l'appareil

▶ **Découper les orifices à dégager à l'aide d'une scie ou d'un couteau adéquat.**

Prendre soin de ne pas endommager d'autres éléments de l'appareil.

- Retirer le boîtier en coin et forer un orifice à dégager. Si le forage se fait sans retirer le boîtier, le tuyau d'écoulement risque d'être abîmé.
  - Ⓔ Tuyauterie de gauche
  - Ⓕ Tuyauterie inférieure
  - Ⓖ Tuyauterie de droite
  - Ⓗ Câble de la télécommande passant par l'orifice
  - Ⓘ Boîte d'angle

5.2. Plaats van de koelstof- en afvoerpijpen

① Plaats van de koelstof- en afvoerpijpen

- De afvoerpijp kan in het midden worden doorgezaagd, als dit voor installatie nodig is.
  - Ⓐ (Totale lengte van de flexibele slang "800")
  - Ⓑ Vloeistofpijp
  - Ⓒ Gaspijp
  - Ⓓ Afvoerslang
  - Ⓔ Pijpen links
  - Ⓕ Pijpen rechts

② De plaats van de doordrukopeningen op het apparaat bepalen.

▶ **Maak de doordrukopeningen met behulp van een zaag of een geschikt mes.**

Pas op dat u de andere onderdelen van het apparaat niet beschadigt.

- Verwijder het hoekblokje en boor een doordrukopening. Als u een gat maakt zonder het hoekblokje te verwijderen, kunt u de afvoerslang beschadigen.
  - Ⓔ Pijpaansluiting aan de linkerkant
  - Ⓕ Pijpaansluiting aan de onderkant
  - Ⓖ Pijpaansluiting aan de rechterkant
  - Ⓗ Draad afstandsbediening door gat
  - Ⓘ Hoekdoos

5.2. Positioning refrigerant and drain piping

① Position of refrigerant and drain piping

- The drain pipe can be cut midway to meet the on-site conditions.
  - Ⓐ (Total length of flexible hose "800")
  - Ⓑ Liquid pipe
  - Ⓒ Gas pipe
  - Ⓓ Drain hose
  - Ⓔ Left-side piping
  - Ⓕ Right-side piping

② Determine the position of the knockout holes on the unit body.

▶ **Cut the knockout holes using a saw blade or an adequate knife.**

Take care not to damage other parts of the unit.

- Remove the corner box and drill a knockout hole. If a hole is made without removing the box, the drain hose could be damaged.
  - Ⓔ Left-side piping
  - Ⓕ Lower piping
  - Ⓖ Right-side piping
  - Ⓗ Remote controller cable through hole
  - Ⓘ Corner box

5.2. Anordnung der Kältemittel- und Ablaßrohrleitungen

① Anordnung der Kältemittel- und Ablaßrohrleitungen

- Das Ablaßrohr kann zur Anpassung an die Gegebenheiten vor Ort in der Mitte getrennt werden.
  - Ⓐ (Gesamtlänge des flexiblen Schlauchs "800")
  - Ⓑ Flüssigkeitsrohrleitung
  - Ⓒ Gasrohrleitung
  - Ⓓ Auslaufschlauch
  - Ⓔ Rohrleitung an der linken Seite
  - Ⓕ Rohrleitung an der rechten Seite

② Die Lage der auszubrechenden Löcher auf dem Gerätekörper festlegen

▶ **Brechen Sie die Löcher mit einem Sägeblatt oder einem geeigneten Messer aus.**

Darauf achten, keine anderen Teile der Anlage zu beschädigen.

- Den Eckkasten abnehmen und mit dem Bohrer ein Loch ausbrechen. Wenn ein Loch angebracht wird, ohne den Kasten abzunehmen, kann der Ablaßschlauch beschädigt werden.
  - Ⓔ Rohrleitung links
  - Ⓕ Untere Rohrleitung
  - Ⓖ Rohrleitung rechts
  - Ⓗ Kabeldurchgang für Fernbedienung
  - Ⓘ Eckkasten

5.2. Positionering av köldmedels- och dräneringsrör

① Position of refrigerant and drain piping

- Dräneringsröret kan skäras av halvvägs för att passa förhållandena på platsen.
  - Ⓐ (Den flexibla slangens totala längd "800")
  - Ⓑ Vätskeledning
  - Ⓒ Gasledning
  - Ⓓ Dräneringsslang
  - Ⓔ Rörledning, vänster sida
  - Ⓕ Rörledning, höger sida

② Fastställ positionen för de borttagbara hålen på enhetens kropp

▶ **Avlägsna hålen med ett sågblad eller lämplig kniv.**

Se till att inte andra delar av enheten skadas.

- Tag bort hörndosan och borra ett hål. Om hålet borras utan att hörndosan tas bort kan dräneringsslangen skadas.
  - Ⓔ Rörledning, vänster sida
  - Ⓕ Nedre rörledning
  - Ⓖ Rörledning, höger sida
  - Ⓗ Genomgångshål för fjärrkontrollens kabel
  - Ⓘ Mittfack

5.2. Posizionamento delle tubazioni del refrigerante e di drenaggio

① Posizionamento delle tubazioni del refrigerante e di drenaggio

- Il tubo di drenaggio può essere sezionato a metà per adattarsi alle condizioni di installazione locali.
  - Ⓐ (Lunghezza totale del tubo flessibile "800")
  - Ⓑ Tubo del liquido
  - Ⓒ Tubo del gas
  - Ⓓ Tubo flessibile di drenaggio
  - Ⓔ Tubazione lato sinistro
  - Ⓕ Tubazione lato destro

② Determinare la posizione dei fori di espulsione del corpo dell'unità.

▶ **Praticare i fori di espulsione usando una lama a sega od un coltello appropriato.**

Stare molto attenti a non danneggiare le altre parti dell'unità.

- Rimuovere la scatola d'angolo e praticarvi un foro di espulsione. Se tale operazione viene eseguita senza rimuovere la scatola, il tubo di drenaggio rischia di essere danneggiato.
  - Ⓔ Tubazione lato sinistro
  - Ⓕ Tubazione inferiore
  - Ⓖ Tubazione lato destro
  - Ⓗ Foro di passaggio cavo telecomando
  - Ⓘ Scatola angolare

(ES) 5. Tubo del refrigerante y tubo de drenaje
(DK) 5. Kølerør og drænrør
(TR) 5. Soğutma borusu ve drenaj borusu
(PR) 5. Tubo de arrefecimento e tubo de drenagem
(GR) 5. Ψυκτικός σωλήνας και σωλήνας αποχέτευσης
(中) 5. 冷却管和排水管

5.2. Colocación de los tubos del refrigerante y de drenaje

① Posición de los tubos del refrigerante y de drenaje

- La tubería de drenaje se puede cortar por la mitad para adaptarse a las condiciones del lugar.
  - Ⓐ (Longitud total de la manguera flexible "800")
  - Ⓑ Tubería de líquido
  - Ⓒ Tubería de gas
  - Ⓓ Manguera de drenaje
  - Ⓔ Tubería del lado izquierdo
  - Ⓕ Tubería del lado derecho

② Determine la posición de los agujeros ciegos en la unidad

▶ **Abra los agujeros ciegos con un serrucho o un cuchillo adecuado.**
Tenga cuidado de no dañar otras piezas de la unidad.

- Quite la caja de la esquina y haga un agujero ciego. Si hace un agujero sin retirar la caja, puede dañar el tubo de drenaje.
  - Ⓔ Tuberías del lado izquierdo
  - Ⓕ Tuberías inferiores
  - Ⓖ Tuberías del lado derecho
  - Ⓗ Orificio pasante para el cable del controlador remoto
  - Ⓘ Caja lateral

5.2. Placering af køle- og drænrørføring

① Placering for køle- og drænrørføring

- Drænrøret kan skæres over på midten for at passe til forholdene på stedet.
  - Ⓐ (Den bøjelige slanges totale længde "800")
  - Ⓑ Væskeslange
  - Ⓒ Gasslange
  - Ⓓ Drænslange
  - Ⓔ Rørføring, venstre side
  - Ⓕ Rørføring, højre side

② Bestem placeringen af udtrykningshullerne på enheden

▶ **Lav udtrykningshullerne med en savklinge eller en egnet kniv.**
Pas på ikke at beskadige andre dele af enheden.

- Fjern hjørnekassen og bor et udtrykningshul. Hvis der laves et hul uden at kassen fjernes, beskadiges drænslangen.
  - Ⓔ Rørføring, venstre side
  - Ⓕ Rørføring, nedre side
  - Ⓖ Rørføring, højre side
  - Ⓗ Gennemgående hul for fjernstyringskabel
  - Ⓘ Hjørnekasse

5.2. Soğutucu ve drenaj borularının yerlerinin belirlenmesi

① Soğutucu ve drenaj borularının yerleri

- Drenaj borusu montaj yerinin koşullarına uygun olarak ortadan kesilebilir.
  - Ⓐ (Esnek hortumun toplam uzunluğu "800")
  - Ⓑ Sıvı borusu
  - Ⓒ Gaz borusu
  - Ⓓ Drenaj hortumu
  - Ⓔ Sol tarafta boru bağlantısı
  - Ⓕ Sağ tarafta boru bağlantısı

② Ünitenin gövdesindeki işaretli delik yerlerinin konumunu tespit ediniz.

▶ **İşaretli delik yerlerini bir destere ağzı ya da uygun bir bıçakla açınız.**
Ünitenin diğer kısımlarını zedelememeye dikkat ediniz.

- Köşe kutusunu çıkarınız ve işaretli delik yerini matkapla deliniz. Eğer deliği kutuyu çıkarmadan delerseniz, drenaj hortumu zedelenir.
  - Ⓔ Sol tarafta boru bağlantısı
  - Ⓕ Alt tarafta boru bağlantısı
  - Ⓖ Sağ tarafta boru bağlantısı
  - Ⓗ Uzaktan kumanda kablosu deliği
  - Ⓘ Köşe kutusu

5.2. Colocação das tubagens de refrigerante e de drenagem

① Position of refrigerant and drain piping

- O tubo de drenagem pode ser cortado a meio para responder à situação local.
  - Ⓐ (Comprimento total do tubo flexível "800")
  - Ⓑ Tubo de líquido
  - Ⓒ Tubo de gás
  - Ⓓ Mangueira de drenagem
  - Ⓔ Tubagem do lado esquerdo
  - Ⓕ Tubagem do lado direito

② Determine a posição dos furos separadores na estrutura da unidade.

▶ **Faça furos separadores com uma serra sineta ou uma faca apropriada.**
Tenha cuidado para não danificar outras peças da unidade.

- Remova a caixa da esquina e faça um furo separador. Se o furo for feito sem remover a caixa, pode-se danificar o tubo de drenagem.
  - Ⓔ Tubagem da esquerda
  - Ⓕ Tubagem inferior
  - Ⓖ Tubagem da direita
  - Ⓗ Cabo do controlo remoto através do furo
  - Ⓘ Caixa de esquina

5.2. Τοποθέτηση των σωληνώσεων ψυκτικού και αποχέτευσης

① Θέση των σωληνώσεων ψυκτικού και αποχέτευσης

- Ο σωλήνας αποχέτευσης μπορεί να κοπεί στο μέσο για ν'ανταποκρίνεται στις ανάγκες της περιοχής όπου γίνεται η εγκατάσταση.
  - Ⓐ (Συνολικό μήκος ελαστικού σωλήνα "800")
  - Ⓑ Σωλήνας υγρού
  - Ⓒ Σωλήνας αερίου
  - Ⓓ Σωλήνας αποχέτευσης
  - Ⓔ Σωλήνωση στην αριστερή πλευρά
  - Ⓕ Σωλήνωση στην δεξιά πλευρά

② Καθορίσετε τη θέση των προκατασκευασμένων οπών στον κορμό της μονάδας

▶ **Κόψετε τις προκατασκευασμένες οπές χρησιμοποιώντας λεπίδα πριονιού ή κατάλληλο μαχαίρι.**
Προσέξετε να μη κάνετε ζημιά σε άλλα μέρη της μονάδας.

- Βγάλετε το γωνιακό κουτί και ανοίξετε μία οπή. Εάν ανοίξετε την οπή χωρίς να βγάλετε το κουτί, θα κάνετε ζημιά στο σωλήνα αποχέτευσης.
  - Ⓔ Σωλήνωση στην αριστερή πλευρά
  - Ⓕ Σωλήνωση στην κάτω πλευρά
  - Ⓖ Σωλήνωση στην δεξιά πλευρά
  - Ⓗ Καλώδιο τηλεχειριστηρίου μέσα από την οπή
  - Ⓘ Γωνιακό κουτί

(F) 5. Tuyaux de refroidissement et tuyaux d'écoulement
(NL) 5. Koelstofpijp en afvoerpijp

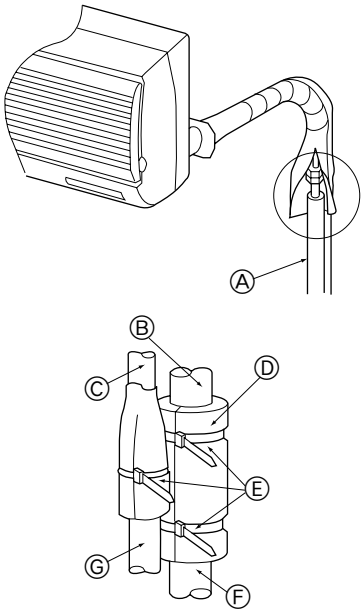

5.3. Travaux pour l'installation des tuyaux de réfrigérant

1) Appareil intérieur

1. Retirer l'écrou évasé et le couvercle de l'appareil intérieur.
2. Créer un évasement pour le tuyau de liquide et pour le tuyau de gaz et appliquer de l'huile pour machine réfrigérante (disponible chez votre fournisseur local) sur la surface du siège évasé.
3. Raccorder rapidement les tuyaux de réfrigérant sur place à l'appareil.
4. Envelopper le couvercle du tuyau ③ fixé au tuyau de gaz et vérifier si le joint du raccord n'est pas visible.
5. Envelopper le couvercle du tuyau de liquide de l'appareil et vérifier s'il recouvre bien la matière isolante du tuyau de liquide sur place.
6. Utiliser les bandes fournies ④ pour serrer les deux extrémités (15 à 20 mm) de chaque couvercle de tuyau ③.

Ⓐ Tuyau de réfrigérant et matière isolante (disponible chez votre fournisseur local)
Ⓑ Tuyau de gaz de l'appareil
Ⓒ Tuyau de liquide de l'appareil
Ⓓ Couvercle du tuyau ③
Ⓔ Bandes ④
Ⓕ Tuyau de gaz sur place.
Ⓖ Tuyau de liquide sur place.

5.3. De koelstofpijpen aansluiten

1) Binnenapparaat

1. Verwijder de flare-moer en -kap van de binnenunit.
2. Maak een flare voor de vloeistofpijp en de gaspijp en breng koelmachineolie (bij uw plaatselijke leverancier verkrijgbaar) aan op het oppervlak van de flare.
3. Verbind de plaatselijke koelpijpen snel met de unit.
4. Wikkel de pijpbeschermer ③ die met de gaspijp is verbonden in en zorg ervoor dat de verbinding niet zichtbaar is.
5. Wikkel de pijpbeschermer van de vloeistofpijp van de unit in en zorg ervoor dat het isolatiemateriaal van de plaatselijke vloeistofpijp geheel is bedekt.
6. Gebruik de meegeleverde band ④ om beide einden (15 – 20 mm) van elke pijpbeschermer ③ vast te zetten.

Ⓐ Koelpijp en isolatie (verkrijgbaar bij uw plaatselijke leverancier).
Ⓑ Gaspijp van de unit
Ⓒ Vloeistofpijp van de unit
Ⓓ Pijpbeschermer ③
Ⓔ Band ④
Ⓕ Plaatselijke gaspijp
Ⓖ Plaatselijke vloeistofpijp

(E) 5. Refrigerant pipe and drain pipe
(D) 5. Kühl-und Ablaßrohre
(SD) 5. Köldmedelsrör och dräneringsrör
(I) 5. Tubo di raffreddamento e tubo di drenaggio

5.3. Refrigerant piping

1) Indoor unit

1. Remove the flare nut and cap of the indoor unit.
2. Make a flare for the liquid pipe and gas pipe and apply refrigerating machine oil (available from your local supplier) to the flare sheet surface.
3. Quickly connect the on site refrigerant pipes to the unit.
4. Wrap the pipe cover ③ that is attached to the gas pipe and make sure that the connection join is not visible.
5. Wrap the pipe cover of the unit's liquid pipe and make sure that it covers the insulation material of the on site liquid pipe.
6. Use the bands that are provided ④ to tighten both ends (15 – 20mm) of each pipe cover ③.

Ⓐ Refrigerant pipe and insulation (available from local supplier)
Ⓑ Unit's gas pipe
Ⓒ Unit's liquid pipe
Ⓓ Pipe cover ③
Ⓔ Bands ④
Ⓕ On site gas pipe
Ⓖ On site liquid pipe

5.3. Rohrleitungen für Kältemittel

1) Innenanlage

1. Die Konusmutter und den Deckel der Innenanlage abnehmen.
2. Flüssigkeits- und Gasrohr am Ende aufweiten und Kältemaschinenöl (beim Fachhändler vor Ort zu beschaffen) auf die Oberfläche des aufgeweiteten Blechs auftragen.
3. Die Kühlleitung des Hausanschlusses schnell an die Anlage anschließen.
4. Die Rohrleitungsabdeckung ③, die am Gasrohr angebracht ist, herumwickeln und darauf achten, daß die Anschlußstelle nicht sichtbar ist.
5. Die Rohrleitungsabdeckung der Flüssigkeitsrohrleitung der Anlage herumwickeln und sicherstellen, daß sie das Isoliermaterial der Flüssigkeitsrohrleitung des Hausanschlusses abdeckt.
6. Die mitgelieferten Bänder ④ zur Abdichtung beider Enden (15 – 20 mm) jeder Rohrabdeckung ③ verwenden.

Ⓐ Kühlrohr und Isolierung (beim örtlichen Fachhändler erhältlich)
Ⓑ Gasrohrleitung der Anlage
Ⓒ Flüssigkeitsrohrleitung der Anlage
Ⓓ Rohrabdeckung ③
Ⓔ Bänder ④
Ⓕ Gasrohrleitung des Hausanschlusses
Ⓖ Flüssigkeitsrohrleitung des Hausanschlusses

5.3. Rörledningar för köldmedlet

1) Inomhusenhet

1. Avlägsna flänsmutter och -anslutning från inomhusenheten.
2. Gör en fläns för vätske- och gasledningen samt anbringa kylande maskinolja (köps in separat) på flänsytan.
3. Anslut snabbt kylrören till enheten.
4. Vira om rörhöljet ③, som är fäst vid gasledningen, och kontrollera att fogen vid anslutningen inte syns.
5. Vira om rörhöljet på enhetens vätskeledning och kontrollera att det täcker isoleringsmaterialet på den lokalt monterade vätskeledningen.
6. Använd de band som medföljer ④ för att täta båda ändarna (15 – 20 mm) på rörhöljet ③.

Ⓐ Kylrör och isolering (finns att köpa separat)
Ⓑ Enhetens gasledning
Ⓒ Enhetens vätskeledning
Ⓓ Rörhölje ③
Ⓔ Band ④
Ⓕ Befintlig gasledning
Ⓖ Befintlig vätskeledning

5.3. Realizzazione della tubazione del refrigerante

1) Sezione interna

1. Rimuovere il dado a cartella ed il tappo della sezione interna.
2. Svasare il tubo del liquido ed il tubo del gas. Applicare quindi una piccola quantità di olio per macchina refrigerante (disponibile presso il proprio rivenditore locale) sulla superficie della sede di fissaggio.
3. Attaccare rapidamente i tubi di raffreddamento locali all'unità.
4. Fasciare il coperchio del tubo ③ attaccato al tubo del gas ed accertarsi che il giunto di collegamento non sia visibile.
5. Fasciare il coperchio del tubo del liquido dell'unità ed accertarsi che questo ricopra il materiale isolante del tubo del liquido locale.
6. Utilizzare i nastri forniti ④ per serrare entrambe le estremità (15 – 20 mm) di ciascun coperchio dei tubi ③.

Ⓐ Tubo di raffreddamento e materiale isolante (disponibile presso il rivenditore locale)
Ⓑ Tubo del gas dell'unità
Ⓒ Tubo del liquido dell'unità
Ⓓ Coperchio del tubo ③
Ⓔ Nastri ④
Ⓕ Tubo del gas locale
Ⓖ Tubo del liquido locale

(ES) 5. Tubo del refrigerante y tubo de drenaje

5.3. Trabajo de instalación de la tubería del refrigerante

1) Unidad interior

1. Saque la tuerca de mariposa y la tapa de la unidad interior.
2. Efectúe un ensanchamiento para la tubería de líquido y la tubería de gas y aplique aceite refrigerante (que puede obtener a través de su proveedor local) en la superficie de la lámina de mariposa.
3. Conecte rápidamente los tubos de refrigerante existentes en la unidad.
4. Envuelva la tapa ③ que está colocada en el tubo de gas y asegúrese de que la unión de la conexión no quede visible.
5. Envuelva la tapa del tubo de líquido de la unidad y asegúrese de que cubra el material aislante del tubo de líquido existente.
6. Utilice las cintas que se proporcionan ④ para apretar ambos extremos (15 - 20 mm) de cada tapa de tubo ③.

Ⓐ Tubo de refrigerante y aislante (disponibles a través de su proveedor local)
Ⓑ Tubo de gas de la unidad
Ⓒ Tubo de líquido de la unidad
Ⓓ Tapa del tubo ③
Ⓔ Cintas ④
Ⓕ Tubo de gas del emplazamiento
Ⓖ Tubo de líquido del emplazamiento

(DK) 5. Kølerør og drænrør

5.3. Kølerørføringsarbejde

1) Indendørs enhed

1. Fjern indendørsenhedens brystmøtrik og hætte.
2. Lav en opkravningsforbindelse til væskerøret og gasrøret og påfør kølemaskinolie (fås hos Deres lokale forhandler) på opkravningens overflade.
3. Forbind hurtigt montagestedets kølerør til enheden.
4. Rørbeklædningen ③, der er fastgjort til gasrøret, vikles omkring - forbindelsespunktet må ikke være synligt.
5. Rørbeklædningen fra enhedens væskerør vikles omkring - den skal dække det stedlige væskerørs isoleringsmateriale.
6. Brug de medleverede bånd ④ til at stramme begge ender (15-20 mm) af hver rørtildækning ③.

Ⓐ Kølerør og isoleringsmateriale (fås hos en lokal forhandler)
Ⓑ Enhedens gasrør
Ⓒ Enhedens væskerør
Ⓓ Rørbeklædning ③
Ⓔ Bånd ④
Ⓕ Montagestedets gasrør
Ⓖ Montagestedets væskerør

(TR) 5. Soğutma borusu ve drenaj borusu

5.3. Soğutucu tesisatı işleri

1) İç ünite

1. Geçme somunu ve iç ünitenin kapağını çıkarın.
2. Sıvı borusunun ve gaz borusunun ağızlarını geçme bağlantı için hazırlayın ve geçme yüzeyine soğutucu makine yağı (yerel piyasadan temin edilebilir) uygulayın.
3. Montaj yerindeki soğutma borularını hızla üniteye bağlayın.
4. Gaz borusuna takılı olan boru kapağını ③ sarın ve bağlantı ek yerinin görünmemesini sağlayın.
5. Ünite sıvı borusunun boru kapağını sarın ve montaj yerindeki sıvı borusunun izolasyon malzemesinin üzerini örtmesini sağlayın.
6. Klimayla birlikte verilen bantları ④ kullanarak her boru kapağının ③ her iki ucunu da (15 - 20 mm) sıkın.

Ⓐ Soğutma borusu ve izolasyon (yerel piyasadan temin edilebilir.)
Ⓑ Ünitenin gaz borusu
Ⓒ Ünitenin sıvı borusu
Ⓓ Boru kapağı ③
Ⓔ Bantlar ④
Ⓕ Montaj yerindeki gaz borusu
Ⓖ Montaj yerindeki sıvı borusu

(PR) 5. Tubo de arrefecimento e tubo de drenagem

5.3. Trabalho de instalação da tubagem de refrigerante

1) Unidade interior

1. Retire a porca afunilada e a tampa da unidade interior.
2. Crie um afunilamento para o tubo de líquido e o tubo de gás, e aplique óleo de refrigeração de máquina (disponível no seu fornecedor local) à superfície da chapa afunilada.
3. Ligue de imediato os tubos do refrigerante locais à unidade.
4. Envolva o revestimento do tubo ③ do gás e certifique-se de que o ponto de união não é visível.
5. Envolva o revestimento do tubo de líquido da unidade e certifique-se de que cobre o material de isolamento do tubo de líquido local.
6. Utilize as fitas fornecidas ④ para unir ambas as extremidades (15 - 20 mm) de cada revestimento de tubo ③.

Ⓐ Tubo do refrigerante e isolamento (disponível no fornecedor local)
Ⓑ Tubo de gás da unidade
Ⓒ Tubo de líquido da unidade
Ⓓ Revestimento do tubo ③
Ⓔ Fitas ④
Ⓕ Tubo de gás local
Ⓖ Tubo de líquido local

(GR) 5. Ψυκτικός σωλήνας και σωλήνας αποχέτευσης

5.3. Εργασίες ψυκτικής σωλήνωσης

1) Εσωτερική μονάδα

1. Αϋαιρέστε το μπουζόνι και το καπάκι της εσωτερικής μονάδας.
2. Κάντε ένα κωνικό χειλάκι στη σωλήνα υγρού και στη σωλήνα αερίου και βάλτε λίγο λάδι από το μηχάνημα ψύξης (από τοπικό προμηθευτή) στην εξωτερική επιφάνεια του κώνου.
3. Συνδέστε αμέσως τους σωλήνες της τοπικής εγκατάστασης στη μονάδα.
4. Τοποθετήστε το καπάκι του σωλήνα ③ που είναι συνδεδεμένο στο σωλήνα αερίου και βεβαιωθείτε ότι η σύνδεση δεν είναι ορατή.
5. Τοποθετηστε το καπάκι του σωλήνα από τη σωλήνα αερίου της μονάδας και βεβαιωθείτε ότι καλύπτει το μονωτικό υλικό του σωλήνα υγρού της τοπικής εγκατάστασης.
6. Χρησιμοποιήστε τις προμηθευόμενες ταινίες ④ για να σφίξετε και τα δύο άκρα (15-20 χλστ.) κάθε καπακιού του σωλήνα ③.

Ⓐ Σωλήνας ψύξης και μόνωση (από τοπικό προμηθευτή)
Ⓑ Σωλήνας αερίου μονάδας
Ⓒ Σωλήνας υγρού μονάδας
Ⓓ Καπάκι σωλήνα ③
Ⓔ Ταινίες ④
Ⓕ Σωλήνας αερίου τοπικής εγκατάστασης
Ⓖ Σωλήνας υγρού τοπικής εγκατάστασης

(中) 5. 冷却管和排水管

(F) 5. Tuyaux de refroidissement et tuyaux d'écoulement
(NL) 5. Koelstofpijp en afvoerpijp

(E) 5. Refrigerant pipe and drain pipe
(D) 5. Kühl-und Ablaßrohre
(SD) 5. Köldmedelsrör och dräneringsrör
(I) 5. Tubo di raffreddamento e tubo di drenaggio

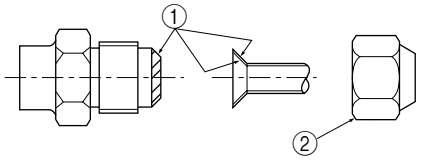

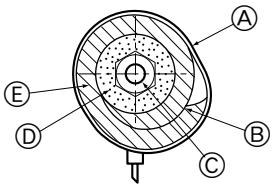

En cas d'utilisation de tuyaux de cuivre disponibles sur le marché:
Vérifier que la vanne d'arrêt de l'appareil extérieur soit fermée à fond. (L'appareil extérieur est livré d'usine avec la vanne fermée). Lorsque le raccordement des tuyaux des appareils intérieurs et extérieurs est terminé, faire le vide d'air du système par le port de service de la vanne d'arrêt, sur l'appareil extérieur.

① Appliquer de l'huile pour machine réfrigérante sur toute la surface du siège évasé.
② Toujours utiliser les écrous évasés fixés à l'appareil principal.

Ⓐ Bande ④ Ⓑ Bien enveloppé Ⓒ Tuyau de réfrigérant
Ⓓ Matière isolante du tuyau de réfrigérant Ⓔ Couvercle des tuyaux ③

- Pour éviter la condensation sur les tuyaux de réfrigérant, envelopper les tuyaux qui se trouvent dans l'espace de rangement avec le ruban de feutre fourni ⑤.

Als u koperen leidingen gebruikt die u plaatselijk koopt:
Controleer dat de afsluiter van het buitenapparaat helemaal dicht staat (het buitenapparaat wordt geleverd met de afsluiter dicht).Nadat u alle leidingen hebt aangesloten tussen het binnen- en het buitenapparaat, blaas dan door de pijpaansluiting op de afsluiter op het buitenapparaat de lucht uit het systeem door het vacuüm door te blazen.

① Breng koelmachineolie aan op het flare-blad.
② Gebruik altijd de flare-moeren die aan de hoofdeenheid zijn vastgemaakt.

Ⓐ Band ④ Ⓑ Strak gewikkeld Ⓒ Koelpijp
Ⓓ Isolatie koelpijp Ⓔ Pijpbeschermer ③

- Wind ter voorkoming van vochtophoping bij de koelpijpen de pijpen in de pijpopslagruimte van de unit in met de geleverde vilttape ⑤.

When using commercially available copper pipes:
See that stop valve on outdoor unit is fully shut (unit is shipped with valve shut). After all piping connections between indoor and outdoor unit have been completed, vacuum-purge air from system through the service port for the stop valve on the outdoor unit.

① Apply refrigerating machine oil all over the flare sheet
② Always use the flare nuts that are attached to the main unit.

Ⓐ Band ④ Ⓑ Tightly wrapped Ⓒ Refrigerant pipe
Ⓓ Refrigerant pipe insulation Ⓔ Pipe cover ③

- To prevent refrigerant pipes from gathering moisture, wrap the pipes that are in the unit's pipe storage space with the felt tape provided ⑤.

Bei Verwendung von im Handel erhältlichen Kupferrohren:
Dafür sorgen, daß das Absperrventil der Außenanlage vollkommen geschlossen ist. (Die Anlage wird mit geschlossener Armatur versandt). Nach Vornahme aller Rohrleitungsanschlüsse zwischen Innen- und Außenanlage eine Vakuumreinigung der Luft vom System aus über den Wartungsausgang der Absperrarmatur an der Außenanlage vornehmen.

① Kältemaschinenöl auf die ganze Fläche des aufgeweiteten Blechs auftragen.
② Stets die an der Hauptanlage angebrachten Konusmuttern verwenden.

Ⓐ Band ④ Ⓑ Eng umwickelt Ⓒ Kühlrohrleitung
Ⓓ Isolierung der Kühlrohrleitung Ⓔ Rohrabdeckung ③

- Zur Vermeidung der Ansammlung von Feuchtigkeit an der Kühlrohrleitung die Rohre, die sich im Rohrspeicherraum der Anlage befinden, mit dem mitgelieferten Filzband ⑤ umwickeln.

När kommersiellt tillgängliga kopparrör används:
Kontrollera att stoppventilen på utomhusenheten är helt stängd. (enheten levereras med ventilen stängd). När alla röranslutningarna mellan inomhus- och utomhusenheten avslutats, avluftas utomhusenheten via underhållsöppningen på stoppventilen.

① Applicera kylande maskinolja på hela flänsytan
② Använd alltid de flänsmuttrar som medföljer huvudenheten

Ⓐ Band ④ Ⓑ Tätt virad Ⓒ Kylrör
Ⓓ Kylrörets isolering Ⓔ Rörhölje ③

- För att förhindra att kylrören samlar upp fukt, bör du linda in rören i rörförvaringsutrymmet med hjälp av den medföljande filttejpen ⑤.

Quando vengono utilizzati tubi in rame disponibili in commercio:
Controllare che la valvola d'arresto della sezione esterna sia completamente chiusa. (La sezione esterna viene consegnata con la valvola chiusa.)
Una volta completato il collegamento sia della sezione interna che esterna, vuotare la sezione esterna attraverso il tubo collegato alla valvola d'arresto.

① Applicare una piccola quantità di olio per macchina refrigerante su tutta la superficie di fissaggio.
② Utilizzare sempre i dadi a cartella che sono attaccati all'unità principale.

Ⓐ Nastro ④ Ⓑ Strettamente fasciato Ⓒ Tubo di raffreddamento
Ⓓ Materiale isolante del tubo di raffreddamento Ⓔ Coperchio del tubi ③

- Allo scopo di impedire che sui tubi del refrigerante vi sia la formazione di condensa, avvolgere attorno ai tubi presenti nello spazio di deposito dell'unità l'apposito nastro in feltro fornito ⑤.

(ES) 5. Tubo del refrigerante y tubo de drenaje

Cuando se utilicen tubos convencionales de cobre:
Compruebe que la válvula de parada en la unidad exterior esté totalmente cerrada (la unidad se suministra con la válvula cerrada). Tras realizar todas las conexiones entre unidad interior y exterior, purgue el aire del sistema por succión a través del puerto de la válvula de parada en la unidad exterior.

① Aplique aceite refrigerante en toda la lámina de mariposa.
② Utilice siempre las tuercas de mariposas que están sujetas a la unidad principal.

Ⓐ Cinta ④ Ⓑ Envoltura ajustada Ⓒ Tubo de refrigerante
Ⓓ Aislamiento del tubo de refrigerante Ⓔ Tapa de tubo ③

- Para evitar que se forme una condensación en los tubos de refrigerante, envuelva los tubos que están en el espacio de almacenamiento de la tubería de la unidad con la cinta aislante que se proporciona ⑤.

(DK) 5. Kølerør og drænrør

Ved brug af kommercielle kobberrør:
Kontroller at stopventilen på udendørsenheden helt lukket (som den er, når den afsendes fra producenten). Når alle rørforbindelser mellem indendørsenheden og udendørsenheden er gennemført, suges luften fra systemet ud gennem stopventilens serviceport på udendørsenheden.

① Påfør kølemaskinolie på hele opkravningens overflade.
② Brug altid de brystmøtrikker, som er fastgjort til hovedenheden.

Ⓐ Bånd ④ Ⓑ Vikles stramt Ⓒ Kølerør
Ⓓ Kølerørsisolering Ⓔ Rørbeklædning ③

- For at forhindre, at der drypper dug, sæt da fildbånd ⑤ over isoleringenmaterialerne på køle- og drænrørføringen indeni enheden, som vist i diagrammet.

(TR) 5. Soğutma borusu ve drenaj borusu

Piyasadan temin edilen bakır boru kullanıldığında:
Dış ünite üzerindeki kesme vanasının kapalı olmasına dikkat edin (ünite vana kapalı olarak sevk edilir). İç ve dış ünite arasındaki tüm boru bağlantıları tamamlanınca, dış ünite üzerindeki kesme vanasının bakım yerinden sistemin havasını vakumla boşaltın.

① Geçme bağlatı yüzeyinin her tarafına soğutucu makine yağı sürün.
② Daima ana üniteye takılı geçme somunlarını kullanın.

Ⓐ Bant ④ Ⓑ Sıkıca sarılı Ⓒ Soğutma borusu
Ⓓ Soğutma borusu izolasyonu Ⓔ Boru kapağı ③

- Soğutucu borularının dışında nem toplanmasını önlemek için ünitenin boru bölmesindeki boruları sağlanan keçe bantla ⑤ sarın.

(PR) 5. Tubo de arrefecimento e tubo de drenagem

Utilização de tubos de cobre disponíveis no comércio:
Verifique se a válvula de paragem da unidade exterior está completamente fechada (a unidade exterior é fornecida com válvula de fecho). Após a ligação dos tubos das duas unidades, interior e exterior, purgue o ar do sistema através da porta de serviço para a válvula de paragem da unidade exterior.

① Aplique óleo de máquina de refrigeração sobre toda a chapa afunilada.
② Utilize sempre as porcas afuniladas da unidade principal.

Ⓐ Fita ④ Ⓑ Devidamente envolvido Ⓒ Tubo do refrigerante
Ⓓ Isolamento do tubo do refrigerante Ⓔ Revestimento do tubo ③

- Para evitar a condensação nos tubos do refrigerante, envolva os tubos que se encontram no espaço de acondicionamento do tubo da unidade com a fita de feltro fornecida ⑤.

(GR) 5. Ψυκτικός σωλήνας και σωλήνας αποχέτευσης

Όταν χρησιμοποιείτε χαλκοσωλήνες εμπορίου:
Δείτε εάν η βαλβίδα διακοπής στην εξωτερική μονάδα είναι κλειστή (η μονάδα παραδίδεται με τη βαλβίδα κλειστή). Αφού ολοκληρωθούν όλες οι συνδέσεις ανάμεσα στην εσωτερική και στην εξωτερική μονάδα, αναρροφήστε όλο τον αέρα από το σύστημα μέσω της βοηθητικής υποδοχής της βαλβίδας διακοπής στην εξωτερική μονάδα.

① Βάλτε λάδι από το μηχάνημα ψύξης σε όλη την κωνική επιφάνεια του σωλήνα.
② Χρησιμοποιείτε πάντα τα μπουζώνια που προμηθεύονται με τη μονάδα.

Ⓐ Ταινίες ④ Ⓑ Σφιγμένο καλά Ⓒ Σωλήνας ψύξης
Ⓓ Μόνωση σωλήνα ψύξης Ⓔ Καπάκι σωλήνα ③

- Για να αποφευχθεί η συγκέντρωση υγρασίας στους σωλήνες ψύξης, περιτυλίξτε τους σωλήνες που υπάρχουν στο χώρο τοποθέτησης σωλήνων της μονάδας με τον προμηθευόμενο κετσέ ⑤.

(中) 5. 冷却管和排水管

(F) 5. Tuyaux de refroidissement et tuyaux d'écoulement
(NL) 5. Koelstofpijp en afvoerpijp

(E) 5. Refrigerant pipe and drain pipe
(D) 5. Kühl-und Ablaßrohre
(SD) 5. Köldmedelsrör och dräneringsrör
(I) 5. Tubo di raffreddamento e tubo di drenaggio

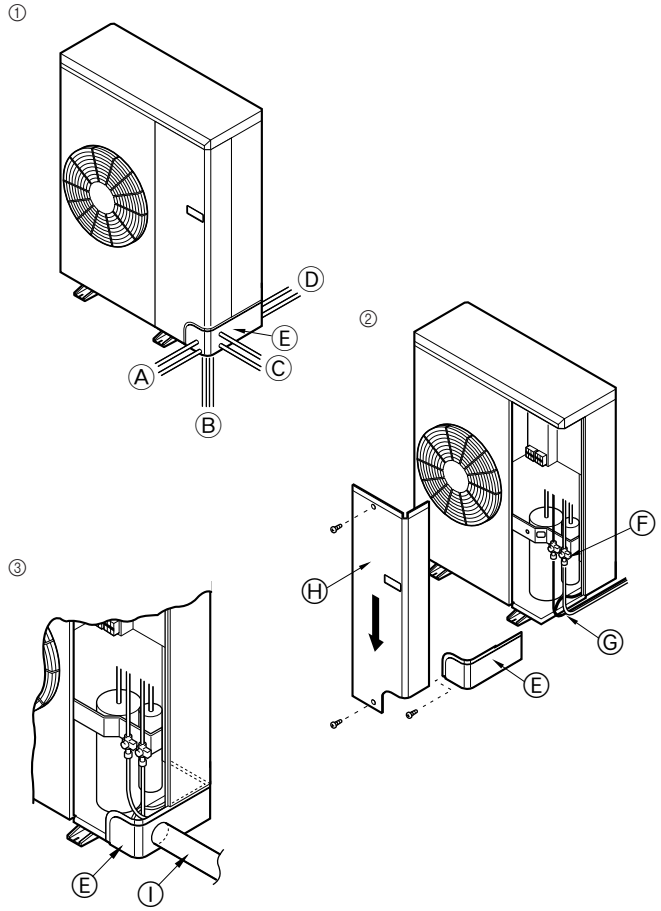

2) Appareil extérieur

① Passage des tuyaux

Les tuyaux peuvent être passés dans une des quatre directions suivantes: par la face avant, par l'arrière, par le côté droit ou par la face inférieure.

② Retirer le panneau de service (trois vis) et le cache-tuyaux (une vis).

▶ **Veiller à ne pas rompre la partie coudée lors du raccordement des tuyaux. Toujours utiliser deux clés pour serrer les écrous évasés.**

③ Lors du montage sur rack des tuyaux, maintenir le rack en dessous du sommet du cache-tuyaux pour permettre un retrait aisé du panneau de service.

Ⓐ Passage des tuyaux par l'avant (retirer)
Ⓑ Passage des tuyaux par le dessous
Ⓒ Passage des tuyaux par la droite (retirer)
Ⓓ Passage des tuyaux par l'arrière
Ⓔ Cache-tuyaux
Ⓕ Vanne d'arrêt
Ⓖ R 100 - 150 mm
Ⓗ Panneau de service
Ⓘ Montage sur rack

2) Buitenapparaat

① Richting pijpinvoer

De pijp kan vanuit alle richtingen worden aangebracht: van voor, achter, links en onder.

② Verwijder het montagepaneel (drie schroeven) en het afdekkapje van de pijp (één schroef)

▶ **Let op dat u het gebogen gedeelte niet breekt terwijl u de pijpen aansluit. Gebruik twee sleutels om de flaremoeren aan te draaien.**

③ Als u heugels voor de pijpen gebruikt, dient u ervoor te zorgen dat de heugel niet boven het afdekkapje van de pijp uitsteekt, zodat het montagepaneel steeds gemakkelijk verwijderd kan worden.

Ⓐ Pijp aan de voorkant aangebracht (doordrukopening)
Ⓑ Pijp aan de onderkant
Ⓒ Pijp rechts (doordrukopening)
Ⓓ Pijp aan de achterkant
Ⓔ Afdekkapje pijp
Ⓕ Afsluitkraan
Ⓖ R 100 - 150 mm
Ⓗ Montagepaneel
Ⓘ Heugel

2) Outdoor unit

① Pipe take-in direction

The pipe can be passed in any of the four directions: front, rear, right and lower side.

② Remove the service panel (three screws) and the piping cover (one screw).

▶ **Be careful not to break the bent portion when connecting the pipes. Be sure to use two spanners to tighten the flare nuts.**

③ When racking the pipes, keep the racking below the top of the piping cover to allow easy service panel removal.

Ⓐ Front piping (knockout)
Ⓑ Lower piping
Ⓒ Right piping (knockout)
Ⓓ Back piping
Ⓔ Piping cover
Ⓕ Stop valve
Ⓖ R 100 - 150 mm
Ⓗ Service panel
Ⓘ Racking

2) Außenanlage

① Rohreingangsrichtung

Das Rohr kann in jede der folgenden vier Richtungen verlaufen: nach vorne, nach hinten, nach rechts und nach unten.

② Nehmen Sie die Wartungsplatte (drei Schrauben) und die Rohrabdeckung (eine Schraube) ab.

▶ **Sorgfältig darauf achten, beim Anschließen der Rohre den gebogenen Teil nicht abzubrechen. Auf jeden Fall zum Anziehen der Konusmuttern zwei Schraubenschlüssel verwenden.**

③ Zum Abstützen der Rohrleitung dafür sorgen, daß die Stütze unter der Oberkante der Rohrabdeckung liegt, damit die Wartungsplatte leicht abgenommen werden kann.

Ⓐ Rohrleitung vorne (Durchbruch)
Ⓑ Rohrleitung unten
Ⓒ Rohrleitung rechts (Durchbruch)
Ⓓ Rohrleitung hinten
Ⓔ Rohrleitungsabdeckung
Ⓕ Absperrventil
Ⓖ R 100 - 150 mm
Ⓗ Wartungsplatte
Ⓘ Abstützung

2) Utomhusenhet

① Rörens intagsriktning

Rören kan föras in i vilken som helst av de fyra riktningarna: framtill, baktill, höger sida och den undre sidan.

② Tag bort servicepanelen (tre skruvar) och rörledningsskyddet (en skruv).

▶ **Var försiktig så att den krökta delen ej bryts när rören ansluts. Se till att två skruvnycklar används för att dra åt flänsmuttrarna.**

③ När rörledningarna fästs bör de hållas under rörledningsskyddets översida för att tillåta enkel åtkomst för borttagning av servicepanelen.

Ⓐ Främre rörledningar (borttagbart hål)
Ⓑ Undre rörledningar
Ⓒ Höger rörledningar (borttagbart hål)
Ⓓ Bakre rörledningar
Ⓔ Rörledningsskydd
Ⓕ Stoppventil
Ⓖ R 100 - 150 mm
Ⓗ Servicepanel
Ⓘ Fästen

2) Sezione esterna

① Direzione di introduzione del tubo

Il tubo può essere introdotto in una qualsiasi delle quattro direzioni: anteriore, posteriore, destra od inferiore.

② Rimuovere il pannello di servizio (tre viti) ed il coperchio della tubazione (una vite).

▶ **Durante il collegamento dei tubi, stare attenti a non rompere la sezione piegata. Accertarsi di utilizzare due chiavi per serrare i dadi a cartella.**

③ Tenere la cremagliera sotto la parte superiore del coperchio della tubazione per consentire una facile rimozione del pannello di servizio.

Ⓐ Tubazione anteriore (di espulsione)
Ⓑ Tubazione inferiore
Ⓒ Tubazione destra (di espulsione)
Ⓓ Tubazione posteriore
Ⓔ Coperchio della tubazione
Ⓕ Valvola d'arresto
Ⓖ R 100 - 150 mm
Ⓗ Pannello di servizio
Ⓘ Cremagliera

(ES) 5. Tubo del refrigerante y tubo de drenaje

2) Unidad exterior

① Dirección de los tubos

El tubo puede pasar por cualquiera de las cuatro direcciones: frontal, trasera, derecha e inferior.

② Retire el panel de servicio (tres tornillos) y la tapa de la tubería (un tornillo).

▶ **Tenga cuidado de no romper la parte doblada al conectar los tubos. Asegúrese de utilizar dos llaves para apretar las tuercas de mariposa.**

③ Al instalar la tubería, procure que ésta no toque el panel de servicio para facilitar su extracción.

Ⓐ Tubería frontal (agujero ciego)
Ⓑ Tubería inferior
Ⓒ Tubería derecha (agujero ciego)
Ⓓ Tubería trasera
Ⓔ Tapa de la tubería
Ⓕ Válvula de parada
Ⓖ R 100 - 150 mm
Ⓗ Panel de servicio
Ⓘ Inserción

(DK) 5. Kølerør og drænrør

2) Udendørs enhed

① Rørets indtagsretning

Røret kan bevæges i alle fire retninger: forside, bagside, mod højre og nedre side.

② Fjern servicepanelet (tre skruer) og rørføringsafdækningen (en skrue).

▶ **Vær omhyggelig med ikke at knække den bøjede del når rørene forbindes. Brug to skruenøgler til at spænde brystmøtrikkerne.**

③ Når rørføringen sættes op, hold da opsætningen under det øverste af rørføringsafdækningen for at gøre det muligt let at fjerne servicepanelet.

Ⓐ Frontrørføring (udtrykning)
Ⓑ Nedre rørføring
Ⓒ Højre rørføring (udtrykning)
Ⓓ Bagrørføring
Ⓔ Rørføringsafdækning
Ⓕ Stopventil
Ⓖ R 100 - 150 mm
Ⓗ Servicepanel
Ⓘ Opsætning

(TR) 5. Soğutma borusu ve drenaj borusu

2) Dış ünite

① Boru alış yönü

Boru, ön, arka, sağ veya alt taraftan olmak üzere dört yönde de geçirilebilir.

② Servis panelini (üç vida) ve tesisat kapağını (bir vida) çıkarınız.

▶ **Boruları bağlarken bükülmüş olan bölümü kırmamaya dikkat ediniz. Geçme somunları sıkarken iki anahtar kullanılmasını sağlayınız.**

③ Tesisata destek uyguladığınız zaman, servis panelinin kolayca çıkarılabilmesi için desteği tesisat kapağının tepesinin altında kalmasını sağlayınız.

Ⓐ Ön tesisat (işaretli delik yeri)
Ⓑ Alt tesisat
Ⓒ Sağdaki tesisat (işaretli delik yeri)
Ⓓ Arkadaki tesisat
Ⓔ Tesisat kapağı
Ⓕ Kesme valfı
Ⓖ 100 - 150 mm
Ⓗ Servis paneli
Ⓘ Destek

(PR) 5. Tubo de arrefecimento e tubo de drenagem

2) Unidade exterior

① Direcção sinuosa do tubo

O tubo pode ser dirigido em qualquer das quatro direcções: para a frente, para trás, para a direita e para baixo.

② Retire o painel de manutenção (3 parafusos) e a tampa da tubagem (1 parafuso)

▶ **Seja cuidadoso para não quebrar a porção curvada quando ligar os tubos. Utilize as duas chaves para apertar as porcas.**

③ Quando prender a tubagem, faça-o abaixo do topo da tampa para facilitar a remoção do painel de manutenção.

Ⓐ Tubagem da frente (separador)
Ⓑ Tubagem inferior
Ⓒ Tubagem da direita (separador)
Ⓓ Tubagem traseira
Ⓔ Tampa da tubagem
Ⓕ Válvula de paragem
Ⓖ R 100 - 150 mm
Ⓗ Painel de manutenção
Ⓘ Fixação no lugar

(GR) 5. Ψυκτικός σωλήνας και σωλήνας αποχέτευσης

2) Εξωτερική μονάδα

① Κατεύθυνση για την είσοδο του σωλήνα

Ο σωλήνας μπορεί να εισέλθει από οποιαδήποτε από τις τέσσερεις κατευθύνσεις: μπροστά, πίσω, δεξιά και κάτω μέρος.

② Βγάλετε το πλαίσιο συντήρησης (τρεις βίδες) και το κάλυμμα σωλήνωσης (μία βίδα)

▶ **Όταν κάνετε τις συνδέσεις των σωλήνων πρέπει να είστε προσεχτικοί ώστε να μη κόβονται οι σωλήνες στο σημείο που λυγίζονται. Επίσης, βεβαιωθείτε ότι χρησιμοποιείτε δύο κλειδιά για το σφίξιμο των περικοχλίων εκχείλωσης.**

③ Όταν δικτυώνετε τη σωλήνωση, διατηρείτε τη δικτύωση κάτω από το πάνω μέρος του καλύμματος της σωλήνωσης για να βγαίνει εύκολα το πλαίσιο συντήρησης.

Ⓐ Μπροστινή σωλήνωση (προκατασκευασμένο άνοιγμα)
Ⓑ Κάτω σωλήνωση
Ⓒ Δεξιά σωλήνωση (προκατασκευασμένο άνοιγμα)
Ⓓ Πίσω σωλήνωση
Ⓔ Κάλυμμα σωλήνωσης
Ⓕ Ανασταλτική βαλβίδα
Ⓖ R100 - 150 χιλ.
Ⓗ Πλαίσιο συντήρησης
Ⓘ Δικτύωση

(中) 5. 冷却管和排水管

(F) 5. Tuyaux de refroidissement et tuyaux d'écoulement
(NL) 5. Koelstofpijp en afvoerpijp

(E) 5. Refrigerant pipe and drain pipe
(D) 5. Kühl-und Ablaßrohre
(SD) 5. Köldmedelsrör och dräneringsrör
(I) 5. Tubo di raffreddamento e tubo di drenaggio

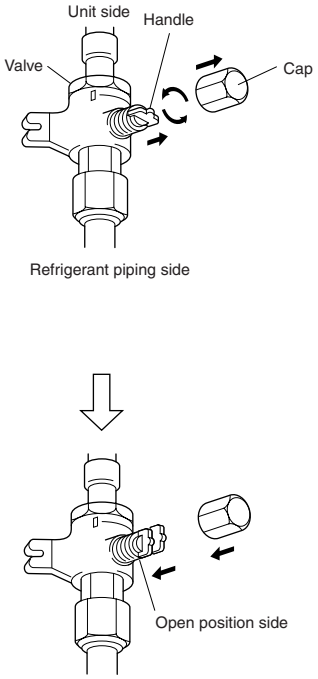

3) Stop valve

① Perform refrigerant piping connections for the indoor/outdoor unit when the outdoor unit's stop valve is completely closed.
② After connecting the pipes, test for gas leaks between the indoor unit and the preexisting pipes by running nitrogen through the stop valve's service port on the outdoor unit.
③ Release the vacuum inside of the service port mentioned above by completely opening the stop valves of the outdoor unit.
Operation of the unit while the valves are closed may cause damage to the compressor, controller, etc.
④ Use a sealant to protect the pipe connections to prevent water from saturating the ends of the insulation material.
⑤ Remove the cap, pull the handle toward you and rotate 1/4 turn in a counterclockwise direction to shut.
⑥ Make sure that the stop valve is open completely, push in the handle and rotate the cap back to its original position.

3) Absperrventil

① Die Kältemittelrohrleitungs-Verbindungen für die Innen-/Außenanlage vornehmen, wenn das Absperrventil der Außenanlage vollständig geschlossen ist.
② Nach dem Verbinden von Leitungen auf Gaslecks zwischen Innenanlage und vorhandenen Leitungen prüfen, indem Stickstof durch die Wartungsöffnung des Absperrventils an der Außenanlage geführt wird.
③ Den Unterdruck im Inneren der Wartungsöffnung wie oben erwähnt durch vollständiges Öffnen der Absperrventile der Außennlage ablassen.
Betrieb der Anlage mit geschlossenen Ventilen kann chäden an Kompressor, Steuereinheit etc. verursachen.
④ Ein Dichtmittel zum Schutz der Leitungsverbindungen verwenden, um zu verhindern, daß Wasser die Enden des Isolationsmaterials tränkt.
⑤ Die Kappe entfernen, den Handgriff nach vorne ziehen, und zum Schließen um 1/4 Umdrehung gegen den Uhrzeigersinn drehen.
⑥ Sicherstellen, daß das Absperrventil vollständig offen ist, den Handgriff eindrükken, und die Kappe zurück in Ausgangsstellung drehen.

3) Vanne d'arrêt

① Effectuer les raccordements des tuyaux de réfrigérant de l'appareil intérieur/extérieur lorsque la vanne d'arrêt de l'appareil extérieur est complètement fermée.
② Lorsque les tuyaux sont raccordés, faire un essai de fuite de gaz entre l'appareil intérieur et les tuyaux préexistants en envoyant de l'azote dans l'orifice de service de la vanne d'arrêt de l'appareil extérieur.
③ Evacuer le vide à l'intérieur de l'orifice de service mentionné ci-dessus en ouvrant complètement les vannes d'arrêt de l'appareil extérieur.
Le fait de faire fonctionner l'appareil alors que les vannes sont fermées risque d'endommager le compresseur, le contrôleur, etc.
④ Pour éviter que l'eau ne sature les extrémités du matériau isolant, protéger les raccordements de tuyau avec un agent d'étanchéité.
⑤ Enlever le capuchon, ramener la poignée vers soi et la tourner d'un quart de tour en sens inverse des aiguilles d'une montre pour fermer la vanne.
⑥ Vérifier que la vanne d'arrêt est complètement ouverte, appuyer sur la poignée et tourner le capuchon pour le ramener sur sa position d'origine.

3) Stoppventil

① Utför anslutning av kylmedelsrör för inomhus- och utomhusenheterna medan utomhusenhetens stoppventil är helt stängd.
② Kontrollera efter röranslutning att inget gasläckage förekommer mellan inomhusenheten och de förexisterande rören, genom att leda kvävgas genom serviceporten på utomhusenhetens stoppventil.
③ Släpp ut vakuumet som finns inuti den ovan nämnda serviceporten genom att helt öppna utomhusventilens stoppventiler.
Om enheten drivs medan ventilerna är stängda kan det förorsaka skador på kompressorn, kontrollenheten o.s.v.
④ Använd en packning till att skydda röranslutningarna för att förhindra att vatten genomdränker ändarna på isoleringsmaterialet.
⑤ Skruva av locket, dra handtaget mot dig och vrid moturs 1/4 varv för att stänga.
⑥ Kontrollera att stoppventilen är helt öppen, tryck in handtaget och skruva på locket igen.

3) Afsluitkraan

① Maak de verbindingen van de koelstofleidingen voor het binnen-/buitenapparaat als het stopventiel van het buitenapparaat geheel gesloten is.
② Nadat u de verbinding van de leidingen heeft gemaakt, dient u te controleren of er geen lekkage is in de leidingen tussen het binnenapparaat en het buitenapparaat door stikstof in te brengen via de service-opening van het stopventiel van het buitenapparaat.
③ Ontlaadt het vacuüm in de hierboven genoemde onderhoudstoegang door de stopventielen van het buitenapparaat helemaal te openen.
Gebruik van de eenheid met gesloten ventielen kan schade veroorzaken aan de compressor, controle-eenheid enz.
④ Gebruik een vloeibare pakking of andere coating om de verbindingen van de leidingen te beschermen, zodat de uiteinden van het isolatiemateriaal niet aangetatst kunnen worden door water.
⑤ Verwijder de dop, trek het handvat naar u toe en draai dit een kwartslag tegen de klok in om af te sluiten.
⑥ Let erop dat de afsluitkraan geheel open is, druk de hendel in en draai de kap terug naar de oorspronkelijke stand.

3) Valvola d'arresto

① Eseguire i collegamenti delle tubazioni refrigerante per l'unità interna/esterna quando la valvola di arresto dell'unità esterna è completamente chiusa.
② Dopo aver collegato i tubi, controllare se ci sono perdite di gas tra l'unità interna e i tubi preesistenti facendo passare azoto attaverso il portello di servizio della valvola di arresto sull'unità esterna.
③ Liberare il vuoto all'interno dello sportello di servizio sopra citato aprendo completamente le valvole di arresto dell'unità esterna.
Il funzionamento dell'unità mentre le valvole sono chiuse può causare danni al compressore, al controllore, ecc.
④ Usare un sigillante per proteggere i collegamenti dei tubi in modo da evitare che acqua saturi I capi del materiale isolante.
⑤ Rimuovere il cappuccio, tirare la maniglia verso di sè e girare di 1/4 di giro in senso antiorario per chiudere.
⑥ Assicurarsi che la valvola di arresto sia completamente aperta, spingere in dentro la maniglia e riportare il cappuccio alla posizione originale.

(ES) 5. Tubo del refrigerante y tubo de drenaje

3) Válvula de tope

① Realice las conexiones de los tubos de refrigerante de la unidad interior/exterior con la válvula de parada de la unidad exterior completamente cerrada.
② Después de haber conectado los tubos, realice una prueba de fuga de gas entre la unidad interior y los tubos existentes haciendo pasar nitrógeno a través del puerto de servicio de la válvula de parada de la unidad exterior.
③ Elimine el vacío del interior del puerto de servicio mencionado anteriormente abriendo completamente las válvulas de parada de la unidad exterior.
La operación de la unidad con las válvulas cerradas podría causar daños en el compresor, controlador, etc.
④ Utilice un sellador para proteger las conexiones de los tubos a fin de evitar que los extremos del material aislante se impregnen de agua.
⑤ Quite la tapa, tire de la manivela hacia usted, y gire 1/4 de vuelta hacia la izquierda para cerrar.
⑥ Cerciórese de que la válvula de parada esté completamente abierta, empuje la manivela y enrosque la tapa en su posición original.

(DK) 5. Kølerør og drænrør

3) Stopventil

① Tilslut kølemiddelrørene til den indendørs/udendørs enhed, når den udendørs enheds stopventil er lukket helt.
② Når rørene er tilsluttet, testes for gaslækager mellem den indendørs enhed og de eksisterende rør ved at føre kvælstof gennem stopventilens serviceåbning på den udendørs enhed.
③ Slå vakuum fra i ovennævnte serviceåbning ved at åbne den udendørs enheds stopventil helt.
Anvendelse af enheden med lukkede ventiler kan medføre beskadigelse af kompressor, styring osv.
④ Brug et tætningsmiddel til at beskytte rørsamlingerne for at forhindre, at der trænger vand ind igennem isoleringsmaterialets ender.
⑤ Afmonter hætten, træk håndtaget hen imod Dem og drej 1/4 omgang mod uret for at lukke.
⑥ Kontroller, at stopventilen er helt åben, skub håndtaget ind og drej hætten tilbage til den oprindelige position.

(TR) 5. Soğutma borusu ve drenaj borusu

3) Kesme valfı

① Dış ünitenin stop valfı tamamen kapandığında iç/dış ünite için soğutucu borusu bağlantılarını yapın.
② Boruları bağladıktan sonra, stop valfının dış ünite üzerindeki bakım deliğinden azot vererek iç ünite ile mevcut borular arasında gaz kaçağı olup olmadığını kontrol edin.
③ Dış ünitenin stop valflarını tamamen açarak yukarıda sözü edilen bakım deliğinin içindeki vakumu serbest bırakın.
Valflar kapalıyken ünitenin çalıştırılması kompresöre, kontrolöre vb'ye zarar verebilir.
④ Yalıtım malzemesinin uçlarının suyla dolmaması için boru bağlantılarını korumak üzere bir sızdırmazlık maddesi kullanın.
⑤ Başlığı çıkarın, kolu kendinize doğru çekin ve kapatmak için saat yönünün tersine 1/4 devir çevirin.
⑥ Stop valfının tamamen açık olduğundan emin olun, kolu içeri itin ve başlığı çevirerek tekrar ilk konumuna getirn.

(PR) 5. Tubo de arrefecimento e tubo de drenagem

3) Válvula de paragem

① Execute as ligações da tubagem de refrigerante para a unidade interior/exterior quando a válvula de paragem da unidade exterior estiver completamente fechada.
② Após a ligação dos tubos, verifique se há vazamento de gás entre a unidade interior e os tubos pré-existentes, fazendo correr nitrogénio através da porta de manutenção da válvula de paragem da unidade exterior.
③ Libere o vácuo de dentro da porta de manutenção mencionada acima, abrindo completamente as válvulas de paragem da unidade exterior.
A operação da unidade enquanto as válvulas estão fechadas pode causar avarias no compressor, no controlador, etc.
④ Utilize um vedante para proteger as ligações do tubo e evitar que a água sature as extremidades do material de isolamento.
⑤ Remova a cápsula, puxe a alavanca em sua direcção e gire 1/4 de volta no sentido contrário aos ponteiros de um relógio para fechar.
⑥ Certifique-se de que a válvula de paragem esteja completamente aberta, empurre a alavanca e gire a cápsula de volta à sua posição original.

(GR) 5. Ψυκτικός σωλήνας και σωλήνας αποχέτευσης

3) Ανασταλτική βαλβίδα

① Κάντε τις συνδέσεις των σωληνώσεων για την εσωτερική/εξωτερική μονάδα όταν η ανασταλτική βαλβίδα της εξωτερικής μονάδας είναι εντελώς κλειστή.
② Αφού συνδέσετε τους σωλήνες, ελέγξτε εάν υπάρχουν διαρροές αερίου ανάμεσα στην εσωτερική μονάδα και τους προϋπάρχοντες σωλήνες διοχετεύοντας άζωτο μέσα από τη δευτερεύουσα οπή της ανασταλτικής διακοπής στην εξωτερική μονάδα.
③ Απελευθερώστε το εσωτερικό κενό της παραπάνω βοηθητικής οπής ανοίγωντας εντελώς τις βαλβίδες διακοπής της εξωτερικής μονάδας.
Η λειτουργία της μονάδας με τις βαλβίδες κλειστές μπορεί να προκαλέσει ζημιά στο συμπιεστή, στο σύστημα ελέγχου, κ.λ.π.
④ Χρησιμοποιήστε ένα υλικό σφράγισης για την προστασία των συνδέσεων των σωλήνων έτσι ώστε να προληφθεί ο διαποτισμός των άκρων του μονωτικού υλικού.
⑤ Βγάλτε το καπάκι, τραβήξτε τη λαβή προς την πλευρά σας και περιστρέψτε κατά 1/4 αριστερόστροφα για το κλείσιμο.
⑥ Βεβαιωθείτε ότι η βαλβίδα διακοπής είναι εντελώς κλειστή, πιέστε μέσα τη λαβή και περιστρέφοντας επαναφέρατε το καπάκι στην αρχική του θέση.

(中) 5. 冷却管和排水管

5.4. Addition of refrigerant

It is not necessary to adjust the amount of refrigerant if the piping length is within 20 m.

■ **Models: 1.6, 2**

- Outdoor unit has been charged with refrigerant of amount (indicated on product nameplate) sufficient for 20 meters of piping.
  Add 12 grams of refrigerant (R-22) for each additional meter of piping over 20 meters.

Models	1.6, 2	
Pipe length (One way) (m)	Up to 20 m	Above 20 m
Additional refrigerant (g) (R-22)	No adjustment	12 × (L-20)

5.4. Hinzufügen von Kältemittel

Es ist nicht notwendig, Kältemittel aufzufüllen, wenn die Rohrleitung bis zu 20 m lang ist.

■ **Modelle: 1.6, 2**

- Die Außenanlage wurde mit soviel Kältemittel gefüllt (auf dem Typenschild angegeben) wie für 20 m Rohrleitung notwendig ist.
  12 g Kältemittel (R-22) je Meter zusätzliche Rohrleitung über 20 m einfüllen.

Modelle	1.6, 2	
Rohrlänge (eine Richtung) (m)	Bis zu 20 m	Über 20 m
Zusätzliches Kältemittel (g) (R-22)	Keine Zugabe	12 × (L-20)

5.4. Ajout de réfrigérant

Il n'est pas nécessaire d'ajuster la quantité de réfrigérant si le tuyau ne dépasse pas 20 mètres de long.

■ **Modèles: 1.6, 2**

- L'appareil extérieur est rempli d'une quantité de réfrigérant (indiquée sur la plaque d'identification du produit) suffisante pour 20 mètres de tuyau.
  Ajouter 12 grammes de réfrigérant (R-22) par mètre de tuyau supplémentaire.

Modèles	1.6, 2	
Longueur du tuyau (un sens) (en m)	Jusqu'à 20 m	Supérieure à 20 m
Ajout de réfrigérant (en g) (R-22)	Pas d'ajout	12 × (L-20)

5.4. Påfyllning av kylmedel

Kylmedelsmängden behöver ej justeras om rörlängden är mindre än 20 m.

■ **Modeller: 1.6, 2**

- Utomhusenheten har laddats med tillräckligt med kylmedel för rörlängder på 20 m (mängden anges på produktens namnplåt).
  Tillsätt 12 gram kylmedel (R-22) för varje extra meter rör över 20 m.

Modeller	1.6, 2	
Rörlängd (en riktning) (m)	Upp till 20 m	Över 20 m
Ytterligare kylmedel (g) (R-22)	Ingen tillsats	12 × (L-20)

5.4. Bijvullen van koelstof

Het is niet nodig om de hoeveelheid koelmiddel aan te passen als de lengte van de leiding niet langer is dan 20 meter.

■ **Modellen: 1.6, 2**

- Het buitenapparaat is gevuld met een hoeveelheid koelmiddel (aangegeven op het naamplaatje van het apparaat) dat voldoende is voor een lengte van 20 meter pijp.
  Doe er 12 gram koelmiddel (R-22) bij voor elke meter dat de leiding langer is dan 20 meter.

Modellen	1.6, 2	
Lengte leidingwerk (één richting) (in meters)	Tot 20 meter	Boven de 20 meter
Toe te voegen koelmiddel (in grammen) (R-22)	Geen toevoeging	12 × (L-20)

5.4. Aggiunta di refrigerante

Non è necessario regolare la quantità di refrigerante se la lunghezza delle tubazioni non supera i 20 m.

■ **Modelli: 1.6, 2**

- Nella sezione esterna è stato caricata una quantità di refrigerante (indicata sulla targhetta dell'unità) sufficiente per una tubazione lunga 20 metri.
  Aggiungere 12 grammi di refrigerante (R-22) per ciascun metro addizionale di tubazione al di là dei 20 metri.

Modelli	1.6, 2	
Lunghezza delle tubazioni (Una direzione) (m)	Fino a 20 m	Oltre 20 m
Refrigerante addizionale (g) (R-22)	Nessuna	12 × (L-20)

(ES) 5. Tubo del refrigerante y tubo de drenaje

5.4. Añadido de refrigerante

No es necesario ajustar la cantidad de refrigerante si la longitud de la tubería es inferior a los 20 m.

■ **Modelos: 1.6, 2**

- La unidad exterior ha sido cargada con refrigerante suficiente para 20 metros de tubería (cantidad en la placa de tipos).
  Añada 12 gramos de refrigerante (R-22) por cada metro adicional de tuberías que superen los 20 metros.

Modelos	1.6, 2	
Longitud de tubería (un tramo) (m)	Hasta 20 m	Más de 20 m
Refrigerante adicional (g) (R-22)	Sin ajuste	12 × (L-20)

(DK) 5. Kølerør og drænrør

5.4. Påfyldning af kølemiddel

Det er ikke nødvendigt at regulere mængden af kølemiddel, hvis længden af rørføringen er op til 20 m.

■ **Model: 1.6, 2**

- Den udendørs enhed er blevet påfyldt kølemiddel i en mængde (angivet på produktets fabrikationsskilt), der er tilstrækkelig til 20 meter rørføring.
  Påfyld 12 gram kølemiddel (R-22) for hver yderligere meter rørføring ud over 20 meter.

Model	1.6, 2	
Rørlængde (én retning) (m)	Op til 20 m	Over 20 m
Ekstra kølemiddel (g) (R-22)	Ingen regulering	12 × (L-20)

(TR) 5. Soğutma borusu ve drenaj borusu

5.4. Soğutucu ekleme işlemi

Boru tesisatının uzunluğu 20 metreden azsa soğutucu miktarını değiştirmek gerekmez.

■ **Modeller: 1.6, 2**

- Dış üniteye 20 metre uzunluğunda boru tesisatı için yeterli (cihazın üzerindeki özellik levhasında belirtilen) miktarda soğutucu doldurulmuştur. 20 metreden uzun tesisatlarda, fazladan her metre için 12 gram soğutucu (R-22) ekleyiniz.

Modeller	1.6, 2	
Boru uzunluğu (tek yönlü) (m)	20 metreye kadar	20 metreden uzun
Ek soğutucu (g) (R-22)	Değiştirmek gerekmez	12 × (L-20)

(PR) 5. Tubo de arrefecimento e tubo de drenagem

5.4. Adição de refrigerante

Não é necessário regular a quantidade de refrigerante se o comprimento da tubagem for inferior a 20 m.

■ **Modelos: 1.6, 2**

- A unidade exterior foi carregada com a quantidade de refrigerante (indicada na identificação do produto) suficiente para 20 metros de tubagem.
  Acrescente 12 gramas de refrigerante (R-22) por cada metro adicional de tubagem, para além de 20 metros.

Modelos	1.6, 2	
Comprimento do tubo (um só sentido) (m)	Até 20 m	Acima de 20 m
Refrigerante adicional (g) (R-22)	Sem regulação	12 × (L-20)

(GR) 5. Ψυκτικός σωλήνας και σωλήνας αποχέτευσης

5.4. Πλήρωση ψυκτικού

Εάν το μήκος της ψυκτικής σωλήνωσης είναι 20 μ. ή μικρότερο, δεν χρειάζεται πρόσθετη ποσότητα ψυκτικού.

■ **Μοντέλα: 1.6, 2**

- Η εξωτερική μονάδα έχει πληρωθεί με ψυκτικό σε ποσότητα (αναγράφεται στην πινακίδα στοιχείων της μονάδας) που είναι αρκετή για σωλήνωση 20 μέτρων.
  Για σωλήνωση που είναι πάνω από 20 μέτρα, προσθέσετε 12 γραμμάρια ψυκτικού (R-22) για κάθε επιπλέον μέτρο σωλήνωσης.

Μοντέλα	1.6, 2	
Μήκος σωλήνα (μία κατεύθυνση) (μ.)	Μέχρι 20 μ.	Πάνω από 20 μ.
Πρόσθετο ψυκτικό (γρ.) (R-22)	Καμία αλλαγή	12 × (L-20)

(中) 5. 冷却管和排水管

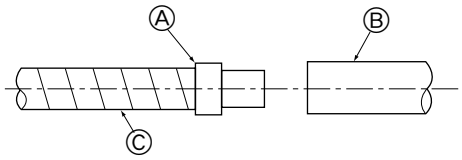

5.5. Mise en place des tuyaux d'écoulement

- Les tuyaux d'écoulement doivent avoir une inclinaison de 1/100 ou supérieure.
- Pour rallonger le tuyau d'évacuation, utilisez un tuyau flexible (diamètre intérieur de 15mm),disponible dans les commerces, ou un tuyau de chlorure de vinyle dur (vp-20). Assurez-vous qu'il n'y a aucune fuite d'eau en provenance des joints.
- Si le tuyau d'évacuation passe à travers l'habitation, il doit être enveloppé d'un isolant (polyéthylène mousse: gravité spécifique :0,03, épaisseur : 9 mm ou plus), disponible dans les commerces.
- Ne pas diriger les tuyaux d'écoulement directement vers un fossé d'écoulement dans lequel des gaz sulfuriques pourraient être acheminés.
- Lorsque la mise en place des tuyaux est terminée, vérifier que l'eau ressorte bien par l'extrémité du tuyau d'écoulement.

Ⓐ Prise de raccord de l'écoulement
Ⓑ Tuyau d'écoulement sur place (ID20)
Ⓒ Tuyau d'écoulement de l'appareil intérieur

⚠ **Précaution:**

Les tuyaux d'écoulement doivent être installés conformément aux instructions du présent manuel d'installation pour assurer un écoulement correct. L'isolation thermique des tuyaux d'écoulement est nécessaire pour éviter la condensation. Si les tuyaux d'écoulement ne sont pas correctement installés et isolés, des gouttes de condensation risquent de se former au plafond, sur le sol ou à tout autre endroit.

5.5. Afvoerpijpen

- De afvoerpijpen moeten 1/100 of meer aflopen.
- Als u de afvoerpijp wilt verlengen, kunt u een buigzame slang (binnendiameter 15 mm), die in de winkel verkrijgbaar is, of een harde PVC-pijp (vp-20) gebruiken. Zorg er voor dat er geen water lekt bij de aansluitingen.
- Wanneer de afvoerpijp binnenshuis loopt, dient u de pijp te omhullen met isolatiemateriaal (polyethyleenschuim met een soortelijk gewicht van 0,03 en een dikte van 9 mm of meer), hetgeen in de winkel verkrijgbaar is.
- Plaats de afvoerpijp niet rechtstreeks in een afvoergeul waar zwavelgas kan ontstaan.
- Controleer nadat u de pijpen heeft aangebracht of er water uit het uiteinde van de afvoerpijp stroomt.

Ⓐ Afvoeraansluiting
Ⓑ Plaatselijke afvoerpijp (ID20)
Ⓒ Afvoerslang binnenunit

⚠ **Voorzichtig:**

Voor een juiste afvoer moet de afvoerpijp worden geïnstalleerd volgens de voorschriften van deze installatiehandleiding. De afvoerpijpen moeten thermisch geïsoleerd worden om condensatie te voorkomen. Als de afvoerpijpen niet goed geïnstalleerd en geïsoleerd zijn, kan condensvocht op het plafond, de vloer of andere eigendommen druppelen.

5.5. Drain piping

- Drain pipes should have an inclination of 1/100 or more.
- For extension of the drain pipe, use a soft hose (inner dia. 15 mm) available on the market or hard vinyl chloride pipe (vp-20). Make sure that there is no water leakage from the connections.
- If the drain pipe passes indoors it must be covered with insulating material (foamed polyethylene: specific gravity: 0.03, thickness: 9 mm or more) available on the market.
- Do not put the drain piping directly in a drainage ditch where sulphuric gas may be generated.
- When piping has been completed, check that water flows from the end of the drain pipe.

Ⓐ Drain connection socket
Ⓑ On site drain pipe (ID20)
Ⓒ Indoor unit's drain hose

⚠ **Caution:**

The drain pipe should be installed according to this Installation Manual to ensure correct drainage. Thermal insulation of the drain pipes is necessary to prevent condensation. If the drain pipes are not properly installed and insulated, condensation may drip on the ceiling, floor or other possessions.

5.5. Ablaßrohrleitung

- Ablaßrohre sollten eine Neigung von 1/100 oder mehr aufweisen.
- Zur Verlängerung der Auslauf-/Dränagerohrleitung einen im Handel erhältlichen biegsamen Schlauch (Innendurchmesser 15 mm) oder ein Rohr aus Hartvinylchlorid (vp-20) verwenden. Darauf achten, daß an den Anschlußstellen kein Wasser austritt.
- Wenn die Auslauf-/Dränagerohrleitung durch die Innenanlage geführt wird, muß sie mit einem handedsüblichen Isoliermaterial (Schaumpolyäthylen mit einem spezifischen Gewicht von 0,03 und einer Stärke von 9 mm oder mehr) abgedeckt werden.
- Ablaßrohrleitung nicht direkt in einen Drängraben, in dem sich Schwefeldämpfe bilden können, münden lassen.
- Nach Abschluß der Rohrverlegung vergewissern, daß Wasser aus dem Ende des Ablaßrohres herausfließt.

Ⓐ Ablaßanschlußmuffe
Ⓑ Ablaßleitung des Hausanschlusses (ID20)
Ⓒ Ablaßschlauch der Innenanlage

⚠ **Vorsicht:**

Das Ablaßrohr sollte gemäß Angaben im Installationshandbuch eingebaut werden, um einwandfreie Dränage zu gewährleisten. Thermoisolierung der Ablaßrohre ist notwendig, um Bildung von Kondenswasser zu verhindern. Wenn die Ablaßrohre nicht vorschriftsmäßig installiert und isoliert wurden, kann Kondenswasser auf die Zimmerdecke, den Boden oder sonstiges Inventar tropfen.

5.5. Dräneringsrör

- Dräneringsrören ska ha en lutning på minst 1/100.
- Om du behöver förlänga dräneringsröret bör du använda en mjuk slang (innermått 15 mm), finns att köpa separat, eller ett kloridrör av hårdplast (vp-20). Se till att du inte får vattenläcka vid anslutningen.
- Om dräneringsröret leds inomhus måste det täckas med isoleringsmaterial (styrenplast med gravitet 0,03 och en tjocklek på minst 9 mm) som finns att köpa separat.
- Placera inte dräneringsröret direkt i ett dräneringsdike där svavelhaltiga gaser kan bildas.
- När dragningen av rörledningen är klar, bör du kontrollera att vattnet flyter fritt genom hela dräneringsröret.

Ⓐ Anslutningssockel för dränering
Ⓑ Befintligt dräneringsrör (ID20)
Ⓒ Inomhusenhetens dräneringsslang

⚠ **Försiktighet:**

Dräneringsröret bör installeras i enlighet med Installationsmanualen för att tillse korrekt dränering. Värmeisolering på dräneringsrören är nödvändigt för att förhindra kondensering. Om dräneringsrören ej installeras och isoleras ordentligt kan kondensering droppa på tak, golv eller andra föremål.

5.5. Tubazione di drenaggio

- I tubi di drenaggio devono possedere un'inclinazione di almeno 1/100.
- Per prolungare il tubo di drenaggio, utilizzare un tubo flessibile (diametro interno 15 mm) disponibile in commercio oppure un tubo in cloruro di vinile rigido (vp-20). Accertarsi che le connessioni non perdino.
- Se il tubo di drenaggio passa all'interno dei locali, deve ricoprirlo con materiale isolante (schiuma di polietilene - densità relativa: 0,03 - spessore: almeno 9 mm) disponibile in commercio.
- Non collegare la tubazione di drenaggio direttamente ad un canale di drenaggio in quanto vi può essere la formazione di gas solforico.
- Una volta completato il collegamento della tubazione, controllare lo scorrimento dell'acqua a partire dall'estremità della tubazione di drenaggio.

Ⓐ Supporto del raccordo di drenaggio
Ⓑ Tubo di drenaggio locale (ID20)
Ⓒ Tubo flessibile di drenaggio della sezione interna

⚠ **Cautela:**

La tubazione di drenaggio deve essere installata conformemente al contenuto del presente Manuale di installazione, in modo da assicurare un drenaggio corretto. È necessario isolarla termicamente per evitare la formazione di condensa. Se i tubi di drenaggio non sono installati ed isolati correttamente, èpossibile che vi sia la formazione di condensa sul soffitto, sul pavimento o su altri oggetti.

(ES) 5. Tubo del refrigerante y tubo de drenaje
(DK) 5. Kølerør og drænrør
(TR) 5. Soğutma borusu ve drenaj borusu
(PR) 5. Tubo de arrefecimento e tubo de drenagem
(GR) 5. Ψυκτικός σωλήνας και σωλήνας αποχέτευσης
(中) 5. 冷却管和排水管

5.5. Tubería de drenaje

- Los tubos de drenaje deben tener una inclinación de 1/100 o más.
- Para alargar la tubería de drenaje utilice una manguera blanda (diámetro interior: 15 mm) disponible en tiendas especializadas o una tubería dura de cloruro de vinilo (vp-20). Asegúrese de que no se producen fugas de agua en las conexiones.
- Si la tubería de drenaje pasa por dentro del edificio deberá estar recubierta de material aislante (polietileno espumado, gravedad específica: 0,03, grosor: un mínimo de 9 mm) disponible en tiendas especializadas.
- No ponga la tubería de drenaje directamente en una zanja de desagüe donde se pueda generar gas sulfúrico.
- Cuando haya terminado de trabajar en las tuberías, asegúrese de que el agua circula desde el final de la tubería de drenaje.

Ⓐ Toma de conexión de drenaje
Ⓑ Tubo de drenaje del emplazamiento (ID20)
Ⓒ Manguera de drenaje de la unidad interior

⚠ **Cuidado:**

El tubo de drenaje se instalará de acuerdo con el Manual de Instalación para garantizar el drenaje correcto. El aislamiento térmico de los tubos de drenaje es necesario para evitar la condensación. Si los tubos de drenaje no se instalan y se aíslan correctamente, la condensación puede gotear por el techo, el suelo u otras propiedades.

5.5. Drænrørføring

- Drænrør skal have en hældning på 1/100 eller mere.
- Til forlængelse af drænrøret bruges en blød slange (indre diameter 15 mm), som kan købes de fleste steder, eller PVC-rør (vp-20). Forbindelserne skal være vandtætte.
- Hvis drænrøret på noget tidspunkt føres indendørs, skal det beklædes med isoleringsmateriale (polyethylenskum: vægtfylde: 0,03, tykkelse: 9 mm eller mere), som er tilgængeligt de fleste steder.
- Sæt ikke drænrørføringen direkte i en drængrøft, hvor der kan genereres svovlholdig gas.
- Når arbejdet med rørføringen er afsluttet, kontroller da at der strømmer vand fra enden af drænrøret.

Ⓐ Drænmuffe
Ⓑ Drænrør på montagestedet (ID20)
Ⓒ Indendørsenhedens drænslange

⚠ **Forsigtig:**

Drænrøret skal installeres i overensstemmelse med denne installationsmanual for at sikre korrekt dræning. Termisk isolering af drænrørene er nødvendig for at forhindre kondensering. Hvis drænrørene ikke er korrekt installeret eller isoleret, kan der dryppe kondens på loft, gulv og anden ejendom.

5.5. Drenaj tesisatı

- Drenaj boruları en az 1/100 eğimli olmalıdır.
- Drenaj borusunu uzatmek için piyasadan temin edilen yumuşak hortum (iç çapı 15 mm) veya sert vinil klorür boru (vp-20) kullanın. Bağlantılardan su sızıntısı olmamasına dikkat edin.
- Eğer drenaj borusu bina içinden geçecekse piyasadan temin edilen izolasyon maddesiyle kaplanmalıdır (polietilen köpük: özgül ağırlığı: 0,03, kalınlığı: 9 mm veya daha fazla).
- Drenaj tesisatını doğrudan doğruya drenaj çukuruna vermeyiniz; bu orada kükürt gazı oluşmasına yol açabilir.
- Tesisat tamamlanınca drenaj borusunun ucundan su aktığını teyid etmek için kontrol yapınız.

Ⓐ Drenaj bağlantı soketi
Ⓑ Montaj yeri drenaj borusu (ID20)
Ⓒ İç ünite drenaj hortumu

⚠ **Dikkat:**

Gerekli şekilde drenaj olabilmesi için drenaj tesisatını bu Montaj Elkitabına uygun olarak döşeyiniz. Kondansasyonu önlemek için drenaj borularının ısıya karşı tecrit edilmesi gerekir. Drenaj borularının usulüne uygun şekilde döşenmemesi ve tecrit edilmemesi halinde kondansasyon tavana, zemine veya diğer eşyaların üzerine damlayabilir.

5.5. Tubagem de drenagem

- Os tubos de drenagem devem ter uma inclinação de 1/100 ou mais.
- Para extensão do tubo de drenagem, utilize uma mangueira mole (15 mm de diâm. interno) à venda no mercado ou um tubo de cloreto de vinilo rígido (vp-20). Assegure-se de que não há fugas de água nas uniões.
- Se o tubo de drenagem passar pelo interior, deve ser coberto com material isolante (polietileno espumoso: gravidade específica: 0,03, espessura: 9 mm ou mais) à venda no mercado.
- Não coloque a tubagem de drenagem directamente numa vala de drenagem onde possa ser gerado gás sulfúrico.
- Quando terminar o trabalho de instalação da tubagem, certifique-se de que corre água pela ponta do tubo de drenagem.

Ⓐ Tomada da ligação da drenagem
Ⓑ Tubo de drenagem local (ID20)
Ⓒ Mangueira de drenagem da unidade interior

⚠ **Cuidado:**

O tubo de drenagem deve ser instalado de acordo com o presente Manual de Instalação para garantir a drenagem correcta. Para impedir a formação de condensação, é necessária a isolação térmica dos tubos de drenagem. Se os tubos de drenagem não forem convenientemente instalados e isolados, podem aparecer gotas de condensação no tecto, no chão ou em peças do mobiliário.

5.5. Σωλήνας αποχέτευσης

- Οι σωλήνες αποχέτευσης πρέπει να έχουν κλίση 1/100 ή περισσότερη.
- Για επέκταση του σωλήνα αποστράγγισης, χρησιμοποιήστε έναν εύκαμπτο σωλήνα (εσ. διάμετρος 15 χλστ.) που μπορείτε να βρείτε στο εμπόριο ή σωλήνα από σκληρό PVC (vp-20). Βεβαιωθείτε ότι δεν παρουσιάζονται διαρροές στα σημεία ένωσης.
- Εάν ο σωλήνας αποστράγγισης περνά στο εσωτερικό του χώρου πρέπει να καλυφθεί με μονωτικό υλικό (διογκωμένο πολυαιθυλένιο: ειδικό βάρος: 0,03, πάχος: 9 χλστ. ή μεγαλύτερο) διαθέσιμο στην τοπική αγορά.
- Ο σωλήνας αποχέτευσης δεν πρέπει να εισέρχεται απευθείας σε αποχετευτικό αυλάκι όπου είναι πιθανό να παράγονται θειούχα αέρια.
- Όταν έχουν τελειώσει οι εργασίες για τη σωλήνωση, ελέγξετε για να είστε βέβαιοι ότι τρέχει νερό από την άκρη του σωλήνα αποχέτευσης.

Ⓐ Ένωση σωλήνα αποστράγγισης
Ⓑ Σωλήνας τοπικής εγκατάστασης (ID20)
Ⓒ Σωλήνας αποστράγγισης εσωτερικής μονάδας

⚠ **Προσοχή:**

Για να είναι βέβαιο ότι υπάρχει κανονική αποχέτευση, η εγκατάσταση του σωλήνα αποχέτευσης πρέπει να γίνεται όπως περιγράφεται σ'αυτό το Εγχειρίδιο Οδηγιών Εγκατάστασης. Η θερμική μόνωση των σωλήνων αποχέτευσης είναι απαραίτητη για την πρόληψη δημιουργίας συμπύκνωσης. Εάν δεν έχουν εγκατασταθεί κανονικά οι σωλήνες αποχέτευσης και δεν έχουν μονωθούν ως προθλέπεται, ενδέχεται να στάζει νερό στο ταβάνι, στο δάπεδο και σε άλλα μέρη του σπιτιού, που θα προέρχεται από υγροποιημένη συμπύκνωση.

5

(F) 5. Tuyaux de refroidissement et tuyaux d'écoulement
(NL) 5. Koelstofpijp en afvoerpijp

(E) 5. Refrigerant pipe and drain pipe
(D) 5. Kühl-und Ablaßrohre
(SD) 5. Köldmedelsrör och dräneringsrör
(I) 5. Tubo di raffreddamento e tubo di drenaggio

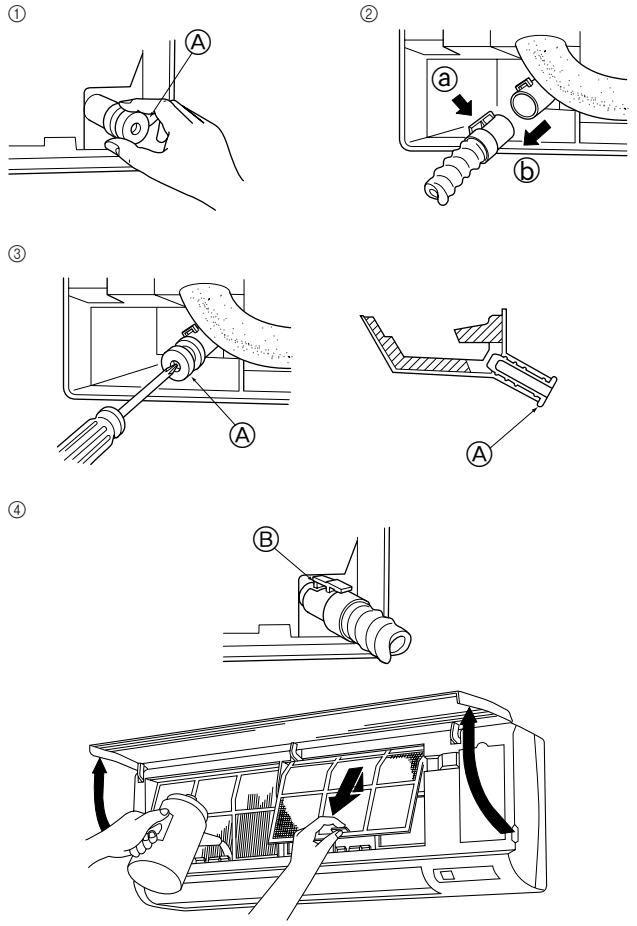

Préparation du tuyautage gauche et arrière gauche

① Retirer le capuchon d'écoulement.
- Pour retirer le capuchon d'écoulement, saisir la partie qui ressort à l'extrémité du tuyau et tirer.

  Ⓐ Capuchon d'écoulement

② Retirer le tuyau d'écoulement
- Retirer le tuyau d'écoulement en tenant la base du tuyau ⓐ (indiquée par la flèche) et en tirant vers soi ⓑ.

③ Insérer le capuchon d'écoulement.
- Insérer un tournevis, etc. dans l'orifice à l'extrémité du tuyau et pousser sur la base du capuchon d'écoulement.

④ Insérer le tuyau d'écoulement.
- Pousser le tuyau d'écoulement jusqu'à ce qu'il se trouve à la base de la sortie du raccord de la boîte d'écoulement.
- Vérifier que le crochet du tuyau d'écoulement est fixé correctement au sommet de la sortie du raccord dépassant de la boîte d'écoulement.

  Ⓑ Crochets

Retirer le panneau latéral de l'appareil intérieur du côté où doit se faire l'écoulement. Verser de l'eau dans le plateau d'écoulement et vérifier que celle-ci s'écoule par l'extrémité du tuyau. Lorsque vous en avez la confirmation, remonter le panneau latéral.

Pijpen links en linksachter voorbereiden

① Verwijder de afvoerkap.
- Verwijder de afvoerkap door het uitstekende stuk aan het einde van de pijp vast te nemen en te trekken.

  Ⓐ Afvoerkap

② Verwijder de afvoerslang.
- Verwijder de afvoerslang door deze aan het begin vast te nemen ⓐ (aangegeven door de pijl) en deze naar u toe te trekken ⓑ.

③ Plaats de afvoerkap.
- Plaats een schroevendraaier of iets dergelijks in het gat aan het uiteinde van de pijp en druk naar de basis van de afvoerkap.

④ Plaats de afvoerslang.
- Druk op de afvoerslang totdat deze onderaan de afvoeraansluiting zit.
- Zorg ervoor dat de haak van de afvoerslang goed is aangebracht over de uitstekende afvoeraansluiting.

  Ⓑ Haken

Verwijder het zijpaneel van het binnenapparaat aan de afvoerzijde. Giet water in het afvoerbakje en controleer of dit water er aan het uiteinde van de pijpleiding weer uitkomt. Is dit het geval, dan kunt u het zijpaneel terugplaatsen.

Preparing left and left rear piping

① Remove the drain cap.
- Remove the drain cap by holding the bit that sticks out at the end of the pipe and pulling.

  Ⓐ Drain cap

② Remove the drain hose.
- Remove the drain hose by holding on to the base of the hose ⓐ (shown by arrow) and pulling towards yourself ⓑ.

③ Insert the drain cap.
- Insert a screwdriver etc into the hole at the end of the pipe and be sure to push to the base of the drain cap.

④ Insert the drain hose.
- Push the drain hose until it is at the base of the drain box connection outlet.
- Please make sure the drain hose hook is fastened properly over the extruding drain box connection outlet.

  Ⓑ Hooks

Remove the side panel of the indoor unit on the drain side. Pour water in the drain pan and check that it comes out the drain pipe end. After confirmation, reinstall the side panel.

Vorbereitung der Rohrleitung links und links hinten

① Den Ablaßdeckel abnehmen
- Den Ablaßdeckel abnehmen, indem das am Ende des Rohres herausstehende Teil erfaßt und herausgezogen wird.

  Ⓐ Ablaßdeckel

② Den Ablaßschlauch abnehmen
- Den Ablaßschlauch abnehmen, indem man den Boden des Schlauchs ⓐ (durch Pfeil gekennzeichnet) erfaßt und zu sich hin zieht ⓑ.

③ Den Ablaßdeckel einsetzen
- Einen Schraubenzieher in das Loch am Ende des Rohres einführen und darauf achten, in Richtung des Bodens des Ablaßdeckels zu drücken.

④ Den Ablaßschlauch einführen
- Den Ablaßschlauch schieben bis er sich am Boden des Anschlußausgangs des Ablaßkastens befindet.
- Bitte dafür sorgen, daß der Haken des Ablaßschlauchs sachgerecht über dem überstehenden Anschlußausgang des Ablaßkastens angebracht ist.

  Ⓑ Haken

Die Seitenplatte der Innenanlage auf der Ablaßseite abnehmen. Wasser in die Dränpfanne gießen und vergewissern, daß es am Ende des Ablaßrohres herausfließt. Wenn dies der Fall ist, Seitenblech wieder anbringen.

Förberedelse av vänster rörledning samt vänster bak

① Avlägsna dräneringshylsan.
- Du avlägsnar dräneringshylsan genom att hålla i den bit som sticker ut i änden av röret och dra.

  Ⓐ Dräneringshylsa

② Avlägsna dräneringsslangen.
- Du avlägsnar dräneringsslangen genom att hålla i slangens ⓐ nedre del (se pilen) och dra rakt emot dig ⓑ.

③ Fäst dräneringshylsan.
- För in en skruvmejsel el dyl. i hålet i rörets ända och se till att du trycker in dräneringshylsan ända in.

④ Fäst dräneringsslangen
- Tryck in dräneringsslangen till dess att den sitter vid den nedre delen av dräneringsboxens avlopp.
- Se till att dräneringsslangens krok har fästs ordentligt över dräneringsboxens avlopp.

  Ⓑ Krokar

Avlägsna inomhusenhetens sidopanel; du hittar den på dräneringssidan. Häll vatten i smältvattenskålen och kontrollera att det kommer ut i andra änden av dräneringsröret. Därefter sätter du tillbaka sidopanelen.

Preparazione della tubazione sinistra e posteriore sinistra

① Rimuovere il coperchio di drenaggio.
- Rimuovere il coperchio di drenaggio tenendo ben ferma la parte che spunta dall'estremità del tubo e tirare.

  Ⓐ Coperchio di drenaggio

② Rimuovere il tubo flessibile di drenaggio
- Rimuovere il tubo di drenaggio mantenendo ben ferma la base dello stesso ⓐ (indicata da una freccia) e tirare verso di sé ⓑ.

③ Inserire il coperchio di drenaggio.
- Inserire un cacciavite, o un oggetto simile, nel foro all'estremità del tubo ed accertarsi di spingere sino alla base del coperchio di drenaggio.

④ Inserire il tubo flessibile di drenaggio.
- Spingere il tubo flessibile di drenaggio sino a raggiungere la base dell'uscita del raccordo della scatola di drenaggio.
- Accertarsi che il gancio del tubo flessibile di drenaggio sia fissato correttamente sopra l'uscita del raccordo della scatola di drenaggio sporgente.

  Ⓑ Gancio

Rimuovere il pannello laterale della sezione interna sul lato di drenaggio. Versare dell'acqua nella vaschetta di drenaggio e controllare che esca regolarmente dall'estremità della tubazione. Dopo aver completato la verifica, rimontare il pannello laterale.

(ES) 5. Tubo del refrigerante y tubo de drenaje

Preparación de la tubería izquierda y posterior izquierda

① Saque la tapa de drenaje.
- Saque la tapa de drenaje sujetando la parte que sobresale del extremo del tubo y tirando.

Ⓐ Tapa de drenaje

② Saque la manguera de drenaje.
- Saque la manguera de drenaje sujetando la base de la manguera ⓐ (indicada con una flecha) y tire hacia usted ⓑ.

③ Introduzca la tapa de drenaje.
- Introduzca un destornillador u objeto similar en el orificio del extremo del tubo y asegúrese de que empuja la base de la tapa de drenaje.

④ Introduzca la manguera de drenaje.
- Empuje la manguera de drenaje hasta que se encuentre en la base de la salida de la conexión de la caja de drenaje.
- Asegúrese de que el gancho de la manguera de drenaje esté debidamente ajustado sobre la salida de conexión de la caja de drenaje troquelada.

Ⓑ Ganchos

Retire el panel lateral de la unidad interior por la parte del drenaje. Ponga agua en la cubeta de drenaje y compruebe si llega hasta el final del tubo de drenaje. Después de comprobarlo vuelva a colocar el panel lateral.

(DK) 5. Kølerør og drænrør

Forberedelse af venstre og venstre bageste rørføring

① Fjern drænhætten.
- Fjern drænhætten ved at tage fat i den del, der stikker ud af rørets ende, og trække i den.

Ⓐ Drænhætten

② Fjern drænslangen.
- Fjern drænslangen ved at tage fat, hvor den er forbundet ved drænrørets udløb ⓐ, og træk mod Dem selv ⓑ.

③ Sæt drænhætten i.
- Brug en skruetrækker el. lign. til at skubbe drænkapslen helt på plads.

④ Sæt drænslangen i.
- Skub drænslangen i, til den er ved drænrørets udløb.
- Drænslangens greb fastgøres omhyggeligt omkring drænrørets udløb.

Ⓑ Kroge

Fjern sidepanelet på indendørsenhedens drænside. Hæld vand i drænbakken og kontrollér, at det kommer ud af drænrørets ende. Efter at have sikret Dem dette, monterer De sidepanelet igen.

(TR) 5. Soğutma borusu ve drenaj borusu

Sol ve sol arka boru bağlantılarının hazırlanması

① Drenaj kapağını çıkarın.
- Borunun ucundan dışarı taşan kısımdan tutup çekerek drenaj kapağını çıkarın.

Ⓐ Drenaj kapağı

② Drenaj hortumunu çıkarın.
- Hortumun (okla gösterilen) ucundan ⓐ tutup kendinize doğru ⓑ çekerek drenaj hortumunu çıkarın.

③ Drenaj kapağını takın.
- Borunun ucundaki deliğe bir tornavida vb sokarak drenaj kapağının dibine kadar ittirmeye dikkat edin.

④ Drenaj hortumunu takın.
- Drenaj hortumunu drenaj kutusu bağlantısının çıkışının dibine erişinceye kadar itin.
- Drenaj hortumu kancasının drenaj kutusu bağlantısının dışarı taşan çıkışına gerektiği gibi tutturulmasına dikkat edin.

Ⓑ Kancalar

İç ünitenin drenaj tarafındaki yan panelini çıkarın. Drenaj çanağına su dökün ve drenaj borusu tarafından dışarı çıkıp çıkmadığını kontrol edin. Çıktığını saptadıktan sonra yan paneli yerine takın.

(PR) 5. Tubo de arrefecimento e tubo de drenagem

Preparação da tubagem esquerda e posterior esquerda

① Retire a tampa de drenagem.
- Retire a tampa de drenagem, segurando a parte que se prolonga na extremidade do tubo e puxando.

Ⓐ Tampa de drenagem

② Retire a mangueira de drenagem.
- Retire a mangueira de drenagem, segurando a base da mesma ⓐ (indicada pela seta) e puxando para si ⓑ.

③ Insira a tampa de drenagem.
- Insira uma chave de fenda, etc. no orifício da extremidade do tubo e certifique-se de que empurra para a base da tampa de drenagem.

④ Insira a mangueira de drenagem.
- Empurre a mangueira de drenagem até a mesma alcançar a base da saída da ligação da caixa de drenagem.
- Certifique-se de que o engate da mangueira de drenagem está devidamente fixo sobre a saída da ligação da caixa de drenagem.

Ⓑ Engates

Remova o painel lateral da unidade interior do lado da drenagem. Verta água no recipiente de drenagem e verifique se ela sai pela ponta do respectivo tubo. Após confirmação, reinstale o painel lateral.

(GR) 5. Ψυκτικός σωλήνας και σωλήνας αποχέτευσης

Προπαρασκευή αριστερού και αριστερού πίσω σωλήνα

① Εξαγωγή του καπακιού αποστράγγισης.
- Βγάλτε το καπάκι αποστράγγισης τραβώντας το κομμάτι που προεξέχει από την άκρη του σωλήνα.

Ⓐ Καπάκι αποστράγγισης

② Εξαγωγή του εύκαμπτου σωλήνα αποστράγγισης.
- Βγάλτε τον εύκαμπτο σωλήνα αποστράγγισης κρατώντας τη βάση του εύκαμπτου σωλήνα ⓐ (όπως δείχνει το βέλος) και τραβώντας προς την πλευρά σας ⓑ.

③ Εισαγωγή του καπακιού αποστράγγισης.
- Βάλτε το κατσαβίδι κ.λ.π. στην οπή στην άκρη του σωλήνα και πιέστε στη βάση του δοχείου αποστράγγισης.

④ Εισαγωγή του εύκαμπτου σωλήνα αποστράγγισης.
- Τραβήξτε τον εύκαμπτο σωλήνα αποστράγγισης μέχρι να φτάσει στη βάση της εξόδου της σύνδεσης του δοχείου αποστράγγισης.
- Βεβαιωθείτε ότι ο γάντζος του εύκαμπτου σωλήνα αποστράγγισης είναι καλά σφιγμένος στην προεξέχουσα έξοδο σύνδεσης του δοχείου αποστράγγισης.

Ⓑ Γάντζοι

Αφαιρέστε το πλευρικό καπάκι της εσωτερικής μονάδας στην πλευρά αποστράγγισης. Ρίξτε νερό στο δοχείο αποστράγγισης και ελεγξτε εάν βγαίνει από την άκρη του σωλήνα αποστράγγισης. Αφού βεβαιωθείτε επανατοποθετήστε το πλευρικό καπάκι.

(中) 5. 冷却管和排水管

(F) 6. Installations électriques
(NL) 6. Elektrische aansluitingen

(E) 6. Electrical work
(D) 6. Elektroarbeiten
(SD) 6. Elektriska arbeten
(I) 6. Collegamenti elettrici

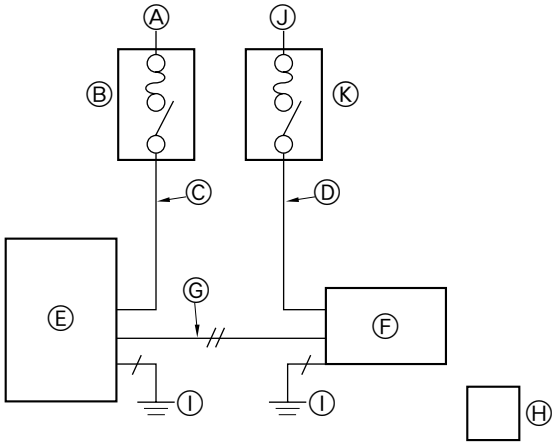

Ⓐ Power supply for outdoor unit
Ⓑ Main switch/fuse for outdoor unit (purchased locally)
Ⓒ Power supply wiring for outdoor unit
Ⓓ Power supply wiring for indoor unit
Ⓔ Outdoor unit
Ⓕ Indoor unit
Ⓖ Connection wiring for indoor/outdoor units (non-polarity)
Ⓗ Remote controller
Ⓘ Grounding
Ⓙ Power supply for indoor unit
Ⓚ Main switch/fuse for indoor unit (purchased locally)

6.1. Précautions

- **Fournir l'alimentation à partir d'un circuit électrique indépendant.**
- **Le câblage doit être conforme aux normes en vigueur.**
- **Ne jamais raccorder l'alimentation électrique directement sur les bornes des câbles de commandes car cela provoquerait une panne de l'appareil.**
- **Veiller à bien câbler ensemble les bornes des câbles de commandes pour éviter tout mauvais fonctionnement de l'appareil.**

Le câblage des lignes électriques doit être réalisé en fonction du diagramme correspondant au modèle à installer.
Pour les spécifications des fils électriques, veuillez vous reporter à la page 76. Toujours respecter ces spécifications.
Un dispositif de débranchement de l'alimentation avec un interrupteur d'isolation, ou tout autre dispositif, devra être intégré dans tous les conducteurs actifs du câblage fixe.

6.1. Voorzorgsmaatregelen

- **Sluit het apparaat aan op een onafhankelijk afgetakt circuit.**
- **De bedrading moet voldoen aan van toepassing zijnde normen.**
- **Sluit de elektrische bedrading nooit direct op de aansluitpunten voor de controlekabels aan, omdat dit ervoor kan zorgen dat het apparaat niet werkt.**
- **Zorg ervoor dat u de aansluitpunten voor de controlekabels op elkaar aansluit anders werkt het apparaat niet.**

De elektrische bedrading moet worden aangelegd overeenkomstig het bedradingsschema dat bij het te installeren model hoort.
Zie bladzijde 77 voor specificaties over de bedrading. Zorg ervoor dat u de bedrading volgens deze specificaties aanlegt.
In de vaste bedrading dient voor alle actieve geleiders een systeem voor uitschakelen van de voeding met een geïsoleerde schakelaar, of een vergelijkbare constructie, te worden opgenomen.

6.1. Precautions

- **Supply power from independently branched circuit.**
- **Wiring should conform to applicable standards.**
- **Never connect the power supply directly to the control wiring terminals, as this will cause a unit failure.**
- **Be sure to wire together the control wiring terminals, otherwise the unit will fail.**

Electric wiring should be done according to the appropriate wiring diagram for the model being installed.
For electric wire specifications, see page 76. Be sure to comply with those specifications.
A means for the disconnection of the supply with an isolation switch, or similar device, in all active conductors shall be incorporated in the fixed wiring.

6.1. Vorsichtsmaßregeln

- **Stromzufuhr von eigenem Stromkreis.**
- **Verdrahtung gemäß vorgeschriebenen Standards vornehmen.**
- **Netzstrom niemals direkt an die Steuerklemmen anschließen, da dies zum Funktionsausfall der Anlage führt.**
- **Darauf achten, die Steuerklemmen miteinander zu verbinden, da die Anlage sonst ausfällt.**

Die elektrische Verdrahtung soll gemäß dem, zum jeweiligen Modell gehörigen, Schaltplan installiert werden.
Technische Angaben über Elektroleitungen finden Sie auf Seite 76. Diese Angaben müssen befolgt werden.
Als Mittel zur Trennung vom Netzanschluß ist ein Trennschalter oder eine ähnliche Vorrichtung in alle aktiven Stromleiter von Standleitungen einzubauen.

6.1. Försiktighetsåtgärder

- **Tillför ström från en oberoende strömförgrening.**
- **Ledningsdragningen skall uppfylla gällande standarder.**
- **Anslut aldrig nätströmstillförseln direkt till styrströmsuttagen, det gör att enheten havererar.**
- **Se till att styrströmsuttagen kopplas ihop (enheten kan annars haverera).**

Eldragning bör ske i enlighet med lämpligt kopplingsschema för modellen som installeras.
För specifikationer för elledningar, se sid 77. Se till att dessa specifikationer uppfylls.
I den fasta installationen måste det finnas en anordning för brytande av nätspänningen i samtliga faser i form av en huvudströmställare eller liknande.

6.1. Precauzioni

- **Alimentare l'unità da un circuito indipendente.**
- **I collegamenti elettrici devono essere conformi agli standard locali.**
- **Non alimentare mai direttamente i morsetti del cablaggio di controllo, in quanto ciò potrebbe causare un guasto dell'unità.**
- **Accertarsi di collegare i morsetti dei cablaggi di controllo, poiché in caso contrario l'unità potrebbe subire un guasto.**

I collegamenti elettrici devono essere realizzati conformemente al corrispondente schema di cablaggio del modello da installare.
Per le specifiche dei collegamenti elettrici, vedere la pagina 77 Accertarsi di rispettare queste specifiche.
Verrà incorporato nel cablaggio fisso un attrezzo per staccare l'alimentazione dall'interruttore di isolamento o un dispositivo simile in tutti i conduttori attivi.

(ES) 6. Trabajo eléctrico

6.1. Precauciones

- **La alimentación eléctrica debe ser una línea dedicada.**
- **El cableado debe cumplir los estándares aplicables.**
- **No conecte nunca la alimentación directamente a los terminales de cableado de control ya que dañará la unidad.**
- **Asegúrese de cablear los terminales de control juntos, caso contrario la unidad no funcionará.**

El cableado eléctrico se tiene que realizar de acuerdo con el diagrama de cables apropiado al modelo instalado.
Para las especificaciones sobre las conexiones eléctricas, consulte la página 78. Asegúrese de seguir estas especificaciones.
A indica la desconexión de la fuente de alimentación con un interruptor de aislamiento o un dispositivo similar en todos los conductores activos que deben incorporarse a la instalación fija.

(DK) 6. Elektrisk arbejde

6.1. Foranstaltninger

- **Forsyn spænding fra et uafhængigt afgrenet kredsløb.**
- **Ledningsføring skal svare til gældende standarder.**
- **Forbind aldrig strømforsyningen direkte til styreledningsklemmer. (Enheden vil gå i stykker.)**
- **Før ledningen mellem styreledningsklemmer (Enheden vil gå i stykker.)**

Elektrisk ledningsføring skal foretages i overensstemmelse med det diagram, der passer til modellen, der skal installeres.
For specifikationer for elektriske ledninger, se side 78. Følg disse specifikationer.
Et middel til afbrydelse af forsyningen såsom en afspærringskontakt eller lignende indretning skal forefindes i alle aktive ledningsføringer.

(TR) 6. Elektrik işleri

6.1. Önlemler

- **Bağımsız şube devresinden elektrik akımı sağlayınız.**
- **Kablolar geçerli standartlara uygun olarak döşenmelidir.**
- **Besleme kaynağını asla doğrudan doğruya kontrol kablosu terminallerine bağlamayınız. (Cihaz arızalanır.)**
- **Kontrol kablo terminallerinin birbirine bağlanmasını sağlayınız. (Cihaz arızalanır.)**

Elektrik kabloları, monte edilmekte olan modele ait kablo bağlantı şemasına uygun olarak bağlanmalıdır.
Elektrik kablosu spesifikasyonları sayfa 79'dadır. Bu spesifikasyonlara kesinlikle uyulmalıdır.
Tüm aktif iletkenlerin sabit kablo tesisatına devre kesici şalter ya da benzeri cihazla elektrik kaynağının bağlantısını ayırma yöntemi monte edilecektir.

(PR) 6. Trabalho de electricidade

6.1. Precauções

- **Fonte de alimentação do circuito ligado independentemente.**
- **O trabalho de cablagem deve ser conforme às normas aplicáveis.**
- **Nunca ligue a fonte de alimentação directamente aos terminais da cablagem de controlo. (A unidade avariará.)**
- **Não instale os terminais da cablagem de controlo juntos. (A unidade avariará.)**

A cablagem eléctrica deve ser ligada de acordo com o diagrama de cablagem adequado ao modelo a instalar.
No que respeita às especificações dos fios eléctricos, consulte a página 78. Procure conformar-se àquelas especificações.
A instalação eléctrica fixa estará equipada com um meio para desligar a alimentação através de um interruptor de isolamento, ou um dispositivo semelhante, em todos os condutores activos.

(GR) 6. Ηλεκτρικές εργασίες

6.1. Προφυλακτικά μέτρα

- **Η ηλεκτρική παροχή προς τη μονάδα πρέπει να γίνεται με χωριστό κύκλωμα.**
- **Οι εργασίες καλωδίωσης πρέπει να γίνονται σύμφωνα με τα πρότυπα που ισχύουν.**
- **Δεν πρέπει ποτέ να γίνεται άμεση σύνδεση της ηλεκτρικής παροχής με τα τερματικά ελέγχου της καλωδίωσης. (Θα διακοπή η λειτουργία της μονάδας.)**
- **Βεβαιώνεστε ότι συνδέονται μαζί τα τερματικά ελέγχου της καλωδίωσης (Αλλιώς, θα διακοπή η λειτουργία της μονάδας.)**

Η ηλεκτρική καλωδίωση πρέπει να γίνεται σύμφωνα με το διάγραμμα καλωδίωσης που αντιστοιχεί στο μοντέλο το οποίο εγκαθίσταται.
Για τις προδιαγραφές των ηλεκτρικών καλωδίων, βλέπε σελίδα 79. Βεβαιωθείτε ότι συμμορφώνεστε μ'αυτές τις προδιαγραφές.
Σε όλους τους ενεργούς αγωγούς της σταθερής σωλήνωσης πρέπει να ενσωματωθεί ένα μέσο για την αποσύνδεση της τροφοδοσίας με ένα διακόπτη ή άλλη παρόμοια συσκευή.

(中) 6. 电力工作

6

(F) 6. Installations électriques
(NL) 6. Elektrische aansluitingen

1, 2, 3

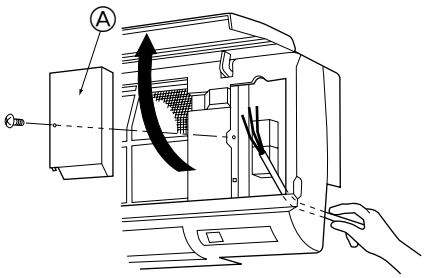

4, 5, 6

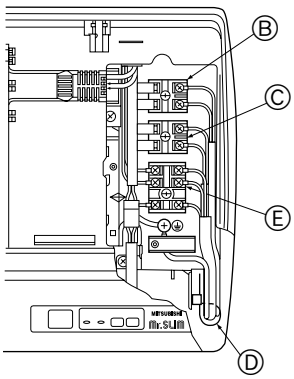

7. Dip SW8 (Indoor controller)

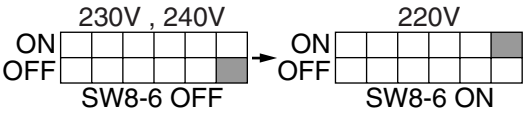

6.2. Appareil intérieur

1. Retirer la boîte d'angle.
2. Installer chaque câble dans l'appareil.
3. Ouvrir la grille avant, retirer une vis de fixation et retirer le capot du bloc des connecteurs.
   Ⓐ Capot du bloc des connecteurs
4. Raccorder chaque câble correctement au bloc des connecteurs.
- Pour faciliter l'entretien futur de l'appareil, laisser une marge de flottement dans la longueur des câbles.
5. Remettre tous les éléments à leur emplacement d'origine.
6. Attacher chaque câble avec une pince située dans le bas de la boîte des éléments électriques.
   Ⓑ Bloc des connecteurs de télécommande (en option)
   Ⓒ Bloc des connecteurs de raccordement interne/externe
   Ⓓ Pince pour attacher les fils
   Ⓔ Bornes d'alimentation électrique (avec borne de terre)
7. Le commutateur Dip SW8-6 du contrôleur intérieur doit être activé pour le 220V.

▶ **Attacher les fils de la source d'énergie à la boîte de contrôle en utilisant un manchon butoir pour la force de traction (connexion PG ou équivalent).**

6.2. Binnenapparaat

1. Verwijder het hoekblokje.
2. Installeer de draden in de unit.
3. Open het voorrooster, verwijder 1 zelftappende schroef en verwijder de afdekplaat van het terminalblok.
   Ⓐ Afdekplaat terminalblok
4. Verbind elke draad op de juiste plaats met het terminalblok.
- Houd in verband met toekomstig onderhoud enige speling in de draadlengte aan.
5. Plaats alle onderdelen terug zoals deze eerst waren bevestigd.
6. Gebruik voor het vastmaken van elke draad de klem aan de onderkant van de elektriciteitsdoos.
   Ⓑ Afstandsbediening terminalblok (optie)
   Ⓒ Terminalblok verbinding binnen- en buitenunit
   Ⓓ Klem voor vastzetten draden
   Ⓔ Aansluitpunten voor de elektrische kabel (met aansluitpunt voor aarding)
7. In geval van 220 V wordt minischakelaar SW8-6 van de binnenregelaar ingeschakeld.

▶ **Maak de stroomkabel aan het regelkastje vast met gebruik van een bufferbus om meer trekkracht te krijgen (PG aansluiting of iets dergelijks).**

(E) 6. Electrical work
(D) 6. Elektroarbeiten
(SD) 6. Elektriska arbeten
(I) 6. Collegamenti elettrici

6.2. Indoor unit

1. Remove the corner box.
2. Install each wire into the unit.
3. Open the front grille, remove 1 tapping screw and remove the terminal block cover.
   Ⓐ Terminal block cover
4. Connect each wire properly to the terminal block.
- In consideration of future servicing, please leave some leeway for the wiring length.
5. Put all the parts back the way they were.
6. Use a clamp from the bottom of the electric parts box to fasten each wire.
   Ⓑ Remote controller terminal block (option)
   Ⓒ Indoor/outdoor connection terminal block
   Ⓓ Clamp to fasten wires
   Ⓔ Power supply terminals (with earth terminal)
7. Dip SW8-6 of the indoor controller is turned on in the case of 220 V.

▶ **Fix power source wiring to control box using buffer bushing for tensile force. (PG connection or the like.)**

6.2. Innenanlage

1. Den Eckkasten abnehmen.
2. Jede Elektroleitung in die Anlage installieren.
3. Das Frontgitter öffnen, eine Blechschraube abnehmen und die Abdeckung der Klemmleiste entfernen.
   Ⓐ Abdeckung der Klemmleiste
4. Jede Elektroleitung sachgerecht an der Klemmleiste befestigen.
- Für zukünftige Wartungs- und Bedienungsarbeiten die Elektroleitung mit genügend zusätzlicher Länge (Spiel) vorsehen.
5. Alle abgenommenen Teile wieder dort anbringen wo sie vorher waren.
6. Mit einer Klemme aus dem unteren Bereich des Elektrokastens jede einzelne Elektroleitung befestigen.
   Ⓑ Klemmleiste für die Fernbedienung (option)
   Ⓒ Klemmleiste für innen/außen Anschluß
   Ⓓ Klemme zur Befestigung der Elektroleitungen
   Ⓔ Klemmen für Netzanschluß (mit Erdungsklemme)
7. Bei 220 V ist der Dipschalter SW8-6 der Steuerung des Innenaggregates eingeschaltet.

▶ **Netzstromverdrahtung zum Schaltkasten mit Pufferdurchführung für Spannungskräfte (PG-Anschluß oder ähnliches) befestigen.**

6.2. Inomhusenhet

1. Avlägsna mittfacket.
2. Installera samtliga ledningar.
3. Öppna frontgallret och avlägsna tappgluggen samt ta bort kopplingsplintens kåpa.
   Ⓐ Kopplingsplintens kåpa
4. Koppla ledningarna till kopplingsplinten.
- Med tanke på framtida servicearbete bör du lämna lite spelrum när det gäller ledningarnas längd.
5. Sätt tillbaka alla delar på sina platser.
6. Fäst trådarna med en klämma från nedre delen av lådan med eldelar.
   Ⓑ Kopplingsplint till fjärrkontrollen (alternativ)
   Ⓒ Intern / externanslutning kopplingsplint
   Ⓓ Klämma som fäster ledningarna
   Ⓔ Nätströmsuttag (med jordat uttag)
7. Miniomkopplare SW8-6 på inomhusstyrenheten ska vara påslagen för 220V.

▶ **Montera nätströmsledningarna på kontrolldosan med buffertbussning för dragkraft (PG-anslutning eller liknande).**

6.2. Sezione interna

1. Rimuovere la scatola d'angolo.
2. Installare ciascun filo nell'unità.
3. Aprir la griglia anteriore, rimuovere 1 vite autofilettante e quindi il coperchio del blocco terminale.
   Ⓐ Coperchio del blocco terminale
4. Collegare correttamente ciascun filo al blocco terminale.
- Tenendo conto delle future esigenze di manutenzione, si prega di lasciare un margine di sicurezza per la lunghezza dei fili.
5. Rimettere tutti i componenti nella posizione originale.
6. Utilizzare un morsetto situato sulla parte inferiore della scatola dei componenti elettrici per fissare ciascun filo.
   Ⓑ Blocco terminale del comando a distanza (in opzione)
   Ⓒ Blocco terminale del raccordo interno/esterno
   Ⓓ Morsetto per bloccare i fili
   Ⓔ Terminali di alimentazione (con terminale di messa a terra)
7. L'interruttore SW8-6 del controllore interno è posizionato su on, se si utilizza un'alimentazione a 220V.

▶ **Fissare il cablaggio di alimentazione alla scatola di comando usando la speciale boccola per forze di tensione (connessione PG o simile).**

(ES) 6. Trabajo eléctrico
(DK) 6. Elektrisk arbejde
(TR) 6. Elektrik işleri

6.2. Unidad interior

1. Saque la caja lateral.
2. Instale los cables en la unidad.
3. Abra la parrilla frontal, saque un tornillo de fijación y saque la tapa del bloque de terminales.
   Ⓐ Tapa del bloque de terminales
4. Conecte cada uno de los cables correctamente en el bloque de terminales.
- Por razones de servicio futuro, le sugerimos que deje cierto margen de longitud de los cables.
5. Coloque todas las piezas en los sitios en donde estaban anteriormente.
6. Utilice una presilla de sujeción de la parte inferior de la caja de piezas eléctricas para ajustar los cables.
   Ⓑ Bloque de terminales de control remoto (opcional)
   Ⓒ Bloque de terminales de conexión interior/exterior
   Ⓓ Presilla de sujeción para ajustar cables
   Ⓔ Terminales de suministro eléctrico (con terminal para toma de tierra)
7. Se activará el SW8-6 del controlador interior si utiliza 220V.

▶ **Fije el cable de la fuente de alimentación a la caja de control usando un casquillo separador para mantener la fuerza de tensión (conexión PG o similar).**

6.2. Indendørs enhed

1. Fjern hjørnekassen.
2. Før hver enkelt ledning ind i enheden.
3. Åbn indtagsgitteret, fjern en selvskærende skrue og fjern klemkortets afdækning.
   Ⓐ Klemkortets afdækning
4. Forbind hver enkel ledning omhyggeligt til klemkortet.
- Med henblik på fremtidigt serviceeftersyn skal der være tilstrækkeligt slæk i ledningerne.
5. Sæt alle dele tilbage på plads.
6. Brug en klemskrue fra bunden af kassen med elektriske dele til at fastgøre hver enkel ledning.
   Ⓑ Klemkort til fjernstyring (ekstraudstyr)
   Ⓒ Klemkort til forbindelse mellem inden- og udendørsenheden.
   Ⓓ Bøjle til fastgørelse af ledninger
   Ⓔ Klemmer til strømforsyning (med klemme til jordforbindelse)
7. Indendørsenhedens DIP-kontakt SW8-6 aktiveres, hvis der anvendes 220V.

▶ **Kobl strømtilførselsledningerne til kontrolkassen med brug af buffergennemføring med henblik på trækkraft (PG-forbindelse eller lignende).**

6.2. İç ünite

1. Köşe kutusunu çıkarın.
2. Tellerden herbirini ünitenin içine monte edin.
3. Ön ızgarayı açıp 1 adet kılavuz vidayı çıkardıktan sonra terminal blokunun kapağını çıkarın.
   Ⓐ Terminal bloku kapağı
4. Tellerden her birini gerektiği biçimde terminal blokuna bağlayın.
- İlerde servis gerekeceğini göz önünde bulundurarak kablonun uzunluğunu biraz fazla tutun.
5. Tüm parçaları tekrar daha önce bulundukları duruma getirin.
6. Elektrik aksam kutusunun dibindeki kelepçelerle tellerden herbirini tutturun.
   Ⓑ Uzaktan kumanda terminal bloku (seçmeli)
   Ⓒ İç/Dış bağlantı terminal bloku
   Ⓓ Telleri tutturmak için kelepçe
   Ⓔ Güç kaynağı terminalleri (toprak terminali ile)
7. 220V kullanıldığında, dahili mekan kumandasının Dip SW8-6 ayarını açık durumuna getirin.

▶ **Çekme kuvveti sağlamak için güç kaynağı kablolarını kontrol kutusuna bağlarken tampon burcu kullanınız (PG bağlantısı veya benzeri).**

(PR) 6. Trabalho de electricidade
(GR) 6. Ηλεκτρικές εργασίες
(中) 6. 电力工作

6.2. Unidade interior

1. Retire a caixa da esquina.
2. Ligue todos os fios à unidade.
3. Abra a grelha dianteira, retire 1 parafuso roscado e a tampa do bloco de terminais.
   Ⓐ Tampa do bloco de terminais
4. Ligue devidamente cada fio ao bloco de terminais.
- Tomando em consideração futuros serviços de manutenção, deixe algum espaço para o comprimento das ligações eléctricas.
5. Reponha todas as peças nos devidos lugares.
6. Utilize um grampo da parte inferior da caixa de peças eléctricas para segurar todos os fios.
   Ⓑ Bloco dos terminais do controlo remoto (opcional)
   Ⓒ Bloco de terminais de ligação Interna/Externa
   Ⓓ Grampo para segurar os fios
   Ⓔ Terminais de corrente (com terminal de terra)
7. O micro-interruptor SW8-6 do controlador interior é activado no caso de 220V.

▶ **Fixe a cablagem da fonte de alimentação à caixa de controlo com um casquilho amortecedor da força de tracção (Ligação PG ou idêntica).**

6.2. Εσωτερική μονάδα

1. Βγάλτε το γωνιακό κουτί.
2. Συνδέστε τα καλώδια στη μονάδα.
3. Ανοίξτε την πρόσθια γρίλια, βγάλτε τη λαμαρινόβιδα και βγάλτε το καπάκι του πλακιδίου ακροδεκτών.
   Ⓐ Καπάκι πλακιδίου ακροδεκτών
4. Συνδέστε το κάθε καλώδιο στο πλακίδιο ακροδεκτών.
- Για μελλοντική συντηρηση, αφήστε τα καλώδια λιγο μεγαλύτερα.
5. Επανατοποθετήστε όλα τα εξαρτήματα στη θέση τους.
6. Από το κάτω τμήμα του ηλεκτρικού κιβωτίου χρησιμοποιήστε ένα σφιγκτήρα για να σφίξετε κάθε καλώδιο.
   Ⓑ Πλακίδιο ακροδεκτών τηλεχειριστηρίου (προαιρετικό)
   Ⓒ Πλακίδιο ακροδεκτών σύνδεσης εσωτερικής/εξωτερικής μονάδας
   Ⓓ Σφιγκτήρας καλωδίων
   Ⓔ Τερματικά ηλεκτρικής παροχής (με τερματικά γείωσης)
7. Ο μικροδιακόπτης SW8-6 του χειριστηρίου της εσωτερικής μονάδας βρίσκεται στη θέση on στην περίπτωση των 220V.

▶ **Στερεώσετε το καλώδιο της ηλεκτρικής πηγής στο κουτί ελέγχου χρησιμοποιώντας αντιτριβικό δακτύλιο εφελκυστικής δύναμης (Σύνδεση PG ή παρόμοια).**

(F) 6. Installations électriques
(NL) 6. Elektrische aansluitingen

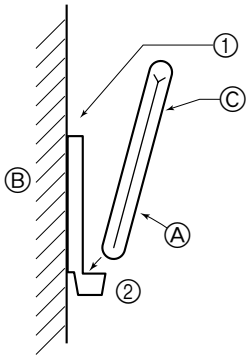

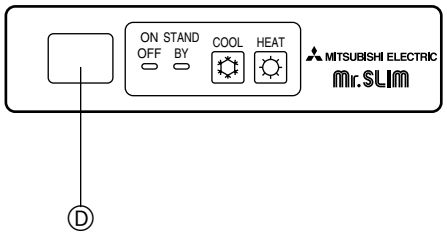

6.3. Installer la télécommande

1) Où l'installer

- Dans un endroit protégé des rayons du soleil.
- Éloignée de toute source de chaleur.
- Dans un endroit où la télécommande ne sera pas sujette aux vents froids ou chauds.
- Dans un endroit où il sera facile d'utiliser la télécommande.
- Hors de la portée des enfants.

2) Méthode d'installation

① Attacher le support de la télécommande à l'endroit voulu à l'aide de vis à taraud.
② Mettre la partie inférieure de la télécommande dans le support.
Ⓐ Télécommande
Ⓑ Mur
Ⓒ Écran d'affichage
Ⓓ Récepteur

- Le signal peut voyager jusqu'à 7 mètres en ligne droite jusqu'à un angle de 45 degrés sur la droite ou la gauche de la ligne centrale de l'appareil.

6.3. De afstandsbediening installeren

1) De ruimte waarin u de afstandsbediening installeert moet een ruimte zijn waarin

- De afstandsbediening niet aan direct zonlicht wordt blootgesteld.
- Geen hittebron vlakbij aanwezig is.
- De afstandsbediening niet bloot staat aan koude (of warme) wind.
- De afstandsbediening gemakkelijk bediend kan worden.
- De afstandsbediening buiten het bereik van kinderen is.

2) Wijze van Installeren

① Bevestig de houder van de afstandsbediening op de gewenste plaats met de twee zelftappende schroeven.
② Zet het onderste gedeelte van de afstandsbediening in de houder.
Ⓐ Afstandsbediening
Ⓑ Muur
Ⓒ Afleesscherm
Ⓓ Ontvanger

- Het signaal kan in een rechte lijn ongeveer 5 meter overbruggen binnen 45 graden links of rechts van de middellijn van het apparaat.

(E) 6. Electrical work
(D) 6. Elektroarbeiten
(SD) 6. Elektriska arbeten
(I) 6. Collegamenti elettrici

6.3. Installing the remote controller

1) Installation area

- Area in which the remote controller is not exposed to direct sunshine.
- Area in which there is no nearby heating source.
- Area in which the remote controller is not exposed to cold (or hot) winds.
- Area in which the remote controller can be operated easily.
- Area in which the remote controller is beyond the reach of children.

2) Installation method

① Attach the remote controller holder to the desired location using two tapping screws.
② Place the lower end of the controller into the holder.
Ⓐ Remote controller
Ⓑ Wall
Ⓒ Display panel
Ⓓ Receiver

- The signal can travel up to approximately 7 meters (in a straight line) within 45 degrees to both right and left of the center line of the receiver.

6.3. Anbringung der Fernbedienung

1) Aufstellort

- Aufstellort der Fernbedienung darf nicht direktem Sonnenlicht ausgesetzt sein.
- Aufstellort der Fernbedienung darf nicht zu nah an Heizquellen liegen.
- Aufstellort der Fernbedienung darf keinen kalten (oder heißen) Luftströmen ausgesetzt sein.
- Aufstellort der Fernbedienung muß einfache Bedienung erlauben.
- Aufstellort der Fernbedienung muß außer Reichweite von Kindern liegen.

2) Aufstellverfahren

① Die Halter der Fernbedienung mit zwei Blechschrauben am gewünschten Ort anbringen.
② Die Unterseite der Fernbedienung in den Halter einsetzen.
Ⓐ Fernbedienung
Ⓑ Wand
Ⓒ Anzeige
Ⓓ Empfänger

- Das Signal hat eine Reichweite (in gerader Linie) von etwa 7 Meter in einem Winkel von 45 Grad rechts und links der Mittellinie des Geräts.

6.3. Installation av fjärrkontrollen

1) Installationsplats

- Undvik platser där fjärrkontrollen kan utsättas för direkt solljus.
- Undvik platser i närheten av värmekällor.
- Undvik platser där fjärrkontrollen kan utsättas för kalla (eller varma) vindar.
- Välj en plats där fjärrkontrollen med lätthet kan användas.
- Välj en plats utom räckhåll för barn.

2) Installationsmetod

① Montera fjärrkontrollens hållare på önskad plats med de två gängskärande skruvarna.
② Placera fjärrkontrollens undre del i hållaren.
Ⓐ Fjärrkontroll
Ⓑ Vägg
Ⓒ Displaypanel
Ⓓ Mottagare

- Signalen kan färdas ca. 7 meter (i en rak linje) inom 45 grader till höger och vänster om apparatens mittlinje.

6.3. Installazione del comando a distanza

1) Installare il comando a distanza in luoghi

- In cui non rimane esposto alla luce diretta del sole.
- In cui non vi sono fonti di calore.
- In cui non rimane esposto a correnti d'aria calda (o fredda).
- In cui può essere attivato con facilità.
- In cui è lontano dalla portata dei bambini.

2) Metodo di installazione

① Attaccare il supporto del comando a distanza nel punto desiderato usando due viti autofilettanti.
② Inserire l'estremità inferiore del comando a distanza nel supporto.
Ⓐ Comando a distanza
Ⓑ Parete
Ⓒ Pannello del display
Ⓓ Ricevitore

- Il segnale può raggiungere una distanza di circa 7 metri (in linea retta) con un'angolazione di 45 gradi su entrambi i lati destro e sinistro della linea centrale del ricevitore.

6.3. Instalación del mando a distancia

1) Zona de instalación

- El mando a distancia no debe estar expuesto a luz solar directa.
- No debe estar cerca de fuentes de calor.
- No debe exponerse a corrientes de aire frío (o caliente).
- Debe poder manejarse con facilidad.
- Debe estar fuera del alcance de los niños.

2) Método de instalación

① Fije el soporte del mando a distancia en el lugar deseado atornillándolo con tacos.
② Inserte la parte inferior del mando en el soporte.
Ⓐ Mando a distancia
Ⓑ Pared
Ⓒ Pantalla del mando
Ⓓ Receptor

- La señal alcanza aproximadamente hasta 7 metros (en línea recta), con un ángulo de desviación de hasta 45° a la izquierda y la derecha de la línea central del receptor.

6.3. Installering af fjernstyringen

1) Installationsområde

- Et område, hvor fjernbetjeningen ikke udsættes for direkte sollys.
- Et område, hvor der ikke er nogen varmekilde tæt på.
- Et område, hvor fjernbetjeningen ikke udsættes for kolde (eller varme) vinde
- Et område, hvor fjernbetjeningen nemt kan betjenes.
- Et område, hvor fjernbetjening er uden for børns rækkevidde.

2) Fremgangsmåde til installering

① Fastgør fjernbetjeningsholderen på det ønskede sted ved brug af to selvskærende skruer.
② Placer den nedre ende af fjernbetjeningen i holderen.
Ⓐ Fjernbetjening
Ⓑ Væg
Ⓒ Display
Ⓓ Modtager

- Signalet kan bevæge sig op til ca. 7 meter (i en ret linie) inden for 45 grader både til venstre og højre for enhedens centerlinie.

6.3. Uzaktan kumanda ünitesinin monte edilmesi

1) Montaj yerinin özellikleri

- Uzaktan kumanda ünitesinin doğrudan doğruya güneş ışığına maruz kalmayacağı bir yer olmalıdır.
- Yakınında ısı kaynağı bulunmamalıdır.
- Uzaktan kumanda ünitesinin soğuk (veya sıcak) rüzgarlara maruz kalmayacağı bir yer olmalıdır.
- Uzaktan kumanda ünitesinin kolayca işletilebileceği bir yer olmalıdır.
- Çocukların uzaktan kumanda ünitesine erişemeyeceği bir yer olmalıdır.

2) Montaj yöntemi

① Uzaktan kumanda ünitesi yuvasını iki kılavuz vidayla istenen yere tespit ediniz.
② Uzaktan kumanda ünitesinin alt tarafını yuvanın içine yerleştiriniz.
Ⓐ Uzaktan kumanda ünitesi
Ⓑ Duvar
Ⓒ Gösterge paneli
Ⓓ Alıcı

- Sinyal, alıcının merkez hattının sol ve sağ taraflarında 45 derecelik bir alan içerisinde yaklaşık 7 metre uzaklığa (düz bir hat üzerinden) ulaşır.

6.3. Instalação do controlo remoto

1) Lugar de instalação

- Não está exposto ao sol.
- Não está junto de fontes de calor.
- Não está exposto a ventos frios (ou quentes).
- Pode ser accionado facilmente sol.
- Está fora do alcance das crianças.

2) Método de instalação

① Fixe o suporte do controlo remoto no local desejado com dois parafusos de derivação.
② Coloque a extremidade inferior do controlo remoto no suporte.
Ⓐ Controlo remoto
Ⓑ Parede
Ⓒ Painel de visualização
Ⓓ Receptor

- O sinal pode ser captado até cerca de 7 metros (em linha recta) num ângulo de 45 graus tanto para a direita como para a esquerda da linha central do receptor.

6.3. Εγκατάσταση του τηλεχειριστήριου

1) Χώρος εγκατάστασης

- Σε χώρο όπου το τηλεχειριστήριο δεν θα βρίσκεται εκτεθειμένο στον ήλιο.
- Σε χώρο όπου δεν θα βρίσκεται πλησίον πηγής θερμότητας.
- Σε χώρο όπου το τηλεχειριστήριο δεν θα βρίσκεται εκτεθειμένο σε κρύους (ή ζεστούς) ανέμους.
- Σε χώρο όπου ο χειρισμός του τηλεχειριστήριου θα μπορεί να γίνεται εύκολα.
- Σε χώρο όπου τα παιδιά δεν θα μπορούν να φθάνουν το τηλεχειριστήριο.

2) Μέθοδος εγκατάστασης

① Στερεώσετε τη βάση που συγκρατεί το τηλεχειριστήριο στη θέση που θέλετε με δύο διατρητικές βίδες.
② Βάλετε την κάτω άκρη του τηλεχειριστήριου μέσα στη βάση συγκρατήσεώς του.
Ⓐ Τηλεχειριστήριο
Ⓑ Τοίχος
Ⓒ Ταμπλώ ενδείξεων
Ⓓ Δέκτης

- Το σήμα διανύει απόσταση μέχρι 7 μέτρα περίπου (σε ευθεία γραμμή) σε ακτίνα 45 μοιρών, τόσο στα δεξιά όσο και στα αριστερά της κεντρικής γραμμής του δέκτη.

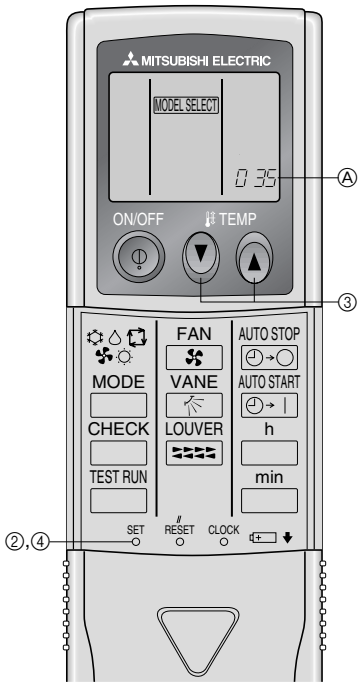

Indoor Unit Model	Type	Ⓐ Model No.
PK, PL	Cooling only	035
PKH, PLH	Heat pump	067

3) Programmation
① Introduire les piles.
② Appuyer sur le bouton SET à l'aide d'un objet pointu.
MODEL SELECT clignote et le numéro du modèle est allumé.
③ Appuyer sur le bouton temp ▼ ▲ pour programmer le numéro du modèle.
④ Appuyer sur le bouton SET à l'aide d'un objet pointu.
MODEL SELECT et le numéro du modèle s'allument pendant trois secondes puis s'éteignent.

3) Instellen
① Plaats de batterijen.
② Druk op de toets SET met een puntig voorwerp.
MODEL SELECT knippert en het modelnummer licht op.
③ Druk op de toets temp ▼ ▲ om het modelnummer in te stellen.
④ Druk op de toets SET met een puntig voorwerp.
MODEL SELECT en het modelnummer lichten gedurende drie seconden op en worden daarna uitgeschakeld.

3) Setting
① Insert batteries.
② Press the SET button with something sharp at the end.
MODEL SELECT blinks and Model No. is lighted.
③ Press the temp ▼ ▲ button to set the Model No.
④ Press the SET button with something sharp at the end.
MODEL SELECT and Model No. are lighted for three seconds, then turned off.

3) Einstellung
① Batterien einlegen.
② SET-Taste mit einem spitzen Gegenstand drücken.
MODEL SELECT blinkt und die Modellnummer leuchtet.
③ temp-▼ ▲-Taste zum Einstellen der Modellnummer drücken.
④ SET-Taste mit einem spitzen Gegenstand drücken.
MODEL SELECT und Modellnummer leuchten drei Sekunden lang und werden dann ausgeschaltet.

3) Inställning
① Sätt i batterier.
② Tryck på SET-knappen med ett vasst föremål.
MODEL SELECT blinkar och modellnumret tänds.
③ Tryck på knappen temp ▼ ▲ för att ställa in modellnummer.
④ Tryck på SET-knappen med ett vasst föremål.
MODEL SELECT och modellnumret tänds i tre sekunder och slocknar sedan.

3) Impostazioni
① Inserire le batterie.
② Premere il pulsante SET un po' appuntito sull'estremità.
Lampeggia MODEL SELECT (scegliere modello) e si accende il N° del modello.
③ Premere il pulsante temp ▼ ▲ per impostare il N° del modello.
④ Premere il pulsante SET un po' appuntito sull'estremità.
MODEL SELECT e il N° del modello si accendono per tre secondi quindi si spengono.

(ES) 6. Trabajo eléctrico

3) Preparación inicial

① Introduzca las pilas.
② Pulse el botón SET con algún objeto puntiagudo.
El mensaje MODEL SELECT parpadea y se resalta el número de modelo (Model No.).
③ Pulse el botón ▼ ▲ para seleccionar el número de modelo.
④ Pulse el botón SET con algún objeto puntiagudo.
Los datos MODEL SELECT y el número de modelo se iluminan durante tres segundos y a continuación desaparecen.

(DK) 6. Elektrisk arbejde

3) Indstilling

① Indsæt batterier.
② Tryk på SET-knappen med en spids genstand.
MODEL SELECT blinker, og Model No. lyser.
③ Tryk på temp-knappen ▼ ▲ for at indstille Model No.
④ Tryk på SET-knappen med en spids genstand.
MODEL SELECT og Model No. lyser i tre sekunder, hvorefter de slukkes.

(TR) 6. Elektrik işleri

3) Ayar

① Pilleri takın.
② Sivri uçlu bir şeyle SET (ayar) düğmesine basın.
MODEL SELECT (model seçimi) yanıp sönmeye başlar ve Model No. yanar.
③ Model No.'yu ayarlamak için temp ▼ ▲ düğmesine basın.
④ Sivri uçlu bir şeyle SET (ayar) düğmesine basın.
MODEL SELECT (model seçimi) ve Model No. üç saniye süreyle yandıktan sonra sönerler.

(PR) 6. Trabalho de electricidade

3) Definição

① Introduza baterias.
② Prima o botão SET com algo de bico.
MODEL SELECT pisca e Model No. acende.
③ Prima o botão temp ▼ ▲ para definir o N° do Modelo.
④ Prima o botão SET com algo com bico.
MODEL SELECT e Model No. ficam iluminados durante 3 segundos e depois são desligados.

(GR) 6. Ηλεκτρικές εργασίες

3) Ρύθμιση

① Τοποθετήστε τις μπαταρίες.
② Πατήστε το κουμπί SET (ΡΥΘΜΙΣΗ) με ένα αιχμηρό αντικείμενο.
Η ένδειξη MODEL SELECT (ΕΠΙΛΟΓΗ ΜΟΝΤΕΛΟΥ) αναβοσβήνει και ο αρ. μοντέλου ανάβει.
③ Πιέστε το κουμπί temp ▼ ▲ για να ορίσετε τον αρ. μοντέλου.
④ Πιέστε το κουμί SET (ΡΥΘΜΙΣΗ) με ένα αιχμηρό αντικείμενο.
Η ένδειξη MODEL SELECT (ΕΠΙΛΟΓΗ ΜΟΝΤΕΛΟΥ) και ο αρ. μοντέλου ανάβουν για τρία δευτερόλεπτα και στη συνέχεια σβήνουν.

(中) 6. 电力工作

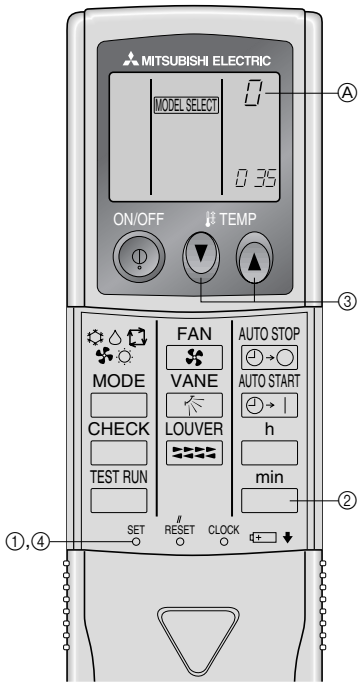

Ⓐ Pair No. of wireless remote controller	Indoor PC board
0	Factory setting
1	Cut J41
2	Cut J42
3~9	Cut J41, J42

6.4. Exemple d'utilisation de la télécommande sans fil

1) Attribuer une télécommande à chaque appareil.

Chaque appareil sera contrôlé par sa propre télécommande.
Vous assurer d'attribuer à chaque paire de télécommande et de plaque de circuit imprimé d'un appareil intérieur le même numéro de paire.

2) Programmation des numéros de paires de la télécommande sans fil

① Appuyer sur le bouton SET à l'aide d'un objet pointu.
Cette opération s'effectue quand l'affichage de la télécommande est éteint.
MODEL SELECT clignote et le numéro du modèle s'allume.

② Appuyer deux fois sans relâcher sur le bouton min.
Le numéro "0" clignote.

③ Appuyer sur le bouton temp ▼ ▲ pour attribuer le numéro de paires de votre choix.

④ Appuyer sur le bouton SET à l'aide d'un objet pointu.
Le numéro de paires attribué s'allume pendant trois secondes puis s'éteint.

6.4. Voorbeeld van het gebruik van de draadloze afstandsbediening

1) Een afstandsbediening aan elk apparaat toewijzen.

Elk apparaat kan alleen maar bediend worden door de toegewezen afstandsbediening.
Zorg ervoor dat elk paar van de printplaat van een binnenapparaat en een afstandsbediening aan hetzelfde paar Nummer wordt toegewezen.

2) Instelling van het paarnummer van de draadloze afstandsbediening

① Druk op de toets SET met een puntig voorwerp.
Voer deze handeling uit wanneer het display van de afstandsbediening is uitgeschakeld.
MODEL SELECT knippert en het modelnummer licht op.

② Druk twee keer achter elkaar op de min toets.
Het Nummer "0" knippert.

③ Druk op de toets temp ▼ ▲ om het gewenste paarnummer in te stellen.

④ Druk op de toets SET met een puntig voorwerp.
Het ingestelde paarnummer licht gedurende drie seconden op en wordt daarna uitgeschakeld.

6.4. Example of how the wireless remote controller is used

1) Assigning a remote controller to each unit

Each unit can be operated only by the assigned remote controller.
Make sure each pair of an indoor unit PC board and a remote controller is assigned to the same pair No.

2) Wireless remote controller pair number setting operation

① Press the SET button with something sharp at the end.
Start this operation from the status of remote controller display turned off.
MODEL SELECT blinks and Model No. is lighted.

② Press the min button twice continuously.
Pair No. "0" blinks.

③ Press the temp ▼ ▲ button to set the pair number you want to set.

④ Press the SET button with something sharp at the end.
Set pair number is lighted for three seconds then turned off.

6.4. Beispiel zur Verwendung der drahtlosen Fernbedienung

1) Zuweisung einer Fernbedienung für jede einzelne Anlage.

Eine einzelne Anlage kann nur von der zugewiesenen Fernbedienung gesteuert werden.
Sicherstellen, daß jede PC-Tafel einer Innenanlage der richtigen Zuordnungsnummer der Fernbedienung zugewiesen ist.

2) Vorgehensweise zur Einstellung der Paarnummer der schnurlosen Fernbedienung

① SET-Taste mit einem spitzen Gegenstand drücken.
Nehmen Sie diesen Schritt vor, wenn das Fernbedienungsdisplay gestoppt ist.
MODEL SELECT blinkt und die Modellnummer leuchtet.

② min-Taste zweimal kurz nacheinander drücken.
Die Nummer "0" blinkt.

③ temp-▼ ▲-Taste zum Einstellen der gewünschten Paarnummer drücken.

④ SET-Taste mit einem spitzen Gegenstand drücken.
Die gewählte Paarnummer leuchtet drei Sekunden lang und wird dann ausgeschaltet.

6.4. Exempel på hur den trådlösa fjärrkontrollen används

1) Tilldela en fjärrkontroll till varje enhet.

Varje enhet kan endast användas av dess tilldelade fjärrkontroll.
Se till att varje par på inomhusenhetens kretskort och fjärrkontrollen tilldelas samma nummer.

2) Rutin för inställning av parnummer för trådlös fjärrkontroll

① Tryck på SET-knappen med ett vasst föremål.
Starta rutinen med status för fjärrkontrollens display stoppad.
MODEL SELECT blinkar och modellnumret tänds.

② Tryck på knappen min två gånger i följd.
Numret "0" blinkar.

③ Tryck på knappen temp ▼ ▲ för att ställa in parnumret du vill ställa in.

④ Tryck på SET-knappen med ett vasst föremål.
Det inställda parnumret tänds i tre sekunder och slocknar sedan.

6.4. Esempio di impiego del telecomando

1) Assegnazione di un comando a distanza a ciascuna sezione interna.

Ciascuna sezione interna può essere attivata solo dal corrispondente comando a distanza.
Accertarsi che il numero di coppia impostato nella scheda a circuiti stampati di ciascuna sezione interna corrisponda a quello assegnato al comando a distanza relativo.

2) Impostazione del numero della coppia con il comando a distanza senza filo

① Premere il pulsante SET un po' appuntito sull'estremità.
Iniziare questa operazione dallo stato del display del comando a distanza all'arresto.
Lampeggia MODEL SELECT e si accende il N° del modello.

② Premere due volte continuamente il pulsante min.
Il numero "0" lampeggia.

③ Premere il pulsante ▼ ▲ per impostare il numero della coppia.

④ Premere il pulsante SET un po' appuntito sull'estremità.
Il numero della coppia impostato si accende per tre secondi quindi si spegne.

(ES) 6. Trabajo eléctrico
(DK) 6. Elektrisk arbejde
(TR) 6. Elektrik işleri

6.4. Ejemplo de utilización del control remoto inalámbrico

1) Asignación de un mando a distancia para cada unidad.

Cada unidad responderá sólo a las señales del mando a distancia asignado.
Cerciórese de que cada mando a distancia tenga el mismo código que la unidad interior que debe gobernar.

2) Procedimiento para establecer el número del par en el mando a distancia

① Pulse el botón SET con algún objeto puntiagudo.
Inicie el procedimiento con la pantalla de estado del controlador remoto detenida.
El mensaje MODEL SELECT parpadeará y se iluminará el número de modelo (Model No.)
② Pulse el botón min dos veces seguidas.
El número “0” parpadeará.
③ Pulse el botón temp ▼ ▲ para seleccionar el número del par deseado.
④ Pulse el botón SET con algún objeto puntiagudo.
El número del par seleccionado se enciende durante tres segundos y luego se apaga.

6.4. Eksempel på brug af den trådløse fjernstyring

1) Tildeling af en fjernbetjening til hver enhed

Hver enhed kan kun styres af den tildelte fjernbetjening.
De bedes sikre Dem, at hvert par bestående af en indendørs enheds printkort og en fjernbetjening tildeles det samme parnummer.

2) Indstilling af parnumre til den trådløse fjernbetjening

① Tryk på SET-knappen med en spids genstand.
Start med STOP-status i fjernbetjeningens display.
MODEL SELECT blinker, og Model No. lyser.
② Tryk på min-knappen to gange.
Nummeret “0” blinker.
③ Tryk på temp-knappen ▼ ▲ for at indstille det ønskede parnummer.
④ Tryk på SET-knappen med en spids genstand.
Det indstillede parnummer lyser i tre sekunder, hvorefter det slukkes.

6.4. Kablosuz uzaktan kumandanın nasıl kullanılacağı konusunda örnek

1) Her üniteye bir uzaktan kumanda ünitesinin tahsis edilmesi

Her ünite ancak kendisine tahsis edilen uzaktan kumanda ünitesiyle işletilebilir.
Her iç ünite PC levhası ve uzaktan kumanda ünitesi çiftinin eşlerinden her birine aynı eş numarasının tahsis edilmesine dikkat ediniz.

2) Kablosuz uzaktan kumanda eş numarasını ayarlama işlemi

① Sivri uçlu bir şeyle SET (ayar) düğmesine basın.
Bu işlemi durdurulan uzaktan kumanda durum ekranından başlatın.
MODEL SELECT (model seçimi) yanıp sönmeye başlar ve Model No. yanar.
② min düğmesine iki kere sürekli olarak basın.
Eş numarası “0” yanıp söner.
③ Ayarlamak istediğiniz eş numarasını ayarlamak için temp ▼ ▲ düğmesine basın.
④ Sivri uçlu bir şeyle SET (ayar) düğmesine basın.
Ayarlanan eş numarası üç saniye süreyle yandıktan sonra söner.

(PR) 6. Trabalho de electricidade
(GR) 6. Ηλεκτρικές εργασίες
(中) 6. 电力工作

6.4. Exemplo de como utilizar o controlo remoto

1) Afectação de controlo remoto a cada unidade

O controlo remoto só pode accionar as unidades afectadas.
Assegure-se de que cada par de placas de circuito impresso da unidade interior e o controlo remoto estão afectado ao mesmo número par.

2) Operação de definição do número par do controlo remoto sem fio

① Prima o botão SET com algo com bico.
Inicie esta operação do estado do visor do controlo remoto parado.
MODEL SELECT pisca e Model No. acende.
② Prima duas vezes continuamente no botão min.
O número “0” pisca.
③ Prima o botão temp ▼ ▲ para definir o número par que pretende definir.
④ Prima o botão SET com algo com bico.
O número par definido acende durante três segundos depois é apagado.

6.4. Παράδειγμα χρήσης του ασύρματου τηλεχειριστηρίου

1) Καθορισμός ενός τηλεχειριστήριου για κάθε μονάδα

Κάθε μονάδα λειτουργεί μόνο με το καθορισμένο για τη μονάδα τηλεχειριστήριο.
Βεβαιώνεστε ότι κάθε ζευγάρι ταμπλώ PC εσωτερικής μονάδας και τηλεχειριστήριου είναι καθορισμένα στον ίδιο Αριθ. ζεύγους.

2) Λειτουργία ρύθμισης αριθμού ζεύγους ασύρματου τηλεχειριστηρίου

① Πιέστε το κουμπί SET (ΡΥΘΜΙΣΗ) με ένα αιχμηρό αντικείμενο.
Εκτελέστε αυτή τη λειτουργία όταν δεν υπάρχει ένδειξη τηλεχειριστηρίου.
Η ένδειξη MODEL SELECT (ΕΠΙΛΟΓΗ ΜΟΝΤΕΛΟΥ) αρχίζει να αναβοσβήνει και ο αρ. μοντέλου ανάβει.
② Πιέστε το κουμπί min δύο φορές συνεχόμενα.
Ο αριθμός “0” αρχίζει να αναβοσβήνει.
③ Πιέστε το κουμπί temp ▼ ▲ για να ορίσετε τον αριθμό ζεύγους που επιθυμείτε.
④ Πιέστε το κουμπί SET (ΡΥΘΜΙΣΗ) με ένα αιχμηρό αντικείμενο.
Ο αριθμός ζεύγους που ορίσατε ανάβει για τρία δευτερόλεπτα και στη συνέχεια σβήνει.

(E) 7. Test run

7.1. Before test run

- After installation of indoor and outdoor units, and piping and electric wiring work, re-check that the unit is free from leaks of refrigerant, loosened connections, and incorrect polarity.
- Measure an impedance between the power supply terminal block (L, N, ⏚) on the outdoor unit and the ground with a 500 V Megger and check that it is equal to or greater than 1.0 MΩ.
  (*) Never apply any voltage to the both terminal blocks for the indoor and outdoor unit connection (1, 2) and the remote controller (1, 2). (option)

(D) 7. Testlauf

7.1. Vor dem Testlauf

- Nach Installation der Innen- und Außenanlagen, der Rohrleitung und nach Vornahme der elektrischen Verdrahtung, nochmals vergewissern, daß kein Kältemittelaustritt, keine lockeren Elektroanschlüsse und keine falsche Polarität vorliegen.
- Die Impedanz zwischen Klemmleiste der Stromversorgung (L, N, ⏚) an der Außenanlage und der Erdung mit einem 500 V Isolationsprüfer messen und vergewissern, daß sie gleich oder größer als 1,0MΩist.
  (*) Niemals Spannung an die Klemmleisten der Anschlüsse der Innen- und Außenanlage (1, 2) und der Fernbedienung (1, 2) anlegen. (option)

(SD) 7. Provkörning

7.1. Innan provkörningen

- Efter installation av inom- och utomhusenheter, rörledningar och elledningar, bör man återigen kontrollera att enheten är fri från läckor, lösa anslutningar och att polariteten observerats.
- Mät impedansen mellan nätströmskopplingsplinten (L, N, ⏚) på utomhusenheten och jorden med en 500 V Megger och kontrollera att den är lika med eller högre än 1,0 MΩ.
  (*) Tillför aldrig spänning till kopplingsplintarna för anslutning av inom- och utomhusenheten (1, 2) och fjärrkontrollen (1, 2). (alternativ)

(I) 7. Prova di funzionamento

7.1. Operazioni preliminari alla prova di funzionamento

- Dopo aver installato le sezioni interne ed esterne, effettuato il collegamento delle tubazioni e dei cablaggi, controllare ancora una volta che non vi siano perdite di refrigerante, collegamenti allentati e che la polarità sia corretta.
- Misurare il valore dell'impedenza fra il blocco terminale di alimentazione (L, N, ⏚) della sezione esterna e la massa con un megaohmmetro da 500V, controllando che questo sia superiore o uguale a 1,0 MΩ.
  (*) Evitare di alimentare i blocchi terminali del collegamento delle sezioni interna ed esterna (1, 2) e del comando a distanza (1, 2). (in opzione)

(F) 7. Marche d'essai

7.1. Avant la marche d'essai

- Après avoir installé les appareils intérieur et extérieur, et avoir effectué l'installation électrique et de la tuyauterie, revérifier qu'il n'y a aucune fuite de réfrigérant, que les connexions ne se sont pas détendues et que la polarité est correcte.
- Mesurer une impédance entre le bloc de sortie de l'alimentation électrique (L, N, ⏚) de l'appareil extérieur et la terre à l'aide d'un mégohmmètre 500V et vérifier qu'elle est d'au moins 1,0 MΩ.
  (*) Ne jamais appliquer de voltage aux blocs de sortie des appareils intérieur et extérieur (1, 2) et la télécomamnde (1, 2). (en option)

(NL) 7. Proefdraaien

7.1. Voordat u gaat proefdraaien

- Nadat u het binnen- en buiten-apparaat heeft gemonteerd en klaar bent met de leidingmontage en de elektrische bedrading, controleer dan nogmaals dat er geen koelmiddel lekt, dat er geen aansluitingen los zitten en dat de polariteit correct is.
- Gebruik een 500 V weerstandsmeter om te controleren dat de weerstand tussen het aansluitblok voor de stroomvoorziening (L, N, ⏚) van het buiten-apparaat en de aarding tenminste 1,0 MΩ is.
  (*) Zet nooit spanning op de aansluitblokken die de aansluiting tussen het binnen- en buiten-apparaat (1, 2) en de afstandsbediening (1 en 2) verzorgen. (optie)

(ES) 7. Prueba de funcionamiento

7.1. Antes de realizar las pruebas

- Después de instalar las unidades interior y exterior y de haber instalado las tuberías y los cables, vuelva a comprobar que no hay fugas de refrigerantes. conexiones flojas o polaridad incorrecta.
- Mida la impendencia entre el bloque de terminales (L, N, ⏚) de la fuente de alimentación de las unidades y el suelo con un megaóhmetro de 500 V y compruebe que sea mayor o igual a 1,0 MΩ.
  (*) No aplique nunca ningún voltaje a ambos bloques de terminales de la conexión de la unidad interior y exterior (1, 2) ni del control remoto (1, 2). (opcional)

(DK) 7. Afprøvning

7.1. Før afprøvning

- Efter installationen af de indendørs og udendørs enheder samt rør- og kabelføring, kontrolleres igen, at enheden ikke har kølevæskelækager, løse forbindelser eller forkert polaritet.
- Mål impedansen mellem strømforsyningens terminalklemme (L, N, ⏚) på den udendørs enhed og stel med en 500 V isolationsmåler og kontrollér, at den er større end eller lig med 1,0 MΩ.
  (*) Sæt aldrig spænding på begge terminalklemmer til tilslutning af de indendørs og udendørs enheder (1, 2) og fjernbetjeningen (1, 2). (ekstraudstyr)

(TR) 7. Çalışma testi

7.1. İşletme testinden önce

- İç üniteyi ve dış üniteyi monte edip boru ve kablo tesisatlarını yaptıktan sonra ünitede soğutucu sızıntısı, gevşek bağlantı ve yanlış polarite olmamasını sağlamak için tekrardan kontrol ediniz.
- Dış ünitedeki güç kaynağı terminal bloku (L, N, ⏚) ile toprak arasındaki empedansı 500 V'luk bir Megger ile ölçünüz ve 1,0 MΩ eşit veya daha yüksek olduğunu saptamak üzere kontrol ediniz.
  (*) İç ünite ve dış ünite bağlantıları için her iki terminal blokuna (1, 2) ve uzaktan kumanda ünitesine (1, 2) asla voltaj uygulamayınız. (seçmeli)

(PR) 7. Ensaio

7.1. Antes do ensaio

- Após a instalação das unidades interior e exterior e do trabalho de tubagem e da cablagem eléctrica, verifique novamente se há fugas de refrigerante, se há conexões soltas e se a polaridade é correcta.
- Meça a impedância entre o bloco terminal da fonte de alimentação (L, N, ⏚) nas unidades e no solo com um meghómetro de 500 V e verifique se é igual ou superior a 1,0 MΩ.
  (*) Nunca aplique qualquer voltagem aos dois blocos terminais da ligação das unidades interior e exterior (1, 2) e do controlo remoto (1, 2). (opcional)

(GR) 7. Δοκιμαστική λειτουργία

7.1. Πριν από τη δοκιμαστική λειτουργία

- Μετά την εγκατάσταση της εσωτερικής και της εξωτερικής μονάδας και αφού τελειώσετε τις εργασίες καλωδίωσης και σωλήνωσης, ελέγξετε πάλι για τυχόν διαρροές ψυκτικού υγρού, για χαλαρές συνδέσεις και για τυχόν λανθασμένη πολικότητα.
- Χρησιμοποιήσετε ένα μεγώμετρο τάσης 500V για να ελέγξετε ότι η αντίσταση μεταξύ των τερματικών της ηλεκτρικής παροχής (L, N, ⏚) στην εξωτερική μονάδα και της γείωσης είναι ίση ή μεγαλύτερη του 1,0 MΩ (μεγαώμ).
  (*) Δεν πρέπει ποτέ να εκτελέσετε αυτή τη δοκιμή, δηλαδή να συνδέσετε με ρεύμα οποιασδήποτε τάσης, στις συνδέσεις τερματικών της εσωτερικής και εξωτερικής μονάδας (1, 2) και στο τηλεχειριστήριο (1, 2). (προαιρετικό)

中 7. 运行测试

7

(F) 7. Marche d'essai
(NL) 7. Proefdraaien

(E) 7. Test run
(D) 7. Testlauf
(SD) 7. Provkörning
(I) 7. Prova di funzionamento

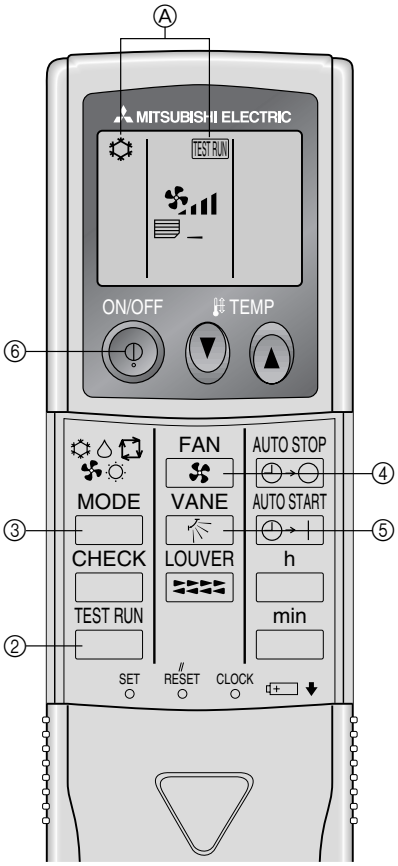

7.2. Test run

Measure an impedance between the power supply terminal block on the outdoor unit and the ground with a 500 V Megger and check that it is equal to or greater than 1.0 MΩ.

① Turn on the main power to the unit.

② Press the TEST RUN button twice continuously.
(Start this operation from the status of remote controller display turned off.)
Ⓐ TEST RUN and current operation mode are displayed.

③ Press the MODE (⚙ ♨ ✤ ☼ ⟳) button to activate COOL⚙ mode, then check whether cool air is blown out from the unit.

7.2. Testlauf

Die Impedanz zwischen Klemmleiste der Stromversorgung an der Außenanlage und der Erdung mit einem 500 V Isolationsprüfer messen und vergewissern, daß sie gleich oder größer als 1,0 MΩ ist.

① Netzstrom der Anlage einschalten.

② Die TEST RUN-Taste zweimal kurz nacheinander drücken.
(Nehmen Sie diesen Schritt vor, wenn das Fernbedienungsdisplay gestoppt ist.)
Ⓐ TEST RUN (TESTLAUF) und die aktuelle Betriebsart werden angezeigt.

③ MODE (⚙ ♨ ✤ ☼ ⟳)-Taste drücken, um COOL⚙ (Kühlen)-Betrieb zu aktivieren. Dann prüfen, ob Kaltluft aus der Anlage geblasen wird.

7.2. Marche d'essai

Mesurer une impédance entre le bloc de sortie de l'alimentation électrique de l'appareil intérieur et la terre à l'aide d'un mégohmmètre 500 V et vérifier qu'elle est d'au moins 1,0 MΩ.

① Allumer l'interrupteur principal de l'appareil.

② Appuyer sur le bouton TEST RUN deux fois sans le relâcher.
(Commencer cette opération alors que l'affichage de la télécommande est éteint.)
Ⓐ TEST RUN et le mode d'opération en cours sont affichés.

③ Pousser le bouton MODE (⚙ ♨ ✤ ☼ ⟳) pour activer le mode rafraîchissement COOL⚙, puis vérifier que l'appareil expulse de l'air frais.

7.2. Provkörning

Mät impedansen mellan nätströmskopplingsplinten på utomhusenheten och jorden med en 500 V Megger och kontrollera att den är lika med eller högre än 1,0 MΩ.

① Slå på nätströmstillförseln till enheten.

② Tryck på TEST RUN-knappen två gånger i följd.
(Starta rutinen med fjärrkontrollens display avstängd.)
Ⓐ TEST RUN och aktuellt driftsläge visas.

③ Tryck på MODE (⚙ ♨ ✤ ☼ ⟳) -knappen för att aktivera läget COOL⚙ ch kontrollera om kall luft blåser ut ur enheten.

7.2. Proefdraaien

Gebruik een 500 V weerstandsmeter om te controleren dat de weerstand tussen het aansluitblok voor de stroomvoorziening van het buitenapparaat en de aarding tenminste 1,0 MΩ is.

① Zet de hoofdschakelaar van het apparaat aan.

② Druk twee keer achter elkaar op de toets TEST RUN.
(Voer deze handeling uit wanneer het display van de afstandsbediening is uitgeschakeld.)
Ⓐ TEST RUN en de huidige stand worden weergegeven.

③ Druk op de MODE (⚙ ♨ ✤ ☼ ⟳) -toets om de COOL⚙ (koel)-stand in werking te stellen; controleer daarna of er koude lucht uit het apparaat wordt geblazen.

7.2. Prova di funzionamento

Misurare il valore dell'impedenza fra il blocco terminale di alimentazione della sezione esterna e la massa con un megaohmmetro da 500 V, controllando che questo sia superiore o uguale a 1,0 MΩ.

① Attivare l'interruttore di alimentazione principale.

② Premere due volte continuamente il pulsante TEST RUN.
(Avviare questa operazione con il display del comando a distanza spento.)
Ⓐ Vengono visualizzati l'indicatore TEST RUN ed il modo operativo in corso.

③ Premere il pulsante MODE (⚙ ♨ ✤ ☼ ⟳) per attivare il modo COOL⚙ e controllare poi se l'aria fredda viene soffiata dalla sezione interna.

(ES) 7. Prueba de funcionamiento
(DK) 7. Afprøvning
(TR) 7. Çalışma testi
(PR) 7. Ensaio
(GR) 7. Δοκιμαστική λειτουργία
(中) 7. 运行测试

7.2. Prueba de funcionamiento

Mida la impedancia entre el bloque de terminales de la fuente de alimentación de la unidad exterior y el suelo con un megaóhmetro de 500 V y compruebe que sea mayor o igual a 1,0 MΩ.

① Encienda la unidad.

② Pulse el botón TEST RUN dos veces seguidas.
(Inicie el procedimiento con la pantalla de estado del controlador remoto apagada.)
Ⓐ Se ven en pantalla TEST RUN y el modo actual de funcionamiento.

③ Presione el botón MODE (✿ ♢ ✤ ☼ ⟐) para activar el modo de refrigeración COOL✿ y compruebe si sale aire frío de la unidad.

7.2. Ensaio

Meça a impedância entre o bloco terminal da fonte de alimentação na unidade exterior e no solo com um meghómetro de 500 V e verifique se é igual ou superior a 1,0 MΩ.

① Ligue a alimentação da unidade.

② Prima o botão TEST RUN duas vezes continuamente.
(Inicie esta operação a partir do estado do visor do controlo remoto parado.)
Ⓐ TEST RUN e o modo de funcionamento em curso aparecem no visor.

③ Carregue na tecla MODE (✿ ♢ ✤ ☼ ⟐) para activar o modo COOL✿ e verifique se sai ar frio da unidade.

7.2. Afprøvning

Mål impedans mellem strømforsyningens klemmerække på den udendørs enhed og jord med en 500 V Megger og kontroller, at den er lig med eller større end 1,0 MΩ.

① Tænd for netstrømmen til enheden.

② Tryk på TEST RUN-knappen to gange.
(Start denne drift med fjernbetjeningens display slukket.)
Ⓐ TEST RUN og den aktuelle driftsform vises.

③ Tryk på MODE (✿ ♢ ✤ ☼ ⟐)-knappen for at aktivere COOL✿-driftsformen, og kontroller så, om der blæses kølig luft ud fra enheden.

7.2. Δοκιμαστική λειτουργία

Μετρήστε τη συνθετη αντίσταση ανάμεσα στην πλακέτα ακροδεκτών τροφοδοσίας στην εξωτερική μονάδα και στη γείωση με ένα Megger 500 V και ελέγξτε ώστε να είναι ίση ή μεγαλύτερη από 1,0 MΩ.

① Ανοίξτε την ηλεκτρική παροχή προς τη μονάδα.

② Πιέστε το κουμπί TEST RUN (ΕΛΕΓΧΟΣ) δύο φορές συνεχόμενα.
(Εκτελέστε αυτή τη λειτουργία όταν η οθόνη του τηλεχειριστηρίου είναι σβηστή.)
Ⓐ Εμφανίζεται η ένδειξη TEST RUN (δοκιμαστική λειτουργία) και ο τρόπος λειτουργίας της στιγμής εκείνης.

③ Πατήστε το κουμπί με την ένδειξη MODE (✿ ♢ ✤ ☼ ⟐) (τρόπος λειτουργίας) για να ενεργοποιηθεί η λειτουργία κλιματισμού COOL✿ (ψύξη) και στη συνέχεια ελέγξτε εάν βγαίνει κρύος αέρας από τη μονάδα.

7.2. Çalışma testi

Dış ünite güç kaynağı terminal bloku ile toprak arasındaki empedansı 500 V'luk bir Megger ile ölçün ve 1,0 MΩ'e eşit veya daha büyük olup olmadığını kontrol edin.

① Üniteye elektrik veriniz.

② TEST RUN (kontrol) düğmesine iki kere sürekli olarak basın.
(Bu işlemi uzaktan kumanda durum göstergesi kapalı durumdayken başlatın.)
Ⓐ TEST RUN (işletme testi) ve o andaki işletme modu görüntülenir.

③ COOL✿ (soğutma) modunu yürürlüğe koymak için MODE (✿ ♢ ✤ ☼ ⟐) (mod) düğmesine bastıktan sonra ünitenin dışarıya soğuk hava basıp basmadığını kontrol ediniz.

7

(F) 7. Marche d'essai
(NL) 7. Proefdraaien

(E) 7. Test run
(D) 7. Testlauf
(SD) 7. Provkörning
(I) 7. Prova di funzionamento

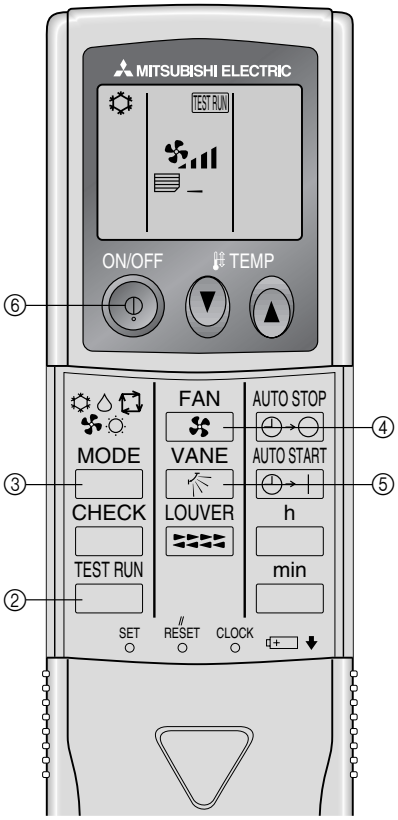

④ Press the FAN button and check whether strong air is blown out from the unit.
⑤ Press the VANE button and check whether the auto vane operates properly.
⑥ Press the ON/OFF button to stop the test run.

Note:
- **Point the remote controller towards the indoor unit receiver while following steps ② to ⑥.**
- **It is not possible to run the in FAN, DRY or AUTO mode.**

④ Pousser le bouton de ventilation FAN et vérifier que l'appareil expulse l'air avec force.
⑤ Pousser le bouton de la vanne VANE et vérifier que la vanne automatique marche proprement.
⑥ Pousser le bouton de marche/arrêt ON/OFF pour arrêter l'essai.

Remarque:
- **Diriger la télécommande vers le récepteur de l'appareil intérieur durant les étapes ② à ⑥.**
- **Il n'est pas possible de faire fonctionner les modes ventilateur (FAN), de déshumidification (DRY) ou automatique (AUTO).**

④ FAN (gebläse)-Taste drücken und prüfen, ob ein starker Luftstrom aus der Anlage austritt.
⑤ VANE (gebläseflügel)-Taste drücken und prüfen, ob die automatische Gebläseflügel-Funktion einwandfrei arbeitet.
⑥ ON/OFF (netzstrom EIN/AUS)-Taste drücken, um Probelauf zu beenden.

Hinweis:
- **Bei Ausführung der Schritte ② bis ⑥ die Fernbedienung auf das Empfangsteil der Innenanlage richten.**
- **Es ist nicht möglich, das Gerät in den Betriebsarten FAN, DRY oder AUTO arbeiten zu lassen.**

④ Tryck på FAN -knappen och kontrollera om luft blåser ut ur enheten kraftigt.
⑤ Tryck på VANE -knappen och kontrollera om luftspjället fungerar korrekt.
⑥ Tryck på ON/OFF för att stoppa provkörningen.

Obs:
- **Rikta fjärrkontrollen mot mottagaren på inomhusenheten och utför steg ② till ⑥.**
- **Enheten kan inte köras i lägena FAN, DRY eller AUTO.**

④ Druk op de FAN (ventilator)-toets en controleer of er op een wijze krachtige lucht uit het apparaat wordt geblazen.
⑤ Druk op de VANE VANE (lamellen)-toets en controleer of het automatische lamellenrooster goed werkt.
⑥ Druk op ON/OFF (AAN/UIT) om het proefdraaien te beëindigen.

Opmerking:
- **Richt de afstandsbediening op de afstandsbedieningssensor van het binnenapparaat en voer de stappen ② t/m ⑥ uit.**
- **Het apparaat kan in de werkstanden VENTILATOR, DROGEN en AUTO niet in werking worden gezet.**

④ Premere il pulsante FAN e controllare se viene soffiata una grande quantità d'aria dalla sezione interna.
⑤ Premere il tasto VANE e controllare se le alette automatiche si muovono correttamente.
⑥ Premere il pulsante di accensione/spegnimento ON/OFF per arrestare la prova di funzionamento.

Nota:
- **Rivolgere frontalmente il comando a distanza verso il ricevitore dell'unità interna mentre si eseguono le fasi da ② fino a ⑥ della procedura.**
- **Non è possibile che funzioni in modo FAN (ventilatore), DRY(deumidificazione) o AUTO (automatico).**

(ES) 7. Prueba de funcionamiento

④ Presione el botón FAN en la unidad y compruebe si sale aire con fuerza de la unidad.
⑤ Presione el botón VANE y compruebe que el sistema automático de desviación del aire funciona correctamente.
⑥ Presione el botón ON/OFF para finalizar el funcionamiento de prueba.

Nota:
- **Cuando siga los pasos ② a ⑥, oriente el mando a distancia hacia el receptor de la unidad interior.**
- **No es posible activar el modo FAN, DRY o AUTO.**

(DK) 7. Afprøvning

④ Tryk på FAN-knappen og kontroller, om der blæses varm luft ud fra enheden.
⑤ Tryk på VANE-knappen og kontroller, om den automatiske vinge virker korrekt.
⑥ Tryk på ON/OFF-knappen for at stoppe prøvekørslen.

Bemærk:
- **Ret fjernbetjeningen mod indendørsenhedens modtager, mens De følger trin ② til ⑥.**
- **Det er ikke muligt at betjene enheden i ventilator- og tørringsdriftsform samt den automatiske driftsform.**

(TR) 7. Çalışma testi

④ FAN (fan) düğmesine basıp ünitenin dışarıya güçlü hava basıp basmadığını kontrol ediniz.
⑤ VANE (kanatçık) düğmesine basıp otomatik kanatçığın gerektiği gibi çalışıp çalışmadığını kontrol ediniz.
⑥ İşletme testini durdurmak için ON/OFF (açma/kapama) düğmesine basınız.

Not:
- **Uzaktan kumanda ünitesini iç ünitenin alıcısına doğru yöneltip ②'den ⑥'e kadar olan işlemleri yerine getiriniz.**
- **Üniteyi FAN (vantilatör), DRY (kurutma) veya AUTO (otomatik) modlarında çalıştırmak mümkün değildir.**

(PR) 7. Ensaio

④ Carregue na tecla FAN e verifique se sai ar com muita pressão da unidade.
⑤ Carregue na tecla VANE e verifique se a vávula automática funciona correctamente.
⑥ Carregue na tecla ON/OFF para parar o ensaio.

Nota:
- **Aponte o controlo remoto para o receptor da unidade interior enquanto segue os passos ② a ⑥.**
- **Não é possível utilizar os modos FAN (ventoinha), DRY (desumidificação) ou AUTO (automático).**

(GR) 7. Δοκιμαστική λειτουργία

④ Πατηστε το κουμπί με την ένδειξη FAN (ανεμιστήρας) και ελέγξτε εάν βγαίνει ισχυρός αέρας από τη μονάδα.
⑤ Πατήστε το κουμπί με την ένδειξη VANE (πτερύγια) και ελέγξτε εάν λειτουργεί σωστά η αυτόματη διακύμανση της κατεύθυνσης του αέρα.
⑥ Πατήστε το κουμπί με την ένδειξη ON/OFF (διακόπτης λειτουργίας) για να σταματησετε τη δοκιμαστική λειτουργία.

Σημείωση:
- **Στρέψτε το τηλεχειριστήριο προς την κατεύθυνση του δέκτη της εσωτερικής μονάδας ενώ εκτελείτε τις ενέργειες ② έως ⑥.**
- **Δεν είναι δυνατή η επιλογή των λειτουργιών FAN (ανεμιστήρας), DRY (αφύγρανση) ή AUTO (αυτόματη λειτουργία).**

(中) 7. 运行测试

7

(F) 7. Marche d'essai
(NL) 7. Proefdraaien

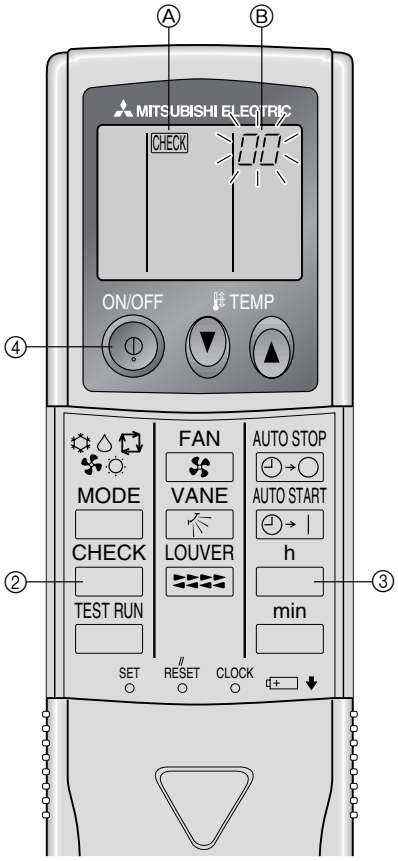

7.3. Auto-vérification

① Allumer l'interrupteur principal de l'appareil.

② Appuyer sur le bouton CHECK deux fois sans le relâcher.
(Commencer cette opération alors que l'affichage de la télécommande est éteint.)
Ⓐ CHECK (vérification) s'allument.
Ⓑ «00» commencera à clignoter.

③ Diriger la télécommande vers le récepteur de l'appareil et appuyer sur le bouton h. Le code de vérification sera indiqué par le nombre de sonneries venant du récepteur et le nombres de clignotements du voyant d'opération.

④ Pousser le bouton de marche/arrêt ON/OFF pour arrêter l'auto-vérification.

7.3. Zelfcontrole

① Zet de hoofdschakelaar van het apparaat aan.

② Druk twee keer achter elkaar op de toets CHECK.
(Voer deze handeling uit wanneer het display van de afstandsbediening is uitgeschakeld.)
Ⓐ De CHECK begint te branden.
Ⓑ "00" begint te flikkeren.

③ Druk op h terwijl u met de afstandsbediening in de richting van het ontvangstgedeelte van het apparaat wijst. De controlecode zal worden aangegeven door het aantal keren dat de zoemer van het ontvangstgedeelte zoemt en door het aantal keren dat het bedieningslampje flikkert.

④ Druk op ON/OFF (AAN/UIT) om de zelfcontrole te stoppen.

(E) 7. Test run
(D) 7. Testlauf
(SD) 7. Provkörning
(I) 7. Prova di funzionamento

7.3. Self-check

① Turn on the main power to the unit.

② Press the CHECK button twice continuously.
(Start this operation from the status of remote controller display turned off.)
Ⓐ CHECK begins to light.
Ⓑ «00» begins to blink.

③ While pointing the remote controller toward the unit's receiver, press the h button. The check code will be indicated by the number of times that the buzzer sounds from the receiver section and the number of blinks of the operation lamp.

④ Press the ON/OFF button to stop the self-check.

7.3. Selbsttest

① Netzstrom der Anlage einschalten.

② Die CHECK-Taste zweimal kurz nacheinander drücken.
(Nehmen Sie diesen Schritt vor, wenn das Fernbedienungsdisplay gestoppt ist.)
Ⓐ CHECK (PRÜFEN) leuchtet.
Ⓑ «00» beginnt zu blinken.

③ Die Fernbedienung auf das Empfangsteil des Gerätes richten und die Taste h drücken. Der Prüfcode wird durch die Anzahl der Tonsignale des Summers aus dem Empfangsbereich und die Anzahl der Blinkvorgänge der Betriebslampe angezeigt.

④ ON/OFF (netzstrom EIN/AUS)-Taste drücken, um Selbsttest zu beenden.

7.3. Självtest

① Slå på nätströmstillförseln till enheten.

② Tryck på CHECK-knappen två gånger i följd.
(Starta rutinen med fjärrkontrollens display avstängd.)
Ⓐ CHECK börjar lysa.
Ⓑ "00" börjar blinka.

③ När fjärrkontrollen riktas mot mottagaren på enheten, trycks knappen h in. Kontrollkoden anges av det antal gånger alarmet hörs från mottagaren och antalet gånger som indikatorlampan blinkar.

④ Tryck på ON/OFF för att avbryta självtesten.

7.3. Autodiagnosi

① Attivare l'interruttore di alimentazione principale dell'unità.

② Premere due volte continuamente il pulsante CHECK.
(Avviare questa operazione con il display del comando a distanza spento.)
Ⓐ L'indicatore CHECK inizia a illuminarsi.
Ⓑ Il messaggio «00» inizia a lampeggiare.

③ Premere il pulsante h mentre il comando a distanza viene tenuto rivolto verso il ricevitore dell'unità. Il codice di controllo verrà indicato dal numero di volte che il segnale sonoro della ricevitore sarà attivato e dal numero di volte che la spia di funzionamento lampeggerà.

④ Premere il pulsante di accensione/spegnimento ON/OFF per arrestare la funzione di autodiagnosi.

(ES) 7. Prueba de funcionamiento
(DK) 7. Afprøvning
(TR) 7. Çalışma testi
(PR) 7. Ensaio
(GR) 7. Δοκιμαστική λειτουργία
(中) 7. 运行测试

7.3. Autotest

① Encienda la unidad.
② Pulse el botón CHECK dos veces seguidas.
(Inicie el procedimiento con la pantalla de estado del controlador remoto apagada.)
Ⓐ Se encenderán CHECK.
Ⓑ «00» empieza a parpadear.
③ Apunte con el mando a distancia hacia el receptor de la unidad y pulse el botón h. El número de veces que suene el zumbador del receptor y el número de parpadeos del piloto de funcionamiento indican el código de comprobación.
④ Pulse el botón ON/OFF para terminar el autotest.

7.3. Selvcheck

① Tænd for netstrømmen til enheden.
② Tryk på CHECK-knappen to gange.
(Start denne drift med fjernbetjeningens display slukket.)
Ⓐ CHECK begynder at lyse.
Ⓑ "00" begynder at blinke.
③ Mens fjernbetjeningen holdes hen mod enhedens modtager trykkes på h-knappen. Checkkoden vil blive indikeret ved det antal gange modtagerdelens brummer lyder og ved det antal gange driftslampen blinker.
④ Tryk på ON/OFF-knappen for at stoppe selvchecket.

7.3. Otomatik kontrol

① Üniteye elektrik veriniz.
② CHECK (kontrol) düğmesine iki kere sürekli olarak basın.
(Bu işlemi uzaktan kumanda durum göstergesi kapalı durumdayken başlatın.)
Ⓐ CHECK (kontrol) yanmaya başlar.
Ⓑ "00" yanıp sönmeye başlar.
③ Uzaktan kumanda ünitesini ünitenin alıcısına doğru yönelttikten sonra h düğmesine basınız. Alıcı bölümündeki düdüğün kaç kere öttüğü ve işletme lambasının kaç kere yanıp söndüğü kontrol kodunu belirtir.
④ Otomatik kontrol işlemini durdurmak için ON/OFF <açma/kapama> düğmesine basınız.

7.3. Autoverificação

① Ligue a alimentação da unidade.
② Prima o botão CHECK duas vezes continuamente.
(Inicie esta operação a partir do estado do visor do controlo remoto parado.)
Ⓐ CHECK começam a se iluminar.
Ⓑ "00" começa a piscar.
③ Enquanto aponta o controlo remoto para o receptor da unidade, carregue na tecla h. O código de verificação será indicado pelo número de vezes que a sirene tocar proveniente da secção do receptor e pelo número de vezes que a lâmpada de funcionamento piscar.
④ Carregue na tecla ON/OFF para parar a autoverificação.

7.3. Αυτόματος έλεγχος

① Ανοίξετε την ηλεκτρική παροχή προς τη μονάδα.
② Πιέστε το κουμπί CHECK (ΕΛΕΓΧΟΣ) δύο φορές συνεχόμενα.
(Εκτελέστε αυτή τη λειτουργία όταν η οθόνη του τηλεχειριστηρίου είναι σβηστή.)
Ⓐ Η ένδειξη CHECK ανάβει.
Ⓑ Η ένδειξη "00" αρχίζει να αναβοσβήνει.
③ Ενώ το τηλεχειριστήριο κατευθύνεται προς το δέκτη της μονάδας, πατήσετε το κουμπί με την ένδειξη h (Ωρα). Ο κωδικός ελέγχου απεικονίζεται από το πόσες φορές ηχεί ο δονητής στο τμήμα του δέκτη και από τον αριθμό που αναβοσβήνει το φωτάκι λειτουργίας.
④ Πατήσετε το κουμπί με την ένδειξη ON/OFF (διακόπτης λειτουργίας) όταν θέλετε να σταματήσετε τον αυτόματο έλεγχο.

7

(F) 7. Marche d'essai
(NL) 7. Proefdraaien

(E) 7. Test run
(D) 7. Testlauf
(SD) 7. Provkörning
(I) 7. Prova di funzionamento

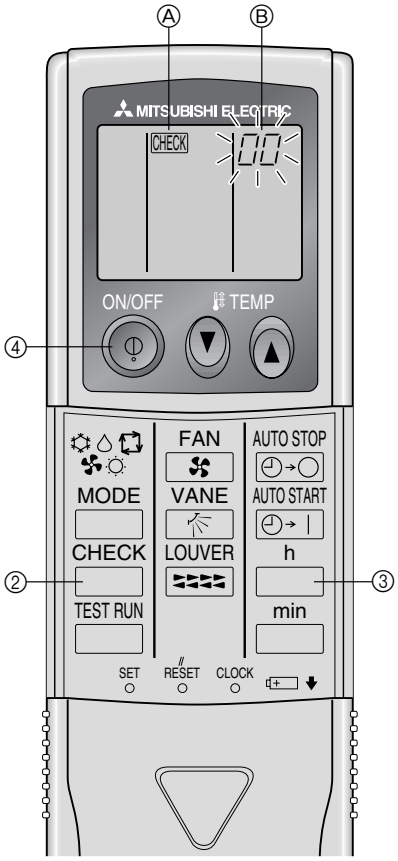

Check Code	Alarm	Buzzer sound
1	Suction sensor alarm	Single beep × 1
2	Pipe sensor alarm	Single beep × 2
3	Transmission alarm	Single beep × 3
4	Drain sensor alarm	Single beep × 4
5	Drain pump alarm	Single beep × 5
6	Anti-freezing on	Single beep × 6
	Anti-overheat on	Single beep × 6
7	System error	Single beep × 7
8	Outdoor unit alarm	Single beep × 8
9	No alarm (no error)	Receiving signal only (no error alarm)

Prüfcode	Alarm (Warnsignal)	Signalton
1	Ansaugsensor-Alarm	Einzelner Piepton × 1
2	Rohrleitungssensor-Alarm	Einzelner Piepton × 2
3	Transmissions-Alarm	Einzelner Piepton × 3
4	Auslaufsensor-Alarm	Einzelner Piepton × 4
5	Auslaufpumpen-Alarm	Einzelner Piepton × 5
6	Frostschutz ein	Einzelner Piepton × 6
	Überhitzungsschutz ein	Einzelner Piepton × 6
7	Systemfehler	Einzelner Piepton × 7
8	Außenanlage-Alarm	Einzelner Piepton × 8
9	kein Alarm	Nur Empfangsignal (kein Felhleralarm)

Code vérification (check code)	Alarme	Tonalité
1	Alarme de la succion	Un seul bip × 1
2	Alarme des tuyaux	Un seul bip × 2
3	Alarme de transmission	Un seul bip × 3
4	Alarme des tuyaux d'évacuation	Un seul bip × 4
5	Alarme de la pompe des tuyaux d'évactuation	Un seul bip × 5
6	Système Anti-gel allumé	Un seul bip × 6
	Système anti-surchauffage allumé	Un seul bip × 6
7	Erreur du système	Un seul bip × 7
8	Alarme de l'appareil extérieur	Un seul bip × 8
9	Pas d'alarme	Seulement réception de signal (pas d'alarme d'erreur)

Kontrollkod	Alarm	Summersignal
1	Alarm, insugningssensor	Enstaka signal × 1
2	Alarm, rörsensor	Enstaka signal × 2
3	Alarm, överföring	Enstaka signal × 3
4	Alarm, dräneringssensor	Enstaka signal × 4
5	Alarm, dräneringspump	Enstaka signal × 5
6	Frysskydd på	Enstaka signal × 6
	Överhettningsskydd på	Enstaka signal × 6
7	Systemfel	Enstaka signal × 7
8	Alarm, utomhusenhet	Enstaka signal × 8
9	Inget alarm	Endast mottagarsignal (inget fellarm)

Checkcode	Alarm	Geluidssignaal zoemer
1	Sensoralarm voor de aanzuiger	Enkele piep × 1
2	Sensoralarm voor de leiding	Enkele piep × 2
3	Overbrengingsalarm	Enkele piep × 3
4	Sensoralarm voor de afwatering	Enkele piep × 4
5	Alarm voor de afwateringspomp	Enkele piep × 5
6	Anti-bevriezing aan	Enkele piep × 6
	Anti-oververhitting aan	Enkele piep × 6
7	Systeemfout	Enkele piep × 7
8	Alarm van het buitenapparaat	Enkele piep × 8
9	Geen alarm	Alleen signaalontvangst (geen foutalarm)

Codice di controllo	Spia di allarme	Segnale sonoro
1	Spia del sensore di aspirazione	1 singolo bip
2	Spia del sensore della tubazione	2 singolo bip
3	Spia della trasmissione	3 singolo bip
4	Spia del sensore di drenaggio	4 singolo bip
5	Spia della pompa di drenaggio	5 singolo bip
6	Antigelo attivato	6 singolo bip
	Protezione contro il surriscaldamento attivata	6 singolo bip
7	Errore sistema	7 singolo bip
8	Spia della sezione esterna	8 singolo bip
9	Nessun allarme	Solo ricezione di segnale (nessun allarme d'errore)

(ES) 7. Prueba de funcionamiento

Código de comprobación	Alarma	Sonido del zumbador
1	Alarma de sensor de succión	1 sonido simple
2	Alarma de sensor de tubería	2 sonido simple
3	Alarma de transmisión	3 sonido simple
4	Alarma de sensor de drenaje	4 sonido simple
5	Alarma de bomba de drenaje	5 sonido simple
6	Anticongelación activado	6 sonido simple
	Antisobrecalentamiento activado	6 sonido simple
7	Error del sistema	7 sonido simple
8	Alarma de unidad exterior	8 sonido simple
9	Sin alarma (ningún error)	Solamente recepción de señal (ninguna alarma de error)

(DK) 7. Afprøvning

Checkkode	Alarm	Biplyd
1	Sugesensoralarm	Enkelt bip × 1
2	Rørsensoralarm	Enkelt bip × 2
3	Transmissionsalarm	Enkelt bip × 3
4	Drænsensoralarm	Enkelt bip × 4
5	Drænpumpealarm	Enkelt bip × 5
6	Frostsikring tændt	Enkelt bip × 6
	Overhedningssikring tændt	Enkelt bip × 6
7	Systemfejl	Enkelt bip × 7
8	Udendørs alarmenhed	Enkelt bip × 8
9	Ingen alarm	Kun modtager signal (ingen fejl alarm)

(TR) 7. Çalışma testi

Kontrol kodu	Alarm	Uyarı sesi
1	Emme sensörü alarmı	1 kere tek bip
2	Boru sensörü alarmı	2 kere tek bip
3	Transmisyon alarmı	3 kere tek bip
4	Boşaltma sensörü alarmı	4 kere tek bip
5	Boşaltma pompası alarmı	5 kere tek bip
6	Donmayı önleme açık	6 kere tek bip
	A şırı ısınmayı önleme açık	6 kere tek bip
7	Sistem hatası	7 kere tek bip
8	Dış ünite alarmı	8 kere tek bip
9	Alarm yok	Yalnız sinyal alınıyor (hata alarmı yok)

(PR) 7. Ensaio

Código de Verificação	Alarme	Som de buzina
1	Alarme do sensor de aspiração	Um apito × 1
2	Alarme do sensor do tubo	Um apito × 2
3	Alarme da transmissão	Um apito × 3
4	Alarme do sensor de drenagem	Um apito × 4
5	Alarme da bomba de drenagem	Um apito × 5
6	Anticongelamento activado	Um apito × 6
	Anti-sobreaquecimento activado	Um apito × 6
7	Erro do sistema	Um apito × 7
8	Alarme da unidade exterior	Um apito × 8
9	Não há alarme (nenhum erro)	Só recepção de sinal (nenhum alarme de erro)

(GR) 7. Δοκιμαστική λειτουργία

Κώδικας Ελέγχου	Προειδοποιητικό	Ήχος βομβητή
1	Προειδοποιητικό βλάβης αισθητηρίου αναρρόφησης	Ένας ήχος × 1 φορά
2	Προειδοποιητικό βλάβης αισθητηρίου σωλήνων	Ένας ήχος × 2 φορά
3	Προειδοποιητικό βλάβης μετάδοσης	Ένας ήχος × 3 φορά
4	Προειδοποιητικό βλάβης αισθητηρίου αποχέτευσης	Ένας ήχος × 4 φορά
5	Προειδοποιητικό βλάβης αντλίας αποχέτευσης	Ένας ήχος × 5 φορά
6	Αντιψυκτικό σε λειτουργία	Ένας ήχος × 6 φορά
	Αντιθερμαντικό σε λειτουργία	Ένας ήχος × 6 φορά
7	Σφάλμα συστήματος	Ένας ήχος × 7 φορά
8	Προειδοποιητικό βλάβης εξωτερικής μονάδας	Ένας ήχος × 8 φορά
9	Σύστημα προειδοποίησης βλάβης κλειστό	Λήψη του σήματος μόνο (προειδοποιητικό βλάβης κλειστό)

(中) 7. 运行测试

7

(E) 8. Troubleshooting

(D) 8. Fehlerbehebung

(F) 8. Guide de dépannage

Cause	Symptoms
(1) Incorrect address for the indoor unit	• When the remote controller is operated, the unit beeps, but does not run. Check the SW2 setting. (Set the indoor unit address (SW2) to “0”.)
(2) Incorrect preset address for the indoor unit(s)	When the remote controller is operated, the unit beeps, but does not run. Check the SW6 setting. Single unit: 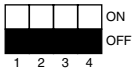 Twin units: No.1 No.2 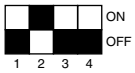

- When using twin units, be sure to set switch SW6.
- In a twin-unit setup, only the No. 1 unit can receive signals from the remote controller.
- If the indoor units are not turned on, they will not make a beeping sound.

Ursache	Symptome
(1) Falsche Adresse für die Innenanlage	• Wenn die Fernbedienung betätigt wird, gibt das Gerät einen Piepton, läuft aber nicht. Die Einstellung des SW2 überprüfen. (Die Adresse der Innenanlage (SW2) auf “0” stellen.)
(2) Falsche Voreinstellung der Adresse für die Innenanlage(n)	Wenn die Fernbedienung betätigt wird, gibt das Gerät einen Piepton, läuft aber nicht. Die Einstellung des SW6 überprüfen. Einzelanlage: 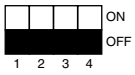 Zweifachanlagen: Nr. 1 Nr. 2 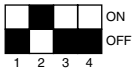

- Bei Einsatz von Zweifachanlagen dafür sorgen, den Schalter SW6 einzustellen.
- Bei Grundeindstellung der Zweifachanlage kann nur die Anlage Nr.1 Signale von der Fernbedienung empfangen.
- Wenn die Innenanlagen nicht eingeschaltet sind, geben sie keinen Piepton ab.

Cause	Symptômes
(1) Adresse incorrecte pour l’appareil intérieur	• Lors de l’activation de la télécommande, l’appareil émet un bip mais ne fonctionne pas. Vérifier le réglage du commutateur SW2. (Régler l’adresse de l’appareil intérieur (SW2) sur “0”.)
(2) Mauvaise programmation de l’adresse du ou des appareils intérieurs	Lors de l’activation de la télécommande, l’appareil émet un bip mais ne fonctionne pas. Vérifier le réglage du commutateur SW6. Un seul appareil : 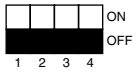 Deux appareils : No 1 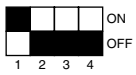 No 2 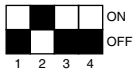

- Lors de l’utilisation de deux appareils, toujours régler le commutateur SW6.
- Dans l’installation à deux appareils, seul l’appareil numéro 1 peut recevoir les signaux de la télécommande.
- Si les appareils intérieurs ne sont pas sous tension, ils n’émettront pas de bip.

(SD) 8. Felsökning

(NL) 8. Storingen en oplossingen

(I) 8. Ricerca dei guasti

Orsak	Symptom
(1) Felaktig adress för inomhusenheten	• När fjärrkontrollen används piper enheten men startar inte. Kontrollera inställningen för SW2. (Sätt adressen för inomhusenheten (SW2) till “0”.)
(2) Felaktig förinställd adress för inomhusenheten (-enheterna)	När fjärrkontrollen används piper enheten men startar inte. Kontrollera inställningen för SW6. Enkel enhet: 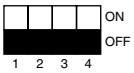 Dubbla enheter: Nr. 1 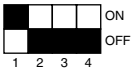 Nr. 2 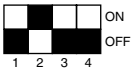

- Vid användning av dubbla enheter, se till att bygeln SW6 sätts rätt.
- Vid användning av dubbla system kan endast enhet Nr.1 ta emot signaler från fjärrkrontrollen.
- Om inomhusenheterna inte är tillslagna kommer de inte att ge ifrån sig något pipljud.

Oorzaak	Verschijnsel
(1) Verkeerd adres voor binnenapparaat.	• Als de afstandsbediening wordt gebruikt, geeft het apparaat een geluidssignaal (een piep), maar het wordt niet in werking gesteld. Controleer de stand van de schakelaar SW2. (Stel het adres van het binnenapparaat (SW2) in op “0”.)
(2) Verkeerd vooringesteld adres voor binnenappara(a)t(en)	Als de afstandsbediening wordt gebruikt, geeft het apparaat een geluidssignaal, maar het wordt niet in werking gesteld. Controleer de stand van de schakelaar SW6. Enkel apparaat: Twee apparaten: Nr. 1 Nr. 2 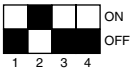

- Als u twee apparaten gebruikt, zorg dan dat de schakelaar SW6 in de juiste stand wordt gesteld.
- Bij een opstelling met twee apparaten, kan alleen apparaat nummer 1 signalen ontvangen van de afstandsbediening.
- Als de binnenapparaten niet zijn ingeschakeld, klinkt er geen geluidssignaal.

Causa	Sintomi
(1) Indirizzo non corretto della sezione interna	• Quando il telecomando è attivato, l’unità emette un segnale sonoro, ma non funziona. Controllare l’impostazione di SW2. (Impostare l’indirizzo della sezione interna (SW2) su “0”.)
(2) Indirizzo di preselezione della sezione interna non corretto	Quando il telecomando è attivato, l’unità emette un segnale sonoro, ma non funziona. Controllare l’impostazione di SW6. Unità singola: Unità doppia: N. 1 N. 2 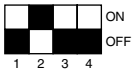

- Al momento di usare delle unità doppie, accertarsi di impostare l’interrutore SW6.
- Nella configurazione con una unità doppia, solo l’unità N. 1 può ricevere dei segnali dal telecomando.
- Se le sezioni interne non sono attivate, non emetteranno alcun segnale sonoro.

(ES) 8. Localización de fallos

(PR) 8. Avarias

(DK) 8. Fejlfinding

Causa	Síntomas
(1) Dirección incorrecta correspondiente a la unidad interior	• Cuando se activa el controlador remoto, la unidad emite un sonido (beep) pero no funciona. Compruebe la configuración de SW2 . (Establezca la dirección de la unidad interior (SW2) en “0”.)
(2) Configuración incorrecta de la dirección correspondiente a la unidad interior o unidades interiores	Cuando se activa el controlador remoto, la unidad emite un sonido (beep) pero no funciona. Compruebe la configuración de SW6. Una única: Unidad doble: nº 1 nº 2 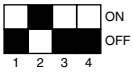

- Cuando utilice unidades dobles, asegúrese de configurar el conmutador SW6.
- En la configuración de la unidad doblr, sólo la unidad nº1 podrá recibir señales procedentes del controlador remoto.
- Si no se activan las unidades interiores, éstas no emitirán sonido (beep) alguno.

Causa	Sintomas
(1) Endereço incorrecto para a unidade interna	• Quando o controlador remoto está a funcionar, a unidade faz um bip, mas não funciona. Verifique a configuração de SW2. (Defina o endereço da unidade interna (SW2) para “0”.)
(2) Endereço predefinido incorrecto para a(s) unidade(s) interna(s)	Quando o controlador remoto está a funcionar, a unidade faz um bip, mas não funciona. Verifique a configuração de SW6. Unidade simples: 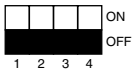 Unidades duplas: n° 1 n° 2 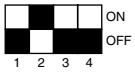

- Quando usar as unidades duplas, certifique-se de que configura o interrptor SW6.
- Na configuração da unidade dupla, apenas a unidade n°1 pode receber sinais de um controlador remoto.
- Se as unidades internas não estiverem ligadas, elas não farão um som de bip.

Årsag	Symptomer
(1) Forkert forbindelse til indendørsenheden	• Enheden bipper, når fjernbetjeningen betjenes, men den kører ikke. Kontroller indstillingen af SW2-kontakten, (og indstil adressen på indendørsenheden (SW2) til “0”.)
(2) Forkert forbindelse til indendørsenheden/-erne	Enheden bipper, når fjernbetjeningen betjenes, men den kører ikke. Kontroller indstillingen af SW6-kontakten. Enkelt enhed: To enheder: nr. 1 nr. 2 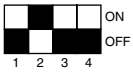

- Når der anvendes to enheder, skal SW6-kontakten indstilles korrekt.
- I aanlaæg med to enheder er det kun hovedenheden (nr.1), som kan modtage signaler fra fjernbetjeningen.
- Indendørsenhederne kommer ikke med en biplyd, hvis der ikke er tændt for dem.

(GR) 8. Εντοπισμός βλαβών

(TR) 8. Arızanın bulunması ve giderilmesi

(中) 8. 故障检修

Αιτία	Συμπτώματα
(1) Λανθασμένη διεύθυνση για την εσωτερική μονάδα	• Κατά το χειρισμό του τηλεχειριστηρίου η μονάδα εκπέμπει ήχο αλλά δε λειτουργεί. Ελέγξτε τη ρύθμιση του SW2. (Ρυθμίστε τη διεύθυνση της εσωτερικής μονάδας (SW2) στο “0”.)
(2) Λανθασμένη προεπιλεγμένη διεύθυνση για την/τις εσωτερική/ές μονάδα/ες	Κατά το χειρισμό του τηλεχειριστηρίου η μονάδα εκπέμπει ήχο αλλά δε λειτουργεί. Ελέγξτε τη ρύθμιση του SW6. Μία μονάδα μόνο: Διπλή μονάδα: Αριθ. 1 Αριθ. 2 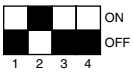

• Όταν γίνεται χρήση διπλών μονάδων βεβαιωθείτε ότι ρυθμίσατε το διακόπτη SW6.
• Κατά τη ρύθμιση μιας διπλής μονάδας, μόνο η μονάδα νούμερο 1 μπορεί να λάβει σήματα από το τηλεχειριστήριο.
• Εάν οι εσωτερικές μονάδες δεν είναι ανοιχτές, δεν εκπέμπουν το χαρακτηριστικό ήχο.

Nedeni	Belirtileri
(1) İç ünite için yanlış adres	• Uzaktan kumanda çalıştırıldığı zaman ünite bip sesi çıkarıyor, fakat çalışmıyor. SW2’nin ayarını kontrol edin (İç ünite adresini (SW2) “0” olarak ayarlayın.)
(2) İç ünite(ler) için yanlış önceden saptanmış adres	Uzaktan kumanda çalıştırıldığı zaman ünite bip sesi çıkarıyor, fakat çalışmıyor. SW6’nın ayarını kontrol edin. Tek ünite: 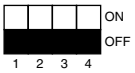 İkili Üniteler: No. 1 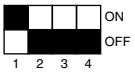 No. 2 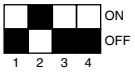

• İkili üniteler kullanıldığında, SW6 anahtarını ayarlamayı ihmal etmeyin.
• İkili ünite düzenlemelerinde sadece No. 1 ünite uzaktan kumandadan sinyal alabilir.
• Eğer iç üniteler açık duruma getirilmemişse, bip sesi çıkarmazlar.

(E) 9. Field electrical wiring (Power wiring specifications)

(D) 9. Elektrische Feldverdrahtung (Technische Daten der Netzstromverdrahtung)

(F) 9. Câblage des champs électriques (Spécifications du câblage des circuits d'alimentation)

Models			PK-1.6GKL	PK-2GKL
Power supply		Phase	~/N (Single)	
		Frequency & Voltage	50Hz, 220-240V	
Input capacity		Indoor unit (A)	16/16	
Main switch/Fuse		Outdoor unit (A)	32/25	32/32
Wiring	Indoor unit	Wire No.	3	
	Power supply	Size mm²	1.5	
	Outdoor unit	Wire No.	3	
	Power supply	Size mm²	4	
	Indoor unit/Outdoor unit connecting Wire No. × size mm (mm²)		2 × 0.8 (0.5) or Cable 2C × (0.3), (Non-polar)	
Control circuit rating			DC 12V	

Notes:

1. **Bear in mind ambient conditions(ambient temperature,direct sunlight, rain water,etc.) when proceeding with the wiring and connections.**
2. **The wire size is the minimum value for metal conduit wiring. The power cord size should be 1 rank thicker consideration of voltage drops.**
3. **This table shows an example of the field electrical wiring. Details should be based on applicable technical standards.**

Modelle			PK-1.6GKL	PK-2GKL
Stromversorgung		Phase	~/N (Eine)	
		Frequenz und Spannung	50Hz, 220-240V	
Eingangskapazität		Innenanlage (A)	16/16	
Hauptschalter/-sicherung		Außenanlage (A)	32/25	32/32
Verdrahtung	Innenanlage	Zahl der Leitungen	3	
	Stromversorgung	Stärke mm²	1,5	
	Außenanlage	Zahl der Leitungen	3	
	Stromversorgung	Stärke mm²	4	
	Anschluß Innenanlage/Außenanlage Zahl der Leitungen × Stärke mm (mm²)		2 × 0,8 (0,5) oder Leitung 2C × (0,3), (Nicht polar)	
Steuerspannung			12V Gleichstrom	

Hinweise:

1. **Bei der Verdrahtung und der Verlegung von Anschlüssen, Umfeldbedingungen (Umgebungstemperatur, direkte Sonnenlichteinstrahlung, Regenwasser etc.) beachten.**
2. **Leistungsgröße/-querschnitt ist der Mindestwert bei Metalleitungen. Netzkabelgröße/-querschnitt muß im Hinblick auf Spannungsabfall eine Stufe stärker ausgelegt werden.**
3. **Diese Tabelle ist ein Beispiel für die Verdrahtung vor Ort. Im konkreten Einzelfall sind die jeweiligen Vorschriften und Standards zu berücksichtigen.**

Modèles			PK-1.6GKL	PK-2GKL
Alimentation		Phase	~/N (Monophasée)	
		Fréquence et tension	50 Hz, 220-240V	
Capacité d'entrée		Appareil intérieur (A)	16/16	
Interrupteur principal/Fusible		Appareil extérieur (A)	32/25	32/32
Câblage	Appareil intérieur	Câble No	3	
	Alimentation	Dimension en mm²	1,5	
	Appareil extérieur	Câble No	3	
	Alimentation	Dimension en mm²	4	
	Raccordement des appareils intérieur/ extérieur No du câble × taille en mm (mm²)		2 × 0,8 (0,5) ou Câble 2C × (0,3), (Non polarisé)	
Tension du circuit de commandes			CC 12V	

Remarques:

1. **Toujours tenir compte des conditions ambiantes (température ambiante, rayons du soleil directs, eau de pluie, etc.) lors du câblage et du raccordement électrique.**
2. **Les dimensions des câbles données sont les dimensions minimum nécessaires pour le câblage de fils électriques. La dimension des câbles d'alimentation doit toujours être légèrement supérieure, pour pouvoir faire face aux chutes de tension.**
3. **Ce tableau reprend un exemple du câblage électrique. Les détails doivent être conformes aux normes techniques en vigueur.**

(SD) 9. Elektriska kopplingar på fältet (Specifikationer för nätströmsanslutningar)

(NL) 9. Elektrische bedrading op de plaats van installatie (specificaties netaansluitingen)

(I) 9. Collegamenti elettrici locali (Specifiche dei cablaggi dell'alimentazione)

Modeller			PK-1.6GKL	PK-2GKL
Utomhusenhet		Fas	~/N (Enfas)	
		Frekvens och spänning	50 Hz, 220-240V	
Ineffekt		Inomhusenhet (A)	16/16	
Huvudströmbrytare/säkring		Ledningsnummer (A)	32/25	32/32
Ledningsdragning	Kraftmatning, inomhusenhet	Ledningsnummer	3	
		Storlek mm²	1,5	
	Kraftmatning, utomhusenhet	Ledningsnummer	3	
		Storlek mm²	4	
	Anslutningsledning inomhusenhet/utomhusenhet, nummer × storlek mm (mm²)		2 × 0,8 (0,5) eller Kabel 2C × (0,3), (Opolariserad)	
Styrkretsens märkvärde			DC12V	

Obs:
1. **Överväg omgivande förhållanden (omgivande temperatur, direkt solljus, regnvatten etc.) vid ledningsdragning och anslutning.**
2. **Ledningsstorleken är den minsta möjliga för skyddsrörledningar av metall. Ledningsarean bör vara en storlek större med tanke på spänningsfall.**
3. **Tabellen visar ett exempel på ledningsdragning ute på fältet. Detaljerna bör baseras på gällande tekniska normer.**

Modellen			PK-1.6GKL	PK-2GKL
Voeding		Fase	~/N (Enkelfasig)	
		Frequentie en voltage	50 Hz, 220-240V	
Ingangsstroom		Binnenapparaat (A)	16/16	
Hoofdschakelaar/Zekering		Buitenapparaat (A)	32/25	32/32
Bedrading	Binnenapparaat Voeding	Aantal draden	3	
		Dikte in mm²	1,5	
	Buitenapparaat Voeding	Aantal draden	3	
		Dikte in mm²	4	
	Aansluitkabel tussen binnen- en buitenapparaat Nr. × dikte in mm (mm²)		2 × 0,8 (0,5) of Kabel 2C × (0,3), (Geen polariteit)	
Toelaatbaar vermogen besturingscircuit			DC12V	

Opmerkingen:
1. **Hou de omgevingscondities in de gaten (omgevingstemperatuur, direkt zonlicht, regenwater, enz.) als u aan de bedrading en de aansluitingen werkt.**
2. **Aangegeven kabeldiktes zijn de minimum vereiste diktes voor als u de kabels door metalen kabelbuizen trekt. Elektriciteitskabels moeten één maat dikker zijn om rekening te houden met plotselinge spanningsverlagingen.**
3. **Dit schema laat een voorbeeld zien van de buiten het apparaat aan te sluiten elektrische bedrading. Details moeten gebaseerd worden op van toepassing zijnde technische normen.**

Modelli			PK-1.6GKL	PK-2GKL
Alimentazione		Fase	~/N (Monofase)	
		Frequenza e tensione	50 Hz, 220-240V	
Potenza assorbita		Sezione interna (A)	16/16	
Interruttore principale/Fusibile		Sezione esterna (A)	32/25	32/32
Cablaggi	Sezione interna Alimentazione	Cavo N.	3	
		Dimensioni mm²	1,5	
	Sezione esterna Alimentazione	Cavo N.	3	
		Dimensioni mm²	4	
	Collegamento sezione interna/sezione esterna N. filo × dimensione mm (mm²)		2 × 0,8 (0,5) o cavo 2C × (0,3), (Senza polarità)	
Capacità nominale del circuito di controllo			DC12V	

Note:
1. **Tener conto delle condizioni ambientali (temperatura, esposizione alla luce del sole, livello delle precipitazioni, ecc...) al momento di procedere all'esecuzione dei cablaggi e delle connessioni.**
2. **La specifica dei cavi è quella minima prevista per il cablaggio di conduttori di metallo. In considerazione delle cadute di tensione, lo spessore del cavo di alimentazione deve essere superiore a quello dei cablaggi dei conduttori.**
3. **Questa tabella mostra l'esempio di un cablaggio eseguito localmente. I dettagli devono essere riferiti agli standard tecnici applicabili a questi tipi di installazioni.**

(ES) 9. Conexión eléctrica de campo (especificaciones de conexión de energía)

(PR) 9. Cablagem eléctrica (Especificações da cablagem eléctrica)

(DK) 9. Elektrisk ledningsføring i marken (Specifikationer for føring af strømførende ledninger)

Modelos			PK-1.6GKL	PK-2GKL
Alimentación		Fase	~/N (monofase)	
		Frecuencia y voltaje	50 Hz, 220-240V	
Capacidad de entrada Interruptor principal/Fusible		Unidad interior (A)	16/16	
		Unidad exterior (A)	32/25	32/32
Cableado	Unidad interior Alimentación	Cable nº	3	
		Tamaño mm²	1,5	
	Unidad exterior Alimentación	Cable nº	3	
		Tamaño mm²	4	
	Cable de conexión de unidad interior y exterior nº × tamaño mm (mm²)		2 × 0,8 (0,5) o Cable 2C × (0,3), (No polar)	
Tensión del circuito de control			CC12V	

Notas:

1. **Tenga en cuenta las condiciones ambientales (temperatura ambiental, luz directa del sol, agua de la lluvia, etc.) cuando haga el cableado y las conexiones.**
2. **Los tamaños de los cables son los mínimos necesarios. Los tamaños de los cables de alimentación deberían ser un grado más grueso en previsión de las caídas de voltaje.**
3. **Esta tabla muestra un ejemplo de electrificación. Los detalles deberían basarse en las normas técnicas aplicables.**

Modelos			PK-1.6GKL	PK-2GKL
Corrente		Fase	~/N (monofásica)	
		Frequência e voltagem	50 Hz, 220-240V	
Potência de entrada Interruptor/fusível principal		Unidade interior (A)	16/16	
		Unidade exterior (A)	32/25	32/32
Cablagem	Unidade interior Corrente	Fio n.°	3	
		Secção mm²	1,5	
	Unidade exterior Corrente	Fio n.°	3	
		Secção mm²	4	
	Ligação da unidade interior/unidade exterior Fio n.° × secção (mm²)		2 × 0,8 (0,5) ou Cabo 2C × (0,3), (Não polar)	
Potência nominal do circuito de controlo			DC12 V	

Notas:

1. **Tenha presente as condições ambientais (temperatura ambiente, luz solar directa, água da chuva, etc.) quando instala a cablagem e efectua as ligações.**
2. **A secção do fio deve ter o mínimo necessário para cablagem condutora metálica. A secção dos fios eléctricos deve ser 1 ponto mais espessa, tendo em conta as quedas de voltagem.**
3. **Este quadro mostra o exemplo da cablagem de campo eléctrico. Os dados devem basear-se nas normas técnicas aplicáveis.**

Modeller			PK-1.6GKL	PK-2GKL
Strømforsyning		Fase	~/N (Enkelt)	
		Frekvens og spænding	50 Hz, 220-240V	
Kapacitet, optag Hovedkontakt/sikring		Indendørs enhed (A)	16/16	
		Udendørs enhed (A)	32/25	32/32
Ledningsføring	Indendørs enhed Strømforsyning	Ledning nr.	3	
		Størrelse mm²	1,5	
	Udendørs enhed Strømforsyning	Ledning nr.	3	
		Størrelse mm²	4	
	Indendørs/udendørs enhed, forbindelses-ledning nr. × størrelse mm (mm²)		2 × 0,8 (0,5) eller Ledning 2C × (0,3), (Ikke-polær)	
Styrekredsløb, størrelse			12 V jævnspænding	

Bemærkninger:

1. **Tag de omgivende forhold med i betragtning (omgivende temperatur, direkte sollys, regnvand etc.) når De foretager ledningsføring og forbindelser.**
2. **Ledningsstørrelser er det som minimum nødvendige til ledningsføring med metalledere. Strømforsyningsledningers størrelse skal være 1 klasse tykkere, i tilfælde af spændingsfald.**
3. **Denne tabel viser et eksempel på ledningsføring i felten. Detaljer skal være baseret på gældende tekniske standarder.**

(GR) 9. Υπαίθρια καλωδίωση (Προδιαγραφές ηλεκτρικών καλωδίων)

(TR) 9 Alan elektrik kablo bağlantıları (Elektrik kablo bağlantı spesifikasyonları)

(中) 9. 实地接线（电源接线规格）

Μοντέλα			PK-1.6GKL	PK-2GKL
Ηλεκτρική παροχή		Φάση	~/N (Μονοφασική)	
		Συχνότητα & Τάση	50Hz, 220-240V	
Ικανότητα εισαγωγής/ Κεντρικός διακόπτης/ Ασφάλεια		Εσωτερική μονάδα (A)	16/16	
		Εξωτερική μονάδα (A)	32/25	32/32
Καλωδίωση	Εσωτερική μονάδα Ηλεκτρική παροχή	Καλωδίωση No.	3	
		Μέγεθος χιλ.^{2}	1,5	
	Εξωτερική μονάδα Ηλεκτρική παροχή	Καλωδίωση No.	3	
		Μέγεθος χιλ.^{2}	4	
	Σύνδεση εσωτερικής/εξωτερικής μονάδας Καλωδίωση No. × μέγεθος χιλ. (χιλ.^{2})		2 × 0,8 (0,5) ή Καλώδιο 2C × (0,3), (χωρίς πολικότητα)	
Τιμή κυκλώματος ελέγχου			Συνεχές 12V	

Σημειώσεις:

1. **Όταν κάνετε την καλωδίωση και τις συνδέσεις πρέπει να λαμβάνετε υπόψη σας τις συνθήκες του περιβάλλοντος (θερμοκρασία περιβάλλοντος, άμεσο ηλιακό φως, νερό βροχής, κλπ.).**
2. **Το μέγεθος των καλωδίων είναι η ελάχιστη τιμή για μεταλλικό ηλεκτρικό καλώδιο το οποίο φέρει προστατευτικό περίβλημα. Για ν'αντιμετωπίζονται οι πτώσεις στην τάση του ρεύματος, το ηλεκτρικό καλώδιο πρέπει να είναι κατά ένα βαθμό χοντρύτερο.**
3. **Ο πίνακας αυτός δείχνει παράδειγμα υπαίθριας ηλεκτρικής καλωδίωσης. Οι λεπτομέρειες πρέπει να βασίζονται στα τεχνικά πρότυπα που ισχύουν.**

Modeller			PK-1.6GKL	PK-2GKL
Güç kaynağı		Faz	~/N (1 Faz)	
		Frekans ve Voltaj	50 Hz, 220-240V	
Giriş kapasitesi Ana şalter/sigorta		İç ünite (A)	16/16	
		Dış ünite (A)	32/25	32/32
Kablo	İç ünite Güç kaynağı	Kablo No.	3	
		Çap mm^2	1,5	
	Dış ünite Güç kaynağı	Kablo No.	3	
		Çap mm^2	4	
	İç ünite/Dış ünite Bağlantı Kablosu No. × Çap mm (mm^2)		2 × 0,8 (0,5) veya kablo 2C × (0,3), (Polarlanmamış)	
Kontrol devresi değeri			DC 12V	

Notlar:

1. **Kabloları döşemeye ve bağlantıları yapmaya başlarken çevre koşullarını (çevre sıcaklığı, direkt güneş ışığı, yağmur suyu, vb.) dikkate alınız.**
2. **Kablo kalınlığı rakamları, metal kablo borusuyla döşeme için asgari değerlerdir. Elektrik kordonunun kalınlığı, voltaj düşmeleri dikkate alınarak 1 mertebe daha kalın olmalıdır.**
3. **Bu tabloda alan elektrik kablo düzeninin bir örneği görülmektedir. Detaylar, uygun teknik standartlara göre yapılmalıdır.**

This product is designed and intended for use in the residential, commercial and light-industrial environment.

The product at hand is based on the following EU regulations:

- Low Voltage Directive 73/23/EEC
- Electromagnetic Compatibility Directive 89/336/EEC
- Machinery Directive 98/37/EC

Please be sure to put the contact address/telephone number on this manual before handing it to the customer.

MITSUBISHI ELECTRIC CORPORATION
HEAD OFFICE: MITSUBISHI DENKI BLDG., 2-2-3, MARUNOUCHI, CHIYODA-KU, TOKYO 100-8310, JAPAN

BG79S253H01