MITSUBISHI ELECTRIC

Air-Conditioners
PK-2.5, 3FLA
PK-4FLSA

Mr.SLIM

CE

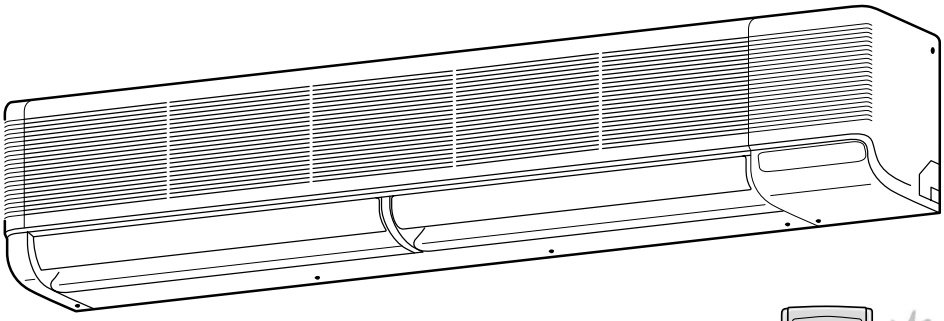

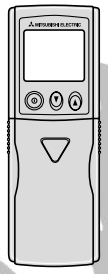

FOR INSTALLER
FÜR INSTALLATEURE
POUR L'INSTALLATEUR
FÖR INSTALLATÖREN
VOOR DE INSTALLATEUR
PER L'INSTALLATORE
PARA EL INSTALADOR
PARA O INSTALADOR
TIL INSTALLATØREN
ΓΙΑ ΑΥΤΟΝ ΠΟΥ ΚΑΝΕΙ ΤΗΝ ΕΓΚΑΤΑΣΤΑΣΗ
MONTÖR İÇİN
安装人员适用

E **INSTALLATION MANUAL**
For safe and correct use, please read this installation manual thoroughly before installing the air-conditioner unit.

D **INSTALLATIONSHANDBUCH**
Zum sicheren und ordnungsgemäßen Gebrauch der Klimaanlage das Installationshandbuch gründlich durchlesen.

F **MANUEL D'INSTALLATION**
Veuillez lire le manuel d'installation en entier avant d'installer ce climatiseur pour éviter tout accident et vous assurer d'une utilisation correcte.

SD **INSTALLATIONSMANUAL**
Läs denna installationsmanual noga för säkert och korrekt bruk innan luftkonditioneringen installeras.

NL **INSTALLATIEHANDLEIDING**
Voor een veilig en juist gebruik moet u deze installatiehandleiding grondig doorlezen voordat u de airconditioner installeert.

I **MANUALE DI INSTALLAZIONE**
Per un uso sicuro e corretto, leggere attentamente questo manuale di installazione prima di installare il condizionatore d'aria.

ES **MANUAL DE INSTALACIÓN**
Para un uso seguro y correcto, lea detalladamente este manual de instalación antes de montar la unidad de aire acondicionado.

PR **MANUAL DE INSTALAÇÃO**
Para segurança e utilização correctas, leia atentamente este manual de instalação antes de instalar a unidade de ar condicionado.

DK **INSTALLATIONSMANUAL**
Læs venligst denne installationsmanual grundigt, før De installerer airconditionanlægget, af hensyn til sikker og korrekt anvendelse.

GR **ΕΓΧΕΙΡΙΔΙΟ ΟΔΗΓΙΩΝ ΕΓΚΑΤΑΣΤΑΣΗΣ**
Για ασφάλεια και σωστή χρήση, παρακαλείστε διαβάσετε προσεχτικά αυτό το εγχειρίδιο εγκατάστασης πριν αρχίσετε την εγκατάσταση της μονάδας κλιματισμού.

TR **Montaj Elkitabı**
Emniyetli ve doğru biçimde nasıl kullanılacağını öğrenmek için lütfen klima cihazını monte etmeden önce bu elkitabını dikkatle okuyunuz.

中 **安装说明书**
在安装空调机之前，请先通读此安装说明书，以便安全正确地使用。

MITSUBISHI ELECTRIC

(E) Contents
(D) Inhaltsverzeichnis
(SD) Innehåll
(I) Indice

1. Safety Precautions 4
2. Installation location 12
   2.1. Outline dimensions (Indoor unit) 12
   2.2. Outline dimensions (Outdoor unit) 12
   2.3. Refrigerant pipe 14
   2.4. Ventilation and service space 16
3. Installing the indoor unit 18
   3.1. Check the indoor unit accessories and parts 18
   3.2. Installing the wall mounting fixture 20
   3.3. Preparation for piping connection 26
   3.4. Mounting the indoor unit 32
4. Installing the outdoor unit 34
5. Refrigerant pipe and drain pipe 36
   5.1. Indoor unit 36
   5.2. Positioning refrigerant and drain piping 38
   5.3. Refrigerant piping 40
   5.4. Addition of refrigerant 46
   5.5. Drain piping 48
6. Electrical work 52
   6.1. Precautions 52
   6.2. Indoor unit 54
   6.3. Installing the remote controller 58
   6.4. Connecting the units 62
   6.5. System control 64
7. Test run 66
   7.1. Before test run 66
   7.2. Test run 68
   7.3. Self-check 72
8. Field electrical wiring (Power wiring specifications) 76

1. Sicherheitsvorkehrungen 4
2. Aufstellort 12
   2.1. Außenmaße (Innenanlage) 12
   2.2. Außenmaße (Außenanlage) 12
   2.3. Rohrleitung für Kältemittel 14
   2.4. Freiraum für Belüftung und Bedienung 16
3. Anbringung der Innenanlage 18
   3.1. Überprüfen Sie Zubehör und Teile der Innenanlage 18
   3.2. Anbringung der Wandbefestigungen 20
   3.3. Vorbereitung der Leitungsanschlüsse 26
   3.4. Anbringen der Innenanlage 32
4. Einbau der Außenanlage 34
5. Kühl-und Ablaßrohre 36
   5.1. Innenanlage 36
   5.2. Anordnung der Kältemittel- und Ablaßrohrleitungen 38
   5.3. Rohrleitungen für Kältemittel 40
   5.4. Hinzufügen von Kältemittel 46
   5.5. Ablaßrohrleitung 48
6. Elektroarbeiten 52
   6.1. Vorsichtsmaßregeln 52
   6.2. Innenanlage 54
   6.3. Anbringung der Fernbedienung 58
   6.4. Die Anlagen anschließen 62
   6.5. Systemsteuerung 64
7. Testlauf 66
   7.1. Vor dem Testlauf 66
   7.2. Testlauf 68
   7.3. Selbsttest 72
8. Elektrische Feldverdrahtung (Technische Daten der Netzstromverdrahtung) 76

1. Säkerhetsåtgärder 4
2. Placering 12
   2.1. Yttre dimensioner (Inomhusenhet) 12
   2.2. Yttre dimensioner (Utomhusenhet) 12
   2.3. Kylmedelsrör 14
   2.4. Ventilation och utrymme för underhåll 16
3. Installering av inomhusenheten 18
   3.1. Kontrollera inomhusenhetens tillbehör och delar 18
   3.2. Installering av väggfästet 20
   3.3. Förberedelser för anslutning av rörledningar 26
   3.4. Montering av inomhusenheten 32
4. Installation av utomhusenhet 34
5. Köldmedelsrör och dräneringsrör 36
   5.1. Inomhusenhet 36
   5.2. Positionering av köldmedels- och dräneringsrör 38
   5.3. Rörledningar för köldmedlet 40
   5.4. Påfyllning av kylmedel 46
   5.5. Dräneringsrör 48
6. Elektriska arbeten 52
   6.1. Försiktighetsåtgärder 52
   6.2. Inomhusenhet 54
   6.3. Installation av fjärrkontrollen 58
   6.4. Anslutning av enheterna 62
   6.5. Systemkontroll 64
7. Provkörning 66
   7.1. Innan provkörningen 66
   7.2. Provkörning 68
   7.3. Självtest 72
8. Elektriska kopplingar på fältet (Specifikationer för nätströmsanslutningar) 77

1. Misure di sicurezza 4
2. Luogo in cui installare 12
   2.1. Dimensioni (Sezione interna) 12
   2.2. Dimensioni (Sezione esterna) 12
   2.3. Tubazione del refrigerante 14
   2.4. Ventilazione e spazio di servizio 16
3. Installazione della sezione interna 18
   3.1. Controllare gli accessori e le parti della sezione interna 18
   3.2. Installazione dell'attrezzatura di montaggio a parete 20
   3.3. Preparazione dei raccordi della tubazione 26
   3.4. Montaggio della sezione interna 32
4. Installazione della sezione esterna 34
5. Tubo di raffreddamento e tubo di drenaggio 36
   5.1. Sezione interna 36
   5.2. Posizionamento delle tubazioni del refrigerante e di drenaggio 38
   5.3. Realizzazione della tubazione del refrigerante 40
   5.4. Aggiunta di refrigerante 46
   5.5. Tubazione di drenaggio 48
6. Collegamenti elettrici 52
   6.1. Precauzioni 52
   6.2. Sezione interna 54
   6.3. Installazione del comando a distanza 58
   6.4. Collegamento delle unità 62
   6.5. Controllo del sistema 64
7. Prova di funzionamento 66
   7.1. Operazioni preliminari alla prova di funzionamento 66
   7.2. Prova di funzionamento 68
   7.3. Autodiagnosi 72
8. Collegamenti elettrici locali (Specifiche dei cablaggi dell'alimentazione) 77

(F) Index
(NL) Inhoud

1. Consignes de sécurité 4
2. Emplacement pour l'installation 12
   2.1. Dimensions extérieures (Appareil intérieur) 12
   2.2. Dimensions extérieures (Appareil extérieur) 12
   2.3. Tuyaux de réfrigérant 14
   2.4. Ventilation et espace de service 16
3. Installation de l'appareil intérieur 18
   3.1. Vérifier les accessoires de l'appareil intérieur et tous ses éléments 18
   3.2. Installation de la structure de montage mural 20
   3.3. Préparation pour le raccord des tuyaux 26
   3.4. Montage de l'appareil intérieur 32
4. Installation de l'appareil extérieur 34
5. Tuyaux de refroidissement et tuyaux d'écoulement 36
   5.1. Appareil intérieur 36
   5.2. Mise en place des tuyaux de réfrigérant et d'écoulement 38
   5.3. Travaux pour l'installation des tuyaux de réfrigérant 40
   5.4. Ajout de réfrigérant 46
   5.5. Mise en place des tuyaux d'écoulement 48
6. Installations électriques 52
   6.1. Précautions 52
   6.2. Appareil intérieur 54
   6.3. Installer la télécommande 58
   6.4. Raccordement des appareils 62
   6.5. Contrôle du système 64
7. Marche d'essai 66
   7.1. Avant la marche d'essai 66
   7.2. Marche d'essai 68
   7.3. Auto-vérification 72
8. Câblage des champs électriques (Spécifications du câblage des circuits d'alimentation) 76

1. Veiligheidsvoorschriften 4
2. Plaats 12
   2.1. Buitenafmetingen (Binnenapparaat) 12
   2.2. Buitenafmetingen (Buitenapparaat) 12
   2.3. Koelpijpen 14
   2.4. Ventilatie en bereikbaarheid 16
3. Het binnenapparaat installeren 18
   3.1. Controleer de accessoires en onderdelen van het binnenapparaat 18
   3.2. De muurbevestigingsmal aanbrengen 20
   3.3. Voorbereiding voor aansluiting van de pijpen 26
   3.4. Het binnenapparaat monteren 32
4. Het buitenapparaat installeren 34
5. Koelstofpijp en afvoerpijp 36
   5.1. Binnenapparaat 36
   5.2. Plaats van de koelstof- en afvoerpijpen 38
   5.3. De koelstofpijpen aansluiten 40
   5.4. Bijvullen van koelstof 46
   5.5. Afvoerpijpen 48
6. Elektrische aansluitingen 52
   6.1. Voorzorgsmaatregelen 52
   6.2. Binnenapparaat 54
   6.3. De afstandsbediening installeren 58
   6.4. Het binnen- en buitenapparaat op elkaar aansluiten 62
   6.5. Besturing van het systeem 64
7. Proefdraaien 66
   7.1. Voordat u gaat proefdraaien 66
   7.2. Proefdraaien 68
   7.3. Zelfcontrole 72
8. Elektrische bedrading op de plaats van installatie (specificaties netaansluitingen) 77

(ES) Contenido

1. Medidas de Seguridad 5
2. Lugar en que se instalará 13
   2.1. Dimensiones exteriores (Unidad interior) 13
   2.2. Dimensiones exteriores (Unidad exterior) 13
   2.3. Tubería de refrigerante 15
   2.4. Ventilación y espacio de servicio 17
3. Instalación de la unidad interior 19
   3.1. Revisión de los accesorios y piezas de la unidad interior 19
   3.2. Instalación del soporte de montaje en la pared 21
   3.3. Preparación para conectar las tuberías 27
   3.4. Montaje de la unidad interior 33
4. Instalación de la unidad exterior 35
5. Tubo del refrigerante y tubo de drenaje 37
   5.1. Unidad interior 37
   5.2. Colocación de los tubos del refrigerante y de drenaje 39
   5.3. Trabajo de instalación de la tubería del refrigerante 41
   5.4. Añadido de refrigerante 47
   5.5. Tubería de drenaje 49
6. Trabajo eléctrico 53
   6.1. Precauciones 53
   6.2. Unidad interior 55
   6.3. Instalación del mando a distancia 59
   6.4. Conexión de las unidades 63
   6.5. Control del sistema 65
7. Prueba de funcionamiento 67
   7.1. Antes de realizar las pruebas 67
   7.2. Prueba de funcionamiento 69
   7.3. Autotest 73
8. Conexión eléctrica de campo (especificaciones de conexión de energía) 78

(DK) Indholdsfortegnelse

1. Sikkerhedsforanstaltninger 5
2. Montagested 13
   2.1. Udvendige mål (Indendørs enhed) 13
   2.2. Udvendige mål (Udendørs enhed) 13
   2.3. Kølerør 15
   2.4. Plads til ventilation og service 17
3. Montering af den indendørs enhed 19
   3.1. Kontroller tilbehør og dele til den indendørs enhed 19
   3.2. Installering af vægbeslaget 21
   3.3. Forberedelser til forbindelse af rørføring 27
   3.4. Montering af den indendørs enhed 33
4. Montering af den udendørs enhed 35
5. Kølerør og drænrør 37
   5.1. Indendørs enhed 37
   5.2. Placering af køle- og drænrørføring 39
   5.3. Kølerørføringsarbejde 41
   5.4. Påfyldning af kølemiddel 47
   5.5. Drænrørføring 49
6. Elektrisk arbejde 53
   6.1. Foranstaltninger 53
   6.2. Indendørs enhed 55
   6.3. Installering af fjernstyringen 59
   6.4. Forbindelse af enhederne 63
   6.5. Systemstyring 65
7. Afprøvning 67
   7.1. Før afprøvning 67
   7.2. Afprøvning 69
   7.3. Selvcheck 73
8. Elektrisk ledningsføring i marken (Specifikationer for føring af strømførende ledninger) 78

(TR) İçindekiler

1. Güvenlik Önlemleri 5
2. Montaj yeri 13
   2.1. Dış ölçüler (İç ünite) 13
   2.2. Dış ölçüler (Dış ünite) 13
   2.3. Soğutucu boruları 15
   2.4. Havalandırma ve bakım alanı 17
3. İç ünitenin monte edilmesi 19
   3.1. İç ünitenin aksesuvar ve parçalarını kontrol ediniz 19
   3.2. Duvar montaj mesnedinin takılması 21
   3.3. Boruların bağlanmasına hazırlık 27
   3.4. İç ünitenin monte edilmesi 33
4. Dış ünitenin monte edilmesi 35
5. Soğutma borusu ve drenaj borusu 37
   5.1. İç ünite 37
   5.2. Soğutucu ve drenaj borularının yerlerinin belirlenmesi 39
   5.3. Soğutucu tesisatı işleri 41
   5.4. Soğutucu ekleme işlemi 47
   5.5. Drenaj tesisatı 49
6. Elektrik işleri 53
   6.1. Önlemler 53
   6.2. İç ünite 55
   6.3. Uzaktan kumanda ünitesinin monte edilmesi 59
   6.4. Ünitelerin bağlanması 63
   6.5. Sistem Kontrolü 65
7. Çalışma testi 67
   7.1. İşletme testinden önce 67
   7.2. Çalışma testi 69
   7.3. Otomatik kontrol 73
8. Alan elektrik kablo bağlantıları (Elektrik kablo bağlantı spesifikasyonları) 79

(PR) Índice

1. Precauções de Segurança 5
2. Localização da instalação 13
   2.1. Dimensões globais (Unidade interior) 13
   2.2. Dimensões globais (Unidade exterior) 13
   2.3. Tubo de refrigerante 15
   2.4. Ventilação e espaço de manutenção 17
3. Instalação da unidade interior 19
   3.1. Verifique os acessórios e peças da unidade interior 19
   3.2. Instalação de uma placa de montagem na parede 21
   3.3. Preparação para a ligação da tubagem 27
   3.4. Montagem da unidade interior 33
4. Instalação da unidade exterior 35
5. Tubo de arrefecimento e tubo de drenagem 37
   5.1. Unidade interior 37
   5.2. Colocação das tubagens de refrigerante e de drenagem 39
   5.3. Trabalho de instalação da tubagem de refrigerante 41
   5.4. Adição de refrigerante 47
   5.5. Tubagem de drenagem 49
6. Trabalho de electricidade 53
   6.1. Precauções 53
   6.2. Unidade interior 55
   6.3. Instalação do controlo remoto 59
   6.4. Ligação das unidades 63
   6.5. Controlo do Sistema 65
7. Ensaio 67
   7.1. Antes do ensaio 67
   7.2. Ensaio 69
   7.3. Autoverificação 73
8. Cablagem eléctrica (Especificações da cablagem eléctrica) 78

(GR) Περιεχόμενα

1. Προφυλακτικά Μέτρα Ασφαλείας 5
2. Χώρος εγκατάστασης 13
   2.1. Εξωτερικές διαστάσεις (Εσωτερική μονάδα) 13
   2.2. Εξωτερικές διαστάσεις (Εξωτερική μονάδα) 13
   2.3. Σωλήνες ψυκτικού 15
   2.4. Εξαερισμός και χώρος συντήρησης 17
3. Εγκατάσταση της εσωτερικής μονάδας 19
   3.1. Ελέγξετε τα εξαρτήματα και τα μέρη της εσωτερικής μονάδας 19
   3.2. Εγκατάσταση του εξαρτήματος της βάσης στήριξης 21
   3.3. Προπαρασκευαστική εργασία για τη σύνδεση των σωλήνων 27
   3.4. Τοποθέτηση της εσωτερικής μονάδας πάνω στη βάση της 33
4. Εγκατάσταση της εξωτερικής μονάδας 35
5. Ψυκτικός σωλήνας και σωλήνας αποχέτευσης 37
   5.1. Εσωτερική μονάδα 37
   5.2. Τοποθέτηση των σωληνώσεων ψυκτικού και αποχέτευσης 39
   5.3. Εργασίες ψυκτικής σωλήνωσης 41
   5.4. Πλήρωση ψυκτικού 47
   5.5. Σωλήνας αποχέτευσης 49
6. Ηλεκτρικές εργασίες 53
   6.1. Προφυλακτικά μέτρα 53
   6.2. Εσωτερική μονάδα 55
   6.3. Εγκατάσταση του τηλεχειριστήριου 59
   6.4. Σύνδεση των μονάδων 63
   6.5. Έλεγχος συστήματος 65
7. Δοκιμαστική λειτουργία 67
   7.1. Πριν από τη δοκιμαστική λειτουργία 67
   7.2. Δοκιμαστική λειτουργία 69
   7.3. Αυτόματος έλεγχος 73
8. Υπαίθρια καλωδίωση (Προδιαγραφές ηλεκτρικών καλωδίων) 79

(中) 目录

(E) 1. Safety Precautions

- Before installing the unit, make sure you read all the "Safety precautions".
- This equipment may not be applicable to EN60555-2:1987/EN61000-3-2:1995+A1:1998+A2:1998 and/or EN60555-3:1987+A1:1991/EN61000-3-3:1995.
- Please report to or take consent by the supply authority before connection to the system.

⚠ **Warning:**
Describes precautions that should be observed to prevent danger of injury or death to the user.

⚠ **Caution:**
Describes precautions that should be observed to prevent damage to the unit.

(D) 1. Sicherheitsvorkehrungen

- Vor dem Einbau der Anlage vergewissern, daß Sie alle Informationen über "Sicherheitsvorkehrungen" gelesen haben.
- Diese Anlage ist unter Umständen nicht geeignet für EN60555-2:1987/EN61000-3-2:1995+A1:1998+A2:1998 und/oder EN60555-3:1987+A1:1991/EN61000-3-3:1995.
- Vor Anschluß an das System Mitteilung an Stromversorgungsunternehmen machen oder dessen Genehmigung einholen.

⚠ **Warnung:**
Beschreibt Vorkehrungen, die beachtet werden sollten, um den Benutzer vor der Gefahr von Verletzungen oder tödlicher Unfälle zu bewahren.

⚠ **Vorsicht:**
Beschreibt Vorkehrungen, die beachtet werden sollten, damit an der Anlage keine Schäden entstehen.

(SD) 1. Säkerhetsåtgärder

- Innan du installerar enheten bör du läsa igenom samtliga "Säkerhetsåtgärder".
- EN60555-2:1987/EN61000-3-2:1995+A1:1998+A2:1998 och/eller EN60555-3:1987+A1:1991/EN61000-3-3:1995 är eventuellt inte tillämpliga på den här utrustningen.
- Se till att elsystemets ansvarige underrättas och ger sitt godkännande innan systemet kopplas in.

⚠ **Varning:**
Anger försiktighetsmått som bör vidtas för att förhindra att användaren utsätts för fara eller risk.

⚠ **Försiktighet:**
Beskriver säkerhetsåtgärder som bör följas för att undvika att enheten skadas.

(I) 1. Misure di sicurezza

- Leggere attentamente la sezione "Misure di sicurezza" prima di far funzionare l'unità.
- Questo apparecchio può non possedere le caratteristiche definite dalle norme EN60555-2:1987/EN61000-3-2:1995+A1:1998+A2:1998 e/o EN60555-3:1987+A1:1991/EN61000-3-3:1995.
- Prima di collegare l'equipaggiamento alla rete di alimentazione, contattare o chiedere l'autorizzazione dell'autorità competente.

⚠ **Avvertenza:**
Descrive le precauzioni da prendere per evitare il rischio di lesioni, anche mortali, per l'utente.

⚠ **Cautela:**
Descrive le precauzioni da prendere per evitare il danneggiamento dell'unità.

(F) 1. Consignes de sécurité

- Avant d'installer le climatiseur, lire attentivement toutes les "Consignes de sécurité".
- Cet équipement peut ne pas s'appliquer aux systèmes EN60555-2:1987/EN61000-3-2:1995+A1:1998+A2:1998 et/ou EN60555-3:1987+A1:1991/EN61000-3-3:1995.
- Veuillez consulter ou obtenir la permission votre compagnie d'électricité avant de connecter votre système.

⚠ **Avertissement:**
Précautions à suivre pour éviter tout danger de blessure ou de décès de l'utilisateur.

⚠ **Précaution:**
Décrit les précautions qui doivent être prises pour éviter d'endommager l'appareil.

(NL) 1. Veiligheidsvoorschriften

- Lees alle "Veiligheidsvoorschriften" voordat u het apparaat installeert.
- Deze apparatuur voldoet mogelijk niet aan de EG-richtlijnen EN60555-2:1987/EN61000-3-2:1995+A1:1998+A2:1998 en/of EN60555-3:1987+A1:1991/EN61000-3-3:1995.
- Stel de aanleverende instantie op de hoogte of vraag om toestemming voordat u het systeem aansluit op het net.

⚠ **Waarschuwing:**
Beschrijft maatregelen die genomen moeten worden om het risico van verwonding of dood van degebruiker te voorkomen.

⚠ **Voorzichtig:**
Beschrijft maatregelen die genomen moeten worden om schade aan het apparaat te voorkomen.

(ES) 1. Medidas de Seguridad

- ▶ Antes de instalar la unidad, asegúrese de haber leído el capítulo de "Medidas de seguridad".
- ▶ Este equipo puede no ser compatible con los modelos EN60555-2:1987/EN61000-3-2:1995+A1:1998+A2:1998 y/o EN60555-3:1987+A1:1991/EN61000-3-3:1995.
- ▶ Antes de conectar el sistema, informe al servicio de suministro o pídale permiso para efectuar la conexión.

⚠ **Atención:**
Describe precauciones que deben tenerse en cuenta para evitar el riesgo de lesiones o muerte del usuario.

⚠ **Cuidado:**
Describe las precauciones que se deben tener para evitar daños en la unidad.

(DK) 1. Sikkerhedsforanstaltninger

- ▶ Læs alle "Sikkerhedsforanstaltninger", før De installerer enheden.
- ▶ Udstyret falder måske ikke ind under EN60555-2:1987/EN61000-3-2:1995+A1:1998+A2:1998 og/eller EN60555-3:1987+A1:1991/EN61000-3-3:1995.
- ▶ De skal forhøre Dem hos forsyningskilden før tilslutning til systemet.

⚠ **Advarsel:**
Beskriver sikkerhedsforanstaltninger, der skal træffes, for at undgå personskade eller dødsfald.

⚠ **Forsigtig:**
Beskriver forholdsregler, der skal træffes, for at forhindre at enheden bliver beskadiget.

(TR) 1. Güvenlik Önlemleri

- ▶ Üniteyi monte etmeden önce "Güvenlik Önlemleri"nin hepsini okumalısınız.
- ▶ Bu cihaz EN60555-2:1987/EN61000-3-2:1995+A1:1998+A2:1998 ve/veya EN60555-3:1987+A1:1991/EN61000-3-3:1995 için geçerli olmayabilir.
- ▶ Lütfen sisteme bağlamadan önce elektrik kurumuna haber verin veya onayını alın.

⚠ **Uyarı:**
Kullanıcı açısından yaralanma veya ölüm tehlikesinin önüne geçmek için alınması gereken önlemleri açıklar.

⚠ **Dikkat:**
Cihazın hasar görmesini önlemek için alınması gereken önlemleri açıklar.

(PR) 1. Precauções de Segurança

- ▶ Antes de instalar a unidade, leia atentamente as "Precauções de segurança".
- ▶ Este equipamento pode não ser aplicável a EN60555-2:1987/EN61000-3-2:1995+A1:1998+A2:1998 e/ou EN60555-3:1987+A1:1991/EN61000-3-3:1995.
- ▶ Reporte-se ou peça autorização à autoridade responsável pelo fornecimento antes de proceder à ligação do sistema.

⚠ **Aviso:**
Descreve as precauções a observar para evitar riscos de ferimentos ou morte ao utilizador.

⚠ **Cuidado:**
Descreve os cuidados a ter para não danificar o aparelho.

(GR) 1. Προφυλακτικά Μέτρα Ασφαλείας

- ▶ Πριν κάνετε την εγκατάσταση της μονάδας, βεβαιωθείτε ότι διαβάσατε όλα τα "Προφυλακτικά Μέτρα Ασφαλείας".
- ▶ Ο εξοπλισμός αυτός δε μπορεί να εφαρμοστεί στα EN60555-2:1987/EN61000-3-2:1995+A1:1998+A2:1998 και/ή EN60555-3:1987+A1:1991/EN61000-3-3:1995.
- ▶ Πριν κάνετε τη σύνδεση στο σύστημα, παρακαλούμε να αναφέρετε ή να ζητήσετε επιβεβαίωση από τον αρμόδιο οργανισμό ανεφοδιασμού.

⚠ **Προειδοποίηση:**
Περιγράφει τα μέτρα ασφαλείας που πρέπει να λαμβάνονται για την πρόληψη του κινδύνου τραυματισμού ή και θανάτου του χρήστη.

⚠ **Προσοχή:**
Περιγράφει προφυλακτικά μέτρα που πρέπει να λαμβάνονται για ν'αποφεύγεται βλάβη στη μονάδα.

(中) 1. 安全注意事项

(E) 1. Safety Precautions

: Indicates an action that must be avoided.

: Indicates that important instructions must be followed.

: Indicates a part which must be grounded.

: Indicates that caution should be taken with rotating parts.

: Indicates that the main switch must be turned off before servicing.

: Beware of electric shock.

: Beware of hot surface.

ELV : At servicing, please shut down the power supply for both of Indoor Unit and Outdoor Unit.

⚠ Warning:
Carefully read the labels affixed to the main unit.

(D) 1. Sicherheitsvorkehrungen

: Beschreibt eine Handlung, die unterbleiben muß.

: Zeigt an, daß wichtige Anweisungen zu befolgen sind.

: Verweist auf einen Teil der Anlage, der geerdet werden muß.

: Zeigt an, daß bei rotierenden Teilen Vorsicht geboten ist.

: Zeigt an, daß vor Beginn der Wartungsarbeiten der Hauptschalter ausgeschaltet werden muß.

: Gefahr von elektrischem Schlag.

: Verbrennungsgefahr.

ELV : Bei der Wartung bitte Netzstrom sowohl für die Innen als auch für die Außenanlage abschalten.

⚠ Warnung:
Sorgfältig die auf der Hauptanlage aufgebrachten Aufschriften lesen.

(F) 1. Consignes de sécurité

: Indique une action qui doit être évitée.

: Indique que des instructions importantes doivent être prises en considération.

: Indique un élément qui doit être mis à la terre.

: Indique des précautions à prendre lors du maniement de pièces tournantes.

: Indique que l'interrupteur principal doit être désactivé avant d'effectuer tout travail d'entretien.

: Danger d'électrocuition.

: Attention, surface chaude.

ELV : Lors de travaux d'entretien, coupez l'alimentation de l'appareil intérieur ainsi que de l'appareil extérieur.

⚠ Avertissement:
Prendre soin de lire les étiquettes se trouvant sur l'appareil principal.

(SD) 1. Säkerhetsåtgärder

: Indikerar att något som bör undvikas.

: Indikerar att viktiga instruktioner som måste följas.

: Indikerar en del som måste jordas.

: Visar att försiktighet måste iakttas vid roterande delar.

: Anger att huvudströmbrytaren måste slås av innan servicearbete utförs.

: Varning för elstöt.

: Varning för varma ytor.

ELV : Vid servicearbete bör strömmen slås av både till inomhus- och utomhusenheten.

⚠ Varning:
Läs noga texten på alla dekaler på huvudenheten.

(NL) 1. Veiligheidsvoorschriften

: Geeft een handeling aan die u beslist niet moet uitvoeren.

: Geeft aan dat er belangrijke instructies opgevolgd moeten worden.

: Geeft een onderdeel aan dat geaard moet worden.

: Betekent dat u voorzichtig moet zijn met draaiende onderdelen.

: Geeft aan dat het apparaat moet worden uitgezet voor onderhoud.

: Geeft aan dat er een risico van elektrische schokken bestaat.

: Geeft aan dat u op dient te passen voor hete oppervlakken.

ELV : Bij onderhoud dient u de spanning voor zowel het binnenapparaat als het buitenapparaat geheel uit te zetten.

⚠ Waarschuwing:
Lees de stickers die op het apparaat zitten zorgvuldig.

(I) 1. Misure di sicurezza

: Indica un'azione da evitare.

: Indica la necessità di rispettare un'istruzione importante.

: Indica la necessità di collegare un componente a massa.

: Indica che occorre operare con grande cautela con le parti rotanti.

: Indica che l'interruttore principale deve essere disattivato prima di effettuare la manutenzione.

: Attenzione alle scosse elettriche.

: Attenzione alle superfici roventi.

ELV : Al momento della manutenzione, interrompere l'alimentazione sia della sezione interna che esterna.

⚠ Avvertenza:
Leggere attentamente le etichette attaccate all'unità principale.

(ES) 1. Medidas de Seguridad

: Indica una acción que debe evitarse.

: Indica que deben seguirse unas instrucciones importantes.

: Indica una pieza que debe estar conectada a tierra.

: Indica que debe tenerse cuidado con las piezas giratorias.

: Indica que debe apagarse el interruptor principal antes de intervenir en la unidad.

: Peligro de descarga eléctrica.

: Peligro por superficie caliente.

ELV: A la hora de realizar una reparación, desconecte el interruptor principal tanto de la unidad interior como de la exterior.

Atención:
Lea atentamente las etiquetas adheridas a la unidad principal.

(DK) 1. Sikkerhedsforanstaltninger

: Angiver en handling, der skal undgås.

: Angiver at vigtige instruktioner skal følges.

: Angiver en del, der skal jordforbindes.

: Viser, at man skal passe på roterende dele.

: Angiver at der skal slukkes på hovedafbryderen, før der udføres service.

: Pas på - elektrisk stød!

: Pas på - varm overflade!

ELV: Ved service skal strømtilførslen til både inden- og udendørsenheden afbrydes.

Advarsel:
Læs etiketterne på hovedenheden omhyggeligt.

(TR) 1. Güvenlik Önlemleri

: Kaçınılması gereken hareketleri gösterir.

: Önemli talimatlara mutlaka uymak gerektiğini gösterir.

: Topraklanması gereken parçaları gösterir.

: Dönen parçalara dikkat edilmesi gerektiğini gösterir.

: Bakım yapmaya başlamadan önce ana şalterin kapatılması gerektiğini gösterir.

: Elektrik çarpmasına dikkat edin.

: Sıcak yüzeye dikkat edin.

ELV: Bakım yapacağınız zaman lütfen hem İç Ünitenin hem de Dış Ünitenin elektrik girişini kapatın.

Uyarı:
Ana üniteye yapıştırılmış olan etiketleri dikkatle okuyunuz.

(PR) 1. Precauções de Segurança

: Indica uma acção a evitar.

: Indica a existência de instruções importantes a seguir.

: Indica uma peça a ligar à terra.

: Indica que se deve ter cuidado com as peças rotativas.

: Indica que o interruptor principal deve ser desligado antes de proceder à manutenção.

: Perigo de choques eléctricos.

: Atenção à superfície quente.

ELV: Ao proceder à manutenção, desligue a fonte de energia tanto na unidade interior como na unidade exterior.

Aviso:
Leia atentamente os rótulos afixados na unidade principal.

(GR) 1. Προφυλακτικά Μέτρα Ασφαλείας

: Δείχνει ενέργεια που πρέπει ν'αποφεύγεται.

: Δείχνει ότι πρέπει ν'ακολουθούνται οδηγίες σημαντικού περιεχομένου.

: Δείχνει μέρος της συσκευής που πρέπει να γειώνεται.

: Σημαίνει ότι πρέπει να προσέχετε τα μέρη που περιστρέφονται.

: Δείχνει ότι ο κεντρικός διακόπτης πρέπει να κλείσει πριν από τη συντήρηση.

: Κίνδυνος ηλεκτροπληξίας.

: Κίνδυνος λόγω καυτής επιφανείας.

ELV: Κατά τη συντήρηση παρακαλούμε να κλείνετε το διακόπτη τροφοδοσίας τόσο της εσωτερικής όσο και της εξωτερικής μονάδας.

Προειδοποίηση:
Διαβάζετε προσεχτικά τις ετικέτες που είναι κολλημένες πάνω στην κύρια μονάδα.

(中) 1. 安全注意事项

(F) 1. Consignes de sécurité

⚠ **Avertissement:**

- Cet appareil ne doit pas être installé par l'utilisateur. Demander au revendeur ou à une société agréée de l'installer.
- Utiliser uniquement les accessoires agréés par Mitsubishi Electric et demander à votre revendeur ou à une société agréée de les installer.
- Toute modification de structure nécessaire pour l'installation doit être conforme au règlement local de l'édifice.
- L'appareil doit être fermement installé sur une structure capable de supporter son poids.
- Utiliser uniquement les câbles mentionnés pour les raccordements.
- Ne pas brancher l'appareil avant que l'installation ne soit terminée.
- Toute intervention électrique doit être effectuée par un électricien professionnel, en fonction des normes de sécurité locales et des instructions fournies dans le présent manuel.
- Utiliser uniquement le produit réfrigérant mentionné (R-22) pour ajouter du réfrigérant dans le circuit.
- Si le climatiseur est installé dans une pièce relativement petite, certaines mesures doivent être prises pour éviter que la concentration de réfrigérant dans la pièce ne dépasse le seuil de sécurité en cas de fuite de produit.
- Aérer la pièce si le réfrigérant fuit durant le fonctionnement.

(NL) 1. Veiligheidsvoorschriften

⚠ **Waarschuwing:**

- Het apparaat mag niet door de gebruiker zelf worden geïnstalleerd. Vraag de zaak waar u het apparaat gekocht heeft of een erkend bedrijf om het apparaat te installeren.
- Gebruik alleen onderdelen die door Mitsubishi Electric zijn goedgekeurd en vraag de zaak waar u het apparaat gekocht heeft of een erkend bedrijf om ze te installeren.
- Structurele wijzigingen die voor de installatie nodig zijn, moeten voldoen aan de plaatselijke bouwvoorschriften.
- Het apparaat moet veilig worden geïnstalleerd op een structuur die het gewicht van het apparaat kan dragen.
- Gebruik alleen de gespecificeerde kabels voor de bekabeling.
- Schakel de stroom niet aan totdat u het volledig geïnstalleerd heeft.
- Alle werkzaamheden met betrekking tot elektriciteit moeten worden uitgevoerd door een erkend elektricien, overeenkomstig de plaatselijke wetgeving en de voorschriften die in deze handleiding worden gegeven.
- Vul het koelcircuit uitsluitend met de gespecificeerde koelstof (R-22).
- Als de airconditioner in een kleine ruimte wordt geïnstalleerd, moeten de maten worden opgenomen om te voorkomen dat de concentratie koelstof in de ruimte hoger is dan de veiligheidsgrens bij eventuele lekkage van koelstof.
- Als er koelmiddel lekt als het apparaat aanstaat moet u de kamer ventileren.

(E) 1. Safety Precautions

⚠ **Warning:**

- The unit should not be installed by the user. Ask the dealer or an authorized technician to install the unit.
- Use only accessories authorized by Mitsubishi Electric and ask the dealer or an authorized technician to install them.
- Any structural alteration necessary for installation must comply with local building code requirements.
- The unit must be securely installed on a structure that can sustain its weight.
- Use only specified cables for wiring.
- Do not turn on the power until installation has been completed.
- All electric work must be performed by a licensed technician, according to local regulations and this installation manual.
- Use only the specified refrigerant (R-22) to charge the refrigerant circuit.
- If the air conditioner is installed in a small room, measures must be taken to prevent the refrigerant concentration in the room from exceeding the safety limit in the event of refrigerant leakage.
- Ventilate the room if refrigerant leaks during operation.

(D) 1. Sicherheitsvorkehrungen

⚠ **Warnung:**

- Die Anlage sollte nicht von der Bedienungsperson eingebaut werden. Wenden Sie sich zum Einbau der Anlage an Ihren Händler oder eine Vertragswerkstatt.
- Nur von Mitsubishi Electric zugelassenes Zubehör verwenden, und dieses durch Ihren Händler oder eine Vertragswerkstatt einbauen lassen.
- Alle baulichen Veränderungen, die zum Einbau notwendig sind, müssen den gesetzlichen Bauvorschriften vor Ort entsprechen.
- Die Anlage muß an einem Gebäudeteil, der das Gewicht tragen kann, sicher angebracht werden.
- Zum Elektroanschluß nur vorgeschriebene Kabel verwenden.
- Den Netzstrom nicht einschalten bis die Installation vollständig abgeschlossen ist.
- Alle Elektroarbeiten müssen von behördlich zugelassenen Fachkräften entsprechend den örtlichen Vorschriften und gemäß den in diesem Handbuch gegebenen Anweisungen ausgeführt werden.
- Zum Befüllen des Kältemittelkreises nur das angegebene Kältemittel (R-22) verwenden.
- Wenn die Klimaanlage in einem kleinen Raum installiert ist, müssen Maßnahmen ergriffen werden, um zu verhindern, daß die Kältemittelkonzentration in dem Raum im Falle des Austretens des Kältemittels die Sicherheitswerte überschreitet.
- Wenn während des Betriebs der Anlage Kältemittel austritt, den Raum gut durchlüften.

(SD) 1. Säkerhetsåtgärder

⚠ **Varning:**

- Enheten bör ej installeras av användaren. Be återförsäljaren eller ett auktoriserat företag att installera den.
- Använd endast tillbehör som är godkända av Mitsubishi Electric och be din återförsäljare eller ett auktoriserat företag att installera dem.
- Eventuella strukturella förändringar som måste göras vid installationen skall uppfylla lokala byggnadsföreskrifter.
- Enheten måste installeras säkert på en struktur som kan uppbära dess vikt.
- Använd endast specificerade kablar för ledningsdragningen.
- Slå ej på strömmen förrän installationen avslutats.
- Alla elektriska arbeten måste utföras av en kvalificerad elektriker i enlighet med lokala föreskrifter och de anvisningar som ges i denna manual.
- Använd endast det specificerade köldmedlet (R-22) för att ladda köldmedelskretsen.
- Om luftkonditioneringsenheten installeras i ett litet rum måste åtgärder vidtas för att förhindra att köldmedelskoncentrationen i rummet överskrider säkerhetsgränserna i händelse av läckande köldmedel.
- Vädra lokalen om kylmedium läcker ut under arbetet.

(I) 1. Misure di sicurezza

⚠ **Avvertenza:**

- L'unità non deve essere installata dall'utente. Richiedere al distributore o ad una società autorizzata di installare l'unità.
- Utilizzare soltanto accessori autorizzati dalla Mitsubishi Electric e chiedere al proprio distributore o ad una società autorizzata di installarli.
- Qualsiasi alterazione strutturale necessaria per l'installazione deve rispettare i regolamenti locali in materia.
- L'unità deve essere fissata saldamente ad una struttura in grado di sostenere il suo peso.
- Utilizzare solo cavi specifici per i cablaggi.
- Accendere l'unità soltanto al completamento dell'installazione.
- Tutti i lavori elettrici devono essere eseguiti da un elettricista esperto, nel pieno rispetto dei regolamenti locali e delle istruzioni fornite nel presente manuale.
- Utilizzare esclusivamente il refrigerante specificato (R-22) nel circuito refrigerante.
- Se il condizionatore d'aria viene installato in una stanza di piccole dimensioni, occorre adottare le misure necessarie per evitare la concentrazione di refrigerante al di là dei limiti di sicurezza, in caso di per dite.
- Ventilare la stanza se si verificano delle perdite di refrigerante durante il funzionamento dell'unità.

(ES) 1. Medidas de Seguridad

⚠ **Atención:**

- La unidad no debe instalarla el usuario. Pida a su distribuidor o a una empresa debidamente autorizada que se lo instale.
- Utilice sólo accesorios autorizados por Mitsubishi Electric y pida a su distribuidor o a una empresa autorizada que se los instale.
- Cualquier alteración estructural necesaria para la instalación deberá cumplir las normas locales de edificación y obra.
- La unidad se debe instalar de forma segura en una estructura que pueda aguantar su peso.
- Utilice sólo los cables especificados para conectarlo.
- No conecte la unidad a la red eléctrica hasta haber completado toda la instalación.
- Todo el trabajo eléctrico lo llevará a cabo un técnico autorizado, de acuerdo con las normas locales y las instrucciones de este manual.
- Utilice sólo el refrigerante recomendado (R-22) para cargar el circuito refrigerante.
- Si el aire acondicionado se instala en una habitación pequeña, se tienen que tomar medidas para evitar que la concentración de refrigerante supere el límite de seguridad en caso de goteo.
- Ventile la habitación si hay pérdida de refrigerante durante la operación.

(DK) 1. Sikkerhedsforanstaltninger

⚠ **Advarsel:**

- Enheden må ikke monteres af brugeren. Bed forhandleren eller en autoriseret tekniker om at montere enheden.
- Brug kun tilbehørsdele, der er godkendt af Mitsubishi Electric, og bed forhandleren eller en autoriseret tekniker om at montere dem.
- Enhver konstruktionsmæssig ændring, der er nødvendig i forbindelse med montagen, skal opfylde kravene i det lokale bygningsreglement.
- Enheden skal monteres sikkert på en konstruktion, der kan tåle enhedens vægt.
- Brug kun de specificerede kabler til ledningsføringen.
- Tilslut ikke strømmen, før montagen er gennemført.
- Alt elektrisk arbejde skal udføres af en autoriseret tekniker i henhold til de lokale bestemmelser og denne manual.
- Brug kun det specificerede kølemiddel (R-22) til opfyldning af kølekredsløbet.
- Hvis aircondition anlægget er monteret i et lille rum, skal de nødvendige forholdsregler tages for at forhindre koncentrationen af kølemiddel i rummet i at overstige sikkerhedsgrænsen i tilfælde af kølemiddellækage.
- Udluft rummet, hvis der lækker kølemiddel under anvendelsen.

(TR) 1. Güvenlik Önlemleri

⚠ **Uyarı:**

- Ünite kullanıcı tarafından monte edilmemelidir. Ünitenin montajını bayinize veya yetkili teknisyene yaptırın.
- Sadece Mitsubishi Electric'in izin verdiği aksesuarları kullanın ve bunları bayinize veya yetkili teknisyene monte ettirin.
- Montaj için binada yapılması gereken değişiklikler, binalarla ilgili yerel imar yönetmeliklerine uygun olmalıdır.
- Ünite ağırlığını çekebilecek bir yapıya sağlam biçimde monte edilmelidir.
- Kablo bağlantılarında, sadece belirtilen kabloları kullanın.
- Montaj tamamlanıncaya kadar şalteri açmayın.
- Her türlü elektrik işi, yerel mevzuata ve bu kullanım kılavuzuna uygun olarak ehliyetli bir elektrikçi tarafından yapılmalıdır.
- Soğutucu devresini doldurmak için sadece belirtilen soğutucu maddeyi (R-22) kullanın.
- Klima küçük bir odaya monte edilmişse, soğutucu maddenin sızması durumunda odadaki soğutucu madde yoğunlaşmasının güvenlik sınırını aşmasını önlemek için tedbir alınmalıdır.
- Cihazın çalışması sırasında soğutucu madde sızarsa odayı havalandırın.

(PR) 1. Precauções de Segurança

⚠ **Aviso:**

- O aparelho não deve ser instalado pelo utilizador. Peça ao distribuidor ou a uma empresa autorizada para o instalar.
- Utilize só acessórios autorizados pela Mitsubishi Electric e peça ao seu distribuidor ou a uma empresa autorizada que os instale.
- Qualquer alteração estrutural necessária à instalação deve ser conforme aos requisitos do código de construção local.
- O aparelho deve ser instalado com segurança numa estrutura própria para suportar o seu peso.
- Utilize unicamente os cabos especificados para o sistema eléctrico.
- Não ligue a alimentação antes de terminar a instalação.
- Todo o trabalho eléctrico deve ser executado por um técnico autorizado, segundo as normas e instruções locais fornecidas neste manual.
- Utilize apenas refrigerante específico (R-22) para carregar o circuito de refrigeração.
- Se o ar condicionado for instalado numa pequena peça, devem ser tomadas medidas destinadas a impedir que a concentração de refrigerante na peça exceda o limite de segurança em caso de fuga.
- Ventile a peça se houver fuga de refrigerante durante a operação.

(GR) 1. Προφυλακτικά Μέτρα Ασφαλείας

⚠ **Προειδοποίηση:**

- Η εγκατάσταση της μονάδας δεν πρέπει να γίνεται από το χρήστη. Απευθυνθείτε στον αντιπρόσωπο ή σε έναν εξουσιοδοτημένο τεχνικό για την εγκατάσταση της μονάδας.
- Χρησιμοποιείτε μόνο ανταλλακτικά εγκεκριμένα από την Mitsubishi Electric και απευθυνθείτε στον αντιπρόσωπο ή σε έναν εξουσιοδοτημένο τεχνικό για την εγκατάστασή τους.
- Κάθε κατασκευαστική μετατροπή που είναι αναγκαία για την εγκατάσταση πρέπει να συμμορφώνεται με τους τοπικούς κτιριακούς κανονισμούς.
- Η μονάδα πρέπει να εγκατασταθεί με ασφάλεια σε μια βάση που θα μπορεί να συγκρατεί το βάρος της.
- Για τις καλωδιώσεις χρησιμοποιήστε μόνο τα προβλεπόμενα καλώδια.
- Μην ανοίγετε το διακόπτη τροφοδοσίας εάν δεν έχει ολοκληρωθεί η εγκατάσταση.
- Όλες οι ηλεκτρικές εργασίες πρέπει να εκτελούνται από έναν εγκεκριμένο ηλεκτρολόγο, σύμφωνα με τους τοπικούς κανονισμούς και το εγχειρίδιο οδηγιών.
- Για την πλήρωση του κυκλώματος ψύξης χρησιμοποιήστε μόνο το ενδεικνυόμενο ψυκτικό υγρό (R-22).
- Εάν το κλιματιστικό τοποθετηθεί σε ένα μικρό δωμάτιο πρέπει να ληφθούν τα κατάλληλα μέτρα έτσι ώστε σε περίπτωση διαρροής ψυκτικού υγρού η συγκέντρωση του ίδιου στο δωμάτιο να μην υπερβαίνει το όριο ασφαλείας.
- Στην περίπτωση διαρροής ψυκτικού υγρού κατά τη διάρκεια λειτουργίας, αερίστε το χώρο.

(中) 1. 安全注意事项

(F) 1. Consignes de sécurité
(NL) 1. Veiligheidsvoorschriften

⚠ **Précaution:**
- **Lorsque l'humidité de la pièce dépasse 80% ou lorsque le tuyau d'écoulement est obstrué, des gouttes d'eau peuvent tomber de l'appareil intérieur. Ne pas installer l'appareil dans un endroit où ces gouttes risqueraient de provoquer des dégâts.**
- **Le climatiseur ne doit pas être installé dans des endroits exposés à des vapeurs épaisses, à de l'huile volatile (y compris de l'huile pour machines) ou à des fumées sulfuriques, car cela risquerait de diminuer fortement son rendement et d'endommager des éléments internes.**
- **Utiliser uniquement un fusible de l'ampérage indiqué.**
- **Veiller à installer un coupe-circuit avec mise à la terre.**
- **Toujours installer une ligne de mise à la terre.**
- **Placer une isolation thermique sur les tuyaux afin d'éviter la condensation.**
- **Ne pas toucher les tuyaux de produit réfrigérant à mains nues pendant le fonctionnement.**
- **Allumer l'interrupteur principal au moins 12 heures avant la mise en fonctionnement de l'appareil.**
- **Après la mise à l'arrêt, toujours attendre cinq minutes au moins avant d'éteindre l'interrupteur principal.**

⚠ **Voorzichtig:**
- **Als de luchtvochtigheid in de kamer meer dan 80% bedraagt of als de afvoerpijp verstopt is, kan er water uit het binnenapparaat druppelen. Installeer het binnenapparaat niet op een plaats waar deze druppels schade kunnen veroorzaken.**
- **Deze airconditioner moet niet worden geïnstalleerd in ruimtes die worden blootgesteld aan dichte stoom, vluchtige olie (inclusief machine-olie) of zwavelgas, omdat deze stoffen de werking van het apparaat aanzienlijk kunnen verminderen en de inwendige onderdelen kunnen beschadigen.**
- **Gebruik uitsluitend zekeringen met het opgegeven voltage.**
- **Zorg dat er een aardlekschakelaar wordt geïnstalleerd, aangezien het risico van elektrische schokken hierdoor aanzienlijk wordt verminderd.**
- **Zorg ervoor dat er een aardleiding wordt geïnstalleerd.**
- **Zorg ervoor dat de pijpen thermisch geïsoleerd zijn, om condensatie te voorkomen.**
- **Raak de koelstofpijpen niet met blote handen aan terwijl de airconditioner werkt.**
- **Zet de netspanningschakelaar ruim twaalf uur voordat u de airconditioner gaat gebruiken aan.**
- **Nadat het apparaat is uitgeschakeld, moet u vijf minuten wachten voordat u de netschakelaar uitschakelt.**

(E) 1. Safety Precautions
(D) 1. Sicherheitsvorkehrungen
(SD) 1. Säkerhetsåtgärder
(I) 1. Misure di sicurezza

⚠ **Caution:**
- **When the room humidity exceeds 80% or when the drain pipe is clogged, water may drip from the indoor unit. Do not install the indoor unit where such dripping could cause damage.**
- **This air conditioner should not be installed in areas exposed to thick steam, volatile oil (including machine oil) or sulphuric smoke, as this could significantly reduce its performance and damage the internal parts.**
- **Use only a fuse of specified capacity.**
- **Make sure to install an earth leakage breaker as this device helps reduce the risk of electric shocks.**
- **Make sure to install a grounding line.**
- **Place thermal insulation on the drain pipes to prevent condensation.**
- **Do not touch the refrigerant pipes with bare hands during operation.**
- **Turn on the main power switch more than twelve hours before starting operation.**
- **After stopping operation, be sure to wait for five minutes before turning off the main power switch.**

⚠ **Vorsicht:**
- **Wenn die Luftfeuchtigkeit im Raum 80% überschreitet oder wenn die Ablaßleitung verstopft ist, kann aus der Innenanlage Wasser austreten. Installieren Sie die Innenanlage nicht an Stellen, an denen tropfendes Wasser Schäden verursachen kann.**
- **Diese Klimaanlage sollte nicht in Bereichen installiert werden, die starkem Rauch, austretendem Öl (einschließlich Maschinenöl) oder Schwefeldämpfen ausgesetzt sind, da dies die Leistung erheblich beeinträchtigen und Schäden an Geräteteilen verursachen kann.**
- **Nur Sicherungen mit angegebener Stärke verwenden.**
- **Sorgen Sie für den Einbau von Erdschlußschutzschaltern, da diese Vorrichtungen dazu beitragen, die Gefahr von Stromschlägen zu verringern.**
- **Dafür sorgen, daß eine Erdleitung installiert wird.**
- **Thermoisolierung an den Rohrleitungen anbringen, um Kondenswasserbildung durch die Außenluft zu verhindern.**
- **Während des Betriebs der Anlage die Kälteleitung nicht mit bloßen Händen berühren.**
- **Hauptschalter früher als 12 Stunden vor Inbetriebnahme der Anlage einschalten.**
- **Nach Beendigung des Betriebs der Anlage sicherstellen, daß vor Abschalten des Hauptschalters fünf Minuten verstreichen.**

⚠ **Försiktighet:**
- **När fuktigheten i rummet överskrider 80% eller när dräneringsröret är blockerat kan vatten droppa ut ur inomhusenheten. Installera ej enheten på ett ställe där droppandet kan ge upphov till skador.**
- **Luftkonditioneringen bör ej installeras i områden som utsätts för tät ånga, flyktiga oljor (inklusive maskinolja) eller svavelhaltig rök, detta kan avsevärt reducera dess prestanda och skada interna delar.**
- **Använd endast säkringar med specificerad kapacitet.**
- **Se till att en jordslutningbrytare installeras eftersom detta hjälper till att reducera risken för elektriska stötar.**
- **Se till att en jordledning installeras.**
- **Placera värmeisolering på rören för att förhindra att dagg kondenseras.**
- **Tag ej på köldmedelsrören med bara händer under drift.**
- **Slå på huvudströmbrytaren mer än tolv timmar innan driftsstart.**
- **Vänta fem minuter med att slå från huvudströmställaren när driften stoppas.**

⚠ **Cautela:**
- **Se l'umidità della stanza supera l'80% o se il tubo di drenaggio è intasato, l'acqua può gocciolare dalla sezione interna. Non installare quindi la sezione interna in un luogo in cui questo gocciolio potrebbe provocare dei danni.**
- **Il condizionatore d'aria non deve essere installato in zone caratterizzate dalla presenza di forti vapori, oli volatili (inclusi oli di macchine) o fumi solforici, in quanto questi potrebbero diminuire in modo significativo il rendimento dell'unità e danneggiare le parti interne.**
- **Utilizzare soltanto fusibili della capacità specificata.**
- **Accertarsi di installare un interruttore del circuito per dispersione verso terra per ridurre il rischio di scosse elettriche.**
- **Accertarsi di installare una linea di messa a terra.**
- **Isolare termicamente i tubi per evitare la formazione di condensa.**
- **Non toccare i tubi del refrigerante con le mani nude durante il funzionamento.**
- **Accendere l'interruttore di alimentazione principale almeno dodici ore prima dell'avvio dell'unità.**
- **Dopo aver arrestato l'unità, accertarsi di attendere cinque minuti prima di spegnere l'interrutore di alimentazione principale.**

(ES) 1. Medidas de Seguridad

⚠ **Cuidado:**

- Cuando la humedad de la habitación supere el 80%, o cuando el tubo de drenaje esté obstruido, el agua puede gotear de la unidad interior. No instale la unidad interior en lugares en que el goteo pueda causar daños.
- Este aire acondicionado no se puede instalar en áreas expuestas a vapor denso, aceite esencial (incluyendo el aceite para máquinas) o el humo sulfúrico, ya que pueden reducir significativamente su rendimiento y dañar las piezas internas.
- Utilice sólo un fusible con la capacidad especificada.
- Asegúrese de instalar una toma de tierra ya que reduce el riesgo de descargas eléctricas.
- Asegúrese de instalar una línea de tierra.
- Las tuberías deben llevar un aislamiento térmico para evitar la condensación.
- No toque la tubería del refrigerante con las manos desnudas mientras esté en funcionamiento.
- Encienda el interruptor principal al menos doce horas antes de poner en marcha el aparato.
- Una vez deje de funcionar el aparato, espere cinco minutos antes de apagar el interruptor principal para evitar el goteo de agua o una avería.

(DK) 1. Sikkerhedsforanstaltninger

⚠ **Forsigtig:**

- Hvis luftfugtigheden overstiger 80%, eller hvis drænrøret er tilstoppet, kan der dryppe vand fra den indendørs enhed. Den indendørs enhed må ikke monteres et sted, hvor sådanne vanddryp kan medføre skader.
- Dette aircondition anlæg må ikke monteres i områder, hvor det kan blive udsat for tæt damp, flygtig olie (inklusive maskinolie) eller svovlholdig røg, idet dette kan nedsætte anlæggets ydelse betydeligt og medføre skader på de indvendige dele.
- Brug kun en sikring med den specificerede kapacitet.
- Sørg for at montere en afbryder for jordkontakt, da en sådan vil medvirke til at nedsætte risikoen for elektrisk stød.
- Der skal monteres jordforbindelse.
- Udstyr drænrørene med varmeisolering for at indgå kondensdannelse.
- Berør ikke kølerørene med bare hænder under anvendelsen.
- Tænd for hovedafbryderen mere end 12 timer før anvendelsen starter.
- Efter anvendelsen må hovedafbryderen først slås fra efter 5 minutter.

(TR) 1. Güvenlik Önlemleri

⚠ **Dikkat:**

- Odadaki nem oranı %80'i geçtiğinde veya drenaj borusu tıkandığında iç ünite su damlatabilir. İç üniteyi, su damlamasının zarar verebileceği yerlere monte etmeyin.
- Bu klima yoğun su buharının, (makina yağı dahil) uçucu yağların veya kükürt dumanının bulunduğu yerlere monte edilmemelidir; aksi halde klimanın performansı önemli ölçüde azalıp iç aksamı zarar görebilir.
- Sadece belirtilen kapasitede sigorta kullanın.
- Elektrik çarpması tehlikesini azaltmak için mutlaka topraklama kaçağı devre kesicisi kullanın.
- Mutlaka toprak hattı bağlayın.
- Yoğuşmayı önlemek için drenaj borularına ısı yalıtımı yapın.
- Klimanın çalışması sırasında soğutucu borularına çıplak elle dokunmayın.
- Klimayı çalıştırmaya başlamadan en az 12 saat önce ana şalteri açın.
- Klimayı durdurduktan sonra, ana şalteri kapamadan önce beş dakika bekleyin.

(PR) 1. Precauções de Segurança

⚠ **Cuidado:**

- Se a humidade da peça exceder 80% ou o tubo de drenagem estiver entupido, poderá gotejar água da unidade interior. Não instale a unidade interior onde esse gotejamento possa causar danos.
- Este aparelho de ar condicionado não deve ser instalado em áreas expostas a vapor espesso, a óleo volátil (incluindo óleo de máquina) ou a fumo sulfúrico. Isso poderia reduzir significativamente o seu rendimento e danificar as peças internas.
- Só utilize fusíveis com a capacidade prevista.
- Faça instalar um disjuntor de ligação à terra, para reduzir o risco de choques eléctricos.
- Instale uma linha de ligação à terra.
- Coloque isolamento térmico nos tubos para impedir a formação de condensação.
- Não toque na tubagem de refrigeração com as mãos nuas durante o funcionamento.
- Ligue o interruptor principal de corrente mais de doze horas antes da operação de arranque.
- Depois de interromper a operação, espere cinco minutos para desligar o interruptor principal de corrente.

(GR) 1. Προφυλακτικά Μέτρα Ασφαλείας

⚠ **Προσοχή:**

- Όταν η υγρασία του χώρου ξεπερνά το 80% ή όταν ο σωλήνας αποστράγγισης έχει φράξει, ενδέχεται να παρατηρηθεί διαρροή νερού από την εσωτερική μονάδα. Μην τοποθετείται τη μονάδα σε σημείο όπου μια ενδεχόμενη διαρροή θα μπορούσε να προκαλέσει ζημιά.
- Αυτό το κλιματιστικό δεν πρέπει να τοποθετείται σε χώρους με ατμούς, πτητικό λάδι (συμπεριλαμβανομένου του λαδιού μηχανημάτων) ή θειώδεις καπνούς γιατί αυτό μειώνει την απόδοσή του και καταστρέφει τα εσωτερικά εξαρτήματα.
- Χρησιμοποιήστε ασφάλεια με την απαιτούμενη χωρητικότητα.
- Βεβαιωθείτε για την τοποθέτηση ενός διακόπτη ασφαλείας δεδομένου ότι βοηθά στη μείωση του κινδύνου ηλεκτροπληξίας.
- Βεβαιωθείτε για την τοποθέτηση γραμμής γείωσης.
- Βάλτε θερμικό μονωτικό στους σωλήνες αποστράγγισης για την πρόληψη της συμπύκνωσης.
- Μην ακουμπάτε τους σωλήνες ψυκτικού υγρού με γυμνά χέρια κατά τη διάρκεια λειτουργίας.
- Ανοίξτε το διακόπτη τροφοδοσίας περισσότερο από δώδεκα ώρες πριν από την έναρξη λειτουργίας.
- Μετά την παύση λειτουργίας, περιμένετε πέντε λεπτά πριν κλείσετε το διακόπτη τροφοδοσίας.

(中) 1. 安全注意事项

(F) 2. Emplacement pour l'installation

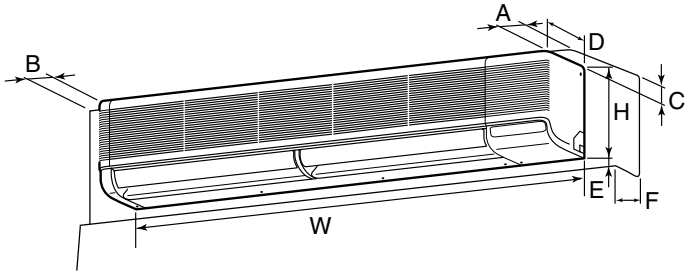

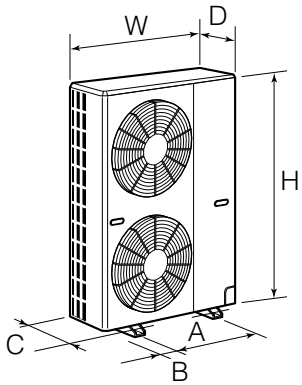

2.1. Dimensions extérieures (Appareil intérieur)

Choisir un emplacement approprié en prenant compte des espaces suivants pour l'installation et l'entretien.

(mm)

Modèles	W	D	H	A	B	C	E	F
PK-2.5, 3	1400	235	340	Min. 250	Min. 50	Min. 30	Min. 250	Max. 150
PK-4	1680	235	340	Min. 250	Min. 50	Min. 30	Min. 250	Max. 150

⚠ **Avertissement:**

Fixer l'appareil intérieur à un mur suffisamment résistant pour supporter son poids.

2.2. Dimensions extérieures (Appareil extérieur)

(mm)

Modèles	W	D	H	A	B	C
PU-2.5, 3	870	295	850	500	185	330
PU-4	870	295	1258	500	185	330

(NL) 2. Plaats

2.1. Buitenafmetingen (Binnenapparaat)

Kies een geschikte plaats waarbij u rekening moet houden dat u de hiernavolgende ruimte vrij moet laten voor installatie en onderhoud.

(mm)

Modellen	W	D	H	A	B	C	E	F
PK-2.5, 3	1400	235	340	Min. 250	Min. 50	Min. 30	Min. 250	Max. 150
PK-4	1680	235	340	Min. 250	Min. 50	Min. 30	Min. 250	Max. 150

⚠ **Waarschuwing:**

Bevestig het binnenapparaat tegen een muur die sterk genoeg is om het gewicht van het apparaat te dragen.

2.2. Buitenafmetingen (Buitenapparaat)

(mm)

Modellen	W	D	H	A	B	C
PU-2.5, 3	870	295	850	500	185	330
PU-4	870	295	1258	500	185	330

(E) 2. Installation location

2.1. Outline dimensions (Indoor unit)

Select a proper position allowing the following clearances for installation and maintenance.

(mm)

Models	W	D	H	A	B	C	E	F
PK-2.5, 3	1400	235	340	Min. 250	Min. 50	Min. 30	Min. 250	Max. 150
PK-4	1680	235	340	Min. 250	Min. 50	Min. 30	Min. 250	Max. 150

⚠ **Warning:**

Mount the indoor unit on a wall strong enough to withstand the weight of the unit.

2.2. Outline dimensions (Outdoor unit)

(mm)

Models	W	D	H	A	B	C
PU-2.5, 3	870	295	850	500	185	330
PU-4	870	295	1258	500	185	330

(D) 2. Aufstellort

2.1. Außenmaße (Innenanlage)

Wählen Sie einen geeigneten Aufstellort mit nachstehenden Freiräumen für Aufstellung und Wartung.

(mm)

Modelle	W	D	H	A	B	C	E	F
PK-2.5, 3	1400	235	340	Min. 250	Min. 50	Min. 30	Min. 250	Max. 150
PK-4	1680	235	340	Min. 250	Min. 50	Min. 30	Min. 250	Max. 150

⚠ **Warnung:**

Die Innenanlage an einer wand montieren, die stark genug ist, um das Gewicht der Anlage zu tragen.

2.2. Außenmaße (Außenanlage)

(mm)

Modelle	W	D	H	A	B	C
PU-2.5, 3	870	295	850	500	185	330
PU-4	870	295	1258	500	185	330

(SD) 2. Placering

2.1. Yttre dimensioner (Inomhusenhet)

Välj korrekt läge som medger följande fria utrymmen för installation och underhåll.

(mm)

Modeller	W	D	H	A	B	C	E	F
PK-2.5, 3	1400	235	340	Min. 250	Min. 50	Min. 30	Min. 250	Max. 150
PK-4	1680	235	340	Min. 250	Min. 50	Min. 30	Min. 250	Max. 150

⚠ **Varning:**

Montera inomhusenheten på en vägg stark nog att hålla enhetens vikt.

2.2. Yttre dimensioner (Utomhusenhet)

(mm)

Modeller	W	D	H	A	B	C
PU-2.5, 3	870	295	850	500	185	330
PU-4	870	295	1258	500	185	330

(I) 2. Luogo in cui installare

2.1. Dimensioni (Sezione interna)

Selezionare una posizione di installazione in grado di offrire i seguenti spazi necessari per l'installazione e la manutenzione dell'unità:

(mm)

Modelli	W	D	H	A	B	C	E	F
PK-2.5, 3	1400	235	340	Min. 250	Min. 50	Min. 30	Min. 250	Max. 150
PK-4	1680	235	340	Min. 250	Min. 50	Min. 30	Min. 250	Max. 150

⚠ **Avvertenza:**

Montare la sezione interna su uno parete in grado di sopportare perfettamente il peso dell'unità.

2.2. Dimensioni (Sezione esterna)

(mm)

Modelli	W	D	H	A	B	C
PU-2.5, 3	870	295	850	500	185	330
PU-4	870	295	1258	500	185	330

(ES) 2. Lugar en que se instalará
(DK) 2. Montagested
(TR) 2. Montaj yeri

2.1. Dimensiones exteriores (Unidad interior)

Seleccione una posición adecuada, de forma que queden las siguientes distancias para proceder a la instalación y al mantenimiento.

(mm)

Modelos	W	D	H	A	B	C	E	F
PK-2.5, 3	1400	235	340	Min. 250	Min. 50	Min. 30	Min. 250	Màx. 150
PK-4	1680	235	340	Min. 250	Min. 50	Min. 30	Min. 250	Màx. 150

⚠ **Atención:**

Instale la unidad interior en un pared suficientemente fuerte para soportar el peso de la unidad.

2.2. Dimensiones exteriores (Unidad exterior)

(mm)

Modelos	W	D	H	A	B	C
PU-2.5, 3	870	295	850	500	185	330
PU-4	870	295	1258	500	185	330

2.1. Udvendige mål (Indendørs enhed)

Vælg en egnet placering med følgende friareal til montage og vedligeholdelse.

(mm)

Modeller	W	D	H	A	B	C	E	F
PK-2.5, 3	1400	235	340	Min. 250	Min. 50	Min. 30	Min. 250	Màx. 150
PK-4	1680	235	340	Min. 250	Min. 50	Min. 30	Min. 250	Màx. 150

⚠ **Advarsel:**

Monter den indendørs enhed i et væg, der er stærkt nok til at kunne klare enhedens vægt.

2.2. Udvendige mål (Udendørs enhed)

(mm)

Modeller	W	D	H	A	B	C
PU-2.5, 3	870	295	850	500	185	330
PU-4	870	295	1258	500	185	330

2.1. Dış ölçüler (İç ünite)

Montaj ve bakım için aşağıdaki açıklıklara izin veren uygun bir konum seçin.

(mm)

Model	W	D	H	A	B	C	E	F
PK-2.5, 3	1400	235	340	Min. 250	Min. 50	Min. 30	Min. 250	Màx. 150
PK-4	1680	235	340	Min. 250	Min. 50	Min. 30	Min. 250	Màx. 150

⚠ **Uyarı:**

İç üniteyi, ünitenin ağırlığını taşıyabilecek sağlamlıkta bir duvara monte ediniz.

2.2. Dış ölçüler (Dış ünite)

(mm)

Model	W	D	H	A	B	C
PU-2.5, 3	870	295	850	500	185	330
PU-4	870	295	1258	500	185	330

(PR) 2. Localização da instalação
(GR) 2. Χώρος εγκατάστασης
(中) 2. 安装位置

2.1. Dimensões globais (Unidade interior)

Seleccione um lugar adequado que torne possível os seguintes espaços para instalação e manutenção.

(mm)

Modelos	W	D	H	A	B	C	E	F
PK-2.5, 3	1400	235	340	Min. 250	Min. 50	Min. 30	Min. 250	Máx. 150
PK-4	1680	235	340	Min. 250	Min. 50	Min. 30	Min. 250	Máx. 150

⚠ **Aviso:**

Monte a unidade interior numa parede suficientemente sólida para suportar o seu peso.

2.2. Dimensões globais (Unidade exterior)

(mm)

Modelos	W	D	H	A	B	C
PU-2.5, 3	870	295	850	500	185	330
PU-4	870	295	1258	500	185	330

2.1. Εξωτερικές διαστάσεις (Εσωτερική μονάδα)

Επιλέξτε την κατάλληλη θέση αφήνοντας τα ακόλουθα διάκενα για διευκόλυνση της τοποθέτησης και των εργασιών συντήρησης.

(mm)

Μοντέλα	W	D	H	A	B	C	E	F
PK-2.5, 3	1400	235	340	Min. 250	Min. 50	Min. 30	Min. 250	Max. 150
PK-4	1680	235	340	Min. 250	Min. 50	Min. 30	Min. 250	Max. 150

⚠ **Προειδοποίηση:**

Τοποθετήσετε την εσωτερική μονάδα πάνω σε τοίχο που είναι αρκετά ανθεκτικός για να συγκρατεί το βάρος της.

2.2. Εξωτερικές διαστάσεις (Εξωτερική μονάδα)

(mm)

Μοντέλα	W	D	H	A	B	C
PU-2.5, 3	870	295	850	500	185	330
PU-4	870	295	1258	500	185	330

(F) 2. Emplacement pour l'installation
(NL) 2. Plaats

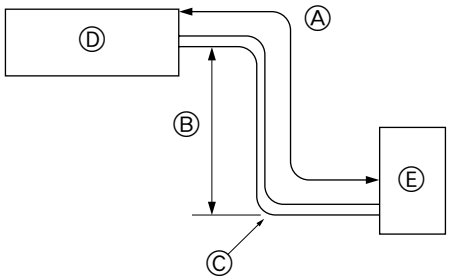

2.3. Tuyaux de réfrigérant

▶ **Vérifier que la différence de hauteur entre les appareils intérieur et extérieur, la longueur du tuyau de réfrigérant et le nombre de coudes permis dans le tuyau se situent au sein des limites reprises dans le tableau ci-dessous.**

Modèles	Ⓐ Longueur du tuyau (un sens)	Ⓑ Différence de haueur	Ⓒ Nombre de coudes (un sens)
PK-2.5	max. 30 m	max. 20 m	max. 10
PK-3	max. 30 m	max. 20 m	max. 15
PK-4	max. 40 m	max. 30 m	max. 15

- Les spécifications concernant la différence d'élévation s'appliquent à toutes dispositions des appareils intérieurs et extérieurs, sans tenir compte de celui qui est le plus élevé.
  Ⓓ Appareil intérieur
  Ⓔ Appareil extérieur

2.3. Koelpijpen

▶ **Controleer dat het verschil in hoogte tussen het binnen- en het buitenapparaat, de lengte van de koelpijpen en het aantal bochten in de leidingen binnen de limieten zoals in onderstaande tabel aangegeven vallen.**

Modellen	Ⓐ Pijplengte (1 richting)	Ⓑ Hoogtev-erschil	Ⓒ Aantal bochten bends(1 richting)
PK-2.5	max. 30 m	max. 20 m	max. 10
PK-3	max. 30 m	max. 20 m	max. 15
PK-4	max. 40 m	max. 30 m	max. 15

- De begrenzingen voor het hoogteverschil zijn voor alle opstellingen van binnen- en buitenapparaten bindend, onafhankelijk van het feit welk apparaat hoger opgesteld wordt.
  Ⓓ Binnenapparaat
  Ⓔ Buitenapparaat

(E) 2. Installation location
(D) 2. Aufstellort
(SD) 2. Placering
(I) 2. Luogo in cui installare

2.3. Refrigerant pipe

▶ **Check that the difference between the heights of the indoor and outdoor units, the length of refrigerant pipe, and the number of bends in the pipe are within the limits shown below.**

Models	Ⓐ Pipe length (one way)	Ⓑ Height difference	Ⓒ Number of bends (one way)
PK-2.5	max. 30 m	max. 20 m	max. of 10
PK-3	max. 30 m	max. 20 m	max. of 15
PK-4	max. 40 m	max. 30 m	max. of 15

- Height difference limitations are binding regardless of which unit, indoor or outdoor, is positioned higher.
  Ⓓ Indoor unit
  Ⓔ Outdoor unit

2.3. Rohrleitung für Kältemittel

▶ **Vergewissern, daß der Höhenunterschied zwischen Innen- und Außenanlage, die Länge der Kältemittelrohrleitung und die Anzahl der Krümmer in der Rohrleitung innerhalb der Grenzwerte der nachstehenden Tabelle liegen.**

Modelle	Ⓐ Länge Rohrleitung (eine Richtung)	Ⓑ Höhenunterschied	Ⓒ Zahl der Krümmer (eine Richtung)
PK-2.5	Max. 30 m	Max. 20 m	Max. 10
PK-3	Max. 30 m	Max. 20 m	Max. 15
PK-4	Max. 40 m	Max. 30 m	Max. 15

- Die Begrenzung der Höhenunterschiede ist verbindlich, gleichgültig welche Anlage, Innen- oder Außenanlage, sich in der höheren Position befindet.
  Ⓓ Innenanlage
  Ⓔ Außenanlage

2.3. Kylmedelsrör

▶ **Kontrollera att höjdskillnaden mellan inomhus- och utomhusenheterna, längden på kylmedelsrören och antalet krökar på rören är inom de gränser som visas nedan.**

Modeller	Ⓐ Rörlängd (en riktning)	Ⓑ Höjdskill-nad	Ⓒ Antal krökar (en riktning)
PK-2.5	Max. 30 m	Max. 20 m	Max. 10 st.
PK-3	Max. 30 m	Max. 20 m	Max. 15 st.
PK-4	Max. 40 m	Max. 30 m	Max. 15 st.

- Gränserna för höjdskillnaderna är bindande oavsett vilken enhet, inomhus- eller utomhusenheten, som är positionerad högst.
  Ⓓ Inomhusenhet
  Ⓔ Utomhusenhet

2.3. Tubazione del refrigerante

▶ **Verificare che il dislivello fra le sezioni interna ed esterna, la lunghezza della tubazione del refrigerante ed il numero di pieghe sulla stessa siano entro i limiti indicati nella tabella sottostante.**

Modelli	Ⓐ Lunghezza della tubazione (una direzione)	Ⓑ Dislivello	Ⓒ Numero di pieghe (una direzione)
PK-2.5	max. 30 m	max. 20 m	max. 10
PK-3	max. 30 m	max. 20 m	max. 15
PK-4	max. 40 m	max. 30 m	max. 15

- Le specifiche del dislivello sono valide per qualsiasi installazione delle sezioni interna ed esterna, indipendentemente da quale unità si trova in posizione più elevata.
  Ⓓ Sezione interna
  Ⓔ Sezione esterna

(ES) 2. Lugar en que se instalará
(DK) 2. Montagested
(TR) 2. Montaj yeri

2.3. Tubería de refrigerante

▶ **Compruebe que la diferencia de altura entre las unidades interior y exterior, la longitud del tubo de refrigerante y la cantidad de codos en la tubería se encuentren dentro de los límites que se indican a continuación.**

Modelos	Ⓐ Longitud de las tuberías (un sentido)	Ⓑ Diferencia de altura	Ⓒ Número de codos (un sentido)
PK-2.5	Màx. 30 m	Màx. 20 m	Máx de 10
PK-3	Màx. 30 m	Màx. 20 m	Máx de 15
PK-4	Màx. 40 m	Màx. 30 m	Máx de 15

- Las limitaciones de diferencia de altura son obligatorias sin importar qué unidad, la interior o la exterior, está colocada más alta.
  - Ⓓ Unidad interior
  - Ⓔ Unidad exterior

2.3. Kølerør

▶ **Kontroller, at forskellen mellem højden på den indendørs og den udendørs enhed, længden af kølerørføringen og antallet af bøjninger på rørføringen er indenfor de nedenfor viste grænser.**

Modeller	Ⓐ Længde af rørføring (en vej)	Ⓑ Højdeforskel	Ⓒ Antal bøjninger (en vej)
PK-2.5	Max. 30 m	Max. 20 m	Max. 10
PK-3	Max. 30 m	Max. 20 m	Max. 15
PK-4	Max. 40 m	Max. 30 m	Max. 15

- Grænserne for højdeforskel er bindende, ligegyldig hvilken enhed, den indendørs eller den udendørs, der er placeret højest.
  - Ⓓ Indendørs enhed
  - Ⓔ Udendørs enhed

2.3. Soğutucu boruları

▶ **İç ve dış ünitelerin yükseklikleri arasındaki farkın, soğutucu borularının uzunluğunun ve borulardaki büküm sayısının aşağıda gösterilen sınırlar içinde olup olmadığını kontrol ediniz.**

Modeller	Ⓐ Boruların uzunluğu (tek yönde)	Ⓑ Yükseklik farkı	Ⓒ Büküm sayısı (tek yönde)
PK-2.5	En çok 30 m	En çok 20 m	En çok 10
PK-3	En çok 30 m	En çok 20 m	En çok 15
PK-4	En çok 40 m	En çok 30 m	En çok 15

- Yükseklik sınırlamaları iç ya da dış üniteden hangisinin daha yüksekte olduğuna bakılmaksızın geçerlidir.
  - Ⓓ İç ünite
  - Ⓔ Dış ünite

(PR) 2. Localização da instalação
(GR) 2. Χώρος εγκατάστασης
(中) 2. 安装位置

2.3. Tubo de refrigerante

▶ **Verifique se a diferença entre as alturas das unidades interior e exterior, o comprimento da tubagem de refrigeração e o número de curvas na tubagem se encontram dentro dos limites abaixo indicados.**

Modelos	Ⓐ Comprimento da tubagem (um só sentido)	Ⓑ Diferença de altura	Ⓒ Número de curvas (um só sentido)
PK-2.5	Máx. 30 m	Máx. 20 m	Máx. de 10
PK-3	Máx. 30 m	Máx. 20 m	Máx. de 15
PK-4	Máx. 40 m	Máx. 30 m	Máx. de 15

- Os limites de diferença de altura são impostos, independentemente de qual das unidades, interior ou exterior, estiver colocada mais alto.
  - Ⓓ Unidade interior
  - Ⓔ Unidade exterior

2.3. Σωλήνες ψυκτικού

▶ **Ελέγξετε ότι η υψομετρική διαφορά μεταξύ της εσωτερικής και της εξωτερικής μονάδας, το μήκος της σωλήνωσης για το ψυκτικό και ο αριθμός όπου κάμπτονται οι σωληνώσεις, βρίσκονται εντός των ορίων που καθορίζονται στον πίνακα πιο κάτω.**

Μοντέλα	Ⓐ Μήκος σωλήνωσης (μία κατεύθυνση)	Ⓑ Υψομετρική διαφορά	Ⓒ Αριθμός κάμψεων (μία κατεύθυνση)
PK-2.5	Μέγ. 30 μ.	Μέγ. 20 μ.	Μέγ. 10
PK-3	Μέγ. 30 μ.	Μέγ. 20 μ.	Μέγ. 15
PK-4	Μέγ. 40 μ.	Μέγ. 30 μ.	Μέγ. 15

- Οι περιορσιμοί στην υψομετρική διαφορά είναι δεσμευτικοί ανεξάρτητα από το ποια μονάδα, εσωτερική ή εξωτερική, τοποθετείται υψηλότερα.
  - Ⓓ Εσωτερική μονάδα
  - Ⓔ Εξωτερική μονάδα

(E) 2. Installation location
(D) 2. Aufstellort
(SD) 2. Placering
(I) 2. Luogo in cui installare

(F) 2. Emplacement pour l'installation
(NL) 2. Plaats

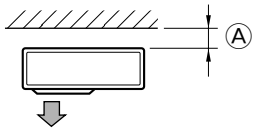

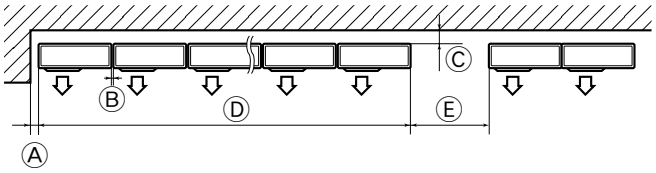

2.4. Ventilation and service space

When installing a single outdoor unit

Ⓐ Min 100 (150) mm

When installing many outdoor units

Ⓐ Min. 100 (150) mm
Ⓑ Min. 10 mm
Ⓒ Min. 200 (300) mm
Ⓓ Up to 10 units (When the air outlet guides (sold separately) are used, no more than five units should be arranged side by side.)
Ⓔ Min. 1000 mm
∗ The dimensions in ( ) are for PU-4 models.

When installing the unit on a rooftop or other location unprotected from the wind, situate the unit's air outlet so that it is not directly exposed to strong winds.

- Position the unit so that the air outlet blows perpendicularly to the seasonal wind direction, if possible.

2.4. Freiraum für Belüftung und Bedienung

Beim Installieren einer einzelnen Außenanlage

Ⓐ Min. 100 (150) mm

Beim Anbringen zahlreicher Außeranlagen

Ⓐ Min. 100 (150) mm
Ⓑ Min. 10 mm
Ⓒ Min. 200 (300) mm
Ⓓ Bis zu 10 Anlagen (Wenn die Führungen der Luftaustrittsöffnungen (als Sonderzubehör erhältlich) eingesetzt werden, sollten nicht mehr als fünf Anlagen nebeneinander angeordnet werden.)
Ⓔ Min. 1000 mm
∗ Die Abmessungen in ( ) beziehen sich auf die Modelle PU-4.

Bei Anbringung der Anlage auf der Dachoberseite oder an anderen, nicht vor Wind geschützten Stellen, die Luftaustrittsöffnung der Anlage so ausrichten, daß sie nicht unmittelbar starkem Wind ausgesetzt ist.

- Bringen Sie die Anlage so an, daß die Abluft aus der Luftaustrittsöffnung im rechten Winkel zur jahreszeitlichen Windrichtung, soweit diese bekannt ist, geführt wird.

2.4. Ventilation et espace de service

Lors de l'installation d'un seul appareil extérieur

Ⓐ Min. 100 (150) mm

Lors de l'installation de plusieurs appareils extérieurs

Ⓐ Min. 100 (150) mm
Ⓑ Min. 10 mm
Ⓒ Min. 200 (300) mm
Ⓓ Jusqu'à 10 appareils (Lors de l'utilisation de guides d'évacuation d'air (vendus séparément), cinq appareils maximum peuvent être disposés côte à côte).
Ⓔ Min. 1000 mm
∗ Les dimensions entre parenthèses ( ) concernent les modèles PU-4.

Lors de l'installation de l'appareil sur un toit ou à d'autres endroits non protégés du vent, diriger la sortie d'air de l'appareil vers le côté qui n'est pas directement opposé aux vents forts.

- Placer l'appareil de telle sorte que la sortie d'air souffle dans la direction perpendiculaire à celle des vents saisonniers, si celle-ci est connue.

2.4. Ventilation och utrymme för underhåll

När en enda utomhusenhet installeras

Ⓐ Min. 100 (150) mm

När flera utomhusenheter installeras

Ⓐ Min. 100 (150) mm
Ⓑ Min. 10 mm
Ⓒ Min. 200 (300) mm
Ⓓ Upp till 10 enheter (När luftutloppsgejder (säljs separat) används bör ej mer än fem enheter monteras sida-vid-sida.)
Ⓔ Min. 1000 mm
∗ Dimensionerna inom parentestecknen ( ) gäller för modellerna PU-4.

När enheten installeras på tak eller andra platser som ej är skyddade från vinden bör enhetens luftutlopp placeras så att det ej direkt utsätts för starka vindar.

- Positionera enheten så att luftutloppet ligger lodrätt i förhållande till vindriktningen på säsongsvindarna, om denna känns till.

2.4. Ventilatie en bereikbaarheid

Installatie van één buitenapparaat

Ⓐ Min. 100 (150) mm

Installatie van meerdere buitenapparaten

Ⓐ Min. 100 (150) mm
Ⓑ Min. 10 mm
Ⓒ Min. 200 (300) mm
Ⓓ Maximaal 10 apparaten. (Als de luchtuitlaatgeleiders (los verkrijgbaar) worden gebruikt, mogen slechts vijf apparaten naast elkaar worden geïnstalleerd.)
Ⓔ Min. 1000 mm
∗ De afmetingen tussen ( ) gelden voor de modellen PU-4.

Als het apparaat wordt geïnstalleerd op het dak of op een andere plaats waar de wind vrij spel heeft, moet de luchtuitlaat van het apparaat zo worden geplaatst dat hij niet rechtstreeks aan krachtige windstoten blootstaat.

- Plaats het apparaat zodanig dat de luchtuitlaat loodrecht uitkomt op de windrichting die gedurende het seizoen het meest voorkomt, indien deze windrichting bekend is.

2.4. Ventilazione e spazio di servizio

Per l'installazione di una singola sezione esterna

Ⓐ Min. 100 (150) mm

Installazione di più sezioni esterne

Ⓐ Min. 100 (150) mm
Ⓑ Min. 10 mm
Ⓒ Min. 200 (300) mm
Ⓓ Fino a 10 unità (Se vengono utilizzate le guide di uscita dell'aria (vendute separatamente), non è possibile disporre fianco a fianco più di cinque sezioni.)
Ⓔ Min. 1000 mm
∗ Le dimensioni in ( ) sono per i modelli PU-4.

Per installare l'unità su un letto od in altri loughi non protetti dal vento, far sì che l'uscita dell'aria dell'unità non si esposta ai venti forti.

- Disporre l'unità in modo che l'uscita della stessa possa scaricare l'aria perpendicolarmente alla direzione stagionale del vento, se questa è nota.

(ES) 2. Lugar en que se instalará
(DK) 2. Montagested
(TR) 2. Montaj yeri

2.4. Ventilación y espacio de servicio

Al instalar una unidad exterior simple

Ⓐ Min. 100 (150) mm

Cuando instale varias unidades exteriores

Ⓐ Min. 100 (150) mm
Ⓑ Min. 10 mm
Ⓒ Min. 200 (300) mm
Ⓓ Hasta 10 unidades (Cuando se utilicen guías de salida de aire (vendidas por separado), no se pueden colocar más de cinco unidades una al lado de la otra)
Ⓔ Min. 1000 mm
∗ Las dimensiones de ( ) son para los modelos PU-4.

Cuando instale una unidad en el tejado o en otros lugares desprotegidos del viento, sitúe la salida de aire de la unidad de manera que no esté directamente expuesta al viento fuerte.

- Coloque la unidad de manera que la salida de aire sople en dirección perpendicular a la dirección estacional del viento, si la conoce.

2.4. Plads til ventilation og service

Ved montering af en enkelt, udendørs enhed

Ⓐ Min. 100 (150) mm

Ved montering af flere udendørs enheder

Ⓐ Min. 100 (150) mm
Ⓑ Min. 10 mm
Ⓒ Min. 200 (300) mm
Ⓓ Op til 10 enheder. (Når der anvendes luftafgangsstyring (sælges separat), bør der ikke placeres mere end fem enheder ved siden af hinanden.)
Ⓔ Min. 1000 mm
∗ Mål i ( ) gælder for PU-4 modeller.

Når enheden monteres på et tag eller et andet sted, hvor den ikke er beskyttet mod vinden, skal enhedens luftudtag placeres, så det ikke udsættes direkte for stærk blæst.

- Anbring enheden, så udblæsningsluften går vinkelret på den fremherskende vindretning, hvis dette er muligt.

2.4. Havalandırma ve bakım alanı

Tek bir dış ünite monte ederken

Ⓐ Min. 100 (150) mm

Birden fazla dış ünite monte ederken

Ⓐ Min. 100 (150) mm
Ⓑ Min. 10 mm
Ⓒ Min. 200 (300) mm
Ⓓ En çok 10 ünite (Hava çıkış kılavuzları (ayrı olarak satılmaktadır) kullanıldığı takdirde en çok beş ünite yan yana düzenlenebilir.)
Ⓔ Min. 1000 mm
∗ ( ) içinde verilen ölçüler PU-4 modelleri içindir

Üniteyi, çatı üzerine veya rüzgardan korunmayan başka bir yere monte ederken, ünitenin hava çıkışının yerini, kuvvetli rüzgarlara maruz kalmayacak şekilde seçin.

- Ünitenin konumunu, mümkünse, hava çıkışından gelen havanın mevsim rüzgarlarının yönüne dik gelmesini sağlayacak şekilde seçin.

(PR) 2. Localização da instalação
(GR) 2. Χώρος εγκατάστασης
(中) 2. 安装位置

2.4. Ventilação e espaço de manutenção

Quando instalar uma só unidade exterior

Ⓐ Min. 100 (150) mm

Quando instalar muitas unidades exteriores

Ⓐ Min. 100 (150) mm
Ⓑ Min. 10 mm
Ⓒ Min. 200 (300) mm
Ⓓ Até 10 unidades (Sendo utilizadas condutas de saída do ar (à venda separadamente), não podem ser dispostas lado-a-lado mais de 5 unidades.
Ⓔ Min. 1000 mm
∗ As dimensões entre parêntesis ( ) correspondem aos modelos PU-4.

Se instalar a unidade no topo do telhado ou noutros locais desprotegidos do vento, coloque a saída de ar da unidade numa direcção não directamente exposta a ventos fortes.

- Posicione a unidade de modo que o ar que se escapa da unidade sopre perpendicularmente à direcção sazonal do vento, se for conhecida.

2.4. Εξαερισμός και χώρος συντήρησης

Για εγκατάσταση μιας εξωτερικής μονάδας

Ⓐ Min. 100 (150) χλστ.

Για εγκατάσταση πολλών εξωτερικών μονάδων

Ⓐ Min. 100 (150) χλστ.
Ⓑ Min. 10 χλστ.
Ⓒ Min. 200 (300) χλστ.
Ⓓ Μέχρι 10 μονάδες (Όταν χρησιμοποιούνται οι οδηγοί πτερυγίων για την έξοδο του αέρα (αγοράζονται χωριστά), ο αριθμός των μονάδων που εγκαθίστανται η μία δίπλα στην άλλη δεν πρέπει να ξεπερνά τις πέντε).
Ⓔ Min. 1000 χλστ.
∗ Οι διαστάσεις σε παρένθεση ( ) αναφέρονται στα μοντέλα PU-4.

Όταν η εγκατάσταση γίνεται στην οροφή ή σε άλλο σημείο όπου δεν υπάρχει προστασία από τον αέρα, τα στόμια εξαγωγής αέρα πρέπει να τοποθετούνται με τρόπο ώστε να μην είναι εκτεθιμένα άμεσα σε δυνατά ρεύματα αέρος.

- Η τοποθέτηση της μονάδας πρέπει να γίνεται με τρόπο ώστε το στόμιο εξαγωγής αέρα να φυσά κάθετα σε σχέση με την κατεύθυνση του αέρα, εάν αυτό είναι δυνατό.

(F) 3. Installation de l'appareil intérieur
(NL) 3. Het binnenapparaat installeren

(E) 3. Installing the indoor unit
(D) 3. Anbringung der Innenanlage
(SD) 3. Installering av inomhusenheten
(I) 3. Installazione della sezione interna

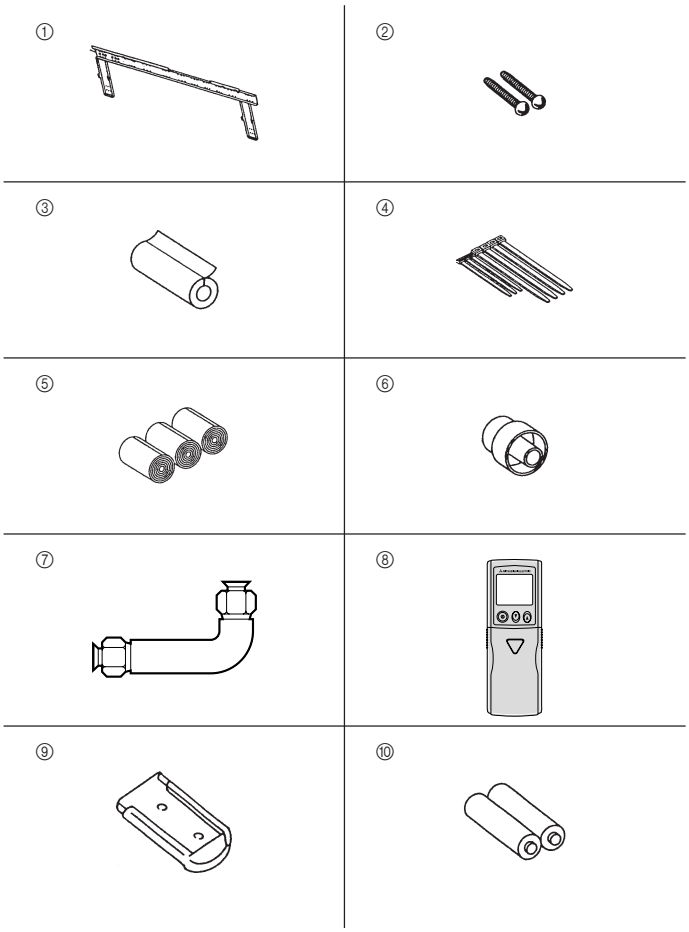

3.1. Vérifier les accessoires de l'appareil intérieur et tous ses éléments

L'appareil intérieur est livré avec les accessoires et les éléments suivants:

Numéro d'élément	ACCESSOIRE	QUANTITE	EMPLACEMENT
①	Equerre de fixation murale	1	Fixer à l'arrière de l'appareil
②	Vis de fixation 4 × 35	12	Loger à l'intérieur de l'appareil
③	Matière isolante	2	
④	Colliers	4(grands) et 3(petits)	
⑤	Ruban de feutre	3	
⑥	Prise d'écoulement	1	
⑦	Connecteur du tuyau en L (tuyau de gaz)	1	
⑧	Télécommande sans fil	1	
⑨	Support de télécommande	1	
⑩	Piles alcalines	2	

3.1. Controleer de accessoires en onderdelen van het binnenapparaat

Het binnenapparaat wordt geleverd met de volgende onderdelen en accessoires:

Artikelnummer	Accessoire	Hoeveelheid	Plaats
①	Muurbevestigingsmal	1	Aan de achterkant van het apparaat bevestigen
②	Zelftappende schroef 4 × 35	12	Binnen in het apparaat aanbrengen
③	Isolatiemateriaal	2	
④	Band	4 (breed) + 3(smal)	
⑤	Viltband	3	
⑥	Aftapbus	1	
⑦	L-aansluitpijp (gaspijp)	1	
⑧	Draadloze afstandsbediening	1	
⑨	Houder voor afstandsbediening	1	
⑩	Alkalibatterijen	2	

3.1. Check the indoor unit accessories and parts

The indoor unit comes with the following parts and accessories:

PARTNUMBER	ACCESSORY	QUANTITY	LOCATION OF SETTING
①	Wall-fixing bracket	1	Fix at the back of the unit
②	Tapping screw 4 × 35	12	Set inside the unit
③	Insulation material	2	
④	Band	4 (large) + 3 (small)	
⑤	Felt tape	3	
⑥	Drain socket	1	
⑦	L-connector pipe (gas pipe)	1	
⑧	Wireless remote controller	1	
⑨	Remote controller holder	1	
⑩	Alkali batteries	2	

3.1. Überprüfen Sie Zubehör und Teile der Innenanlage

Zum Lieferumfang der Innenanlage gehören nachstehende Teile und Zubehör:

TEILENUMMER	ZUBEHÖR	MENGE	FUND-/ANBRINGUNGSORT
①	Wandbefestigungsklammer	1	Auf der Rückseite der Anlage anbringen
②	Blechschraube 4 × 35	12	Im Inneren der Anlage angebracht
③	Isolationsmaterial	2	
④	Band	4 (groß) + 3 (klein)	
⑤	Filzband	3	
⑥	Ablaßmuffe	1	
⑦	L-Verbindungsrohr (Gasrohr)	1	
⑧	Drahtlose Fernbedienung	1	
⑨	Fernbedienungshalter	1	
⑩	Alkalibatterien	2	

3.1. Kontrollera inomhusenhetens tillbehör och delar

Inomhusenheten levereras med följande delar och tillbehör:

Delnummer	Tillbehör	Antal	Placering
①	Väggkonsoll	1	Monteras på baksidan av enheten
②	Tappskruv 4 × 35	12	Placerade inuti enheten
③	Isoleringsmaterial	2	
④	Band	4 (stora) + 3 (små)	
⑤	Filttejp	3	
⑥	Dräneringsmuff	1	
⑦	L-kopplingsrör (gasrör)	1	
⑧	Trådlös fjärrkontroll	1	
⑨	Hållare för fjärrkontroll	1	
⑩	Alkaliska batterier	2	

3.1. Controllare gli accessori e le parti della sezione interna

La sezione interna viene fornita assieme alle parti ed accessori seguenti:

N. PARTE	ACCESSORIO	QUANTITÀ	POSIZIONE DEL MATERIALE
①	Staffa di montaggio sulla parete	1	Retro dell'unità
②	Vite di maschiatura 4 × 35	12	Interno dell'unità
③	Materiale di isolamento	2	
④	Nastro	4 (grande) + 3 (piccolo)	
⑤	Nastro di feltro	3	
⑥	Manicotto di drenaggio	1	
⑦	Tubo raccordo a L (tubo del gas)	1	
⑧	Telecomando	1	
⑨	Portatelecomando	1	
⑩	Pile alcaline	2	

(ES) 3. Instalación de la unidad interior

(DK) 3. Montering af den indendørs enhed

(TR) 3. İç ünitenin monte edilmesi

(PR) 3. Instalação da unidade interior

(GR) 3. Εγκατάσταση της εσωτερικής μονάδας

(中) 3. 安装室内机组

3.1. Revisión de los accesorios y piezas de la unidad interior

La unidad interior consta de las siguientes piezas y accesorios:

NÚMERO	ACCESORIO	CANTIDAD	UBICACIÓN
①	Soporte de fijación en la pared	1	Fijado a la parte trasera de la unidad
②	Tornillo roscado 4 × 35	12	Dentro de la unidad
③	Material aislante	2	
④	Brida	4 (grande) + 3 (pequeña)	
⑤	Cinta de fieltro	3	
⑥	Casquillo de drenaje	1	
⑦	Tubo de conexión en L (tubo de gas)	1	
⑧	Control remote inalámbrico	1	
⑨	Soporte para el control remoto	1	
⑩	Pilas alcalinas	2	

3.1. Kontroller tilbehør og dele til den indendørs enhed

Den indendørs enhed leveres med følgende dele og tilbehør:

Del nummer	Tilbehør	Mængde	Placering
①	Vægbeslag	1	Fastgjort på bagsiden af enheden
②	Selvskærende skrue 4 × 35	12	Indeni enheden
③	Isoleringsmateriale	2	
④	Bånd	4 (stor) + 3 (lille)	
⑤	Filtbånd	3	
⑥	Drænmuffe	1	
⑦	L-forbindelsesrør (gasrør)	1	
⑧	Trådløs fjernbetjening	1	
⑨	Fjernbetjeningsholder	1	
⑩	Alkaliske batterier	2	

3.1. İç ünitenin aksesuvar ve parçalarını kontrol ediniz

İç ünite şu parça ve aksesuvarları kapsar:

PARÇA NO.	AKSESUVAR	ADEDİ	YERLEŞTİRİLECEĞİ YER
①	Duvara montaj mesnedi	1	Ünitenin arkasına tespit ediniz
②	Kılavuz vida 4 × 35	12	Ünitenin içine
③	Tecrit maddesi	2	
④	Şerit	4 (büyük) + 3 (küçük)	
⑤	Keçe bant	3	
⑥	Drenaj soketi	1	
⑦	L bağlantı borusu (gaz borusu)	1	
⑧	Telsiz uzaktan kumanda ünitesi	1	
⑨	Uzaktan kumanda ünitesi yuvası	1	
⑩	Alkali piller	2	

3.1. Verifique os acessórios e peças da unidade interior

A unidade interior é fornecida com as seguintes peças e acessórios:

Número da peça	ACESSÓRIO	QUANTIDADE	LOCALIZAÇÃO DA FIXAÇÃO
①	Suporte de fixação na parede	1	Fixe na traseira da unidade
②	Parafuso de derivação 4 × 35	12	Instale no interior da unidade
③	Material isolante	2	
④	Banda	4 (grande) + 3 (pequeno)	
⑤	Fita de feltro	3	
⑥	Bujão de drenagem	1	
⑦	Tubo conector em L (tubo de gás)	1	
⑧	Controlo remoto sem fio	1	
⑨	Porta-controlo remoto	1	
⑩	Pilhas alcalinas	2	

3.1. Ελέγξετε τα εξαρτήματα και τα μέρη της εσωτερικής μονάδας

Η εσωτερική μονάδα διατίθεται με τα εξής μέρη και εξαρτήματα:

ΑΡΙΘ. ΕΞ/ΤΟΣ	ΕΞΑΡΤΗΜΑ	ΠΟΣΟΤΗΤΑ	ΘΕΣΗ ΠΟΥ ΒΡΙΣΚΕΤΑΙ
①	Βάση για τη στερέωση σε τοίχο	1	Στερεώνεται στη πίσω πλευρά της μονάδας
②	Διατρητικές βίδες 4 × 35	12	Βρίσκονται μέσα στη μονάδα
③	Μονωτικό υλικό	2	
④	Ταινία	4 (πλατιές) + 3 (στενές)	
⑤	Κετσές	3	
⑥	Ακροσύνδεσμος αποχέτευσης	1	
⑦	Συνδετικός σωλήνας σχήματος “L” (σωλήνας αερίου)	1	
⑧	Ασύρματο τηλεχειριστήριο	1	
⑨	Βάση συγκρατήσεως τηλεχειριστήριου	1	
⑩	Αλκαλικές μπαταρίες	2	

3

(F) 3. Installation de l'appareil intérieur
(NL) 3. Het binnenapparaat installeren

(E) 3. Installing the indoor unit
(D) 3. Anbringung der Innenanlage
(SD) 3. Installering av inomhusenheten
(I) 3. Installazione della sezione interna

3

1 PK-2.5, 3 (mm)

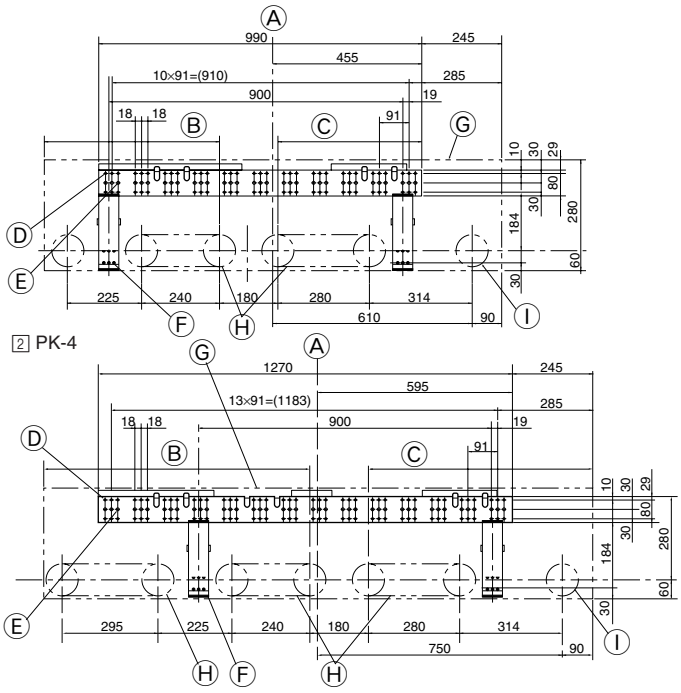

3.2. Installation de la structure de montage mural

1) Installation de la structure de montage mural et mise en place des tuyaux

▶ **A l'aide de la structure de montage mural, déterminer l'emplacement d'installation de l'appareil et le lieu de forage des orifices pour les tuyaux.**

⚠ **Avertissement:**
Avant de forer un trou dans le mur, veuillez demander l'autorisation au responsable de l'édifice.

Ⓐ Ligne centrale de l'appareil intérieur
Ⓑ Zone d'écoulement par la gauche
Ⓒ Zone d'écoulement par la droite
Ⓓ Orifice pour vis de fixation
Ⓔ Orifice pour boulon
Ⓕ Orifice pour vis de fixation
Ⓖ Contour de l'appareil
Ⓗ Orifice à dégager pour le tuyau arrière gauche
Ⓘ Orifice d'accès du tuyau arrière (90-100 mm de diamètre)

3.2. De muurbevestigingsmal aanbrengen

1) De muurbevestigingsmal aanbrengen en de plaats van de pijpen bepalen

▶ **Bepaal met behulp van de muurbevestigingsmal de plaats waar het apparaat geïnstalleerd moet worden en waar de gaten voor de pijpen geboord moeten worden.**

⚠ **Waarschuwing:**
Neem contact op met de eigenaar van het gebouw voordat u gaten in de muur gaat boren.

Ⓐ Middellijn binnenapparaat
Ⓑ Benodigde ruimte linkerafvoer
Ⓒ Benodigde ruimte rechterafvoer
Ⓓ Gat voor zelftappende schroef
Ⓔ Gat voor bout
Ⓕ Gat voor zelftappende schroef
Ⓖ Omtrek van het apparaat
Ⓗ Doordrukopening voor pijp linksachter
Ⓘ Bevestigingsgat voor pijp achterkant (diam. 90-100 mm)

3.2. Installing the wall mounting fixture

1) Setting the wall mounting fixture and piping positions

▶ **Using the wall mounting fixture, determine the unit's installation position and the locations of the piping holes to be drilled.**

⚠ **Warning:**
Before drilling a hole in the wall, you must consult the building contractor.

Ⓐ Indoor unit centre line
Ⓑ Left drain range
Ⓒ Right drain range
Ⓓ Hole for tapping screw
Ⓔ Bolt hole
Ⓕ Hole for tapping screw
Ⓖ Contour of the unit
Ⓗ Knockout hole for left rear piping
Ⓘ Rear piping access hole (90-100 mm dia.)

3.2. Anbringung der Wandbefestigungen

1) Festlegung der Wandbefestigungen und Rohrleitungspositionen

▶ **Mit den Wandbefestigungen die Einbauposition und die Position der zu bohrenden Rohrleitungsöffnungen festlegen.**

⚠ **Warnung:**
Bevor Sie ein Loch in die Wand bohren, müssen Sie den Bauherrn befragen.

Ⓐ Mittellinie der Innenanlage
Ⓑ Ablaßzone links
Ⓒ Ablaßzone rechts
Ⓓ Loch für Blechschraube
Ⓔ Loch für Bolzen
Ⓕ Loch für Blechschraube
Ⓖ Umriß der Anlage
Ⓗ Zum Ausbrechen vorgesehene Öffnungen für die Rohrleitung links hinten
Ⓘ Zugangsöffnung für die hintere Rohrleitung (90-100 mm Durchmesser)

3.2. Installering av väggfästet

1) Montering av väggfästet och postionering av rör

▶ **Använd väggfästet för att avgöra enhetens placering och placeringen av hål för rörledningar som måste borras.**

⚠ **Varning:**
Innan ett hål borras i väggen måste man rådgöra med byggnadsföretaget.

Ⓐ Mittlinje, inomhusenhet
Ⓑ Vänster dräneringsområde
Ⓒ Höger dräneringsområde
Ⓓ Hål för tappskruv
Ⓔ Bulthål
Ⓕ Hål för tappskruv
Ⓖ Enhetens kontur
Ⓗ Borttagbart hål för bakre vänster rörledningar
Ⓘ Åtkomsthål för bakre rörledningar (90-100 mm dia.)

3.2. Installazione dell'attrezzatura di montaggio a parete

1) Preparazione dell'attrezzatura di montaggio e delle posizioni della tubazione

▶ **Utilizzando l'attrezzatura di montaggio a parete, determinare la posizione di installazione dell'unità ed i punti in cui sarà necessario praticare i fori.**

⚠ **Avvertenza:**
Prima di praticare un foro sulla parete, consultare il costruttore dell'edificio.

Ⓐ Linea centrale della sezione interna
Ⓑ Sezione di drenaggio sinistra
Ⓒ Sezione di drenaggio destra
Ⓓ Foro per vite di maschiatura
Ⓔ Foro per bullone
Ⓕ Foro per vite di maschiatura
Ⓖ Profilo dell'unità
Ⓗ Foro di espulsione tubazione posteriore sinistra
Ⓘ Foro di accesso alla tubazione posteriore (diam. 90-100 mm)

(ES) 3. Instalación de la unidad interior
(DK) 3. Montering af den indendørs enhed
(TR) 3. İç ünitenin monte edilmesi

3.2. Instalación del soporte de montaje en la pared

1) Determine las posiciones del soporte de montaje y de las tuberías

▶ **Con la ayuda del soporte de montaje determine dónde se colocará la unidad y los lugares en que se hará un agujero para las tuberías.**

⚠ **Atención:**
Antes de hacer los agujeros de la pared, consulte al contratista.

Ⓐ Línea central de la unidad interior
Ⓑ Área de drenaje izquierda
Ⓒ Área de drenaje derecha
Ⓓ Agujero para el tornillo roscado
Ⓔ Agujero de perno
Ⓕ Agujero para el tornillo roscado
Ⓖ Perfil de la unidad
Ⓗ Agujero ciego para la tubería posterior izquierda
Ⓘ Agujero de acceso a las tuberías traseras (90-100 mm de diámetro)

3.2. Installering af vægbeslaget

1) Indstilling af vægmonteringsbeslaget og rørpositioner

▶ **Anvendelse af vægmonteringsbeslaget, bestemmelse af placering for installation af enhed og placering af rørføringshullerne, der skal bores.**

⚠ **Advarsel:**
Før der bores hul i væggen, skal De rådføre Dem med husets ejer.

Ⓐ Centerlinie for den indendørs enhed
Ⓑ Venstre drænområde
Ⓒ Højre drænområde
Ⓓ Hul til selvskærende skrue
Ⓔ Bolthul
Ⓕ Hul til selvskærende skrue
Ⓖ Enhedens omrids
Ⓗ Udtrykningshul til venstre, bageste rørføring
Ⓘ Adgangshul til bageste rørføring (90-100 mm i diameter)

3.2. Duvar montaj mesnedinin takılması

1) Duvar montaj mesnedinin ve boru yerlerinin tespiti

▶ **Duvar montaj mesnedini kullanarak ünitenin monte edileceği yeri ve delinecek olan boru deliklerinin yerlerini saptayınız.**

⚠ **Uyarı:**
Duvara delik delmeden önce inşaatçıya danışmalısınız.

Ⓐ İç ünite merkez hattı
Ⓑ Sol drenaj alanı
Ⓒ Sağ drenaj alanı
Ⓓ Kılavuz vida deliği
Ⓔ Cıvata deliği
Ⓕ Kılavuz vida deliği
Ⓖ Ünitenin profili
Ⓗ Arka boru aksamı için açılacak delik yeri
Ⓘ Arka boru giriş deliği (90-100 mm çap)

(PR) 3. Instalação da unidade interior
(GR) 3. Εγκατάσταση της εσωτερικής μονάδας
(中) 3. 安装室内机组

3.2. Instalação de uma placa de montagem na parede

1) Fixe a placa de montagem na parede e as posições da tubagem

▶ **Com a placa de montagem na parede, determine a posição da instalação da unidade e as posições dos furos a efectuar para a tubagem.**

⚠ **Aviso:**
Antes de fazer um furo na parede, consulte o empreiteiro de construção.

Ⓐ Linha central da unidade interior
Ⓑ Gama de drenagem esquerda
Ⓒ Gama de drenagem direita
Ⓓ Furo para parafuso de rosca
Ⓔ Furo para parafuso
Ⓕ Furo para parafuso de rosca
Ⓖ Contorno da unidade
Ⓗ Furo separador para a tubagem traseira esquerda
Ⓘ Furo de acesso à tubagem traseira (90-100 mm de diâm.)

3.2. Εγκατάσταση του εξαρτήματος της βάσης στήριξης

1) Καθορισμός των θέσεων για τη βάση και για τις σωληνώσεις

▶ **Χρησιμοποιώντας το εξάρτημα της βάσης στήριξης της μονάδας, καθορίσετε τη θέση εγκατάστασης της μονάδας και τις θέσεις που πρέπει ν'ανοιχτούν οι τρύπες για τη σωλήνωση.**

⚠ **Προειδοποίηση:**
Πριν αρχίσετε ν'ανοίγετε τρύπες στους τοίχους πρέπει να συμβουλευτείτε τον εργολάβο του κτιρίου.

Ⓐ Κεντρική γραμμή εσωτερικής μονάδας
Ⓑ Άνοιγμα για αποχέτευση από αριστερά
Ⓒ Άνοιγμα για αποχέτευση από δεξιά
Ⓓ Οπή για βίδα διάτρησης
Ⓔ Οπή για μπουλόνι
Ⓕ Οπή για βίδα διάτρησης
Ⓖ Περίγραμμα της μονάδας
Ⓗ Προκατασκευασμένη οπή για σωλήνωση στο πίσω και αριστερό μέρος
Ⓘ Οπή (ή άνοιγμα) στο πίσω μέρος για προσέγγιση στις σωληνώσεις (διαμ. 90-100 χιλ.)

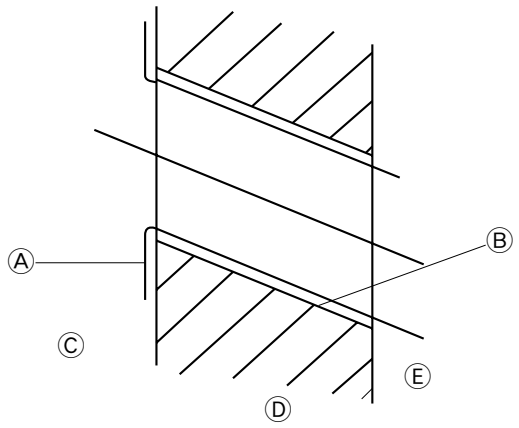

2) Forage de l'orifice des tuyaux

- ▶ **Utiliser une foreuse à témoins pour forer un orifice de pénétration dans le mur de 90 à 100 mm de diamètre, aligné sur la direction du tuyau, à l'endroit indiqué sur le diagramme à la page 20.**
- ▶ **L'orifice de pénétration dans le mur doit être incliné de telle sorte que l'ouverture extérieure soit plus basse que l'ouverture intérieure.**
- ▶ **Insérer un manchon (de 90 mm de diamètre - non fourni) dans l'orifice.**

Remarque:
L'orifice de pénétration doit être incliné afin d'augmenter le débit.

Ⓐ Manchon
Ⓑ Orifice
Ⓒ (côté intérieur)
Ⓓ Mur
Ⓔ (côté extérieur)

2) Het gat voor de pijpleiding boren

- ▶ **Maak op de plaats die is aangegeven op bladzijde 20 met behulp van een kernboor een gat met een diameter van 90-100 mm door de muur, in de richting waarin de pijpen moeten lopen.**
- ▶ **Het gat door de muur moet aflopen, zodat de opening aan de buitenkant lager is dan het gat aan de binnenkant.**
- ▶ **Plaats een mof (diameter 90 mm, niet meegeleverd) in het gat.**

Opmerking:
Het gat moet enigszins aflopen omdat de afvoer hierdoor beter verloopt.

Ⓐ Mof
Ⓑ Gat
Ⓒ (binnenkant)
Ⓓ Muur
Ⓔ (buitenkant)

2) Drilling the piping hole

- ▶ **Use a core drill to make a hole of 90-100 mm diameter in the wall in the piping direction, at the position shown in the diagram on page 20.**
- ▶ **The hole should incline so that the outside opening is lower than the inside opening.**
- ▶ **Insert a sleeve (with a 90 mm diameter and purchased locally) through the hole.**

Note:
The purpose of the hole's inclination is to promote drain flow.

Ⓐ Sleeve
Ⓑ Hole
Ⓒ (Indoors)
Ⓓ Wall
Ⓔ (Outdoors)

2) Die Löcher für die Rohrleitung bohren

- ▶ **Mit einem Schlagbohrer einen Wanddurchbruch von 90-100 mm Durchmesser parallel zum Verlauf der Rohrleitung, an der in der Abbildung auf Seite 20 gezeigten Stelle, bohren.**
- ▶ **Der Wanddurchbruch sollte geneigt sein, so daß die Öffnung an der Außenseite niedriger liegt als innen.**
- ▶ **Eine Innenauskleidung (mit einem Durchmesser von 90 mm und vor Ort zu beschaffen) in die Öffnung einsetzen.**

Hinweis:
Der Wanddurchbruch muß schräg angebracht sein, damit ein guter Abfluß gewährleistet ist.

Ⓐ Manschette
Ⓑ Loch
Ⓒ (Innenseite)
Ⓓ Mauer
Ⓔ (Außenseite)

2) Borrning av rörledningshål

- ▶ **Använd en kärnborr för att göra ett hål i väggen med 90-100 mm diameter i linje med rörriktningen vid läget som visas i diagrammet på sid 20.**
- ▶ **Hålet bör vara riktat uppåt så att den yttre öppningen ligger lägre än den inre öppningen.**
- ▶ **För in en hylsa (med 90 mm diameter, inhandlas lokalt) genom hålet.**

Obs:
Det uppåtriktade borrhålets ändamål är att förbättra dräneringsflödet.

Ⓐ Hylsa
Ⓑ Hål
Ⓒ (inomhussida)
Ⓓ Vägg
Ⓔ (utomhussida)

2) Fori della tubazione

- ▶ **Utilizzare un allargatore di fori per creare un foro del diametro di 90-100 mm nella parete, in linea con la direzione della tubazione, nel punto indicato nel diagramma a pag. 20.**
- ▶ **Il foro nella parete deve essere inclinato, in modo che l'apertura esterna sia più piccola dell'apertura interna.**
- ▶ **Inserire nel foro un tubetto isolante (diametro di 90 mm di fornitura locale)**

Nota:
Lo scopo dell'inclinazione del foro è di agevolare il drenaggio dell'unità.

Ⓐ Tubetto isolane
Ⓑ Foro
Ⓒ (lato interno)
Ⓓ Parete
Ⓔ (lato esterno)

(ES) 3. Instalación de la unidad interior
(DK) 3. Montering af den indendørs enhed
(TR) 3. İç ünitenin monte edilmesi
(PR) 3. Instalação da unidade interior
(GR) 3. Εγκατάσταση της εσωτερικής μονάδας
(中) 3. 安装室内机组

2) Hacer el agujero para las tuberías

- ▶ **Utilice una broca hueca para hacer una perforación en la pared de 90-100 mm de diámetro en línea con la dirección de las tuberías, en la posición indicada en el dibujo de la página 21.**
- ▶ **La perforación de la pared debe inclinarse, de manera que el orificio exterior esté más bajo que el orificio interior.**
- ▶ **Introduzca un manguito por el agujero (de 90 mm de diámetro y comprado en su localidad).**

Nota:
El objetivo de la inclinación del agujero perforado es facilitar el drenaje.

Ⓐ Manguito
Ⓑ Agujero
Ⓒ (lado interior)
Ⓓ Pared
Ⓔ (lado exterior)

2) Boring af hul til rørføring

- ▶ **Brug en oprømmer til at lave et hul, der går gennem væggen, med en diameter på 90-100 mm på linie med retningen af rørføringen, ved den i diagrammet på side 21 viste position.**
- ▶ **Hullet, der går gennem væggen, bør hælde, så åbningen udendørs er lavere end åbningen indendørs.**
- ▶ **Indsæt en muffe (med en diameter på 90 mm og købt lokalt) gennem hullet.**

Bemærkning:
Formålet med det gennemgående huls hældning er at fremme drænstrømningen.

Ⓐ Muffe
Ⓑ Hul
Ⓒ (indendørs side)
Ⓓ Væg
Ⓔ (udendørs side)

2) Boru deliğinin delinmesi

- ▶ **Boru tesisatı talimatlarına uygun olarak duvarda, karot matkabıyla sayfa 21'daki şekilde gösterilen konumda 90 -100 mm çapında bir delik açınız.**
- ▶ **Duvardaki delik, dış taraftaki ağız iç taraftaki ağızdan daha aşağı seviyede olacak şekilde meyilli olmalıdır.**
- ▶ **Deliğe (yerel piyasadan temin edilen 90 mm çapında) bir manşon sokunuz.**

Not:
Duvara açılan deliğin meyilli olmasının nedeni, drenaj akışı sağlamaktır.

Ⓐ Manşon
Ⓑ Delik
Ⓒ (iç taraf)
Ⓓ Duvar
Ⓔ (dış taraf)

2) Perfuração do furo para a tubagem

- ▶ **Utilize um mandril de alargamento para fazer um furo na parede de 90-100 mm de diâmetro, em função do rumo da tubagem, na posição indicada no diagrama da página 21.**
- ▶ **O furo na parede deve ser inclinado, de modo que a abertura exterior seja mais baixa do que a abertura interior.**
- ▶ **Introduza no furo uma manga (com 90 mm de diâm. e à venda no comércio).**

Nota:
O objectivo da inclinação do furo é promover o fluxo de drenagem.

Ⓐ Manga
Ⓑ Furo
Ⓒ (Lado de dentro)
Ⓓ Parede
Ⓔ (Lado de fora)

2) Άνοιγμα οπής για τη σωλήνωση

- ▶ **Χρησιμοποιήσετε ένα σωληνωτρύπανο για ν'ανοίξετε άνοιγμα στον τοίχο διαμέτρου 90-100 χιλιοστών στην κατεύθυνση της σωλήνωσης, στη θέση που φαίνεται στο διάγραμμα της σελίδας 21.**
- ▶ **Το άνοιγμα στον τοίχο πρέπει να έχει κλίση προς τα κάτω, έτσι ώστε το άνοιγμα του τοίχου στην εξωτερική πλευρά να είναι χαμηλότερα από το άνοιγμα στην εσωτερική πλευρά.**
- ▶ **Βάλετε μέσα στην οπή ένα χιτώνιο (διαμέτρου 90 χιλ., αγοράζεται τοπικά)**

Σημείωση:
Η κλίση του ανοίγματος για τη σωλήνωση έχει σκοπό τη διευκόλυνση της ροής αποχέτευσης.

Ⓐ Χιτώνιο σύνδεσης
Ⓑ Οπή
Ⓒ (εσωτερική πλευρά)
Ⓓ Τοίχος
Ⓔ (εξωτερική πλευρά)

3

(F) 3. Installation de l'appareil intérieur
(NL) 3. Het binnenapparaat installeren

(E) 3. Installing the indoor unit
(D) 3. Anbringung der Innenanlage
(SD) 3. Installering av inomhusenheten
(I) 3. Installazione della sezione interna

1 Type 2.5, 3 (mm)

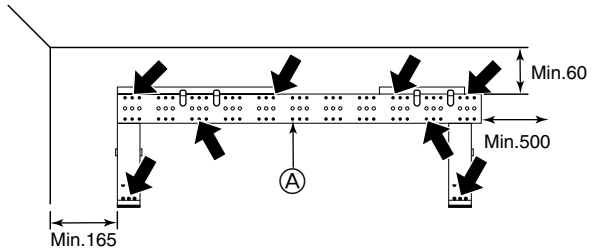

2 Type 4

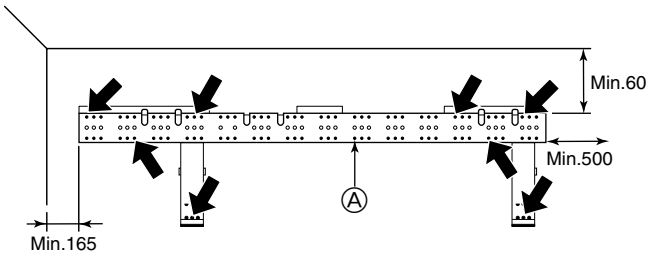

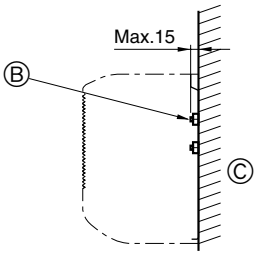

3) Installation du support de montage mural

- **L'appareil extérieur pesant près de 30 kg, choisir l'emplacement de montage en tenant bien compte de ce fait. Si le mur ne semble pas être assez résistant, le renforcer avec des planches ou des poutres avant d'installer l'appareil.**
- **La structure de montage doit être attachée à ses deux extrémités et au centre, si possible. Ne jamais la fixer à un seul endroit ou de manière asymétrique. (Si possible, attacher la structure à tous les points indiqués par une flèche en caractères gras.)**
- **Fixer la structure de montage mural par les orifices de la rangée du milieu, de 12 mm de diamètre, en utilisant des boulons achetés séparément (boulons à pans, boulons d'ancrage et écrous d'ancrage) de filetage M10 ou W3/8. La tête du boulon ne doit pas dépasser la surface du mur de plus de 15 mm. Utiliser un minimum de deux boulons pour un mur en béton et un minimum de 4 pour un mur en béton isolant.**

Ⓐ Eqyerre de fixation murale Ⓑ Boulon de fixation Ⓒ Mur

⚠ **Avertissement:**
Si possible, attacher la structure à tous les points marqués d'une flèche en caractères gras.
⚠ **Précaution:**
Le corps de l'appareil doit être monté à l'horizontale.

3) De muurbevestigingsmal aanbrengen

- **Aangezien het binnenapparaat bijna 30 kilo weegt, moet de inbouwplaats met zorg worden uitgekozen. Als de muur niet sterk genoeg lijkt, kunt u hem verstevigen met behulp van platen of balken.**
- **De muurbevestigingsmal moet aan weerszijden en indien mogelijk ook in het midden worden bevestigd. Zet hem nooit op één plaats vast en zorg altijd dat de mal symmetrisch bevestigd is (het beste is de mal te bevestigen op alle plaatsen die met een vette pijl staan aangegeven).**
- **Zet de muurbevestigingsmal vast via de middelste rij gaten - diameter 12 mm - met behulp van bouten met een schroefdraad van M10 of W3/8 (doorloopbouten, boutanker en moeranker). U dient deze bouten zelf te kopen. Het uiteinde van de bout mag niet meer dan 15 mm. uit het muuroppervlak uitsteken. Gebruik in een betonnen muur minstens twee bouten en in een muur van celbeton minstens vier bouten.**

Ⓐ Muurbevestigingsmal Ⓑ Bevestigingsbout Ⓒ Muur

⚠ **Waarschuwing:**
Bevestig de muurbevestigingsmal indien mogelijk op alle plaatsen die met een vette pijl gemarkeerd zijn.
⚠ **Voorzichtig:**
Het apparaat moet horizontaal gemonteerd worden.

3) Installing the wall mounting fixture

- **Since the indoor unit weighs near 30 kg, selection of the mounting location requires thorough consideration. If the wall does not seem to be strong enough, reinforce it with boards or beams before installation.**
- **The mounting fixture must be secured at both ends and at the centre, if possible. Never fix it at a single spot or in any nonsymetrical way. (If possible, secure the fixture at all the positions marked with a bold arrow.)**
- **Secure the wall mounting fixture through its middle row of 12-mm-dia. holes using locally purchased bolts (through bolts, bolt anchor and nut anchor) of M10 or W3/8 threading. The bolt tip must not protrude by more than 15 mm from the wall surface. Use at least two bolts for a concrete wall, and at least four bolts for a foamed concrete wall.**

Ⓐ Wall-fixing bracket Ⓑ Mounting bolt Ⓒ Wall

⚠ **Warning:**
If possible, secure the fixture at all the positions marked with a bold arrow.
⚠ **Caution:**
The unit body must be mounted horizontally.

3) Anbringung der Wandbefestigungen

- **Da die Innenanlage fast 30 kg wiegt, muß der Aufstellungsort sorgfältig ausgesucht werden. Wenn die Wand nicht stark genug erscheint, diese vor dem Anbringen der Anlage mit Brettern oder Balken verstärken.**
- **Die Wandbefestigung muß, wenn möglich, an beiden Enden und in der Mitte gesichert sein. Niemals an einer einzigen Stelle oder in asymmetrischer Form befestigen. (wenn möglich, die Befestigung an allen durch einen fettgedruckten Pfeil markierten Stellen sichern):**
- **Die Sicherung der Wandbefestigung durch die Löcher in der Mittelreihe von 12 mm Durchmesser mit vor Ort gekauften Schrauben (Zuganker, Ankerschraube und Ankermutter) mit M10- oder W3/8-Gewinde sichern. Die Spitze der Schraube darf nicht mehr als 15 mm aus der Wand herausragen. Bei Betonmauern wenigstens 2 Schrauben und bei Leichtbetonmauern wenigstens 4 Schrauben verwenden.**

Ⓐ Wandbefestigungsklammer Ⓑ Befestigungsschraube Ⓒ Wand

⚠ **Warnung:**
Wenn möglich, die Befestigung an allen Stellen, die mit einem fettgedruckten Pfeil markiert sind, sichern.
⚠ **Vorsicht:**
Die Anlage muß horizontal angebracht sein.

3) Installering av väggfästet

- **Eftersom inomhusenheten väger nära 30 kg måste valet av monteringsställe noggrant övervägas. Om väggen inte verkar stark nog bör den förstärkas med brädor eller bjälkar innan montering.**
- **Väggfästet måste säkras på båda ändarna och i mitten om möjligt. Gör aldrig fast den på en enda plats eller på ett icke-symmetriskt vis. (Om möjligt, gör fast anordningen på alla platser markerade med en pil i fet stil.)**
- **Säkra väggfästet genom mittraden med 12 mm. dia. hål, använd lokalt inköpta bultar (skruvbultar, ej ankarbultar eller ankarbultar med mutter) med M10 eller W3/8 gängor. Bultens spets får ej skjuta ut mer än 15 mm från väggytan. Använd minst två bultar för betongväggar och minst fyra bultar för skumbetongväggar.**

Ⓐ Väggkonsoll Ⓑ Monteringsbult Ⓒ Vägg

⚠ **Varning:**
Om möjligt, säkra väggfästet på alla platser markerade med en pil i fet stil.
⚠ **Försiktighet:**
Enhetens kropp måste monteras horisontalt.

3) Installazione dell'attrezzatura di montaggio sulla parete

- **Poiché l'unità interna pesa circa 30 kg, selezionare il luogo di montaggio tenendo conto di questo fattore. Se la parete non sembra assai solida, rinforzarla con pannelli o travi prima di installare l'unità.**
- **L'attrezzatura di montaggio deve essere fissata ad entrambe le estremità ed al centro, se possibile. Non fissarla in un solo punto od in modo asimmetrico. (Se possibile, fissare l'attrezzatura nei punti marcati con una freccia in grassetto.)**
- **Assicurare l'attrezzatura di montaggio nella parte centrale, nei fori da 12 mm, usando bulloni di fornitura locale (bulloni passanti, bulloni di fissaggio e bulloni con dado) di filettatura M10 o W3/8. La punta dei bulloni non deve avanzare più di 15 mm dalla parete. Usare almeno due bulloni per pareti di calcestruzzo ed almeno quattro bulloni per pareti di calcestruzzo espanso.**

Ⓐ Staffa di montaggio a parete Ⓑ Bullone di montaggio Ⓒ Parete

⚠ **Avvertenza:**
Se possibile, fissare l'attrezzatura in tutti i punti marcati con una freccia in grassetto.
⚠ **Cautela:**
Il corpo dell'unità deve essere montato orizzontalmente.

(ES) 3. Instalación de la unidad interior
(DK) 3. Montering af den indendørs enhed
(TR) 3. İç ünitenin monte edilmesi
(PR) 3. Instalação da unidade interior
(GR) 3. Εγκατάσταση της εσωτερικής μονάδας
(中) 3. 安装室内机组

3) Instalación del soporte de montaje en la pared

- ▶ **Como la unidad interior pesa casi 30 kg, tendrá que tener en cuenta el lugar de montaje. Si la pared no parece lo suficientemente fuerte, refuércela con tablas y vigas antes de instalar la unidad.**
- ▶ **El soporte de montaje se fijará por ambos extremos y por el centro, si es posible. No lo fije nunca por un solo punto o de manera asimétrica.**
  (Si es posible, sujete el soporte por todos los lados marcados con una flecha gruesa.)
- ▶ **Fije el soporte de montaje por la fila del medio, con agujeros de 12 mm de diámetro, con pernos pasantes, pernos de anclaje y pernos de rosca disponibles en la localidad con roscas del tipo M10 o W3/8. La punta del perno no puede sobresalir más de 15 mm de la pared.**
  Utilice como mínimo dos pernos si la pared es de hormigón y cuatro pernos si es de hormigón celular.

Ⓐ Soporte de fijación en la pared Ⓑ Perno de montaje Ⓒ Pared

⚠ **Atención:**
Si es posible, fije el soporte en todas las posiciones marcadas con una flecha.

⚠ **Cuidado:**
La unidad se tiene que montar horizontalmente.

3) Installering af vægmonteringsbeslaget

- ▶ **Da den indendørs enhed vejer henved 30 kg, kræver valg af monteringssted grundige overvejelser. Hvis væggen ikke synes at være stærk nok, forstærk den da med plader eller bjælker før installering.**
- ▶ **Monteringsbeslaget skal om muligt sikres ved begge ender og midt på. Fastgør det aldrig på et enkelt sted eller på nogen asymmetrisk måde.**
  (Fastgør om muligt beslaget ved alle de steder, der er angivet med en fed pil).
- ▶ **Fastgør vægmonteringsbeslaget via dets huller i midterrækken, der er 12 mm i diameter, idet der anvendes lokalt indkøbte bolte (gennemgående bolte, ankerbolt og ankermøtrik) med M10 eller W3/8 gevind. Boltspidsen må ikke rage mere end 15 mm ud fra vægoverfladen.**
  Anvend mindst to bolte til betonvægge og mindst fire bolte til cellebetonvægge.

Ⓐ Vægmonteringsbeslag Ⓑ Monteringsbolt Ⓒ Væg

⚠ **Advarsel:**
Fastgør om muligt beslaget ved alle positionerne, der er markeret med en fed pil.

⚠ **Forsigtig:**
Enheden skal monteres horisontalt.

3) Duvar montaj mesnedinin takılması

- ▶ **İç ünitenin ağırlığı yaklaşık 30 kg olduğu için, monte edileceği yeri seçerken iyice düşünmek gerekir. Eğer duvar yeterince sağlam görünmüyorsa, montaj işleminden önce duvarı levha ve kirişlerle takviye ediniz.**
- ▶ **Montaj mesnedi her iki ucundan ve mümkünse ortasından tespit edilmelidir. Mesnedi asla tek bir noktadan veya simetrik olmayan bir şekilde tespit etmeyiniz.**
  (Eğer mümkünse mesnedi kalın oklarla işaretlenmiş olan tüm noktalardan tespit ediniz.)
- ▶ **Duvar montaj mesnedini yerel piyasadan temin edeceğiniz M10 veya W3/8 dişli cıvatalarla (cıvata, ankraj cıvatası ve ankraj somunuyla) orta sıradaki 12 mm çaplı deliklerden yararlanarak tespit ediniz. Cıvatanın ucu duvarın yüzeyinden 15 mm'den fazla taşmamalıdır.**
  Beton duvarlarda en az iki cıvata, köpük betonundan yapılmış duvarlarda ise en az dört cıvata kullanınız.

Ⓐ Duvar montaj mesnedi Ⓑ Montaj cıvatası Ⓒ Duvar

⚠ **Uyarı:**
Mümkünse mesnedi kalın oklarla işaretlenmiş olan tüm noktalardan tespit ediniz.

⚠ **Dikkat:**
Ünitenin gövdesi yatay olarak monte edilmelidir.

3) Instalação da placa de montagem na parede

- ▶ **Visto que a unidade interior pesa cerca de 30 kg, a selecção do local de montagem requer cuidadosa consideração. Se a parede não parecer suficientemente sólida, reforce-a com tábuas ou vigas antes da instalação.**
- ▶ **O dispositivo de montagem deve ser fixado nas duas extremidades e no centro, se possível. Nunca a fixe num único ponto nem de maneira não simétrica. (Se possível, fixe o dispositivo em todas as posições indicadas por uma seta escura.)**
- ▶ **Fixe a placa de montagem na parede alinhada pela sua fila do meio, faça furos de 12 mm de diâmetro, com parafusos à venda no comércio (graças aos parafusos, à fixação de parafusos e porcas) de rosca M10 ou W3/8. A ponta do parafuso não deve sobressair mais de 15 mm da superfície da parede. Utilize pelo menos dois parafusos para parede de betão e pelo menos quatro parafusos para parede de cimento revestida de espuma.**

Ⓐ Suporte de fixação na parede Ⓑ Parafuso de montagem Ⓒ Parede

⚠ **Aviso:**
Se possível, fixe o dispositivo em todas as posições indicadas por uma seta escura.

⚠ **Cuidado:**
A estrutura da unidade deve ser montada horizontalmente.

3) Τοποθέτηση της βάσης στήριξης της μονάδας για εγκατάσταση σε τοίχο

- ▶ **Επειδή η εσωτερική μονάδα ζυγίζει περίπου 30 κιλά, πρέπει να δοθεί ιδιαίτερη προσοχή στην επιλογή του σημείου τοποθέτησης. Εάν φαίνεται ότι ο τοίχος δεν είναι αρκετά ανθεκτικός για τη συγκράτηση της μονάδας, πρέπει να τον ενισχύσετε με σανιδοπίνακες ή ράγες πριν από την εγκατάσταση.**
- ▶ **Το εξάρτημα της βάσης για τη στήριξη της μονάδας πρέπει να στερεώνετε στα δύο άκρα όσο και στο κέντρο. Ποτέ μη το στερεώνεται σε ένα μόνο σημείο ή με ασύμετρο τρόπο.**
  (Εάν είναι δυνατό, στερεώσετε το εξάρτημα σε όλες τις θέσεις που δείχνονται με τα έντονα βέλη.)
- ▶ **Ασφαλίσετε το εξάρτημα της βάσης για τη στήριξη της μονάδας μέσω της μεσαίας σειράς οπών, διαμέτρου 12 χιλ., χρησιμοποιώντας μπουλόνια που αγοράζονται τοπικά (με μπουλόνια, αγκυρώσεις μπουλονιών και περικόχλια αγκυρώσεων) μεγέθους M10 ή σπειρώματος W3/8. Η άκρη των μπουλονιών δεν πρέπει να προεξέχει από την επιφάνεια του τοίχου περισσότερο από 15 χιλ.**
  Χρησιμοποιήσετε τουλάχιστο δύο μπουλόνια σε τσιμεντένιο τοίχο και τουλάχιστο τέσσερα μπουλόνια σε επενδυμένο από τσιμέντο τοίχο.

Ⓐ Προσάρτημα στερεωσης στον τοίχο Ⓑ Μπουλόνι στήριξης Ⓒ Τοίχος

⚠ **Προειδοποίηση:**
Εάν είναι δυνατό, στερεώσετε τη βάση σε όλες τις θέσεις που είναι μαρκαρισμένες με ένα έντονο βέλος.

⚠ **Προσοχή:**
Ο κορμός της μονάδας πρέπει να είναι οριζοντιωμένος.

3

(F) 3. Installation de l'appareil intérieur
(NL) 3. Het binnenapparaat installeren

(E) 3. Installing the indoor unit
(D) 3. Anbringung der Innenanlage
(SD) 3. Installering av inomhusenheten
(I) 3. Installazione della sezione interna

3

①

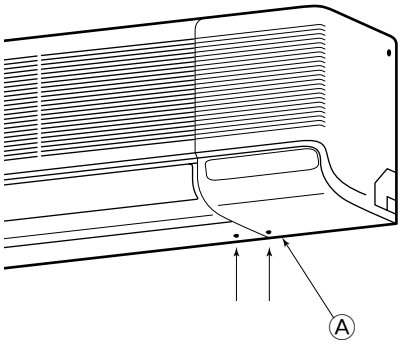

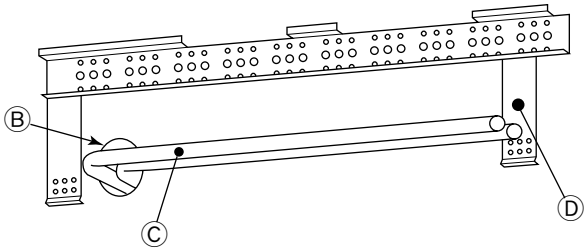

3.3. Préparation pour le raccord des tuyaux

Retirer la bande de vinyle qui maintient les tuyaux d'écoulement.

- Cette bande de vinyle peut être utilisée provisoirement pour attacher les tuyaux à la structure de montage mural lors du raccord du tuyau gauche.

1) Tuyautage arrière, droit et inférieur

① Déposer le panneau latéral droit.

2) Tuyaux gauche et arrière gauche

① Déposer le panneau latéral.

Lors de l'encastrement des tuyaux dans le mur

Lorsque le tuyau de réfrigérant, les tuyaux d'écoulement, les lignes de connexions internes/externes etc. doivent être encastrées à l'avance dans le mur, les parties saillantes des tuyaux, etc. devront peut-être être pliées et il faudra dès lors adapter leur longueur.

- Prévoir des tuyaux à encastrer légèrement plus longs que nécessaire avant de les mettre en place.

Ⓐ Panneau latéral droit
Ⓑ Orifice de perçage
Ⓒ Tuyauterie sur place
Ⓓ Eqyerre de fixation murale ①

3.3. Voorbereiding voor aansluiting van de pijpen

Verwijder het vinylband waarmee de pijpen bij elkaar worden gehouden.

- U kunt het verwijderde vinylband gebruiken om de pijpen tijdelijk op de muurbevestigingsmal te bevestigen, terwijl u de linkerpijp aansluit.

1) Pijpen aan de achter-, rechter- en onderkant

① Verwijder het paneel aan de rechterkant.

2) Pijpen links en linksachter

① Verwijder het zijpaneel.

Wanneer u leidingen in de muur wegwerkt

Wanneer u de koelstofleiding, de afvoerleidingen, de leidingen voor de aansluiting tussen binnen- en buitenapparaat, enzovoorts, in de muur wilt wegwerken voordat u het apparaat installeert, is het mogelijk dat u de uiteinden die uit de muur steken moet buigen en de lengten van de uiteinden moet aanpassen aan het apparaat.

- Maak de leidingen die u wilt wegwerken iets langer dan noodzakelijk is en installeer vervolgens het apparaat.

Ⓐ Rechterpaneel
Ⓑ Doorvoeropening
Ⓒ Plaatselijke leidingen
Ⓓ Muurbevestigingsmal ①

3.3. Preparation for piping connection

Remove the vinyl band that holds the drain piping.

- This vinyl band can be used to temporarily attach the pipes to the wall mounting fixture while connecting the left pipe.

1) Rear, right and lower piping

① Remove the right side panel.

2) Left and left rear piping

① Remove the side panel.

When embedding pipes into the wall

When the refrigerant pipe, drain pipes, internal/external connection lines, etc., are to be embedded into the wall in advance, the extruding pipes, etc., may have to be bent and have their length modified to the unit.

- Make the pipes to be embedded slightly longer than necessary, and install.

Ⓐ Right side panel
Ⓑ Through hole
Ⓒ On-site piping
Ⓓ Wall-fixing bracket ①

3.3. Vorbereitung der Leitungsanschlüsse

Das um die Ablaßrohre gelegte Befestigungsband entfernen.

- Das abgenommene Befestigungsband kann vorübergehend zur Anbringung der Rohre an den Wandbefestigungen benutzt werden, während das andere Rohr angebracht wird.

1) Hintere, rechte und untere Rohrleitungen

① Die rechte Seitenplatte abnehmen.

2) Linke und rechte Rohrleitungen

① Nehmen Sie die Seitenplatte ab.

Einlassen von Rohrleitungen in die Wand

Wenn Rohrleitungen für Kältemittel, Abflüsse, interne/externe Anschlüsse usw. im vorhinein in die Wand verlegt werden, müssen die hervorstehenden Rohrteile gegebenenfalls gekrümmt oder in der Länge an die Anlage angepaßt werden.

- Daher sollten die in die Wand verlegten Rohre geringfügig länger als nötig ausgelegt werden. Außerdem bitte bei der Installation folgendes vorsehen:

Ⓐ Rechte Seitenplatte
Ⓑ Durchgangsöffnung
Ⓒ Rohrleitung vor Ort
Ⓓ Wandbefestigungsklammer ①

3.3. Förberedelser för anslutning av rörledningar

Tag bort vinylbandet som håller ihop dräneringsrören.

- Det borttagna vinylbandet kan användas för att tillfälligt hålla rören vid väggfästet när det vänstra röret ansluts.

1) Bakre, höger och undre rörledningar

① Tag bort den högra panelen.

2) Vänster och bakre vänster anslutningar

① Tag bort sidopanelen.

Mura in rör i väggen

I det fall kylmedelsrör, dräneringsrör, interna och externa kopplingsslangar etc. i förväg ska muras in i väggen, kan utmatningsrör o dyl. behöva böjas och få längden justerad.

- De rör som ska muras in bör vara något längre än vad som krävs.

Ⓐ Höger sidopanel
Ⓑ Genom hålet
Ⓒ Befintlig rördragning
Ⓓ Väggkonsoll ①

3.3. Preparazione dei raccordi della tubazione

Rimuovere il nastro di vinile che tiene fissato il tubo di drenaggio.

- Questo nastro può essere utilizzato per fissare momentaneamente i tubi all'attrezzatura di montaggio a parete mentre viene eseguito il raccordo del tubo sinistro.

1) Tubi posteriore, destro ed inferiore

① Rimuovere il pannello laterale destro.

2) Tubazioni sinistra e destra

① Rimuovere il pannello laterale.

Inserimento di tubi nella parete

Quando il tubo del refrigerante, i tubi di drenaggio e le tubazioni di collegamento interne/esterne devono essere inseriti nella parete in anticipo, i tubi sporgenti devono essere piegati e la loro lunghezza deve essere modificata in funzione delle caratteristiche dell'unità.

- Far sì che la lunghezza dei tubi da inserire nella parete sia leggermente superiore al necessario e installare.

Ⓐ Pannello destro
Ⓑ Foro passante
Ⓒ Tubazione locale
Ⓓ Staffa di montaggio a parete ①

(ES) 3. Instalación de la unidad interior
(DK) 3. Montering af den indendørs enhed
(TR) 3. İç ünitenin monte edilmesi
(PR) 3. Instalação da unidade interior
(GR) 3. Εγκατάσταση της εσωτερικής μονάδας
(中) 3. 安装室内机组

3.3. Preparación para conectar las tuberías

Retire la tira de vinilo que sujeta la tubería de drenaje.

- La tira de vinilo puede servir para atar temporalmente los tubos al soporte de montaje en la pared mientras se conecta el tubo izquierdo.

1) Tuberías trasera, derecha e inferior

① Quite el panel lateral derecho.

2) Tuberías izquierda y posterior izquierda

① Retire el panel lateral.

Empotrado de tubos en la pared

Cuando tengan que empotrarse previamente en la pared el tubo de refrigerante, los tubos de drenaje, líneas de conexión internas/externas, etc., probablemente deberán ser doblados y su longitud tendrá que adaptarse a la unidad.

- Empotre los tubos de modo que su longitud sea ligeramente mayor que lo necesario y proceda a la instalación.

Ⓐ Panel lateral derecho
Ⓑ Agujero pasante
Ⓒ Tubería local
Ⓓ Soporte de fijación en la pared ①

3.3. Forberedelser til forbindelse af rørføring

Fjern vinylbåndet, der holder drænrørføringen.

- Det fjernede vinylbånd kan bruges til midlertidigt at fæstne rørene til vægmonteringsbeslaget, medens det venstre rør tilsluttes.

1) Bageste, højre og nedre rørføring

① Fjern det højre sidepanel.

2) Venstre og bageste rørføring

① Fjern sidepanelet

Når rørene skal lægges ind i væggen

Når kølerør og drænrør, interne/eksterne forbindelsesledninger osv. skal lægges ind i væggen, skal rør, der stikker uden for, muligvis bøjes og deres længde tilpasses til enheden.

- Sørg for, at rørene, som skal lægges ind, er lidt længere end nødvendigt.

Ⓐ Højre sidepanel
Ⓑ Gennem hul
Ⓒ Rørføring på stedet
Ⓓ Vægmonteringsbeslag ①

3.3. Boruların bağlanmasına hazırlık

Drenaj borularını tutan vinil şeridi çıkarınız.

- Çıkarılan vinil şerit, sol borunun bağlanması sırasında boruları geçici olarak duvara montaj mesnedine tutturmak için kullanılabilir.

1) Arka, sağ ve sol boru bağlantıları

① Sağ taraftaki yan paneli çıkarınız.

2) Sol ve arka sol borular

① Yan paneli yerinden çıkarınız.

Borular duvarın içine döşendiğinde

Soğutucu borusu, drenaj boruları, iç/dış ünite bağlantı hatları vb önceden duvarın içine gömülecekse, boruların duvardan dışarı çıkan uçlarının vb üniteye göre bükülmeleri ve uzunluklarının ayarlanması gerekebilir.

- Duvara gömülecek boruların gerektiğinden biraz daha uzun olmasını sağlayın ve monte edin.

Ⓐ Sağdaki yan panel
Ⓑ Boru deliği
Ⓒ Bağlantı boruları
Ⓓ Duvar montaj mesnedi ①

3.3. Preparação para a ligação da tubagem

Retire a banda de vinilo que segura os tubos de drenagem.

- A banda de vinilo retirada pode servir para fixar provisoriamente os tubos à placa de montagem na parede enquanto se procede à conexão do tubo esquerdo.

1) Tubagens da retaguarda, da direita e inferior

① Remova o painel direito.

2) Tubagens da esquerda e da retaguarda esquerda

① Remova o painel lateral.

Durante a instalação de tubos no interior da parede

Quando tiver de embutir antecipadamente o tubo do refrigerante, os tubos de drenagem, as linhas de ligação interna/externa na parede, poderá ser necessário dobrar os tubos de extrusão e alterar o seu comprimento até à unidade.

- Deixe os tubos que vai embutir ligeiramente mais compridos do que o necessário e instale-os.

Ⓐ Painel lateral direito
Ⓑ Orifício de passagem
Ⓒ Tubagem no local
Ⓓ Suporte de fixação na parede ①

3.3. Προπαρασκευαστική εργασία για τη σύνδεση των σωλήνων

Αφαιρέσετε την πλαστική ταινία (από βινύλιο) που συγκρατεί τη σωλήνωση αποχέτευσης.

- Η ίδια πλαστική ταινία μπορεί να χρησιμοποιηθεί για την προσωρινή συγκράτηση των σωλήνων πάνω στο εξάρτημα της βάσης ενώ κάνετε τη σύνδεση στον αριστερό σωλήνα.

1) Σωλήνες στο πίσω, δεξιό και χαμηλότερο μέρος

① Βγάλετε το δεξιό πλευρικό πλαίσιο.

2) Αριστερός και πίσω αριστερός σωλήνας

① Βγάλετε το πλευρικό πλαίσιο

Τοποθέτηση σωλήνων εσωτερικά στον τοίχο

Όταν ο σωλήνας ψυκτικού υγρού, οι σωλήνες αποστράγγισης, οι εσωτερικές/εξωτερικές γραμμές σύνδεσης, κ.λ.π. πρέπει να τοποθετηθούν μέσα στον τοίχο εκ των προτέρων, οι σωλήνες ίσως πρέπει να λυγίσουν και το μήκος τους να διαμορφωθεί ανάλογα με τη μονάδα.

- Διαμορφώστε τους σωλήνες που πρέπει να τοποθετηθούν μέσα στον τοίχο λίγο μακρύτερους από το κανονικό και τοποθετήστε τους.

Ⓐ Δεξιό πλευρικό πλαίσιο
Ⓑ Οπή διέλευσης
Ⓒ Τοπική σωλήνωση
Ⓓ Προσάρτημα στερεωσης στον τοίχο ①

(F) 3. Installation de l'appareil intérieur
(NL) 3. Het binnenapparaat installeren

(E) 3. Installing the indoor unit
(D) 3. Anbringung der Innenanlage
(SD) 3. Installering av inomhusenheten
(I) 3. Installazione della sezione interna

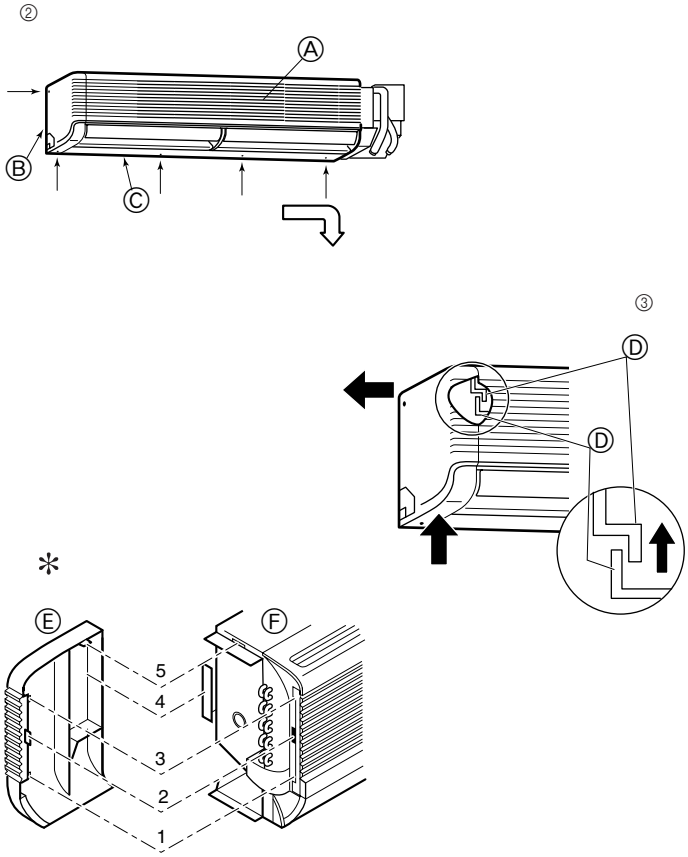

② Retirer les cinq vis marquées de flèches sur le diagramme.
③ Déposer le panneau latéral gauche, puis le panneau inférieur.
1. Tout en poussant la partie inférieure avant du panneau latéral vers le haut (pour dégager l'attache du panneau latéral du crochet de l'appareil), glisser le partie supérieure du panneau latéral vers la gauche.
- Lorsque l'appareil intérieur est déjà installé, veiller à ce que l'appareil ne tombe pas de la structure de fixation murale.
- Pour remonter le panneau, mettre l'attache située dans la partie inférieure avant du panneau latéral sur le corps de l'appareil et pousser le panneau de gauche à droite.

Ⓐ Grille
Ⓑ Panneau latéral gauche
Ⓒ Panneau inférieur
Ⓓ Attache
Ⓔ Panneau latéral
Ⓕ Corps de l'appareil

* Structure du panneau latéral et du corps de l'appareil
1. L'attache du panneau accroche le crochet du corps de l'appareil.
2. L'attache du panneau est placée dans l'orifice du corps de l'appareil.
3. L'attache du panneau accroche le crochet du corps de l'appareil.
4. La feuille métallique du corps de l'appareil pénètre dans le panneau.
5. L'attache du panneau pénètre dans l'orifice du corps de l'appareil.

② Verwijder de vijf schroeven die met een pijltje staan aangegeven.
③ Verwijder het linkerpaneel en vervolgens het onderpaneel.
1. Duw vooronder op het zijpaneel (hiermee haakt u het zijpaneel los van het apparaat) en schuif tegelijkertijd het bovengedeelte van het zijpaneel naar links.
- Indien het binnenapparaat al is gemonteerd, moet u er op letten dat het apparaat niet uit de muurbevestigingsmal valt.
- U zet het geheel weer in elkaar door de pal vooronder op het zijpaneel over het apparaat te duwen en van links naar rechts te schuiven.

Ⓐ Rooster
Ⓑ Linkerpaneel
Ⓒ Onderpaneel
Ⓓ Pal
Ⓔ Zijpaneel
Ⓕ Binnenapparaat

* Structuur van het zijpaneel en het apparaat
1. De pal van het paneel grijpt in de pal van het apparaat.
2. De pal van het paneel wordt in het gat van het apparaat gedaan.
3. De pal van het paneel grijpt in de pal van het apparaat.
4. Metaalplaat van het apparaat schuift in zijpaneel.
5. De pal van het paneel schuift in het binnenapparaat.

② Remove the five screws indicated by the arrows in the diagram.
③ Remove the left side panel, then the lower panel.
1. While pushing up the front lower portion of the side panel (to disengage the side panel catch from the unit catch), slide the upper portion of the side panel to the left.
- When the indoor unit is already mounted, be sure the unit does not fall from the wall mounting fixture.
- For reassembly, put the catch at the front lower portion of the side panel over the unit body and push it to the right.

Ⓐ Grille
Ⓑ Left side panel
Ⓒ Lower panel
Ⓓ Catch
Ⓔ Side panel
Ⓕ Unit body

* Structure of the side panel and the unit body
1. Panel catch engages the unit body catch.
2. Panel catch is put in the unit body hole.
3. Panel catch engages the unit body catch.
4. Sheet metal of the unit body enters the panel.
5. Panel catch enters the unit body hole.

② Entfernen Sie die fünf, in der grafischen Darstellung mit Pfeilen, gekennzeichneten Schrauben.
③ Nehmen Sie die linke Seitenplatte und dann die rechte Seitenplatte ab.
1. Während Sie den unteren Teil der Seitenplatte nach oben drücken (um den Schnepper der Seitenplatte aus dem Schnepper der Anlage auszuklinken), den oberen Teil der oberen Seitenplatte nach links schieben.
- Wenn die Innenanlage bereits angebracht ist, dafür sorgen, daß die Anlage nicht von der Wandbefestigung abrutscht.
- Zum Wiederanbringen den Schnepper am unteren Teil der Seitenplatte über dem Gerätekörper in Stellung bringen und von links nach rechts schieben.

Ⓐ Gitter
Ⓑ Linke Seitenplatte
Ⓒ Untere Platte
Ⓓ Schnepper
Ⓔ Seitenplatte
Ⓕ Gerätekörper

* Aufbau der Seitenplatte und des Gerätekörpers
1. Schnepper der Platte klinkt in den Schnepper am Gerätekörper ein.
2. Schnepper der Platte ist in die Öffnung im Gerätekörper eingelassen.
3. Schnepper der Platte klinkt in den Schnepper am Gerätekörper ein.
4. Blech des Gerätekörpers ist in die Platte eingelassen.
5. Schnepper der Platte ist in das Loch im Gerätekörper eingelassen.

② Tag bort de fem skruvarna markerade med pilar i diagrammet.
③ Tag bort vänster sidopanel och sedan den undre panelen.
1. När den främre, undre delen av sidopanelen skjuts uppåt (för att lossa sidopanelens spärr från spärren på enheten), skjut den övre delen av sidopanelen till vänster.
- Om inomhusenheten redan monterats bör man se till att enheten inte trillar ned från väggfästet.
- Vid hopmontering, placera spärren vid den främre, undre delen på sidopanelen över enheten och skjut in den från vänster till höger.

Ⓐ Grill
Ⓑ Vänster sidopanel
Ⓒ Undre panel
Ⓓ Spärr
Ⓔ Sidopanel
Ⓕ Enhetens kropp

* Sidopanelen och enhetens struktur
1. Panelens spärr kopplas in i enhetens spärr.
2. Panelens spärr förs in i hålet på enheten.
3. Panelens spärr kopplas in i enhetens spärr.
4. Metallplåten på enheten förs in i panelen.
5. Panelens spärr skjuts in i hålet på enheten.

② Rimuovere le cinque viti marcate con le frecce nel diagramma.
③ Rimuovere prima il pannello sinistro e poi il pannello inferiore.
1. Mentre si spinge verso l'alto la sezione anteriore inferiore del pannello (per sganciare il fermo del pannello laterale dal fermo dell'unità), far scivolare la sezione superiore del pannello laterale verso sinistra.
- Una volta che la sezione interna è montata, accertarsi che non cada dall'attrezzatura di montaggio.
- Per il rimontaggio, inserire il fermo anteriore sotto la sezione del pannello laterale sopra il corpo dell'unità, e spingere da sinistra verso destra.

Ⓐ Griglia
Ⓑ Pannello sinistro
Ⓒ Pannello inferiore
Ⓓ Fermo
Ⓔ Pannello laterale
Ⓕ Corpo unità

* Struttura del pannello laterale e del corpo dell'unità
1. Il fermo del pannello si inserisce nel fermo del corpo dell'unità.
2. Il fermo del pannello entra nel foro del corpo dell'unità.
3. Il fermo del pannello si inserisce nel fermo del corpo dell'unità.
4. La sezione metallica del copro dell'unità entra nel pannello.
5. Il fermo del pannello entra nel foro del corpo dell'unità.

(ES) 3. Instalación de la unidad interior

② Quite los cinco tornillos marcados con las flechas en el dibujo.
③ Retire el panel lateral izquierdo y el panel inferior.
1. Al tiempo que levanta la parte inferior frontal del panel lateral (para separar el enganche del panel lateral del enganche de la unidad), desplace la parte superior del panel lateral hacia la izquierda.

- Cuando la unidad interior esté montada, asegúrese de que la unidad no puede caerse del soporte de montaje.
- Para volver a montarlo, ponga el enganche de la parte frontal bajo el panel lateral por encima de la unidad y empuje de izquierda a derecha.

Ⓐ Parrilla
Ⓑ Panel lateral izquierdo
Ⓒ Panel inferior
Ⓓ Enganche
Ⓔ Panel lateral
Ⓕ Unidad

* Estructura del panel lateral y de la unidad
1. El enganche del panel acciona el enganche de la unidad.
2. El enganche del panel se coloca en el agujero de la unidad.
3. El enganche del panel acciona el enganche de la unidad.
4. La hoja de metal de la unidad se introduce en el panel.
5. El enganche del panel se introduce en el agujero de la unidad.

(DK) 3. Montering af den indendørs enhed

② Fjern de fem skruer, der er mærket med pilene i diagrammet.
③ Fjern det venstre sidepanel og derefter det nedre panel.
1. Medens den forreste nedre del af sidepanelet skubbes op (for at fjerne sidepanelets grebs indgreb med enhedens greb), bringes den øvre del af sidepanelet til at glide mod venstre.

- Når den indendørs enhed allerede er monteret, tilse da at enheden ikke falder ned fra vægmonteringsbeslaget.
- For at samle det igen, sæt da grebet på den forreste nedre del af sidepanelet over enheden og skub det fra venstre mod højre.

Ⓐ Gitter
Ⓑ Venstre sidepanel
Ⓒ Nedre panel
Ⓓ Greb
Ⓔ Sidepanel
Ⓕ Enheden

* Sidepanelets og enhedens konstruktion
1. Panelgreb kommer i indgreb med enhedens greb.
2. Panelgreb sættes i hullet i enheden.
3. Panelgreb kommer i indgreb med enhedens greb.
4. Enhedens metalplade kommer ind i panelet.
5. Panelgreb kommer ind i hullet i enheden.

(TR) 3. İç ünitenin monte edilmesi

② Şekilde oklarla işaretlenmiş olan beş adet vidayı çıkarınız.
③ Önce soldaki yan paneli, sonra da alt paneli çıkarınız.
1. Yan panelin alt ön bölümünü (yan panelin mandalını ünite mandalından kurtarmak için) yukarıya doğru ittirirken, aynı anda yan panelin üst bölümünü de sola doğru kaydırınız.

- İç ünite yerine monte edildiyse, ünitenin Duvar montaj mesnedinden kurtulup düşmemesine dikkat ediniz.
- Cihazı yeniden toplamak için yan panelin alt ön tarafındaki mandalı ünite gövdesinin üzerine yerleştirdikten sonra soldan sağa doğru itiniz.

Ⓐ Izgara
Ⓑ Soldaki yan panel
Ⓒ Alt panel
Ⓓ Çıkıntı
Ⓔ Yan panel
Ⓕ Ünite gövdesi

* Yan panel ve ünite gövdesinin yapısı
1. Panel mandalı ünite gövdesi mandalını tutar.
2. Panel mandalı ünite gövdesindeki deliğe geçirilir.
3. Panel mandalı ünite gövdesi mandalını tutar.
4. Ünite gövdesinin sac levhası panele geçer.
5. Panel mandalı ünite gövdesindeki deliğe girer.

(PR) 3. Instalação da unidade interior

② Retire os cinco parafusos indicados por uma seta no diagrama.
③ Remova o painel lateral esquerdo e, depois, o painel inferior.
1. Enquanto puxa para cima a porção frontal inferior do painel lateral (para desengatar a agarra do painel lateral do encaixe da unidade), faça deslizar a porção superior do painel lateral para a esquerda.

- Se a unidade interior já estiver montada, certifique-se de que ela não cai da placa de montagem na parede.
- Para reinstalar, ponha a agarra na porção frontal inferior do painel lateral sobre a estrutura da unidade e desloque-a da esquerda para a direita.

Ⓐ Grelha
Ⓑ Painel lateral esquerdo
Ⓒ Painel inferior
Ⓓ Agarra
Ⓔ Painel lateral
Ⓕ Estrutura da unidade

* Estrutura do painel lateral e da estrutura da unidade
1. A agarra do painel engata na agarra da estrutura da unidade.
2. A agarra do painel é colocada no furo da estrutura da unidade.
3. A agarra do painel engata na agarra da estrutura da unidade.
4. Folha metálica da estrutura da unidade entra no painel.
5. A agarra do painel entra no furo da estrutura da unidade.

(GR) 3. Εγκατάσταση της εσωτερικής μονάδας

② Αφαιρέσετε τις πέντε βίδες που είναι μαρκαρισμένες με βέλη στο διάγραμμα.
③ Βγάλετε το αριστερό πλευρικό πλαίσιο, μετά βγάλετε το κάτω πλαίσιο.
1. Ενώ σπρώχνετε προς τα πάνω το μπροστινό και χαμηλότερο μέρος του πλευρικού πλαισίου (για να ελευθερωθεί το πιάσιμο συγκρατήσεως του πλευρικού πλαισίου από το αντίστοιχο της μονάδας), ολισθήσετε προς τα αριστερά το πάνω μέρος του πλευρικού πλαισίου.

- Όταν ολοκληρωθεί η εγκατάσταση της μονάδας πάνω στη βάση της, βεβαιωθείτε ότι η μονάδα είναι καλά στερεωμένη και δεν πρόκειται να πέσει.
- Για να τοποθετήσετε πάλι το πλαίσιο στη θέση του, βάλετε το πιάσιμο συγκρατήσεως πάνω στο αντίστοιχο του κορμού της μονάδας και σπρώξτε το από αριστερά προς τα δεξιά.

Ⓐ Γρίλλιες
Ⓑ Αριστερό πλευρικό πλαίσιο
Ⓒ Κάτω πλαίσιο
Ⓓ Άγκιστρα
Ⓔ Πλευρικό πλαίσιο
Ⓕ Κορμός μονάδας

* Δομική κατασκευή του πλευρικού πλαισίου και του κορμού της μονάδας
1. Το πιάσιμο συγκρατήσεως του πλαισίου πιάνει το αντίστοιχο πιάσιμο στον κορμό της μονάδας.
2. Το πιάσιμο συγκρατήσεως του πλαισίου μπαίνει στην αντίστοιχη οπή που βρίσκεται στον κορμό της μονάδας.
3. Το πιάσιμο συγκρατήσεως του πλαισίου πιάνει το αντίστοιχο πιάσιμο στον κορμό της μονάδας.
4. Το μεταλλικό έλασμα του κορμού της μονάδας εισέρχεται στο πλαίσιο.
5. Το πιάσιμο συγκρατήσεως του πλαισίου εισέρχεται στην οπή που βρίσκεται στον κορμό της μονάδας.

(中) 3. 安装室内机组

3

(F) 3. Installation de l'appareil intérieur

(NL) 3. Het binnenapparaat installeren

(E) 3. Installing the indoor unit

(D) 3. Anbringung der Innenanlage

(SD) 3. Installering av inomhusenheten

(I) 3. Installazione della sezione interna

3

④

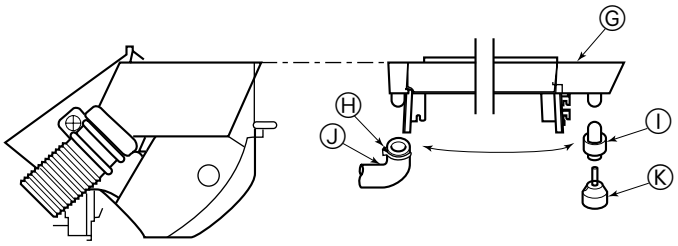

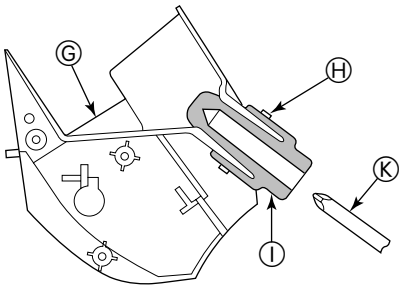

④ Le tuyau d'écoulement peut être raccordé à deux endroits différents. Utiliser la position la plus adéquate et, si nécessaire, échanger les emplacements du plateau d'écoulement, de l'embout en caoutchouc et du tuyau d'écoulement.

Ⓖ Plateau d'écoulement
Ⓗ Collier
Ⓘ Embout
Ⓙ Tuyau d'écoulement
Ⓚ Tournevis

④ De afvoerslang kan op twee plaatsen worden aangebracht. Gebruik de plaats die voor u het gemakkelijkst is en verwissel indien nodig de plaats van het afvoerbakje, de rubberen plug en de afvoerslang.

Ⓖ Afvoerbakje
Ⓗ Band
Ⓘ Plug
Ⓙ Afvoerslang
Ⓚ Schroevedraaier

④ The drain hose can be connected at two different positions. Use the most convenient position and, if necessary, exchange the position of the drain pan, rubber plug and the drain hose.

Ⓖ Drain pan
Ⓗ Band
Ⓘ Plug
Ⓙ Drain hose
Ⓚ Screwdriver

④ Der Ablaßschlauch kann an zwei verschiedenen Stellen angebracht werden. Wählen Sie die bequemste Stelle und tauschen Sie, falls notwendig, die Position der Dränpfanne, des Gummistopfens und des Ablaßschlauchs.

Ⓖ Dränpfanne
Ⓗ Band
Ⓘ Stopfen
Ⓙ Ablaßschlauch
Ⓚ Schraubenzieher

④ Dräneringsslangen kan anslutas på två olika platser. Välj det bekvämaste läget och, om möjligt, byt platser för dräneringstråget och gummipluggen med dräneringsslangen.

Ⓖ Dräneringstråg
Ⓗ Band
Ⓘ Plugg
Ⓙ Dräneringsslang
Ⓚ Skruvmejsel

④ Il tubo flessibile di drenaggio può essere collegato in due punti diversi. Scegliere il più adatto e, se necessario, modificare la posizione del bacino di drenaggio, del tappo di gomma e del tubo flessibile di drenaggio.

Ⓖ Bacino di drenaggio
Ⓗ Nastro
Ⓘ Tappo
Ⓙ Tubo flessibile di drenaggio
Ⓚ Cacciavite

(ES) 3. Instalación de la unidad interior

④ La manguera de desagüe se puede conectar a dos posiciones diferentes. Utilice la posición más conveniente y, si es necesario, intercambie la posición de la cubeta de desagüe, tapón de caucho y manguera de desagüe.

Ⓖ Cubeta de desagüe
Ⓗ Brida
Ⓘ Tapón de caucho
Ⓙ Manguera de desagüe
Ⓚ Destornillador

(DK) 3. Montering af den indendørs enhed

④ Drænslangen kan forbindes to forskellige steder. Brug det mest hensigtsmæssige sted og skift om nødvendigt positionen for drænbakke, gummiprop og drænslange.

Ⓖ Drænbakke
Ⓗ Bånd
Ⓘ Prop
Ⓙ Drænslange
Ⓚ Skruetrækker

(TR) 3. İç ünitenin monte edilmesi

④ Drenaj hortumu iki ayrı konumda bağlanabilir. En uygun konumu kullanınız ve gerekirse drenaj küveti, lastik tapa ve drenaj hortumunun yerlerini değiştiriniz.

Ⓖ Drenaj küveti
Ⓗ Şerit
Ⓘ Tapa
Ⓙ Drenaj hortumu
Ⓚ Tornavida

(PR) 3. Instalação da unidade interior

④ O tubo de drenagem pode ser conectado em duas posições diferentes. Utilize a posição mais conveniente e, se necessário, troque a posição do recipiente de drenagem, do bujão de borracha e do tubo de drenagem.

Ⓖ Recipiente de drenagem
Ⓗ Banda
Ⓘ Bujão
Ⓙ Tubo de drenagem
Ⓚ Chave de fendas

(GR) 3. Εγκατάσταση της εσωτερικής μονάδας

④ Ο σωλήνας αποχέτευσης μπορεί να συνδεθεί σε δύο διαφορετικές θέσεις. Χρησιμοποιήσετε τη θέση που σας διευκολύνει καλύτερα και, εφόσον χρειάζεται, αλλάξετε τη θέση του δοχείου αποχέτευσης, του λαστιχένιου πώματος και του σωλήνα αποχέτευσης.

Ⓖ Δοχείο αποχέτευσης
Ⓗ Ταινία
Ⓘ πώμα
Ⓙ Σωλήνας αποχέτευσης
Ⓚ Κατσαβίδι

(中) 3. 安装室内机组

3

(F) 3. Installation de l'appareil intérieur
(NL) 3. Het binnenapparaat installeren

(E) 3. Installing the indoor unit
(D) 3. Anbringung der Innenanlage
(SD) 3. Installering av inomhusenheten
(I) 3. Installazione della sezione interna

3

①

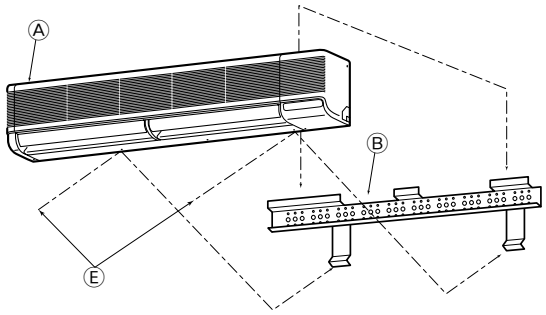

②

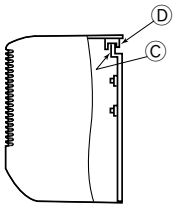

③

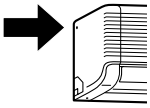

3.4. Montage de l'appareil intérieur

① Veiller à bien suspendre les attaches métalliques de l'appareil intérieur au-dessus des crochets de la structure de montage mural.
② Lorsque le raccordement des tuyaux est terminé, utiliser les vis de fixation pour attacher l'appareil intérieur à la structure de montage mural.

Remarque:
Vérifier que les attaches de l'appareil intérieur sont bien arrimées sur les crochets de la structure de montage mural.

③ La vis indiquée par la flèche en caractères gras à la fig. sert uniquement pour le transport et elle doit être retirée. Retirer cette vis avant de procéder à l'installation si l'espace restant sur le côté gauche ne permet pas de la retirer une fois l'appareil installé.

Ⓐ Appareil intérieur
Ⓑ Equerre de fixation murale ①
Ⓒ Crochet
Ⓓ Attache métallique de l'appareil intérieur
Ⓔ Vis de fixation

3.4. Het binnenapparaat monteren

① Zorg ervoor dat de metalen pallen van het binnenapparaat over de haken van de muurbevestigingsmal vallen.
② Als de pijpen zijn aangelegd, schroeft u het binnenapparaat op de muurbevestigingsmal met behulp van de bevestigingsschroeven.

Opmerking:
Controleer of de pallen van het binnenapparaat goed over de haken van de muurbevestigingsmal hangen.

③ De schroef die in Fig. met een vette pijl staat aangegeven, wordt alleen voor transport gebruikt. Deze schroef moet verwijderd worden. Verwijder de schroef voordat u met de installatie begint als er niet genoeg ruimte aan de linkerkant is om hem te verwijderen nadat het apparaat is geïnstalleerd.

Ⓐ Binnenapparaat
Ⓑ Muurbevestigingsmal ①
Ⓒ Haak
Ⓓ Metalen pal van het binnenapparaat
Ⓔ Bevestigingsschroeven

3.4. Mounting the indoor unit

① Make sure to hang the metal catches of the indoor unit over the hooks of the wall mounting fixture.
② When the piping has been completed, use the securing screws to fix the indoor unit on the wall mounting fixture.

Note:
Check that the catches of the indoor unit securely fit over the hooks of the wall mounting fixture.

③ The screw indicated by the bold arrow is used only during transportation and should be removed. Remove the screw before installation if there is not enough space at the left side to remove it once the unit has been installed.

Ⓐ Indoor unit
Ⓑ Wall fixing bracket ①
Ⓒ Hook
Ⓓ Metal catch of the indoor unit
Ⓔ Securing screws

3.4. Anbringen der Innenanlage

① Vergewissern, daß die Metallschnepper der Innenanlage über die Haken der Wandbefestigung gehängt werden.
② Wenn die Verlegung der Rohrleitung abgeschlossen ist, die Innenanlage mit den Sicherungsschrauben an der Wandbefestigung befestigen.

Hinweis:
Prüfen und vergewissern, daß die Schnepper der Innenanlage fest und sicher auf den Haken der Wandbefestigungen angebracht sind.

③ Die in Abbildung mit den fettgedruckten Pfeilen markierte Schraube dient nur Transportzwecken und sollte entfernt werden. Nehmen Sie die Schraube vor dem Einbau ab, wenn auf der linken Seite der Anlage nicht genügend Freiraum ist, um sie nach dem Einbau zu entfernen.

Ⓐ Innenanlage
Ⓑ Wandbefestigungsklammer ①
Ⓒ Haken
Ⓓ Metallschnepper der Innenanlage
Ⓔ Sicherungsschrauben

3.4. Montering av inomhusenheten

① Se till att metallspärrarna på inomhusenheten hängs på krokarna på väggfästet.
② När rörledningsarbetet har avslutats använder man fästskruvarna för att montera inomhusenheten på väggfästet.

Obs:
Kontrollera att spärrarna på inomhusenheten säkert passar in på krokarna på väggfästet.

③ Skruven markerad med en pil i fet stil i fig används endast för transport och bör tas bort. Tag bort skruven innan installationen om det inte finns tillräckligt med utrymme på vänster sida för detta ändamål när enheten installerats.

Ⓐ Inomhusenhet
Ⓑ Väggkonsoll ①
Ⓒ Krok
Ⓓ Metallspärr på inomhusenheten
Ⓔ Fästskruvar

3.4. Montaggio della sezione interna

① Accertarsi di sospendere i fermi metallici della sezione interna sopra i ganci dell'attrezzatura di montaggio a parete.
② Una volta completata la tubazione di drenaggio, utilizzare le viti di fissaggio per bloccare la sezione interna all'attrezzatura di montaggio a parete.

Nota:
Controllare che i fermi della sezione interna siano perfettamente agganciati all'attrezzatura di montaggio a parete.

③ La vite marcata con una freccia in grassetto nella fig. è utilizzata soltanto durante il trasporto e deve essere tolta. Rimuovere la vite prima dell'installazione se non vi èspazio sufficiente sulla sinistra. Altrimenti, rimuoverla dopo aver eseguito l'installazione.

Ⓐ Sezione interna
Ⓑ Staffa di montaggio a parete ①
Ⓒ Gancio
Ⓓ Fermo metallico della sezione interna
Ⓔ Viti di fissaggio

(ES) 3. Instalación de la unidad interior
(DK) 3. Montering af den indendørs enhed
(TR) 3. İç ünitenin monte edilmesi

3.4. Montaje de la unidad interior

① Asegúrese de colgar los enganches de metal de la unidad interior en los ganchos del soporte de montaje.
② Cuando el trabajo de tuberías esté terminado, utilice los tornillos de fijación para sujetar la unidad interior al soporte de montaje.

Nota:
Compruebe que los enganches de la unidad interior encajan perfectamente con los ganchos del soporte de montaje.

③ El tornillo señalado por la flecha en la fig. se utiliza sólo durante el transporte y se tiene que quitar. Saque el tornillo antes de instalar el aparato si no hay suficiente espacio a la izquierda para quitarlo una vez la unidad está montada.
Ⓐ Unidad interior
Ⓑ Soporte de fijación en la pared ①
Ⓒ Gancho
Ⓓ Enganche de metal de la unidad interior
Ⓔ Tornillos de fijación

3.4. Montering af den indendørs enhed

① Hæng metalgrebene på den indendørs enhed over vægmonteringsbeslagets kroge.
② Når rørføringen er færdiggjort, brug da fastgørelsesskruerne til at fastgøre den indendørs enhed på vægmonteringsbeslaget.

Bemærkning:
Kontroller at grebene på den indendørs enhed passer sikkert over vægmonteringsbeslagets kroge.

③ Skruen mærket med den fede pil i Fig. bruges kun under transport og skal fjernes. Fjern skruen før installation, hvis der ikke er plads nok på venstre side til at fjerne den, når først enheden er blevet installeret.
Ⓐ Indendørs enhed
Ⓑ Vægmonteringsbeslag ①
Ⓒ Krog
Ⓓ Metalgreb på den indendørs enhed
Ⓔ Fastgørelsesskruer

3.4. İç ünitenin monte edilmesi

① İç ünitenin metal çıkıntılarının Duvar montaj mesnedinin kancalarına takılmalarını sağlayınız.
② Boru tesisatı tamamlanınca iç üniteyi tespit vidalarıyla Duvar montaj mesnedine tespit ediniz.

Not:
İç ünitenin mandallarının Duvar montaj mesnedinin kancalarına sağlam biçimde oturduklarını kontrol ediniz.

③ Şekil 3'de kalın okla gösterilen vida yalnız sevkiyat sırasında kullanılır ve sökülmelidir. Ünitenin montajından sonra sol tarafta bu vidayı çıkarmak için yeterli yer kalmayacaksa, vidayı montaj işleminden önce çıkarınız.
Ⓐ İç ünite
Ⓑ Duvar montaj mesnedi ①
Ⓒ Kanca
Ⓓ İç ünitenin metal çıkıntısı
Ⓔ Tespit vidaları

(PR) 3. Instalação da unidade interior
(GR) 3. Εγκατάσταση της εσωτερικής μονάδας
(中) 3. 安装室内机组

3.4. Montagem da unidade interior

① Pendure as agarras metálicas da unidade interior nos ganchos do dispositivos de montagem na parede.
② Quando terminar o trabalho de instalação da tubagem, utilize os parafusos de fixação para segurar a unidade interior à placa de montagem na parede.

Nota:
Verifique se as agarras da unidade interior entram bem nos ganchos da placa de montagem na parede.

③ O parafuso indicado pela seta escura (Fig.) só é utilizado durante o transporte e deve ser removido. Se não houver espaço suficiente do lado esquerdo para o remover uma vez a unidade instalada, remova o parafuso antes da instalação.
Ⓐ Unidade interior
Ⓑ Suporte de fixação na parede ①
Ⓒ Gancho
Ⓓ Agarra de metal da unidade interior
Ⓔ Parafusos de fixação

3.4. Τοποθέτηση της εσωτερικής μονάδας πάνω στη βάση της

① Βεβαιωθείτε ότι τα μεταλλικά πιασίματα της εσωτερικής μονάδας έχουν πιάσει και κρέμονται από τα αντίστοιχα άγκιστρα που βρίσκονται στη βάση στήριξης της μονάδας.
② Όταν έχει τελειώσει η εργασία της σωληνώσεως, χρησιμοποιήσετε τις βίδες στερέωσης της μονάδας για να τη στερεώσετε καλά πάνω στη βάση της.

Σημείωση:
Ελέγξετε ώστε να είστε βέβαιοι ότι τα μεταλλικά πιασίματα της εσωτερικής μονάδας είναι προσαρμοσμένα καλά στα αντίστοιχα άγκιστρά τους της βάσης της μονάδας.

③ Η βίδα που δείχνεται από το έντονο βέλος στο Διάγραμμα χρησιμοποιείται μόνο στη διάρκεια της μεταφοράς της μονάδας και πρέπει να βγει. Εάν μετά την εγκατάσταση δεν υπάρχει αρκετός χώρος στην αριστερή πλευρά της συσκευής για να διευκολύνει το ξεβίδωμα της βίδας, θα πρέπει να τη ξεβιδώσετε πριν από την τοποθέτηση της μονάδας πάνω στη βάση της.
Ⓐ Εσωτερική μονάδα
Ⓑ Προσάρτημα στερεωσης στον τοίχο ①
Ⓒ Άγκιστρο
Ⓓ Μεταλλικό πιάσιμο της εσωτερικής μονάδας
Ⓔ Βίδες για τη στερέωση της μονάδας.

(E) 4. Installing the outdoor unit
(D) 4. Einbau der Außenanlage
(F) 4. Installation de l'appareil extérieur
(SD) 4. Installation av utomhusenhet
(NL) 4. Het buitenapparaat installeren
(I) 4. Installazione della sezione esterna

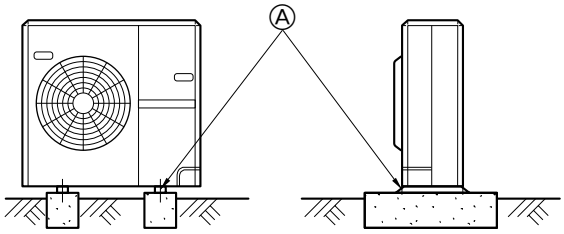

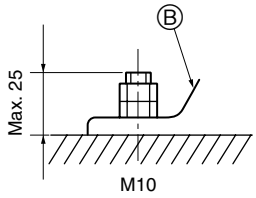

(mm)

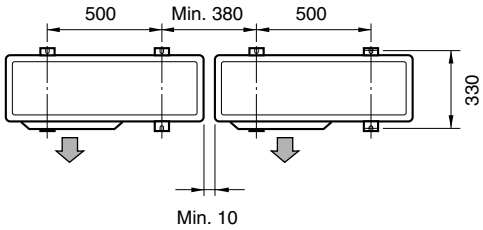

- Be sure to install the unit in a sturdy, level surface to prevent rattling noises during operation.

<Foundation specifications>

Foundation bolt	M10 (3/8")
Thickness of concrete	120 mm
Length of bolt	70 mm
Weight-bearing capacity	320 kg

Ⓐ M10 (3/8") bolt
Ⓑ Base

- Make sure that the length of the foundation bolt is within 25 mm of the bottom surface of the base.
- Secure the base of the unit firmly with four-M10 foundation bolts in sturdy locations.

- Die Anlage immer auf fester, ebener Oberfläche aufstellen, um Rattergeräusche beim Betrieb zu vermeiden.

<Spezifikationen des Fundaments>

Fundamentschraube	M10 (3/8 Zoll)
Betondicke	120 mm
Schraubenlänge	70 mm
Tragfähigkeit	320 kg

Ⓐ M10 (3/8 Zoll) Schraube
Ⓑ Bodenplatte

- Vergewissern, daß die Länge der Fundamentankerschraube innerhalb von 25 mm von der Unterseite der Bodenplatte liegt.
- Die Bodenplatte der Anlage mit 4 M10 Fundamentankerbolzen an tragfähigen Stellen sichern.

- Bien installer l'appareil sur une surface solide et de niveau, de façon à éviter tout bruit de crécelle pendant le fonctionnement.

<Spécifications de la fondation>

Boulon de fondation	M10 (3/8 ème de pouce)
Epaisseur de béton	120 mm
Longueur des boulons	70 mm
Résistance au poids	320 kg

Ⓐ Boulon M10 (3/8 ème de pouce)
Ⓑ Base

- S'assurer que la longueur des boulons de fondation ne dépasse pas 25 mm par rapport à la surface inférieure de la base.
- Fixer fermement la base de l'appareil avec quatre boulons de fondation M10 placés à des endroits suffisamment robustes.

- Se till att enheten monteras på ett stabilt och jämnt underlag för att förhindra skallrande ljud under pågående drift.

<Specifikationer för fundament>

Fundamentbult	M10 (3/8")
Betongtjocklek	120 mm
Bultlängd	70 mm
Viktbärande kapacitet	320 kg

Ⓐ M10 (3/8") bult
Ⓑ Fundament

- Se till att fundamentbultens längd ligger inom 25 mm av fundamentets bottenyta.
- Säkra enhetens fundament så det sitter säkert med fyra M10 fundamentbultar på stadiga platser.

- Zorg ervoor dat de eenheid op een stevig, waterpas oppervlak wordt geïnstalleerd om geratel tijdens het gebruik te voorkomen.

<Specificaties voor de fundering>

Funderingsbout	M10 (3/8")
Dikte van het beton	120 mm
Lengte van de bout	70 mm
Draagkracht	320 kg

Ⓐ M10 (3/8") bout
Ⓑ Basis

- Zorg dat de lengte van de funderingsbout op een afstand van minder dan 25 mm van de onderkant van de basis komt.
- Zet de basis van de eenheid stevig vast met vier M10-funderingsbouten op een stevige ondergrond.

- Assicurarsi di installare l'unità su una superficie solida e in piano, per evitare rumori di sbattimento durante il funzionamento.

<Specifiche delle fondamenta>

Bullone fondamenta	M10 (3/8")
Spessore del cemento	120 mm
Lunghezza del bullone	70 mm
Capacità di carico	320 kg

Ⓐ Bullone M10 (3/8")
Ⓑ Base

- Assicurarsi che la lunghezza del bullone fondamenta non superi 25 mm rispetto alla superficie inferiore della base.
- Assicurare saldamente la base dell'unità con quattro bulloni fondamenta M-10 in punti sufficientemente solidi.

(ES) 4. Instalación de la unidad exterior

- Cerciórese de instalar la unidad en una superficie robusta y nivelada para evitar los ruidos de traqueteo durante la operación.

<Especificaciones de la cimentación>

Perno de cimentación	M10 (3/8")
Grosor del hormigón	120 mm
Longitud del perno	70 mm
Capacidad de soporte de peso	320 kg

Ⓐ Perno M10 (3/8")
Ⓑ Base

- Cerciórese de que la longitud del perno de cimentación esté dentro de 25 mm de la superficie inferior de la base.
- Asegure firmemente la base de la unidad con cuatro pernos de cimentación M10 en lugares robustos.

(DK) 4. Montering af den udendørs enhed

- Enheden skal monteres på en solid, plan overflade for at forhindre raslelyde under anvendelsen.

<Specifikationer for fundament>

Fundamentbolt	M10 (3/8")
Betontykkelse	120 mm
Boltlængde	70 mm
Belastningskapacitet	320 kg

Ⓐ M10 (3/8") bolt
Ⓑ Monteringsplade

- Kontroller at fundamentbolten er mindre end 25 mm fra monteringspladens bund.
- Fastgør monteringspladen omhyggeligt med fire M10-fundamentbolte på solide steder.

(TR) 4. Dış ünitenin monte edilmesi

- Ünitenin çalışması sırasında gürültü yapmaması için üniteyi mutlaka sağlam ve düz bir yüzeye monte edin.

<Temel spesifikasyonları>

Temel cıvatası	M 10 (3/8")
Beton kalınlığı	120 mm
Cıvatanın uzunluğu	70 mm
Ağırlık çekme kapasitesi	320 kg

Ⓐ M10 (3/8") cıvata
Ⓑ Kaide

- Temel cıvatasının uzunluğunun kaidenin alt yüzeyine kadar 25mm'den az olmasını sağlayın.
- Ünitenin kaidesini dört adet M-10 cıvatasıyla sağlam yerlere tespit edin.

(PR) 4. Instalação da unidade exterior

- Certifique-se de instalar a unidade numa superfície firme e nivelada para evitar estrépidos durante a operação.

<Especificações de fundação>

Parafuso da fundação	M10 (3/8")
Espessura do betão	120 mm
Comprimento do parafuso	70 mm
Capacidade de carga	320 kg

Ⓐ Parafuso M10 (3/8")
Ⓑ Base

- Certifique-se de que o comprimento do parafuso da fundação esteja dentro de 25 mm da superfície inferior da base.
- Fixe a base da unidade firmemente com quatro parafusos de fundação M10 em locais resistentes.

(GR) 4. Εγκατάσταση της εξωτερικής μονάδας

- Η μονάδα πρέπει να τοποθετηθεί σε σταθερή και επίπεδη επιφάνεια για την αποφυγή θορύβων κατά τη λειτουργία.

<Χαρακτηριστικά θεμελίωσης>

Μπουλόνι θεμελίωσης	M10 (3/8")
Πάχος σκυροδέματος	120 χλστ.
Μήκος μπουλονιού	70 χλστ.
Βάρος-ικανότητα συγκράτησης	320 κιλά

Ⓐ Μπουλόνι M10 (3/8")
Ⓑ Βάση

- Βεβαιωθείτε ότι το μήκος του μπουλονιού θεμελίωσης είναι το πολύ 25 χλστ. από την κάτω επιφάνεια της βάσης.
- Στερεώστε καλά τη βάση της μονάδας με τέσσερα μπουλόνια θεμελίωσης M10 σε σταθερή επιφάνεια.

(中) 4. 安装室外机组

4

(E) 5. Refrigerant pipe and drain pipe
(D) 5. Kühl-und Ablaßrohre
(SD) 5. Köldmedelsrör och dräneringsrör
(I) 5. Tubo di raffreddamento e tubo di drenaggio

(F) 5. Tuyaux de refroidissement et tuyaux d'écoulement
(NL) 5. Koelstofpijp en afvoerpijp

5.1. Indoor unit

- When commercially available copper pipes are used, wrap liquid and gas pipes with commercially available insulation materials (heat-resistant to 100 °C or more, thickness of 12 mm or more).
- The indoor parts of the drain pipe should be wrapped with polyethylene foam insulation materials (specific gravity of 0.03, thickness of 9 mm or more).

Refrigerant and Drainage Piping Sizes			
Item \ Model		PK-2.5, 3	PK-4
Refrigerant piping	Liquid	ODø9.52 (3/8")	ODø9.52 (3/8")
	Gas	ODø15.88 (5/8")	ODø19.05 (3/4")
Drainage piping		PVC IDø20 (13/16")	

5.1. Innenanlage

- Wenn im Handel erhältliche Kupferrohre verwendet werden, Flüssigkeits- und Gasrohre mit im Handel erhältlichem Isoliermaterial (Hitzebeständig bis 100° und mehr, Stärke 12 mm oder mehr) umwickeln.
- Die in der Anlage befindlichen Teile der Ablaßrohre sollten mit Isoliermaterial aus Schaumstoff (spezifisches Gewicht 0,03 - 9 mm oder stärker) umwickelt werden.

Maße der Kältemittel- und Ablaßrohrleitungen			
Item \ Modelle		PK-2.5, 3	PK-4
Kältemittelrohrleitung	Flüssig	ODø9,52 (3/8")	ODø9,52 (3/8")
	Gas	ODø15,88 (5/8")	ODø19,05 (3/4")
Ablaßrohrleitung		PVC IDø20 (13/16")	

5.1. Appareil intérieur

- En cas d'utilisation de tuyaux en cuivre disponibles sur le marché, envelopper les tuyaux de liquide et de gaz avec de la matière isolante vendue dans le commerce sur le marché (résistant à une chaleur de 100°C ou supérieure et d'une épaisseur de 12 mm ou plus).
- Les parties intérieures du tuyau d'écoulement doivent également être entourées de matière isolante en mousse de polyéthylène (avec une poids spécifique de 0,03 et de 9 mm d'épaisseur ou plus).

Dimensions des tuyaux de réfrigérant et d'écoulement			
Elément \ Modèle		PK-2.5, 3	PK-4
Tuyau de réfrigérant	Liquide	ODø9,52 (3/8")	ODø9,52 (3/8")
	Gaz	ODø15,88 (5/8")	ODø19,05 (3/4")
Tuyau d'écoulement		PVC IDø20 (13/16")	

5.1. Inomhusenhet

- Om kommersiellt tillgängliga kopparrör används bör vätske- och gasrör lindas med kommersiellt tillgängligt isoleringsmaterial (värmebeständig upp till 100°C eller mer, tjocklek 12 mm eller mer).
- Inomhusdelarna på dräneringsröret bör lindas med isoleringsmaterial av polyetylenskum (specifik vikt 0,03, tjocklek 9 mm eller mer).

Rörstorlekar för köldmedels- och dräneringsrör			
Artikel \ Modeller		PK-2.5, 3	PK-4
Köldmedelsrör	Liquid	ODø9,52 (3/8")	ODø9,52 (3/8")
	Vätska	ODø15,88 (5/8")	ODø19,05 (3/4")
Dräneringsrör		PVC IDø20 (13/16")	

5.1. Binnenapparaat

- Als u koperen pijpen gebruikt, moet u de vloeistof- en gaspijpen met isolatiemateriaal bekleden (hittebestendig tot 100°C, dikte van 12 mm of meer).
- De delen van de afvoerpijp die binnenshuis lopen, moeten worden bekleed met isolatiemateriaal van polyethyleenschuim (relatieve dichtheid 0,03, dikte 9 mm of meer).

Afmetingen van de koelstof- en afvoerpijpen			
Item \ Modellen		PK-2.5, 3	PK-4
Koelstofpijp	Vloeistofpijp	ODø9,52 (3/8")	ODø9,52 (3/8")
	Gaspijp	ODø15,88 (5/8")	ODø19,05 (3/4")
Afvoerpijp		PVC IDø20 (13/16")	

5.1. Sezione interna

- Se vengono utilizzati dei tubi di rame disponibili in commercio, avvolgere del materiale di isolamento, disponibile in commercio, attorno ai tubi del liquido e del gas (resistente alla temperatura di 100°C o superiore, spessore di almeno 12 mm).
- Le parti interne del tubo di drenaggio devono essere ricoperte di materiale di isolamento in schiuma di polietilene (gravità specifica di 0,03, spessore di almeno 9 mm).

Dimensioni della tubazione del refrigerante e di drenaggio			
Componente \ Modelli		PK-2.5, 3	PK-4
Tubazione del refrigerante	Liquido	ODø9,52 (3/8")	ODø9,52 (3/8")
	Gas	ODø15,88 (5/8")	ODø19,05 (3/4")
Tubazione di drenaggio		PVC IDø20 (13/16")	

(ES) 5. Tubo del refrigerante y tubo de drenaje

5.1. Unidad interior

- Si se utilizan tubos de cobre convencionales, envuelva los tubos de gas y líquido con materiales aislantes (resistente al calor hasta 100 °C o más, espesor de 12 mm o más).
- Las piezas interiores del tubo de drenaje tienen que estar envueltas en materiales aislantes de espuma de polietileno (gravedad específica de 0,03 y espesor de 9 mm o más).

Tamaño de los tubos del refrigerante y de drenaje			
Punto \ Modelos		PK-2.5, 3	PK-4
Tubería del refrigerante	Líquido	ODø9,52 (3/8")	ODø9,52 (3/8")
	Gas	ODø15,88 (5/8")	ODø19,05 (3/4")
Tubería de drenaje		PVC IDø20 (13/16")	

(DK) 5. Kølerør og drænrør

5.1. Indendørs enhed

- Når der anvendes almindelige kobberrør, pakkes væske- og gasrør ind i almindeligt isoleringsmateriale (varmebestandigt indtil 100°C eller derover, tykkelse 12 mm og derover).
- De indendørs dele af drænrøret skal pakkes ind i isoleringsmaterialer af polyethylenskum (massefylde på 0,03, tykkelse på 9 mm eller derover).

Størrelser på køle- og drænrør			
Genstand \ Model		PK-2.5, 3	PK-4
Kølerør	Væske	ODø9,52 (3/8")	ODø9,52 (3/8")
	Gas	ODø15,88 (5/8")	ODø19,05 (3/4")
Drænrør		PVC IDø20 (13/16")	

(TR) 5. Soğutma borusu ve drenaj borusu

5.1. İç ünite

- Piyasada satılan bakır borular kullanıldığında, sıvı ve gaz borularını piyasada satılan yalıtım malzemeleriyle sarın (en az 100°C sıcaklığa dayanıklı olmalı veya en az 12 mm kalınlığında olmalıdır).
- Drenaj borusunun bina içindeki aksamı polietilen köpük yalıtım malzemeleriyle sarılmalıdır (özgül ağırlığı 0,03 olmalı, kalınlığı en az 9 mm olmalıdır).

Soğutma ve Drenaj Borularının Ölçüleri			
Malzeme \ Model		PK-2.5, 3	PK-4
Soğutucu boruları	Sıvı	ODø9,52 (3/8")	ODø9,52 (3/8")
	Gaz	ODø15,88 (5/8")	ODø19,05 (3/4")
Drenaj boruları		PVC IDø20 (13/16")	

(PR) 5. Tubo de arrefecimento e tubo de drenagem

5.1. Unidade interior

- Se forem utilizados tubos de cobre comercialmente disponíveis, limpe os tubos de líquido e de gás com materiais de isolação comercialmente disponíveis (resistentes ao calor de 100 °C ou mais, com uma espessura de 12 mm ou mais).
- As peças internas do tubo de drenagem devem ser limpas com materiais de isolação de espuma de polietileno (gravidade específica de 0,03 de espessura de 9 mm ou mais).

Dimensões das tubagens de refrigerante e de drenagem			
Artigo \ Modelos		PK-2.5, 3	PK-4
Tubagem de refrigerante	Líquido	ODø9,52 (3/8")	ODø9,52 (3/8")
	Gás	ODø15,88 (5/8")	ODø19,05 (3/4")
Tubagem de drenagem		PVC IDø20 (13/16")	

(GR) 5. Ψυκτικός σωλήνας και σωλήνας αποχέτευσης

5.1. Εσωτερική μονάδα

- Όταν είναι διαθέσιμοι στο εμπόριο χρησιμοποιούνται χαλκοσωλήνες, σπειροειδείς σωλήνες υγρού και αερίου με υλικό μόνωσης που διατίθεται στο εμπόριο (θερμική αντοχή έως 100°C ή μεγαλύτερη, πάχος 12 χλστ. ή μεγαλύτερο).
- Τα εσωτερικά εξαρτήματα του σωλήνα αποστράγγισης πρέπει να περιτυλίγονται με μονωτικό αφρό πολυαιθυλαινίου (ειδικό βάρος 0,03, πάχος 9 χλστ. ή μεγαλύτερο).

Διαστάσεις σωληνώσεων ψυκτικού υγρού και αποστράγγισης			
Εξάρτημα \ Μοντέλο		PK-2.5, 3	PK-4
Σωλήνωση ψυκτικού	Υγρό	ODø9,52 (3/8")	ODø9,52 (3/8")
	Αέριο	ODø15,88 (5/8")	ODø19,05 (3/4")
Σωλήνωση αποστράγγισης		PVC IDø20 (13/16")	

(中) 5. 冷却管和排水管

5

(F) 5. Tuyaux de refroidissement et tuyaux d'écoulement
(NL) 5. Koelstofpijp en afvoerpijp

(E) 5. Refrigerant pipe and drain pipe
(D) 5. Kühl-und Ablaßrohre
(SD) 5. Köldmedelsrör och dräneringsrör
(I) 5. Tubo di raffreddamento e tubo di drenaggio

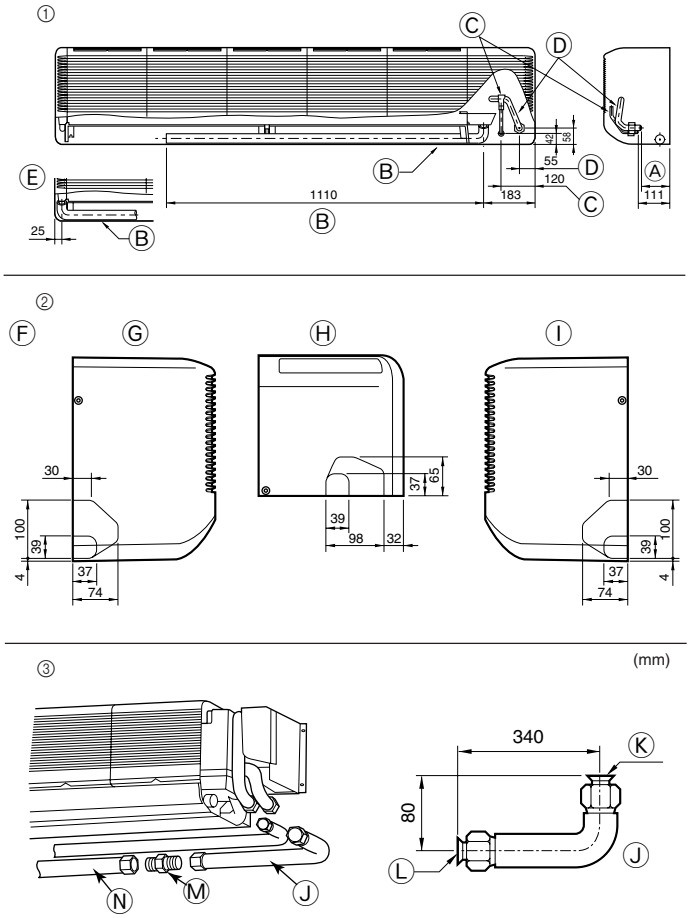

5.2. Mise en place des tuyaux de réfrigérant et d'écoulement

① Mise en place des tuyaux de réfrigérant et d'écoulement
② Définir la position des orifices à dégager sur le corps de l'appareil
• Découper les orifices à dégager à l'aide d'une scie ou d'un couteau adéquat.

⚠ **Précaution:**
Le panneau latéral doit être retiré avant d'y forer un orifice à dégager. Si un trou est foré avec le panneau latéral en place, le tuyau de réfrigérant qui se trouve dans le climatiseur risquerait d'être endommagé.

③ Tuyau de connexion en L (pour le tuyau de gaz)

- Ⓐ 107 mm (PK-2.5, 3), 102 mm (PK-4)
- Ⓑ Tuyau d'écoulement
- Ⓒ Tuyau de liquide
- Ⓓ Tuyau de gaz
- Ⓔ Tuyau d'écoulement en cas de mise en place des tuyaux du côté gauche
- Ⓕ Orifices à dégager sur le corps de l'appareil
- Ⓖ Pour le tuyautage du côté gauche
- Ⓗ Pour le tuyautage par le bas
- Ⓘ Pour le tuyautage du côté droit
- Ⓙ Tuyau de connexion en L ⑦
- Ⓚ Côté appareil
- Ⓛ Côté du tuyautage sur place
- Ⓜ Mamelon
- Ⓝ Tuyauterie à se procurer sur place

5.2. Plaats van de koelstof- en afvoerpijpen

① Plaats van de koelstof- en afvoerpijpen
② Bepaal de plaats van de doordrukopeningen op het apparaat
• Maak de doordrukopeningen met behulp van een zaag of een geschikt mes.

⚠ **Voorzichtig:**
Het zijpaneel moet worden verwijderd voordat u er een doordrukopening in maakt. Als u een gat maakt terwijl het zijpaneel niet is verwijderd, kan de koelstofpijp in het apparaat beschadigd worden.

③ L-aansluitpijp (voor gaspijp)

- Ⓐ 107 mm (PK-2.5, 3), 102 mm (PK-4)
- Ⓑ Afvoerslang
- Ⓒ Vloeistofpijp
- Ⓓ Gaspijp
- Ⓔ Afvoerslang in linkerpijp
- Ⓕ Doordrukopeningen op het apparaat zelf
- Ⓖ Voor de pijpen aan de linkerkant
- Ⓗ Voor de pijpen aan de onderkant
- Ⓘ Voor de pijpen aan de rechterkant
- Ⓙ L-aansluitpijp ⑦
- Ⓚ Zijde van het apparaat
- Ⓛ Zijde van de aanwezige pijpleiding
- Ⓜ Nippel
- Ⓝ Leidingen ter plaatse aanschaffen

5.2. Positioning refrigerant and drain piping

① Position of refrigerant and drain piping
② Determine the position of the knockout holes on the unit body
• Make the knockout holes using a saw blade or an adequate knife.

⚠ **Caution:**
The side panel must be removed before drilling a knockout hole in it.
If a hole is made with the side panel in place, the refrigerant pipe within the unit could be damaged.

③ L-shaped connection pipe (for gas piping)

- Ⓐ 107 mm (PK-2.5, 3), 102 mm (PK-4)
- Ⓑ Drain hose
- Ⓒ Liquid pipe
- Ⓓ Gas pipe
- Ⓔ Drain hose in left-side piping
- Ⓕ Knockout holes on the unit body
- Ⓖ For left-side piping
- Ⓗ For lower-side piping
- Ⓘ For right-side piping
- Ⓙ L-shaped connection pipe ⑦
- Ⓚ Unit side
- Ⓛ On-site piping side
- Ⓜ Nipple
- Ⓝ On-site piping

5.2. Anordnung der Kältemittel- und Ablaßrohrleitungen

① Anordnung der Kältemittel- und Ablaßrohrleitungen
② Festlegung der Position der Ausbrechöffnungen am Gerätekörper
• Die Löcher mit einem Sägeblatt oder einem geeigneten Messer öffnen.

⚠ **Vorsicht:**
Die Seitenplatte muß abgenommen werden, bevor man ein Durchsteckloch hineinbohrt. Wenn das Loch gebohrt wird, ohne daß die Platte abgenommen wurde, kann das Kälterohr in der Anlage beschädigt werden.

③ L-förmiges Anschlußrohr (für Gasrohrleitung)

- Ⓐ 107 mm (PK-2.5, 3), 102 mm (PK-4)
- Ⓑ Ablaßschlauch
- Ⓒ Flüssigkeitsrohr
- Ⓓ Gasrohr
- Ⓔ Ablaßschlauch der linken Rohrleitung
- Ⓕ Ausbrechöffnungen am Gerätekörper
- Ⓖ Für die linke Rohrleitung
- Ⓗ Für die untere Rohrleitung
- Ⓘ Für die rechte Rohrleitung
- Ⓙ L-förmiges Anschlußrohr ⑦
- Ⓚ Geräteseite
- Ⓛ Hausanschlußseite der Rohrleitung
- Ⓜ Nippel
- Ⓝ Rohrleitung vor Ort beschafft

5.2. Positionering av köldmedels- och dräneringsrör

① Positionering av köldmedels- och dräneringsrör
② Fastställ positionen för de borttagbara hålen på enhetens kropp
• Avlägsna hålen med ett sågblad eller lämplig kniv.

⚠ **Försiktighet:**
Sidopanelen måste tas bort innan de borttagbara hålen borras ut. Om ett hål borras med sidopanelen på plats kan köldmedelsröret inuti enheten skadas.

③ L-format kopplingsrör (för gasrör)

- Ⓐ 107 mm (PK-2.5, 3), 102 mm (PK-4)
- Ⓑ Dräneringsslang
- Ⓒ Vätskerör
- Ⓓ Gasrör
- Ⓔ Dräneringsslang i vänster rörledning
- Ⓕ Borttagbara hål på enhetens kropp
- Ⓖ För vänster rörledningar
- Ⓗ För undre rörledningar
- Ⓘ För höger rörledningar
- Ⓙ L-format kopplingsrör ⑦
- Ⓚ Enhetens sida
- Ⓛ Rörledningssidan på installationsplatsen
- Ⓜ Nippel
- Ⓝ Rörledning på plats

5.2. Posizionamento delle tubazioni del refrigerante e di drenaggio

① Posizionamento delle tubazioni del refrigerante e di drenaggio
② Determinare la posizione dei fori di espulsione del corpo dell'unità
• Praticare i fori di espulsione usando una lama a sega od un coltello appropriato.

⚠ **Cautela:**
Il pannello laterale deve essere rimosso prima di praticarvi un foro. Nel caso in cui il foro venga praticato con il pannello laterale installato, il tubo del refrigerante all'interno dell'unità potrebbe essere danneggiato.

③ Raccordo a L (per la tubazione del gas)

- Ⓐ 107 mm (PK-2.5, 3), 102 mm (PK-4)
- Ⓑ Tubo flessibile di drenaggio
- Ⓒ Tubo del liquido
- Ⓓ Tubo del gas
- Ⓔ Tubo flessibile di drenaggio nella tubazione sinistra
- Ⓕ Fori di espulsione del corpo dell'unità
- Ⓖ Per la tubazione sinistra
- Ⓗ Per la tubazione inferiore
- Ⓘ Per la tubazione destra
- Ⓙ Raccordo a L ⑦
- Ⓚ Lato unità
- Ⓛ Lato tubazione locale
- Ⓜ Raccordo filettato
- Ⓝ Tubazione di fornitura locale

(ES) 5. Tubo del refrigerante y tubo de drenaje
(DK) 5. Kølerør og drænrør
(TR) 5. Soğutma borusu ve drenaj borusu
(PR) 5. Tubo de arrefecimento e tubo de drenagem
(GR) 5. Ψυκτικός σωλήνας και σωλήνας αποχέτευσης
(中) 5. 冷却管和排水管

5.2. Colocación de los tubos del refrigerante y de drenaje

① Posición de los tubos del refrigerante y de drenaje
② Determine la posición de los agujeros ciegos en la unidad
• Abra los agujeros ciegos con un serrucho o un cuchillo adecuado.

⚠ **Cuidado:**
El panel lateral se tiene que quitar antes de hacer los agujeros.
Si hace un agujero con el panel puesto, puede dañar el tubo del refrigerante situado en el interior de la unidad.

③ Tubo de conexión en L (para la tubería de gas)

Ⓐ 107 mm (PK-2.5, 3), 102 mm (PK-4)
Ⓑ Manguera de desagüe
Ⓒ Tubo de líquido
Ⓓ Tubo de gas
Ⓔ Manguera de desagüe en la tubería izquierda
Ⓕ Agujeros ciegos en la unidad
Ⓖ Para la tubería izquierda
Ⓗ Para la tubería inferior
Ⓘ Para la tubería derecha
Ⓙ Tubo de conexión en L ⑦
Ⓚ Parte lateral de la unidad
Ⓛ Lado por donde se conecta la tubería in situ
Ⓜ Tubo corto de empalme
Ⓝ Tubería adquirida localmente

5.2. Placering af køle- og drænrørføring

① Placering for køle- og drænrørføring
② Bestem udtrykningshullernes position på enheden
• Lav udtrykningshullerne med en savklinge eller en passende kniv.

⚠**Forsigtig:**
Sidepanelet skal fjernes, før der bores et udtrykningshul i det. Hvis der laves et hul når sidepanelet er på plads, kan kølerøret indeni enheden beskadiges.

③ L-formet forbindelsesrør (til gasrørføring)

Ⓐ 107 mm (PK-2.5, 3), 102 mm (PK-4)
Ⓑ Drænslange
Ⓒ Væskeslange
Ⓓ Gasslange
Ⓔ Drænslange i rørføringen i venstre side
Ⓕ Udtrykningshullerne på enheden
Ⓖ Til rørføring i venstre side
Ⓗ Til rørføring i nedre side
Ⓘ Til rørføring i højre side
Ⓙ L-formet forbindelsesrør ⑦
Ⓚ Enhedens side
Ⓛ Rørføringsside på stedet
Ⓜ Nippel
Ⓝ Rør til rørføring lokalt

5.2. Soğutucu ve drenaj borularının yerlerinin belirlenmesi

① Soğutucu ve drenaj borularının yerleri
② Ünitenin gövdesindeki işaretli delik yerlerinin konumunu tespit ediniz.
• İşaretli delik yerlerini bir destere ağzı ya da uygun bir bıçakla açınız.
⚠**Dikkat:**
Yan paneldeki işaretli delik yerlerini matkapla delmeden önce yan panel yerinden çıkarılmalıdır. Eğer yan panel çıkarılmadan matkapla delik delinirse, ünitenin içindeki soğutucu borusu zedelenebilir.
③ L bağlantı borusu (gaz tesisatı için)

Ⓐ 107 mm (PK-2.5, 3), 102 mm (PK-4)
Ⓑ Drenaj hortumu
Ⓒ Sıvı borusu
Ⓓ Gaz borusu
Ⓔ Sol taraftaki tesisatın drenaj hortumu
Ⓕ Ünitenin gövdesindeki işaretli delik yerleri
Ⓖ Sol tarafta boru bağlantısı için
Ⓗ Alt tarafta boru bağlantısı için
Ⓘ Sağ tarafta boru bağlantısı için
Ⓙ L bağlantı borusu ⑦
Ⓚ Ünite tarafı
Ⓛ Bina tesisatı tarafı
Ⓜ Nipel
Ⓝ Boru yerinde tedarik

5.2. Colocação das tubagens de refrigerante e de drenagem

① Posição das tubagens de refrigerante e de drenagem
② Determine a posição dos furos separadores na estrutura da unidade
• Faça furos separadores com uma folha de serra ou uma faca adequada.

⚠ **Cuidado:**
O painel lateral deve ser removido antes de lhe ser feito um furo separador. Se o furo for praticado com o painel no lugar, o tubo de refrigerante no interior da unidade poderia ser danificado.

③ Tubo de união em forma de L (para tubagem de gás)

Ⓐ 107 mm (PK-2.5, 3), 102 mm (PK-4)
Ⓑ Tubo de drenagem
Ⓒ Tubo de líquido
Ⓓ Tubo de gás
Ⓔ Tubo de drenagem na tubagem da esquerda
Ⓕ Furos separadores na estrutura da unidade
Ⓖ Para a tubagem da esquerda
Ⓗ para a tubagem inferior
Ⓘ Para a tubagem da direita
Ⓙ Tubo de união em forma de L ⑦
Ⓚ Lado da unidade
Ⓛ Lado da tubagem local
Ⓜ Copo de lubrificação
Ⓝ Tubagem obtida local

5.2. Τοποθέτηση των σωληνώσεων ψυκτικού και αποχέτευσης

① Θέση των σωληνώσεων ψυκτικού και αποχέτευσης
② Καθορίσετε τη θέση των προκατασκευασμένων οπών στον κορμό της μονάδας
• Ανοίξετε τις προκατασκευασμένες οπές χρησιμοποιώντας λεπίδα πριονιού ή κατάλληλο μαχαίρι.

⚠**Προσοχή:**
Το πλευρικό πλαίσιο πρέπει να βγαίνει από τη θέση του πριν ανοίξετε σ'αυτό την οπή. Εάν ανοίξετε την οπή ενώ βρίσκεται στη θέση του, ενδέχεται να προξενήσετε ζημιά στο σωλήνα ψυκτικού που βρίσκεται μέσα στη μονάδα.

③ Σωλήνας σύνδεσης σχήματος "L" (για σωλήνες αερίου)

Ⓐ 107 χιλ. (PK-2.5, 3), 102 χιλ. (PK-4)
Ⓑ Σωλήνας αποχέτευσης
Ⓒ Σωλήνας υγρού
Ⓓ Σωλήνας αερίου
Ⓔ Σωλήνας αποχέτευσης για σωλήνωση στην αριστερή πλευρά
Ⓕ Προκατασκευασμένες οπές στον κορμό της μονάδας
Ⓖ Για σωλήνωση στην αριστερή πλευρά
Ⓗ Για σωλήνωση στο κάτω μέρος
Ⓘ Για σωλήνωση στη δεξιά πλευρά
Ⓙ Σωλήνας σύνδεσης σχήματος "L" ⑦
Ⓚ Πλευρά μονάδας
Ⓛ Πλευρά σωλήνωσης στο χώρο εγκατάστασης
Ⓜ Περικόχλιο ένωσης
Ⓝ Σωλήνηση κατασκευασμένη στο χώρο

5

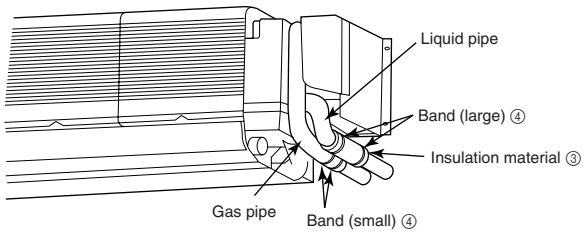

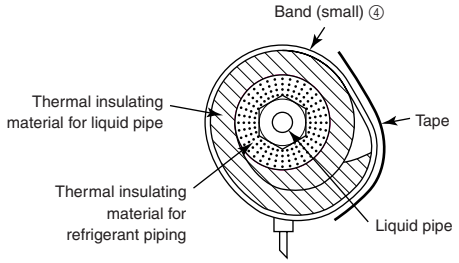

5.3. Travaux pour l'installation des tuyaux de réfrigérant

1) Appareil intérieur

⚠ **Précaution:**

Avant de raccorder les tuyaux droit, inférieur, gauche et arrière gauche, raccorder le tuyau de connexion en L Ⓑ fourni à la tuyauterie sur place.

En cas d'utilisation de tuyaux de cuivre disponibles sur le marché:

⚠ **(Attention!)**

- **Avant de serrer l'écrou évasé, appliquer une petite quantité d'huile de machine réfrigérante sur la surface de contact.**
- **Deux clés doivent être utilisées pour chacun des raccords des tuyaux.**
- **Lorsque les raccordements des tuyaux sont terminés, utiliser un détecteur de fuites ou une solution savonnée pour vérifier qu'il n'y ait pas de fuites de gaz.**
- **Lors de la brasure des tuyaux, utiliser uniquement des techniques de brasement sans oxygène.**
- **Utiliser la matière isolante fournie pour les raccords intérieurs et veiller à ce que ceux-ci soient correctement isolés, comme indiqué sur le diagramme. La matière isolante dépassant doit être scellée avec du ruban adhésif.**

5.3. De koelstofpijpen aansluiten

1) Binnenapparaat

⚠ **Voorzichtig:**

Voordat u de pijpen rechts, onder, links en linksachter aansluit, moet u de meegeleverde L-aansluitpijp Ⓑ aansluiten op de aanwezige pijpleiding.

Als u koperen leidingen gebruikt die u plaatselijk koopt:

⚠ **(Let op!)**

- **Alvorens de wartelmoer vast te draaien, brengt u een kleine hoeveelheid koelmachine-olie op de aanligvlakken aan.**
- **Gebruik twee sleutels voor het aansluiten van de pigpen.**
- **Controleer, nadat de pijpen zijn aangesloten, met behulp van een lekzoeker of een zeepoplossing of er geen gaslekken zijn.**
- **Als er pijpleidingen gesoldeerd moeten worden, dient u alleen zuurstofloze hardsoldeertechnieken toe te passen.**
- **Gebruik het meegeleverde isolatiemateriaal voor de aansluitingen in huis, en zorg ervoor dat het geheel goed geïsoleerd is, zoals in het schema is aangegeven. Isolatiemateriaal dat uitsteekt moet met tape worden afgeplakt.**

5.3. Refrigerant piping

1) Indoor unit

⚠ **Caution:**

Before connecting right, lower, left or left rear piping, connect the supplied L-shaped connection pipe Ⓑ to the on-site piping.

When using commercially available copper pipes:

⚠ **(Attention!)**

- **Before tightening the flare nut, apply a small amount of the refrigerating machine oil to the fitting seat surface.**
- **Two spanners must be used for each piping connection.**
- **When pipe connections have been made, use a leak detector or a soap solution to check for gas leakage.**
- **When pipe brazing, use only oxygen-free brazing techniques.**
- **Use the supplied insulation material on the indoor connections, and make sure it is neatly insulated as shown in the diagram. Protruding insulation material should be sealed with tape.**

5.3. Rohrleitungen für Kältemittel

1) Innenanlage

⚠ **Vorsicht:**

Vor Anschluß der Rohrleitungen rechts, unten, links und links hinten das mitgelieferte L-förmige Anschlußrohr Ⓑ an die Hausanschlußleitung anschließen.

Bei Verwendung von im Handel erhältlichen Kupferrohren:

⚠ **(Achtung!)**

- **Vor dem Festziehen der konischen Mutter eine kleine Menge Kältemaschinenöl auf die Paßoberfläche auftragen.**
- **Für jeden Rohrleitungsanschluß müssen zwei Schraubenschlüssel verwendet werden.**
- **Wenn die Rohranschlüsse fertiggestellt sind, müssen diese mit einem Detektor oder einer Seifenlauge auf austretendes Gas geprüft werden.**
- **Zum Hartlöten eines Rohres nur Hartlötverfahren ohne Sauerstoffeinsatz verwenden.**
- **Für die Innenanschlüsse das mitgelieferte Isoliermaterial verwenden und dafür sorgen, daß sie, wie in der Abbildung dargestellt, sauber isoliert werden. Überstehendes Isoliermaterial sollte mit Klebeband abgedeckt werden.**

5.3. Rörledningar för köldmedlet

1) Inomhusenhet

⚠ **Försiktighet:**

Innan höger, undre, vänster och bakre vänster rörledningar ansluts skall det L-formade kopplingsröret Ⓑ som medföljer anslutas till rörledningarna på platsen.

När kommersiellt tillgängliga kopparrör används:

⚠ **(Observera!)**

- **Smörj inpassningssätets yta med en liten mängd kylmaskinolja, innan flänsmuttern dras åt.**
- **Två skruvnycklar måste användas för varje röranslutning.**
- **När röranslutningarna gjorts bör man använda en läckdetektor eller tvållösning för att kontrollera efter gasläckor.**
- **Under hårdlödning bör man endast använda syrefria lödningstekniker.**
- **Använd det medföljande isoleringsmaterialet på inomhusanslutningarna och se till att det är prydligt isolerat så som visas i diagrammet. Utskjutande isoleringsmaterial bör förseglas med tejp.**

5.3. Realizzazione della tubazione del refrigerante

1) Sezione interna

⚠ **Cautela:**

Prima di collegare le tubazioni destra, inferiore e sinistra, collegare il raccordo a L Ⓑ alla tubazione locale.

Quando vengono utilizzati tubi in rame disponibili in commercio:

⚠ **(Attenzione!)**

- **Prima di serrare il dado svasato, applicare una piccola quantità di olio per macchina refrigerante alla superficie di appoggio dell'attacco.**
- **Per ciascuno dei raccordi della tubazione occorre usare due chiavi.**
- **Una volta realizzati i collegamenti della tubazione, utilizzare un rivelatore di perdite od una soluzione di sapone per controllare le perdite di gas.**
- **Per la saldatura della tubazione, utilizzare solo quelle tecniche che non utilizzano ossigeno.**
- **Utilizzare il materiale di isolamento fornito sulle connessioni interne, accertandosi che l'operazione di isolamento sia eseguita come indicato nel diagramma. Il materiale di isolamento che sporge deve essere sigillato con nastro.**

(ES) 5. Tubo del refrigerante y tubo de drenaje

5.3. Trabajo de instalación de la tubería del refrigerante

1) Unidad interior

⚠ Cuidado:

Antes de conectar las tuberías derecha, izquierda y posterior izquierda, instale el tubo de conexión en L suministrado Ⓑ a la tubería in situ.

Cuando se utilicen tubos convencionales de cobre:

⚠ (¡Atención!)

- **Antes de apretar la tuerca abocinada, aplíquele una pequeña cantidad de aceite para máquinas de refrigeración a la superficie de asiento.**
- **Se tienen que utilizar dos llaves para cada conexión de tubos.**
- **Cuando haya terminado las conexiones de tubos, utilice un detector de fugas o una solución jabonosa para comprobar si hay escapes de gas.**
- **Al soldar los tubos, utilice sólo técnicas de soldadura sin oxígeno.**
- **Utilice el material aislante suministrado en las conexiones interiores y asegúrese de que se aísla correctamente tal y como muestra el dibujo.**
  El material aislante que sobresalga se tiene que precintar.

(DK) 5. Kølerør og drænrør

5.3. Kølerørføringsarbejde

1) Indendørs enhed

⚠ Forsigtig:

Før højre, nedre, venstre og venstre bageste rørføring forbindes, forbind da det leverede L-formede forbindelsesrør Ⓑ med rørføringen på stedet.

Ved brug af kommercielt tilgængelige kobberrør:

⚠ (Bemærk!)

- **Før brystmøtrikken spændes, påføres en lille smule af kølemaskinolien til fittingsædeoverfladen.**
- **Der skal bruges to skruenøgler for hver rørføringsforbindelse.**
- **Når rørforbindelserne er lavet, brug da en lækagedetektor eller en sæbeopløsning til at kontrollere for udsivning af gas.**
- **Når der rørloddes, brug da kun iltfri loddeteknikker.**
- **Anvend det leverede isoleringsmateriale på de indendørs forbindelser, og tilse, at det er korrekt isoleret som vist i diagrammet.**
  Udragende isoleringsmateriale skal forsegles med tape.

(TR) 5. Soğutma borusu ve drenaj borusu

5.3. Soğutucu tesisatı işleri

1) İç ünite

⚠ Dikkat:

Sağ, alt, sol ve arka sol boruları bağlamadan önce, cihazla birlikte verilen L biçimli bağlantı borusunu Ⓑ bina tesisatına bağlayınız.

Piyasadan temin edilen boruları kullandığınızda:

⚠ (Dikkat Ediniz!)

- **Geçme somununu sıkmadan önce bağlantı temas yüzeyine az miktarda soğutucu makine yağı sürün.**
- **Her boru bağlantısı için iki somun anahtarı kullanılmalıdır.**
- **Boru bağlantılarının yapılmasından sonra, bir kaçak detektörü veya biraz sabunlu suyla gaz kaçağı olup olmadığını muayene ediniz.**
- **Borulara lehim yaparken sadece oksijensiz lehim yöntemlerini kullanınız.**
- **İç bağlantılar için cihazla birlikte sağlanan tecrit maddesini kullanınız ve şekilde görüldüğü gibi düzgün biçimde tecrit edilmesini sağlayınız. Açıkta kalan tecrit malzemeleri bantlanarak geçirmez hale getirilmelidir.**

(PR) 5. Tubo de arrefecimento e tubo de drenagem

5.3. Trabalho de instalação da tubagem de refrigerante

1) Unidade interior

⚠ Cuidado:

Antes de ligar a tubagem da direita, inferior, da esquerda e da esquerda traseira, ligue o tubo de união em forma de L Ⓑ à tubagem local.

Utilização de tubos de cobre disponíveis no comércio:

⚠ (Atenção!)

- **Antes de apertar a porca dilatada, aplique uma pequena quantidade de óleo de máquina de arrefecimento para na superfície do assento de encaixe.**
- **Cada ligação da tubagem necessita de duas chaves de porcas.**
- **Depois de concluídas as ligações do tubo, utilize um detector de fugas ou uma solução de sabão para verificar se há fugas de gás.**
- **Ao soldar tubos de latão, utilize apenas técnicas de soldadura de latão sem oxigénio.**
- **Utilize o material isolante fornecido nas ligações da unidade interior e certifique-se de que está bem isolada como o ilustra o diagrama.**
  O material isolante saliente deve ser selado com fita.

(GR) 5. Ψυκτικός σωλήνας και σωλήνας αποχέτευσης

5.3. Εργασίες ψυκτικής σωλήνωσης

1) Εσωτερική μονάδα

⚠ Προσοχή:

Πριν κάνετε τη σύνδεση της δεξιάς, κάτω, αριστερής και πίσω σωλήνωσης, συνδέσετε το σωλήνα σύνδεσης σχήματος "L" Ⓑ, που συνοδεύει τη συσκευή, με τη σωλήνωση στο χώρο εγκατάστασης.

Όταν χρησιμοποιείτε χάλκινους σωλήνες εμπορίου:

⚠ (Προσοχή!)

- **Πριν σφίξετε το πλατύστομο παξιμάδι, βάλτε λίγο λάδι από το μηχάνημα ψύξης στην επιφάνεια επαφής.**
- **Για κάθε σύνδεση σωλήνωσης, πρέπει να χρησιμοποιούνται δύο κλειδιά.**
- **Όταν έχουν γίνει οι συνδέσεις της σωλήνωσης, χρησιμοποιήσετε ένα όργανο εντοπίσεως διαρροών ή διάλυμα σαπουνιού για να εντοπίσετε τυχόν διαρροές αερίου.**
- **Όταν κάνετε συγκολλήσεις σωλήνων, χρησιμοποιείτε μόνο τεχνική συγκόλλησης που δεν χρειάζεται χρήση οξυγόνου.**
- **Χρησιμοποιήσετε το υλικό μόνωσης που προμηθεύεται για τη μόνωση των συνδέσεων στους εσωτερικούς χώρους και βεβαιωθείτε ότι οι μονώσεις είναι καλοφτιαγμένες, όπως φαίνεται στο διάγραμμα. Μονωτικό υλικό που προεξέχει πρέπει να περιτυλίγεται με ταινία.**

(中) 5. 冷却管和排水管

5

(F) 5. Tuyaux de refroidissement et tuyaux d'écoulement
(NL) 5. Koelstofpijp en afvoerpijp

(E) 5. Refrigerant pipe and drain pipe
(D) 5. Kühl-und Ablaßrohre
(SD) 5. Köldmedelsrör och dräneringsrör
(I) 5. Tubo di raffreddamento e tubo di drenaggio

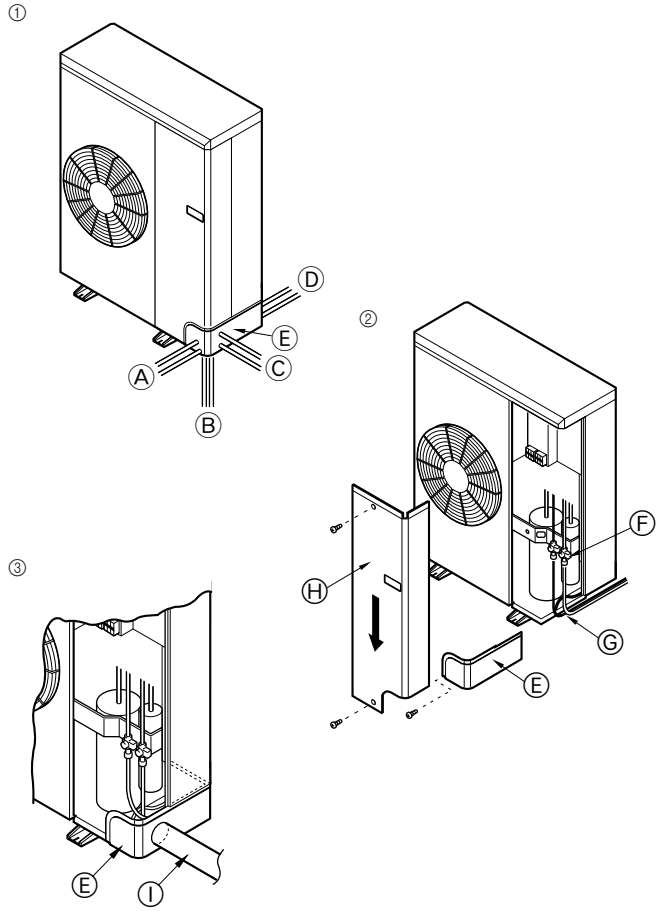

2) Appareil extérieur

① Passage des tuyaux

Les tuyaux peuvent être passés dans une des quatre directions suivantes: par la face avant, par l'arrière, par le côté droit ou par la face inférieure.

② Retirer le panneau de service (trois vis) et le cache-tuyaux (une vis).

▶ **Veiller à ne pas rompre la partie coudée lors du raccordement des tuyaux. Toujours utiliser deux clés pour serrer les écrous évasés.**

③ Lors du montage sur rack des tuyaux, maintenir le rack en dessous du sommet du cache-tuyaux pour permettre un retrait aisé du panneau de service.

Ⓐ Passage des tuyaux par l'avant (retirer)
Ⓑ Passage des tuyaux par le dessous
Ⓒ Passage des tuyaux par la droite (retirer)
Ⓓ Passage des tuyaux par l'arrière
Ⓔ Cache-tuyaux
Ⓕ Vanne d'arrêt
Ⓖ R 100 - 150 mm
Ⓗ Panneau de service
Ⓘ Montage sur rack

2) Buitenapparaat

① Richting pijpinvoer

De pijp kan vanuit alle richtingen worden aangebracht: van voor, achter, links en onder.

② Verwijder het montagepaneel (drie schroeven) en het afdekkapje van de pijp (één schroef)

▶ **Let op dat u het gebogen gedeelte niet breekt terwijl u de pijpen aansluit. Gebruik twee sleutels om de flaremoeren aan te draaien.**

③ Als u heugels voor de pijpen gebruikt, dient u ervoor te zorgen dat de heugel niet boven het afdekkapje van de pijp uitsteekt, zodat het montagepaneel steeds gemakkelijk verwijderd kan worden.

Ⓐ Pijp aan de voorkant aangebracht (doordrukopening)
Ⓑ Pijp aan de onderkant
Ⓒ Pijp rechts (doordrukopening)
Ⓓ Pijp aan de achterkant
Ⓔ Afdekkapje pijp
Ⓕ Afsluitkraan
Ⓖ R 100 - 150 mm
Ⓗ Montagepaneel
Ⓘ Heugel

2) Outdoor unit

① Pipe take-in direction

The pipe can be passed in any of the four directions: front, rear, right and lower side.

② Remove the service panel (three screws) and the piping cover (one screw).

▶ **Be careful not to break the bent portion when connecting the pipes. Be sure to use two spanners to tighten the flare nuts.**

③ When racking the pipes, keep the racking below the top of the piping cover to allow easy service panel removal.

Ⓐ Front piping (knockout)
Ⓑ Lower piping
Ⓒ Right piping (knockout)
Ⓓ Back piping
Ⓔ Piping cover
Ⓕ Stop valve
Ⓖ R 100 - 150 mm
Ⓗ Service panel
Ⓘ Racking

2) Außenanlage

① Rohreingangsrichtung

Das Rohr kann in jede der folgenden vier Richtungen verlaufen: nach vorne, nach hinten, nach rechts und nach unten.

② Nehmen Sie die Wartungsplatte (drei Schrauben) und die Rohrabdeckung (eine Schraube) ab.

▶ **Sorgfältig darauf achten, beim Anschließen der Rohre den gebogenen Teil nicht abzubrechen. Auf jeden Fall zum Anziehen der Konusmuttern zwei Schraubenschlüssel verwenden.**

③ Zum Abstützen der Rohrleitung dafür sorgen, daß die Stütze unter der Oberkante der Rohrabdeckung liegt, damit die Wartungsplatte leicht abgenommen werden kann.

Ⓐ Rohrleitung vorne (Durchbruch)
Ⓑ Rohrleitung unten
Ⓒ Rohrleitung rechts (Durchbruch)
Ⓓ Rohrleitung hinten
Ⓔ Rohrleitungsabdeckung
Ⓕ Absperrventil
Ⓖ R 100 - 150 mm
Ⓗ Wartungsplatte
Ⓘ Abstützung

2) Utomhusenhet

① Rörens intagsriktning

Rören kan föras in i vilken som helst av de fyra riktningarna: framtill, baktill, höger sida och den undre sidan.

② Tag bort servicepanelen (tre skruvar) och rörledningsskyddet (en skruv).

▶ **Var försiktig så att den krökta delen ej bryts när rören ansluts. Se till att två skruvnycklar används för att dra åt flänsmuttrarna.**

③ När rörledningarna fästs bör de hållas under rörledningsskyddets översida för att tillåta enkel åtkomst för borttagning av servicepanelen.

Ⓐ Främre rörledningar (borttagbart hål)
Ⓑ Undre rörledningar
Ⓒ Höger rörledningar (borttagbart hål)
Ⓓ Bakre rörledningar
Ⓔ Rörledningsskydd
Ⓕ Stoppventil
Ⓖ R 100 - 150 mm
Ⓗ Servicepanel
Ⓘ Fästen

2) Sezione esterna

① Direzione di introduzione del tubo

Il tubo può essere introdotto in una qualsiasi delle quattro direzioni: anteriore, posteriore, destra od inferiore.

② Rimuovere il pannello di servizio (tre viti) ed il coperchio della tubazione (una vite).

▶ **Durante il collegamento dei tubi, stare attenti a non rompere la sezione piegata. Accertarsi di utilizzare due chiavi per serrare i dadi a cartella.**

③ Tenere la cremagliera sotto la parte superiore del coperchio della tubazione per consentire una facile rimozione del pannello di servizio.

Ⓐ Tubazione anteriore (di espulsione)
Ⓑ Tubazione inferiore
Ⓒ Tubazione destra (di espulsione)
Ⓓ Tubazione posteriore
Ⓔ Coperchio della tubazione
Ⓕ Valvola d'arresto
Ⓖ R 100 - 150 mm
Ⓗ Pannello di servizio
Ⓘ Cremagliera

(ES) 5. Tubo del refrigerante y tubo de drenaje

2) Unidad exterior

① Dirección de los tubos

El tubo puede pasar por cualquiera de las cuatro direcciones: frontal, trasera, derecha e inferior.

② Retire el panel de servicio (tres tornillos) y la tapa de la tubería (un tornillo).

▶ **Tenga cuidado de no romper la parte doblada al conectar los tubos. Asegúrese de utilizar dos llaves para apretar las tuercas de mariposa.**

③ Al instalar la tubería, procure que ésta no toque el panel de servicio para facilitar su extracción.

Ⓐ Tubería frontal (agujero ciego)
Ⓑ Tubería inferior
Ⓒ Tubería derecha (agujero ciego)
Ⓓ Tubería trasera
Ⓔ Tapa de la tubería
Ⓕ Válvula de parada
Ⓖ R 100 - 150 mm
Ⓗ Panel de servicio
Ⓘ Inserción

(DK) 5. Kølerør og drænrør

2) Udendørs enhed

① Rørets indtagsretning

Røret kan bevæges i alle fire retninger: forside, bagside, mod højre og nedre side.

② Fjern servicepanelet (tre skruer) og rørføringsafdækningen (en skrue).

▶ **Vær omhyggelig med ikke at knække den bøjede del når rørene forbindes. Brug to skruenøgler til at spænde brystmøtrikkerne.**

③ Når rørføringen sættes op, hold da opsætningen under det øverste af rørføringsafdækningen for at gøre det muligt let at fjerne servicepanelet.

Ⓐ Frontrørføring (udtrykning)
Ⓑ Nedre rørføring
Ⓒ Højre rørføring (udtrykning)
Ⓓ Bagrørføring
Ⓔ Rørføringsafdækning
Ⓕ Stopventil
Ⓖ R 100 - 150 mm
Ⓗ Servicepanel
Ⓘ Opsætning

(TR) 5. Soğutma borusu ve drenaj borusu

2) Dış ünite

① Boru alış yönü

Boru, ön, arka, sağ veya alt taraftan olmak üzere dört yönde de geçirilebilir.

② Servis panelini (üç vida) ve tesisat kapağını (bir vida) çıkarınız.

▶ **Boruları bağlarken bükülmüş olan bölümü kırmamaya dikkat ediniz. Geçme somunları sıkarken iki anahtar kullanılmasını sağlayınız.**

③ Tesisata destek uyguladığınız zaman, servis panelinin kolayca çıkarılabilmesi için desteği tesisat kapağının tepesinin altında kalmasını sağlayınız.

Ⓐ Ön tesisat (işaretli delik yeri)
Ⓑ Alt tesisat
Ⓒ Sağdaki tesisat (işaretli delik yeri)
Ⓓ Arkadaki tesisat
Ⓔ Tesisat kapağı
Ⓕ Kesme valfı
Ⓖ 100 - 150 mm
Ⓗ Servis paneli
Ⓘ Destek

(PR) 5. Tubo de arrefecimento e tubo de drenagem

2) Unidade exterior

① Direcção sinuosa do tubo

O tubo pode ser dirigido em qualquer das quatro direcções: para a frente, para trás, para a direita e para baixo.

② Retire o painel de manutenção (3 parafusos) e a tampa da tubagem (1 parafuso)

▶ **Seja cuidadoso para não quebrar a porção curvada quando ligar os tubos. Utilize as duas chaves para apertar as porcas.**

③ Quando prender a tubagem, faça-o abaixo do topo da tampa para facilitar a remoção do painel de manutenção.

Ⓐ Tubagem da frente (separador)
Ⓑ Tubagem inferior
Ⓒ Tubagem da direita (separador)
Ⓓ Tubagem traseira
Ⓔ Tampa da tubagem
Ⓕ Válvula de paragem
Ⓖ R 100 - 150 mm
Ⓗ Painel de manutenção
Ⓘ Fixação no lugar

(GR) 5. Ψυκτικός σωλήνας και σωλήνας αποχέτευσης

2) Εξωτερική μονάδα

① Κατεύθυνση για την είσοδο του σωλήνα

Ο σωλήνας μπορεί να εισέλθει από οποιαδήποτε από τις τέσσερεις κατευθύνσεις: μπροστά, πίσω, δεξιά και κάτω μέρος.

② Βγάλετε το πλαίσιο συντήρησης (τρεις βίδες) και το κάλυμμα σωλήνωσης (μία βίδα)

▶ **Όταν κάνετε τις συνδέσεις των σωλήνων πρέπει να είστε προσεχτικοί ώστε να μη κόβονται οι σωλήνες στο σημείο που λυγίζονται. Επίσης, βεβαιωθείτε ότι χρησιμοποιείτε δύο κλειδιά για το σφίξιμο των περικοχλίων εκχείλωσης.**

③ Όταν δικτυώνετε τη σωλήνωση, διατηρείτε τη δικτύωση κάτω από το πάνω μέρος του καλύμματος της σωλήνωσης για να βγαίνει εύκολα το πλαίσιο συντήρησης.

Ⓐ Μπροστινή σωλήνωση (προκατασκευασμένο άνοιγμα)
Ⓑ Κάτω σωλήνωση
Ⓒ Δεξιά σωλήνωση (προκατασκευασμένο άνοιγμα)
Ⓓ Πίσω σωλήνωση
Ⓔ Κάλυμμα σωλήνωσης
Ⓕ Ανασταλτική βαλβίδα
Ⓖ R100 - 150 χιλ.
Ⓗ Πλαίσιο συντήρησης
Ⓘ Δικτύωση

(中) 5. 冷却管和排水管

(F) 5. Tuyaux de refroidissement et tuyaux d'écoulement
(NL) 5. Koelstofpijp en afvoerpijp

(E) 5. Refrigerant pipe and drain pipe
(D) 5. Kühl-und Ablaßrohre
(SD) 5. Köldmedelsrör och dräneringsrör
(I) 5. Tubo di raffreddamento e tubo di drenaggio

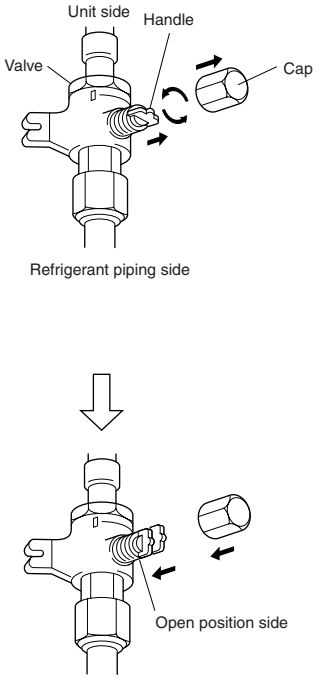

3) Stop valve

① Perform refrigerant piping connections for the indoor/outdoor unit when the outdoor unit's stop valve is completely closed.
② After connecting the pipes, test for gas leaks between the indoor unit and the preexisting pipes by running nitrogen through the stop valve's service port on the outdoor unit.
③ Release the vacuum inside of the service port mentioned above by completely opening the stop valves of the outdoor unit.
Operation of the unit while the valves are closed may cause damage to the compressor, controller, etc.
④ Use a sealant to protect the pipe connections to prevent water from saturating the ends of the insulation material.
⑤ Remove the cap, pull the handle toward you and rotate 1/4 turn in a counterclockwise direction to shut.
⑥ Make sure that the stop valve is open completely, push in the handle and rotate the cap back to its original position.

3) Absperrventil

① Die Kältemittelrohrleitungs-Verbindungen für die Innen-/Außenanlage vornehmen, wenn das Absperrventil der Außenanlage vollständig geschlossen ist.
② Nach dem Verbinden von Leitungen auf Gaslecks zwischen Innenanlage und vorhandenen Leitungen prüfen, indem Stickstof durch die Wartungsöffnung des Absperrventils an der Außenanlage geführt wird.
③ Den Unterdruck im Inneren der Wartungsöffnung wie oben erwähnt durch vollständiges Öffnen der Absperrventile der Außennlage ablassen.
Betrieb der Anlage mit geschlossenen Ventilen kann chäden an Kompressor, Steuereinheit etc. verursachen.
④ Ein Dichtmittel zum Schutz der Leitungsverbindungen verwenden, um zu verhindern, daß Wasser die Enden des Isolationsmaterials tränkt.
⑤ Die Kappe entfernen, den Handgriff nach vorne ziehen, und zum Schließen um 1/4 Umdrehung gegen den Uhrzeigersinn drehen.
⑥ Sicherstellen, daß das Absperrventil vollständig offen ist, den Handgriff eindrükken, und die Kappe zurück in Ausgangsstellung drehen.

3) Vanne d'arrêt

① Effectuer les raccordements des tuyaux de réfrigérant de l'appareil intérieur/extérieur lorsque la vanne d'arrêt de l'appareil extérieur est complètement fermée.
② Lorsque les tuyaux sont raccordés, faire un essai de fuite de gaz entre l'appareil intérieur et les tuyaux préexistants en envoyant de l'azote dans l'orifice de service de la vanne d'arrêt de l'appareil extérieur.
③ Evacuer le vide à l'intérieur de l'orifice de service mentionné ci-dessus en ouvrant complètement les vannes d'arrêt de l'appareil extérieur.
Le fait de faire fonctionner l'appareil alors que les vannes sont fermées risque d'endommager le compresseur, le contrôleur, etc.
④ Pour éviter que l'eau ne sature les extrémités du matériau isolant, protéger les raccordements de tuyau avec un agent d'étanchéité.
⑤ Enlever le capuchon, ramener la poignée vers soi et la tourner d'un quart de tour en sens inverse des aiguilles d'une montre pour fermer la vanne.
⑥ Vérifier que la vanne d'arrêt est complètement ouverte, appuyer sur la poignée et tourner le capuchon pour le ramener sur sa position d'origine.

3) Stoppventil

① Utför anslutning av kylmedelsrör för inomhus- och utomhusenheterna medan utomhusenhetens stoppventil är helt stängd.
② Kontrollera efter röranslutning att inget gasläckage förekommer mellan inomhusenheten och de förexisterande rören, genom att leda kvävgas genom serviceporten på utomhusenhetens stoppventil.
③ Släpp ut vakuumet som finns inuti den ovan nämnda serviceporten genom att helt öppna utomhusventilens stoppventiler.
Om enheten drivs medan ventilerna är stängda kan det förorsaka skador på kompressorn, kontrollenheten o.s.v.
④ Använd en packning till att skydda röranslutningarna för att förhindra att vatten genomdränker ändarna på isoleringsmaterialet.
⑤ Skruva av locket, dra handtaget mot dig och vrid moturs 1/4 varv för att stänga.
⑥ Kontrollera att stoppventilen är helt öppen, tryck in handtaget och skruva på locket igen.

3) Afsluitkraan

① Maak de verbindingen van de koelstofleidingen voor het binnen-/buitenapparaat als het stopventiel van het buitenapparaat geheel gesloten is.
② Nadat u de verbinding van de leidingen heeft gemaakt, dient u te controleren of er geen lekkage is in de leidingen tussen het binnenapparaat en het buitenapparaat door stikstof in te brengen via de service-opening van het stopventiel van het buitenapparaat.
③ Ontlaadt het vacuüm in de hierboven genoemde onderhoudstoegang door de stopventielen van het buitenapparaat helemaal te openen.
Gebruik van de eenheid met gesloten ventielen kan schade veroorzaken aan de compressor, controle-eenheid enz.
④ Gebruik een vloeibare pakking of andere coating om de verbindingen van de leidingen te beschermen, zodat de uiteinden van het isolatiemateriaal niet aangetatst kunnen worden door water.
⑤ Verwijder de dop, trek het handvat naar u toe en draai dit een kwartslag tegen de klok in om af te sluiten.
⑥ Let erop dat de afsluitkraan geheel open is, druk de hendel in en draai de kap terug naar de oorspronkelijke stand.

3) Valvola d'arresto

① Eseguire i collegamenti delle tubazioni refrigerante per l'unità interna/esterna quando la valvola di arresto dell'unità esterna è completamente chiusa.
② Dopo aver collegato i tubi, controllare se ci sono perdite di gas tra l'unità interna e i tubi preesistenti facendo passare azoto attaverso il portello di servizio della valvola di arresto sull'unità esterna.
③ Liberare il vuoto all'interno dello sportello di servizio sopra citato aprendo completamente le valvole di arresto dell'unità esterna.
Il funzionamento dell'unità mentre le valvole sono chiuse può causare danni al compressore, al controllore, ecc.
④ Usare un sigillante per proteggere i collegamenti dei tubi in modo da evitare che acqua saturi I capi del materiale isolante.
⑤ Rimuovere il cappuccio, tirare la maniglia verso di sè e girare di 1/4 di giro in senso antiorario per chiudere.
⑥ Assicurarsi che la valvola di arresto sia completamente aperta, spingere in dentro la maniglia e riportare il cappuccio alla posizione originale.

(ES) 5. Tubo del refrigerante y tubo de drenaje

3) Válvula de tope

① Realice las conexiones de los tubos de refrigerante de la unidad interior/exterior con la válvula de parada de la unidad exterior completamente cerrada.
② Después de haber conectado los tubos, realice una prueba de fuga de gas entre la unidad interior y los tubos existentes haciendo pasar nitrógeno a través del puerto de servicio de la válvula de parada de la unidad exterior.
③ Elimine el vacío del interior del puerto de servicio mencionado anteriormente abriendo completamente las válvulas de parada de la unidad exterior.
La operación de la unidad con las válvulas cerradas podría causar daños en el compresor, controlador, etc.
④ Utilice un sellador para proteger las conexiones de los tubos a fin de evitar que los extremos del material aislante se impregnen de agua.
⑤ Quite la tapa, tire de la manivela hacia usted, y gire 1/4 de vuelta hacia la izquierda para cerrar.
⑥ Cerciórese de que la válvula de parada esté completamente abierta, empuje la manivela y enrosque la tapa en su posición original.

(DK) 5. Kølerør og drænrør

3) Stopventil

① Tilslut kølemiddelrørene til den indendørs/udendørs enhed, når den udendørs enheds stopventil er lukket helt.
② Når rørene er tilsluttet, testes for gaslækager mellem den indendørs enhed og de eksisterende rør ved at føre kvælstof gennem stopventilens serviceåbning på den udendørs enhed.
③ Slå vakuum fra i ovennævnte serviceåbning ved at åbne den udendørs enheds stopventil helt.
Anvendelse af enheden med lukkede ventiler kan medføre beskadigelse af kompressor, styring osv.
④ Brug et tætningsmiddel til at beskytte rørsamlingerne for at forhindre, at der trænger vand ind igennem isoleringsmaterialets ender.
⑤ Afmonter hætten, træk håndtaget hen imod Dem og drej 1/4 omgang mod uret for at lukke.
⑥ Kontroller, at stopventilen er helt åben, skub håndtaget ind og drej hætten tilbage til den oprindelige position.

(TR) 5. Soğutma borusu ve drenaj borusu

3) Kesme valfı

① Dış ünitenin stop valfı tamamen kapandığında iç/dış ünite için soğutucu borusu bağlantılarını yapın.
② Boruları bağladıktan sonra, stop valfının dış ünite üzerindeki bakım deliğinden azot vererek iç ünite ile mevcut borular arasında gaz kaçağı olup olmadığını kontrol edin.
③ Dış ünitenin stop valflarını tamamen açarak yukarıda sözü edilen bakım deliğinin içindeki vakumu serbest bırakın.
Valflar kapalıyken ünitenin çalıştırılması kompresöre, kontrolöre vb'ye zarar verebilir.
④ Yalıtım malzemesinin uçlarının suyla dolmaması için boru bağlantılarını korumak üzere bir sızdırmazlık maddesi kullanın.
⑤ Başlığı çıkarın, kolu kendinize doğru çekin ve kapatmak için saat yönünün tersine 1/4 devir çevirin.
⑥ Stop valfının tamamen açık olduğundan emin olun, kolu içeri itin ve başlığı çevirerek tekrar ilk konumuna getirn.

(PR) 5. Tubo de arrefecimento e tubo de drenagem

3) Válvula de paragem

① Execute as ligações da tubagem de refrigerante para a unidade interior/exterior quando a válvula de paragem da unidade exterior estiver completamente fechada.
② Após a ligação dos tubos, verifique se há vazamento de gás entre a unidade interior e os tubos pré-existentes, fazendo correr nitrogénio através da porta de manutenção da válvula de paragem da unidade exterior.
③ Libere o vácuo de dentro da porta de manutenção mencionada acima, abrindo completamente as válvulas de paragem da unidade exterior.
A operação da unidade enquanto as válvulas estão fechadas pode causar avarias no compressor, no controlador, etc.
④ Utilize um vedante para proteger as ligações do tubo e evitar que a água sature as extremidades do material de isolamento.
⑤ Remova a cápsula, puxe a alavanca em sua direcção e gire 1/4 de volta no sentido contrário aos ponteiros de um relógio para fechar.
⑥ Certifique-se de que a válvula de paragem esteja completamente aberta, empurre a alavanca e gire a cápsula de volta à sua posição original.

(GR) 5. Ψυκτικός σωλήνας και σωλήνας αποχέτευσης

3) Ανασταλτική βαλβίδα

① Κάντε τις συνδέσεις των σωληνώσεων για την εσωτερική/εξωτερική μονάδα όταν η ανασταλτική βαλβίδα της εξωτερικής μονάδας είναι εντελώς κλειστή.
② Αφού συνδέσετε τους σωλήνες, ελέγξτε εάν υπάρχουν διαρροές αερίου ανάμεσα στην εσωτερική μονάδα και τους προϋπάρχοντες σωλήνες διοχετεύοντας άζωτο μέσα από τη δευτερεύουσα οπή της ανασταλτικής διακοπής στην εξωτερική μονάδα.
③ Απελευθερώστε το εσωτερικό κενό της παραπάνω βοηθητικής οπής ανοίγωντας εντελώς τις βαλβίδες διακοπής της εξωτερικής μονάδας.
Η λειτουργία της μονάδας με τις βαλβίδες κλειστές μπορεί να προκαλέσει ζημιά στο συμπιεστή, στο σύστημα ελέγχου, κ.λ.π.
④ Χρησιμοποιήστε ένα υλικό σφράγισης για την προστασία των συνδέσεων των σωλήνων έτσι ώστε να προληφθεί ο διαποτισμός των άκρων του μονωτικού υλικού.
⑤ Βγάλτε το καπάκι, τραβήξτε τη λαβή προς την πλευρά σας και περιστρέψτε κατά 1/4 αριστερόστροφα για το κλείσιμο.
⑥ Βεβαιωθείτε ότι η βαλβίδα διακοπής είναι εντελώς κλειστή, πιέστε μέσα τη λαβή και περιστρέφοντας επαναφέρατε το καπάκι στην αρχική του θέση.

(中) 5. 冷却管和排水管

(F) 5. Tuyaux de refroidissement et tuyaux d'écoulement
(NL) 5. Koelstofpijp en afvoerpijp

5.4. Ajout de réfrigérant

Il n'est pas nécessaire d'ajuster la quantité de réfrigérant si le tuyau ne dépasse pas 20 mètres de long.

■ **Modèles: PK-2.5, 3, 4**

- L'appareil extérieur est rempli d'une quantité de réfrigérant (indiquée sur la plaque d'identification du produit) suffisante pour 20 mètres de tuyau.
  Ajouter 12 grammes (models PK-2.5, 3) ou 30 grammes (model PK-4) de réfrigérant (R-22) par mètre de tuyau supplémentaire.

Modèles	PK-2.5, 3	
Longueur du tuyau (un sens) (en m)	Jusqu'à 20 m	Supérieure à 20 m
Ajout de réfrigérant (en g) (R-22)	Pas d'ajout	12 × (L-20)

Modèles	PK-4	
Longueur du tuyau (un sens) (en m)	Jusqu'à 20 m	Supérieure à 20 m
Ajout de réfrigérant (en g) (R-22)	Pas d'ajout	30 × (L-20)

L=longueur (en m)

5.4. Bijvullen van koelstof

Het is niet nodig om de hoeveelheid koelmiddel aan te passen als de lengte van de leiding niet langer is dan 20 meter.

■ **Modellen: PK-2.5, 3, 4**

- Het buitenapparaat is gevuld met een hoeveelheid koelmiddel (aangegeven op het naamplaatje van het apparaat) dat voldoende is voor een lengte van 20 meter pijp.
  Doe er 12 gram (modellen PK-2.5, 3) of 30 gram (model PK-4) koelmiddel (R-22) bij voor elke meter dat de leiding langer is dan 20 meter.

Modellen	PK-2.5, 3	
Lengte leidingwerk (één richting) (in meters)	Tot 20 meter	Boven de 20 meter
Toe te voegen koelmiddel (in grammen) (R-22)	Geen toevoeging	12 × (L-20)

Modellen	PK-4	
Lengte leidingwerk (één richting) (in meters)	Tot 20 meter	Boven de 20 meter
Toe te voegen koelmiddel (in grammen) (R-22)	Geen toevoeging	30 × (L-20)

L=Lengte (in meters)

(E) 5. Refrigerant pipe and drain pipe
(D) 5. Kühl-und Ablaßrohre
(SD) 5. Köldmedelsrör och dräneringsrör
(I) 5. Tubo di raffreddamento e tubo di drenaggio

5.4. Addition of refrigerant

It is not necessary to adjust the amount of refrigerant if the piping length is within 20 m.

■ **Models: PK-2.5, 3, 4**

- Outdoor unit has been charged with refrigerant of amount (indicated on product nameplate) sufficient for 20 meters of piping.
  Add 12 grams (Models: PK-2.5, 3) or 30 grams (Model: PK-4) of refrigerant (R-22) for each additional meter of piping over 20 meters.

Models	PK-2.5, 3	
Pipe length (One way) (m)	Up to 20 m	Above 20 m
Additional refrigerant (g) (R-22)	No adjustment	12 × (L-20)

Models	PK-4	
Pipe length (One way) (m)	Up to 20 m	Above 20 m
Additional refrigerant (g) (R-22)	No adjustment	30 × (L-20)

L=Length (m)

5.4. Hinzufügen von Kältemittel

Es ist nicht notwendig, Kältemittel aufzufüllen, wenn die Rohrleitung bis zu 20 m lang ist.

■ **Modelle: PK-2.5, 3, 4**

- Die Außenanlage wurde mit soviel Kältemittel gefüllt (auf dem Typenschild angegeben) wie für 20 m Rohrleitung notwendig ist.
  12 g (Modellen PK-2.5, 3) oder 30 g (Model PK-4) Kältemittel (R-22) je Meter zusätzliche Rohrleitung über 20 m einfüllen.

Modelle	PK-2.5, 3	
Rohrlänge (eine Richtung) (m)	Bis zu 20 m	Über 20 m
Zusätzliches Kältemittel (g) (R-22)	Keine Zugabe	12 × (L-20)

Modelle	PK-4	
Rohrlänge (eine Richtung) (m)	Bis zu 20 m	Über 20 m
Zusätzliches Kältemittel (g) (R-22)	Keine Zugabe	30 × (L-20)

L=Länge (m)

5.4. Påfyllning av kylmedel

Kylmedelsmängden behöver ej justeras om rörlängden är mindre än 20 m.

■ **Modeller: PK-2.5, 3, 4**

- Utomhusenheten har laddats med tillräckligt med kylmedel för rörlängder på 20 m (mängden anges på produktens namnplåt).
  Tillsätt 12 gram (modeller PK-2.5, 3) eller 30 gram (modell PK-4) kylmedel (R-22) för varje extra meter rör över 20 meter.

Modeller	PK-2.5, 3	
Rörlängd (en riktning) (m)	Upp till 20 m	Över 20 m
Ytterligare kylmedel (g) (R-22)	Ingen tillsats	12 × (L-20)

Modeller	PK-4	
Rörlängd (en riktning) (m)	Upp till 20 m	Över 20 m
Ytterligare kylmedel (g) (R-22)	Ingen tillsats	30 × (L-20)

L=Längd (m)

5.4. Aggiunta di refrigerante

Non è necessario regolare la quantità di refrigerante se la lunghezza delle tubazioni non supera i 20 m.

■ **Modelli: PK-2.5, 3, 4**

- Nella sezione esterna è stato caricata una quantità di refrigerante (indicata sulla targhetta dell'unità) sufficiente per una tubazione lunga 20 metri.
  Aggiungere 12 grammi (modelli PK-2.5, 3) o 30 grammi (modelo PK-4) per ciascun metro addizionale di tubazione al di là dei 20 metri.

Modelli	PK-2.5, 3	
Lunghezza delle tubazioni (Una direzione) (m)	Fino a 20 m	Oltre 20 m
Refrigerante addizionale (g) (R-22)	Nessuna	12 × (L-20)

Modelli	PK-4	
Lunghezza delle tubazioni (Una direzione) (m)	Fino a 20 m	Oltre 20 m
Refrigerante addizionale (g) (R-22)	Nessuna	30 × (L-20)

L=Lunghezza (m)

(ES) 5. Tubo del refrigerante y tubo de drenaje

5.4. Añadido de refrigerante

No es necesario ajustar la cantidad de refrigerante si la longitud de la tubería es inferior a los 20 m.

■ **Modelos: PK-2.5, 3, 4**

- La unidad exterior ha sido cargada con refrigerante suficiente para 20 metros de tubería (cantidad en la placa de tipos).
  Añada 12 gramos (modelos PK-2.5, 3) o 20 gramos (modelo PK-4) de refrigerante (R-22) por cada metro adicional de tuberías que superen los 20 metros.

Modelos	PK-2.5, 3	
Longitud de tubería (un tramo) (m)	Hasta 20 m	Más de 20 m
Refrigerante adicional (g) (R-22)	Sin ajuste	12 × (L-20)

Modelos	PK-4	
Longitud de tubería (un tramo) (m)	Hasta 20 m	Más de 20 m
Refrigerante adicional (g) (R-22)	Sin ajuste	30 × (L-20)

L=Longitud (m)

(DK) 5. Kølerør og drænrør

5.4. Påfyldning af kølemiddel

Det er ikke nødvendigt at regulere mængden af kølemiddel, hvis længden af rørføringen er op til 20 m.

■ **Model: PK-2.5, 3, 4**

- Den udendørs enhed er blevet påfyldt kølemiddel i en mængde (angivet på produktets fabrikationsskilt), der er tilstrækkelig til 20 meter rørføring.
  Påfyld 12 gram (model PK-2.5, 3) eller 30 gram (model PK-4) kølemiddel (R-22) for hver yderligere meter rørføring ud over 20 meter.

Model	PK-2.5, 3	
Rørlængde (én retning) (m)	Op til 20 m	Over 20 m
Ekstra kølemiddel (g) (R-22)	Ingen regulering	12 × (L-20)

Model	PK-4	
Rørlængde (én retning) (m)	Op til 20 m	Over 20 m
Ekstra kølemiddel (g) (R-22)	Ingen regulering	30 × (L-20)

L=Længde (m)

(TR) 5. Soğutma borusu ve drenaj borusu

5.4. Soğutucu ekleme işlemi

Boru tesisatının uzunluğu 20 metreden azsa soğutucu miktarını değiştirmek gerekmez.

■ **Modeller: PK-2.5, 3, 4**

- Dış üniteye 20 metre uzunluğunda boru tesisatı için yeterli (cihazın üzerindeki özellik levhasında belirtilen) miktarda soğutucu doldurulmuştur.
  20 metreden uzun tesisatlarda, fazladan her metre için (Model: PK-2.5, 3'de) 12 gram ya da (Model: PK-4) 30 gram soğutucu (R-22) ekleyiniz.

Modeller	PK-2.5, 3	
Boru uzunluğu (tek yönlü) (m)	20 metreye kadar	20 metreden uzun
Ek soğutucu (g) (R-22)	Değiştirmek gerekmez	12 × (L-20)

Modeller	PK-4	
Boru uzunluğu (tek yönlü) (m)	20 metreye kadar	20 metreden uzun
Ek soğutucu (g) (R-22)	Değiştirmek gerekmez	30 × (L-20)

L=Uzunluk (m)

(PR) 5. Tubo de arrefecimento e tubo de drenagem

5.4. Adição de refrigerante

Não é necessário regular a quantidade de refrigerante se o comprimento da tubagem for inferior a 20 m.

■ **Modelos: PK-2.5, 3, 4**

- A unidade exterior foi carregada com a quantidade de refrigerante (indicada na identificação do produto) suficiente para 20 metros de tubagem.
  Acrescente 12 gramas (modelos PK-2.5, 3) ou 30 gramas (modelo PK-4) de refrigerante (R-22) por cada metro adicional de tubagem, para além de 20 metros.

Modelos	PK-2.5, 3	
Comprimento do tubo (um só sentido) (m)	Até 20 m	Acima de 20 m
Refrigerante adicional (g) (R-22)	Sem regulação	12 × (L-20)

Modelos	PK-4	
Comprimento do tubo (um só sentido) (m)	Até 20 m	Acima de 20 m
Refrigerante adicional (g) (R-22)	Sem regulação	30 × (L-20)

L=Comprimento (m)

(GR) 5. Ψυκτικός σωλήνας και σωλήνας αποχέτευσης

5.4. Πλήρωση ψυκτικού

Εάν το μήκος της ψυκτικής σωλήνωσης είναι 20 μ. ή μικρότερο, δεν χρειάζεται πρόσθετη ποσότητα ψυκτικού.

■ **Μοντέλα: PK-2.5, 3, 4**

- Η εξωτερική μονάδα έχει πληρωθεί με ψυκτικό σε ποσότητα (αναγράφεται στην πινακίδα στοιχείων της μονάδας) που είναι αρκετή για σωλήνωση 20 μέτρων.
  Για σωλήνωση που είναι πάνω από 20 μέτρα, προσθέστε 12 γραμμάρια ψυκτικού (Μοντέλα: PK-2.5, 3) ή 30 γραμμάρια (Μοντέλο: PK-4) για κάθε επιπλέον μέτρο σωλήνωσης.

Μοντέλα	PK-2.5, 3	
Μήκος σωλήνα (μία κατεύθυνση) (μ.)	Μέχρι 20 μ.	Πάνω από 20 μ.
Πρόσθετο ψυκτικό (γρ.) (R-22)	Καμία αλλαγή	12 × (L-20)

Μοντέλα	PK-4	
Μήκος σωλήνα (μία κατεύθυνση) (μ.)	Μέχρι 20 μ.	Πάνω από 20 μ.
Πρόσθετο ψυκτικό (γρ.) (R-22)	Καμία αλλαγή	30 × (L-20)

L=Μήκος (μ.)

(中) 5. 冷却管和排水管

5

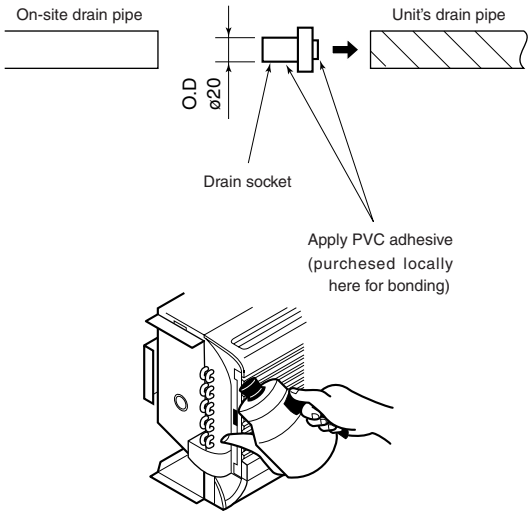

5.5. Drain piping

- Drain pipes should have an inclination of 1/100 or more.
- Use PVC pipe VP-20 for drain piping.
- Drain pipes can be cut with a knife at the connection point according to the on-site conditions.
- When connecting the VP-20, use adhesive to attach the supplied drain socket.
- To prevent dripping condensation, put felt tape ⑤ over the insulation materials on the refrigerant and drain pipes within the unit as shown in the diagram.

⚠ **Caution:**
The drain pipe should be installed according to this Installation Manual to ensure correct drainage. Thermal insulation of the drain pipes is necessary to prevent condensation. If the drain pipes are not properly installed and insulated, condensation may drip on the ceiling, floor or other possessions.

5.5. Ablaßrohrleitung

- Ablaßrohre sollten eine Neigung von 1/100 oder mehr aufweisen.
- Im Ablaßsystem PVC-Rohr VP-20 verwenden.
- Ablaßrohre können am Anschlußpunkt je nach Gegebenheiten vor Ort mit einem Messer abgeschnitten werden.
- Beim Anschluß des VP-20 die mitgelieferte Ablaßmuffe mit Klebstoff anbringen.
- Um zu verhindern, daß Kondenswasser herabtropft, Filzband ⑤ auf dem Isoliermaterial auf den Kältemittel- und Ablaßrohren innerhalb der Anlage anbringen, wie dies in der Abbildung gezeigt wird.

⚠ **Vorsicht:**
Das Ablaßrohr sollte gemäß Angaben im Installationshandbuch eingebaut werden, um einwandfreie Dränage zu gewährleisten. Thermoisolierung der Ablaßrohre ist notwendig, um Bildung von Kondenswasser zu verhindern. Wenn die Ablaßrohre nicht vorschriftsmäßig installiert und isoliert wurden, kann Kondenswasser auf die Zimmerdecke, den Boden oder sonstiges Inventar tropfen.

5.5. Mise en place des tuyaux d'écoulement

- Les tuyaux d'écoulement doivent avoir une inclinaison de 1/100 ou supérieure.
- Utiliser des tuyaux en PVC, VP-20 pour les tuyaux d'écoulement.
- Les tuyaux d'écoulement peuvent être coupés avec un couteau au point de raccordement en fonction des conditions sur place.
- Lors du raccord du VP-20, utiliser un ruban adhésif pour fixer la prise d'écoulement fournie.
- Pour éviter les gouttes de condensation, mettre un ruban de feutre ⑤ sur la matière isolante des tuyaux de réfrigérant et d'écoulement à l'intérieur de l'appareil, comme indiqué sur le diagramme.

⚠ **Précaution:**
Les tuyaux d'écoulement doivent être installés conformément aux instructions du présent manuel d'installation pour assurer un écoulement correct. L'isolation thermique des tuyaux d'écoulement est nécessaire pour éviter la condensation. Si les tuyaux d'écoulement ne sont pas correctement installés et isolés, des gouttes de condensation risquent de se former au plafond, sur le sol ou à tout autre endroit.

5.5. Dräneringsrör

- Dräneringsrör bör ha en avböjning på 1/100 eller mer.
- Använd PVC-rör, VP-20 för dräneringsrör.
- Dräneringsrör kan skäras med en kniv vid anslutningspunkten i enlighet med förhållandena på arbetsplatsen.
- När VP-20 ansluts bör man använda vidhäftningsmedel för att fästa den medföljande dräneringsmuffen.
- För att förhindra att dagg droppar bör man sätta filttejp ⑤ över isoleringsmaterialet på köldmedels- och dräneringsrören inuti enheten så som visas i diagrammet.

⚠ **Försiktighet:**
Dräneringsröret bör installeras i enlighet med Installationsmanualen för att tillse korrekt dränering. Värmeisolering på dräneringsrören är nödvändigt för att förhindra kondensering. Om dräneringsrören ej installeras och isoleras ordentligt kan kondensering droppa på tak, golv eller andra föremål.

5.5. Afvoerpijpen

- Het verloop van de afvoerpijpen moet 1/100 of meer zijn.
- Gebruik PVC pijpen, VP-20 voor de afvoerpijpen.
- Afvoerpijpen kunnen met een mes op het aansluitpunt worden doorgesneden als de plaats van installatie dit nodig maakt.
- Bij het installeren van de VP-20 dient u plakband om de meegeleverde aftapbus te plakken.
- Om te voorkomen dat er condensvocht druppelt, dient u viltband ⑤ over het isolatiemateriaal om de koelstof- en afvoerpijpen in het apparaat te wikkelen, zoals op het schema is aangegeven.

⚠ **Voorzichtig:**
Voor een juiste afvoer moet de afvoerpijp worden geïnstalleerd volgens de voorschriften van deze installatiehandleiding. De afvoerpijpen moeten thermisch geïsoleerd worden om condensatie te voorkomen. Als de afvoerpijpen niet goed geïnstalleerd en geïsoleerd zijn, kan condensvocht op het plafond, de vloer of andere eigendommen druppelen.

5.5. Tubazione di drenaggio

- I tubi di drenaggio devono possedere un'inclinazione di almeno 1/100.
- Utilizzare tubi in PVC, tipo VP-20 per tubazioni di drenaggio.
- I tubi di drenaggio possono essere tagliati con un apposito coltello nel punto di attacco, conformemente alle condizioni dell'installazione.
- Durante il collegamento dei tubi VP-20, utilizzare un prodotto adesivo per attaccare il manicotto di drenaggio fornito.
- Per evitare la formazione di gocce di condensa, applicare un nastro di feltro ⑤ sopra il materiale di isolamento delle tubazioni del refrigerante e di drenaggio all'interno dell'unità, come indicato nel diagramma.

⚠ **Cautela:**
La tubazione di drenaggio deve essere installata conformemente al contenuto del presente Manuale di installazione, in modo da assicurare un drenaggio corretto. È necessario isolarla termicamente per evitare la formazione di condensa. Se i tubi di drenaggio non sono installati ed isolati correttamente, èpossibile che vi sia la formazione di condensa sul soffitto, sul pavimento o su altri oggetti.

(ES) 5. Tubo del refrigerante y tubo de drenaje

5.5. Tubería de drenaje

- Los tubos de drenaje deben tener una inclinación de 1/100 o más.
- Utilice tubos de PVC, VP-20 para la tubería de drenaje.
- Los tubos de drenaje se pueden cortar con un cuchillo en el punto de conexión de acuerdo con las condiciones del lugar.
- Al conectar el tubo VP-20, utilice adhesivo para enganchar el casquillo de drenaje suministrado.
- Para evitar la condensación y el goteo, ponga cinta de fieltro ⑤ en los materiales aislantes de las tuberías de drenaje y del refrigerante de la unidad según se indica en el dibujo.

⚠ **Cuidado:**
El tubo de drenaje se instalará de acuerdo con el Manual de Instalación para garantizar el drenaje correcto. El aislamiento térmico de los tubos de drenaje es necesario para evitar la condensación. Si los tubos de drenaje no se instalan y se aíslan correctamente, la condensación puede gotear por el techo, el suelo u otras propiedades.

(DK) 5. Kølerør og drænrør

5.5. Drænrørføring

- Drænrør skal have en hældning på 1/100 eller mere.
- Brug PVC-rør, VP-20 til drænrørføring.
- Drænrør kan skæres med en kniv ved forbindelsesstedet efter forholdene på stedet.
- Når VP-20 forbindes, brug da et klæbemiddel til at fæstne den leverede drænmuffe.
- For at forhindre, at der drypper dug, sæt da fildbånd ⑤ over isoleringenmaterialerne på køle- og drænrørføringen indeni enheden, som vist i diagrammet.

⚠ **Forsigtig:**
Drænrøret skal installeres i overensstemmelse med denne installationsmanual for at sikre korrekt dræning. Termisk isolering af drænrørene er nødvendig for at forhindre kondensering. Hvis drænrørene ikke er korrekt installeret eller isoleret, kan der dryppe kondens på loft, gulv og anden ejendom.

(TR) 5. Soğutma borusu ve drenaj borusu

5.5. Drenaj tesisatı

- Drenaj boruları en az 1/100 eğimli olmalıdır.
- PVC boru kullanınız. Drenaj tesisatı için VP-20.
- Drenaj boruları montaj yerinin koşullarına bağlı olarak bağlantı noktasında bir bıçakla kesilebilir.
- VP-20 boru bağlantılarını yaparken cihazla birlikte sağlanan drenaj soketini takmak için zamk kullanınız.
- Çiy damlamasını önlemek için cihaz içindeki soğutucu ve drenaj tesisatlarındaki tecrit malzemelerinin üzerine şekilde görüldüğü gibi keçe bant ⑤ uygulayınız.

⚠ **Dikkat:**
Gerekli şekilde drenaj olabilmesi için drenaj tesisatını bu Montaj Elkitabına uygun olarak döşeyiniz. Kondansasyonu önlemek için drenaj borularının ısıya karşı tecrit edilmesi gerekir. Drenaj borularının usulüne uygun şekilde döşenmemesi ve tecrit edilmemesi halinde kondansasyon tavana, zemine veya diğer eşyaların üzerine damlayabilir.

(PR) 5. Tubo de arrefecimento e tubo de drenagem

5.5. Tubagem de drenagem

- Os tubos de drenagem devem ter uma inclinação de 1/100 ou mais.
- Utilize um tubo PVC, VP-20 para tubagem de drenagem.
- Os tubos de drenagem podem ser cortados com uma faca no ponto de ligação, de acordo com a situação local.
- Quando conectar o VP-20, utilize adesivo para segurar o bujão de drenagem fornecido.
- Para impedir a condensação de gotejar, aplique uma fita de feltro ⑤ aos materiais isolantes nas tubagens de refrigerante e de drenagem dentro da unidade, como o ilustra o diagrama.

⚠ **Cuidado:**
O tubo de drenagem deve ser instalado de acordo com o presente Manual de Instalação para garantir a drenagem correcta. Para impedir a formação de condensação, é necessária a isolação térmica dos tubos de drenagem. Se os tubos de drenagem não forem convenientemente instalados e isolados, podem aparecer gotas de condensação no tecto, no chão ou em peças do mobiliário.

(GR) 5. Ψυκτικός σωλήνας και σωλήνας αποχέτευσης

5.5. Σωλήνας αποχέτευσης

- Οι σωλήνες αποχέτευσης πρέπει να έχουν κλίση 1/100 ή περισσότερη.
- Χρησιμοποιείτε πλαστικές σωλήνες, τύπου VP-20 για σωλήνωση αποχέτευσης.
- Οι σωλήνες αποχέτευσης μπορούν να κόβονται μ'ένα μαχαίρι στο σημείο της σύνδεσης ανάλογα με το μέγεθος που απαιτείται στο χώρο εγκατάστασης.
- Όταν κάνετε σύνδεση στον πλαστικό σωλήνα VP-20, χρησιμοποιείτε κολλητική ουσία για την προσαρμογή του ακροσύνδεσμου των σωλήνων αποχέτευσης.
- Για ν'αποφεύγεται το στάξιμο από την υγροποιούμενη συμπύκνωση, περιτυλίξετε το υλικό μόνωσης των ψυκτικών και αποχετευτικών σωλήνων με κετσέ ⑤, όπως φαίνεται στο διάγραμμα.

⚠ **Προσοχή:**
Για να είναι βέβαιο ότι υπάρχει κανονική αποχέτευση, η εγκατάσταση του σωλήνα αποχέτευσης πρέπει να γίνεται όπως περιγράφεται σ'αυτό το Εγχειρίδιο Οδηγιών Εγκατάστασης. Η θερμική μόνωση των σωλήνων αποχέτευσης είναι απαραίτητη για την πρόληψη δημιουργίας συμπύκνωσης. Εάν δεν έχουν εγκατασταθεί κανονικά οι σωλήνες αποχέτευσης και δεν έχουν μονωθούν ως προβλέπεται, ενδέχεται να στάζει νερό στο ταβάνι, στο δάπεδο και σε άλλα μέρη του σπιτιού, που θα προέρχεται από υγροποιημένη συμπύκνωση.

中 5. 冷却管和排水管

(F) 5. Tuyaux de refroidissement et tuyaux d'écoulement
(NL) 5. Koelstofpijp en afvoerpijp

(E) 5. Refrigerant pipe and drain pipe
(D) 5. Kühl-und Ablaßrohre
(SD) 5. Köldmedelsrör och dräneringsrör
(I) 5. Tubo di raffreddamento e tubo di drenaggio

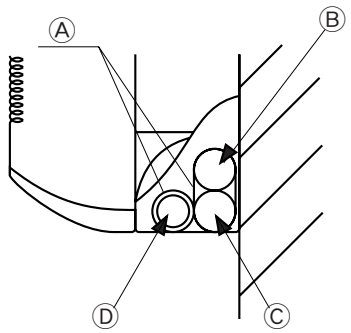

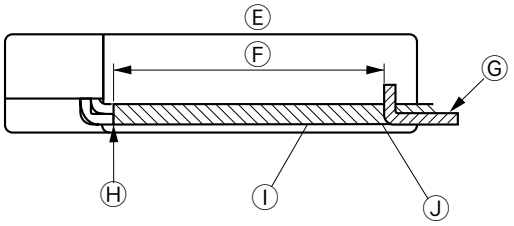

Completing the piping
- To prevent dripping condensation, put felt tape over the insulation materials on the refrigerant and drain pipes within the unit as shown in the diagram.
- Arrange the drain hose so that it goes to the bottom of the unit. Take care that the middle of the drain hose is not raised.

Ⓐ Felt tape
Ⓑ Liquid pipe
Ⓒ Gas pipe
Ⓓ Drain pipe
Ⓔ Viewed from the back
Ⓕ Two refrigerant pipes are wrapped together.
Ⓖ A single drain hose is wrapped with felt tape.
Ⓗ Two refrigerant pipes are wrapped with felt tape from the end of the bent section.
Ⓘ Overlapping width of felt tape is one half of the tape width or less.
Ⓙ Secure the end of the felt tape with a bandage fixture.

Abschluß der Rohrverlegungsarbeiten
- Um zu verhindern, daß Kondenswasser herabtropft, Filzband auf dem Isoliermaterial auf den Kältemittel- und Ablaßrohren innerhalb der Anlage anbringen, wie dies in der Abbildung gezeigt wird.
- Den Ablaßschlauch so anordnen, daß er am Boden der Anlage endet. Dafür sorgen, daß die Mitte des Ablaßschlauchs nicht angehoben ist.

Ⓐ Filzband
Ⓑ Flüssigkeitsrohr
Ⓒ Gasrohr
Ⓓ Ablaßrohrleitung
Ⓔ Sicht von der Rückseite.
Ⓕ Zwei Kältemittelrohre sind gemeinsam umwickelt.
Ⓖ Ein einzelner Ablaßschlauch ist mit Filzband umwickelt.
Ⓗ Zwei Kältemittelrohre sind vom Ende des gebogenen Abschnitts mit Filzband umwickelt.
Ⓘ Überlappende Breite des Filzbandes beträgt die Hälfte der Bandbreite oder weniger.
Ⓙ Das Ende des Filzbandes mit einer Bandage sichern.

Pour terminer le travail de tuyautage
- Pour éviter les gouttes de condensation, mettre un ruban de feutre sur la matière isolante des tuyaux de réfrigérant et d'écoulement à l'intérieur de l'appareil, comme indiqué sur le diagramme.
- Disposer le tuyau d'écoulement de telle sorte qu'il repose sur le fond de l'appareil. Veiller à ce que le milieu du tuyau d'écoulement ne soit pas surélevé.

Ⓐ Ruban de feutre
Ⓑ Tuyau de liquide
Ⓒ Tuyau de gaz
Ⓓ Tuyau d'écoulement
Ⓔ Vue de l'arrière
Ⓕ Deux tuyaux de réfrigérant sont enveloppés ensemble.
Ⓖ Un seul tuyau d'écoulement est entouré de ruban de feutre.
Ⓗ Deux tuyaux de réfrigérant sont enveloppés dans du ruban de feutre à partir de l'extrémité de la section coudée.
Ⓘ La largeur de superposition du ruban de feutre représente la moitié de la largeur du ruban ou moins.
Ⓙ Attacher le bout du ruban de feutre avec une fixation pour bandages.

Avslutning av rörledningsarbeten
- För att förhindra att dagg droppar bör man sätta filttejp över isoleringsmaterialet på köldmedels- och dräneringsrören inuti enheten så som visas i diagrammet.
- Ordna dräneringsslangen så att den går från enhetens undersida. Var försiktig så att ej mitten på dräneringsslangen höjs.

Ⓐ Filttejp
Ⓑ Vätskerör
Ⓒ Gasrör
Ⓓ Dräneringsrörledningar
Ⓔ Sedd från baksidan
Ⓕ Två köldmedelsrör lindade tillsammans
Ⓖ En enkel dräneringsslang lindad med filttejp.
Ⓗ Två köldmedelsrör lindade med filttejp från slutet på den krökta sektionen.
Ⓘ Den överlappande bredden på filttejpen bör vara hälften av tejpens bredd eller mindre.
Ⓙ Säkra filttejpens ände med förbindningsmaterial.

De aanleg van de pijpleidingen voltooien
- Om te voorkomen dat er condensvocht druppelt, dient u viltband over het isolatiemateriaal om de koelstof- en afvoerpijpen in het apparaat te wikkelen, zoals op het schema is aangegeven.
- Leg de afvoerslang zo dat hij naar de onderkant van het apparaat loopt. Zorg ervoor dat de afvoerslang steeds naar beneden loopt.

Ⓐ Viltband.
Ⓑ Vloeistofpijp.
Ⓒ Gaspijp.
Ⓓ Afvoerpijpen.
Ⓔ Van achteren gezien.
Ⓕ Twee koelstofpijpen zijn samengebonden.
Ⓖ Eén afvoerslang is omwikkeld met viltband.
Ⓗ Twee koelstofpijpen zijn omwikkeld met viltband vanaf het uiteinde van het gebogen gedeelte.
Ⓘ Het viltband moet zo worden gewikkeld dat de halve breedte of minder van het band wordt overlapt door de volgende wikkeling.
Ⓙ Zet het uiteinde van het viltband vast met een kram.

Completamento della tubazione
- Per evitare la formazione di gocce di condensa, applicare un nastro di feltro sopra il materiale di isolamento delle tubazioni del refrigerante e di drenaggio all'interno dell'unità, come indicato nel diagramma.
- Disporre il tubo flessibile di drenaggio in modo che si diriga verso la parte inferiore dell'unità. Accertarsi che la sezione centrale del tubo flessibile di drenaggio non sia sollevata.

Ⓐ Nastro di feltro
Ⓑ Tubo del liquido
Ⓒ Tubo del gas
Ⓓ Tubazione di drenaggio
Ⓔ Veduta dal retro
Ⓕ I due tubi del refrigerante sono avvolti assieme.
Ⓖ Un singolo tubo flessibile di drenaggio è avvolto con nastro di feltro.
Ⓗ I due tubi del re frigernte sono avvolti con nastro di feltro a partire dall'estremità della sezione piegata.
Ⓘ La larghezza del nastro di feltro sovrapposto non supera la metà della larghezza del nastro di isolamento.
Ⓙ Fissare l'estremità del nastro di feltro con un'apposita fascia.

(ES) 5. Tubo del refrigerante y tubo de drenaje

Finalización del trabajo en las tuberías

- Para evitar la condensación y el goteo, ponga cinta de fieltro en los materiales aislantes de las tuberías de drenaje y del refrigerante de la unidad según se indica en el dibujo.
- Disponga la manguera de drenaje de manera que llegue hasta la parte inferior de la unidad. Procure que el centro de la manguera de drenaje no se levante.

Ⓐ Cinta de fieltro
Ⓑ Tubo de líquido
Ⓒ Tubo de gas
Ⓓ Tubería de drenaje
Ⓔ Vista desde la parte trasera
Ⓕ Dos tubos del refrigerante se envuelven juntos
Ⓖ Un manguera de drenaje simple se envuelve con cinta de fieltro
Ⓗ Dos tubos del refrigerante se envuelven con cinta de fieltro desde el final de la sección curvada.
Ⓘ Hay que cubrir la mitad del ancho de la cinta de fieltro.
Ⓙ Sujete el final de la cinta de fieltro con un vendaje.

(DK) 5. Kølerør og drænrør

Færdiggørelse af rørføringsarbejdet

- For at forhindre, at der drypper dug, sæt da fildbånd over isoleringenmaterialerne på køle- og drænrørføringen indeni enheden, som vist i diagrammet.
- Arranger drænslangen så den går til bunden af enheden. Tilse at midten af drænslangen ikke er hævet.

Ⓐ Filtbånd
Ⓑ Væskerør
Ⓒ Gasrør
Ⓓ Drænrørføring
Ⓔ Set bagfra.
Ⓕ To kølerør er indpakket sammen.
Ⓖ En enkelt drænslange er indpakket i filtbånd.
Ⓗ To kølerør er indpakket med filtbånd fra enden af den bøjede del.
Ⓘ Overlappende bredde for filtbåndet er halvdelen af båndbredden eller mindre.
Ⓙ Fastgør enden af filtbåndet med en båndbefæstigelse.

(TR) 5. Soğutma borusu ve drenaj borusu

Tesisat işlerinin tamamlanması

- Çiy damlamasını önlemek için cihaz içindeki soğutucu ve drenaj tesisatlarındaki tecrit malzemelerinin üzerine şekilde görüldüğü gibi keçe bant uygulayınız.
- Drenaj hortumunu ünitenin alt tarafına gidecek şekilde düzenleyiniz. Drenaj hortumunun orta kısmının yukarıya kalkmış olmamasına dikkat ediniz.

Ⓐ Keçe bant
Ⓑ Sıvı borusu
Ⓒ Gaz borusu
Ⓓ Drenaj borusu
Ⓔ Arkadan görünüş
Ⓕ İki soğutucu borusu birlikte sarılmış durumda.
Ⓖ Tek bir drenaj hortumunun keçe bantla sarılması
Ⓗ İki soğutucu borusu keçe bantla bükülmüş bölümün sonundan itibaren sarılmış durumda.
Ⓘ Keçe bandın üst üste gelen kısmının eni, bandın genişliğinin en fazla yarısı kadardır.
Ⓙ Keçe bandın ucunu bandaj tespit maddesiyle tespit ediniz.

(PR) 5. Tubo de arrefecimento e tubo de drenagem

Conclusão do trabalho de instalação da tubagem

- Para impedir a condensação de gotejar, aplique uma fita de feltro aos materiais isolantes nas tubagens de refrigerante e de drenagem dentro da unidade, como o ilustra o diagrama.
- Disponha a mangueira de drenagem de tal modo que ela chegue ao fundo da unidade. Tenha cuidado que o meio do tubo de drenagem não esteja levantado.

Ⓐ Fita de feltro
Ⓑ Tubo para líquidos
Ⓒ Tubo de gás
Ⓓ Tubagem de drenagem
Ⓔ Vista de trás
Ⓕ Revestimento de dois tubos de refrigerante juntos
Ⓖ Revestimento de um tubo de drenagem singelo com fita de feltro
Ⓗ Revestimento de dois tubos de refrigerante com fita de feltro a partir da extremidade da secção em curva
Ⓘ A largura sobreposta da fita de feltro deve ser metade ou menos de metade da largura da fita.
Ⓙ Ate a ponta da fita de feltro com uma ligadura.

(GR) 5. Ψυκτικός σωλήνας και σωλήνας αποχέτευσης

Αποπεράτωση της εργασίας σωλήνωσης

- Για ν'αποφεύγεται το στάξιμο από την υγροποιούμενη συμπύκνωση, περιτυλίξετε το υλικό μόνωσης των ψυκτικών και αποχετευτικών σωλήνων με κετσέ, όπως φαίνεται στο διάγραμμα.
- Κανονίσετε τον αποχετευτικό αγωγό ώστε να πάει στο κάτω μέρος της μονάδας. Προσέξετε ώστε να μην είναι ανυψωμένο το κεντρικό μέρος του αποχετευτικού αγωγού.

Ⓐ Κετσές
Ⓑ Σωλήνας υγρού
Ⓒ Σωλήνας αερίου
Ⓓ Σωλήνας αποχέτευσης
Ⓔ Όψη από πίσω
Ⓕ Δύο ψυκτικοί σωλήνες έχουν τυλιχτεί μαζί
Ⓖ Ένας αποχετευτικός σωλήνας έχει τυλιχτεί με κετσέ
Ⓗ Δύο ψυκτικοί σωλήνες έχουν τυλιχτεί με κετσέ από την άκρη του τμήματος που είναι λυγισμένο
Ⓘ Τουλάχιστο το μισό πλάτος από το προηγούμενο γύρισμα με κετσέ υπερκαλύπτεται
Ⓙ Στερεώσετε την άκρη του περιτυλιγμένου κετσέ με κολλητική ταινία

中 5. 冷却管和排水管

(F) 6. Installations électriques
(NL) 6. Elektrische aansluitingen

(E) 6. Electrical work
(D) 6. Elektroarbeiten
(SD) 6. Elektriska arbeten
(I) 6. Collegamenti elettrici

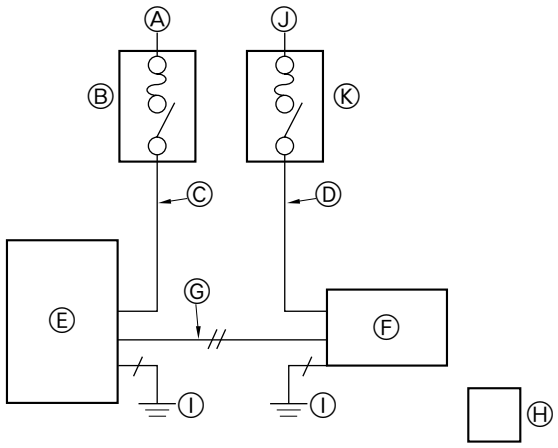

Ⓐ Power supply for outdoor unit
Ⓑ Main switch/fuse for outdoor unit (purchased locally)
Ⓒ Power supply wiring for outdoor unit
Ⓓ Power supply wiring for indoor unit
Ⓔ Outdoor unit
Ⓕ Indoor unit
Ⓖ Connection wiring for indoor/outdoor units (no polarity)
Ⓗ Remote controller
Ⓘ Grounding
Ⓙ Power supply for indoor unit
Ⓚ Main switch/fuse for indoor unit (purchased locally)

6.1. Précautions

- **Fournir l'alimentation à partir d'un circuit électrique indépendant.**
- **Le câblage doit être conforme aux normes en vigueur.**
- **Ne jamais raccorder l'alimentation électrique directement sur les bornes des câbles de commandes car cela provoquerait une panne de l'appareil.**
- **Veiller à bien câbler ensemble les bornes des câbles de commandes pour éviter tout mauvais fonctionnement de l'appareil.**
- **Le compresseur ne fonctionne pas si la connexion de la phase d'alimentation électrique est incorrecte. (Applicable aux modélès PU-YJ/TJ à fonctionnement trois fases.)**

Le câblage des lignes électriques doit être réalisé en fonction du diagramme correspondant au modèle à installer.
Pour les spécifications des fils électriques, veuillez vous reporter à la page 76. Toujours respecter ces spécifications.
Un dispositif de débranchement de l'alimentation avec un interrupteur d'isolation, ou tout autre dispositif, devra être intégré dans tous les conducteurs actifs du câblage fixe.

6.1. Voorzorgsmaatregelen

- **Sluit het apparaat aan op een onafhankelijk afgetakt circuit.**
- **De bedrading moet voldoen aan van toepassing zijnde normen.**
- **Sluit de elektrische bedrading nooit direct op de aansluitpunten voor de controlekabels aan, omdat dit ervoor kan zorgen dat het apparaat niet werkt.**
- **Zorg ervoor dat u de aansluitpunten voor de controlekabels op elkaar aansluit anders werkt het apparaat niet.**
- **De compressor werkt niet tenzij de de fasen voor de stroomvoorziening op de juiste wijze zijn aangesloten. (Van toepassing op de modellen PU-YJ/TJ die op drie fases funktioneren.)**

De elektrische bedrading moet worden aangelegd overeenkomstig het bedradingsschema dat bij het te installeren model hoort.
Zie bladzijde 77 voor specificaties over de bedrading. Zorg ervoor dat u de bedrading volgens deze specificaties aanlegt.
In de vaste bedrading dient voor alle actieve geleiders een systeem voor uitschakelen van de voeding met een geïsoleerde schakelaar, of een vergelijkbare constructie, te worden opgenomen.

6.1. Precautions

- **Supply power from independently branched circuit.**
- **Wiring should conform to applicable standards.**
- **Never connect the power supply directly to the control wiring terminals, as this will cause a unit failure.**
- **Be sure to wire together the control wiring terminals, otherwise the unit will fail.**
- **The compressor will not operate unless the power supply phase connection is correct. (This applies to Models PU-YJ/TJ operating on three phase.)**

Electric wiring should be done according to the appropriate wiring diagram for the model being installed.
For electric wire spec., see page 76. Be sure to comply with those specifications.
A means for the disconnection of the supply with an isolation switch, or similar device, in all active conductors shall be incorporated in the fixed wiring.

6.1. Vorsichtsmaßregeln

- **Stromzufuhr von eigenem Stromkreis.**
- **Verdrahtung gemäß vorgeschriebenen Standards vornehmen.**
- **Netzstrom niemals direkt an die Steuerklemmen anschließen, da dies zum Funktionsausfall der Anlage führt.**
- **Darauf achten, die Steuerklemmen miteinander zu verbinden, da die Anlage sonst ausfällt.**
- **Der Kompressor arbeitet nicht, wenn die Netzstromphasen nicht einwandfreiangeschlossen sind. (Dies bezieht sich auf die Modele PU-YJ/TJ, die drei-phasish funktioneren.)**

Die elektrische Verdrahtung soll gemäß dem, zum jeweiligen Modell gehörigen, Schaltplan installiert werden.
Technische Angaben über Elektroleitungen finden Sie auf Seite 76. Diese Angaben müssen befolgt werden.
Als Mittel zur Trennung vom Netzanschluß ist ein Trennschalter oder eine ähnliche Vorrichtung in alle aktiven Stromleiter von Standleitungen einzubauen.

6.1. Försiktighetsåtgärder

- **Tillför ström från en oberoende strömförgrening.**
- **Ledningsdragningen skall uppfylla gällande standarder.**
- **Anslut aldrig nätströmstillförseln direkt till styrströmsuttagen, det gör att enheten havererar.**
- **Se till att styrströmsuttagen kopplas ihop (enheten kan annars haverera)**
- **Kompressorn kommer ej att fungera om fasanslutningen för strömtillförseln är felaktig. (Detta gäller PU-YJ/TJ som används på 3-fas.)**

Eldragning bör ske i enlighet med lämpligt kopplingsschema för modellen som installeras.
För specifikationer för elledningar, se sid 77. Se till att dessa specifikationer uppfylls.
I den fasta installationen måste det finnas en anordning för brytande av nätspänningen i samtliga faser i form av en huvudströmställare eller liknande.

6.1. Precauzioni

- **Alimentare l'unità da un circuito indipendente.**
- **I collegamenti elettrici devono essere conformi agli standard locali.**
- **Non alimentare mai direttamente i morsetti del cablaggio di controllo, in quanto ciò potrebbe causare un guasto dell'unità.**
- **Accertarsi di collegare i morsetti dei cablaggi di controllo, poiché in caso contrario l'unità potrebbe subire un guasto.**
- **Il compressore funzionerà solo se il collegamento della fase di alimentazione è corretto. (Applicabile ai modelli PU-YJ/TJ con funzionamento a tre fasi.)**

I collegamenti elettrici devono essere realizzati conformemente al corrispondente schema di cablaggio del modello da installare.
Per le specifiche dei collegamenti elettrici, vedere la pagina 77 Accertarsi di rispettare queste specifiche.
Verrà incorporato nel cablaggio fisso un attrezzo per staccare l'alimentazione dall'interruttore di isolamento o un dispositivo simile in tutti i conduttori attivi.

(ES) 6. Trabajo eléctrico
(DK) 6. Elektrisk arbejde
(TR) 6. Elektrik işleri

6.1. Precauciones

- **La alimentación eléctrica debe ser una línea dedicada.**
- **El cableado debe cumplir los estándares aplicables.**
- **No conecte nunca la alimentación directamente a los terminales de cableado de control ya que dañará la unidad.**
- **Asegúrese de cablear los terminales de control juntos, caso contrario la unidad no funcionará.**
- **El compresor no funcionará si la fase de alimentación de corriente no está correctamente conectada. (Aplicable en los Modelos PU-YJ/TJ y con funcionamiento trifásico.)**

El cableado eléctrico se tiene que realizar de acuerdo con el diagrama de cables apropiado al modelo instalado.
Para las especificaciones sobre las conexiones eléctricas, consulte la página 78. Asegúrese de seguir estas especificaciones.
A indica la desconexión de la fuente de alimentación con un interruptor de aislamiento o un dispositivo similar en todos los conductores activos que deben incorporarse a la instalación fija.

6.1. Foranstaltninger

- **Forsyn spænding fra et uafhængigt afgrenet kredsløb.**
- **Ledningsføring skal svare til gældende standarder.**
- **Forbind aldrig strømforsyningen direkte til styreledningsklemmer. (Enheden vil gå i stykker.)**
- **Før ledningen mellem styreledningsklemmer (Enheden vil gå i stykker).**
- **Kompressoren vil ikke fungere, med mindre forbindelsen af strømforsyningsfaser er korrekt. (Dette gælder for trefasede PU-YJ/TJ-modeller.)**

Elektrisk ledningsføring skal foretages i overensstemmelse med det diagram, der passer til modellen, der skal installeres.
For specifikationer for elektriske ledninger, se side 78. Følg disse specifikationer.
Et middel til afbrydelse af forsyningen såsom en afspærringskontakt eller lignende indretning skal forefindes i alle aktive ledningsføringer.

6.1. Önlemler

- **Bağımsız şube devresinden elektrik akımı sağlayınız.**
- **Kablolar geçerli standartlara uygun olarak döşenmelidir.**
- **Besleme kaynağını asla doğrudan doğruya kontrol kablosu terminallerine bağlamayınız. (Cihaz arızalanır.)**
- **Kontrol kablo terminallerinin birbirine bağlanmasını sağlayınız. (Cihaz arızalanır.)**
- **Besleme kaynağı faz bağlantısı doğru yapılmamışsa kompresör çalışmaz. (Bu, üç fazlı çalışan PU-YJ/TJ Modelleri için geçerlidir.)**

Elektrik kabloları, monte edilmekte olan modele ait kablo bağlantı şemasına uygun olarak bağlanmalıdır.
Elektrik kablosu spesifikasyonları sayfa 79'dadır. Bu spesifikasyonlara kesinlikle uyulmalıdır.
Tüm aktif iletkenlerin sabit kablo tesisatına devre kesici şalter ya da benzeri cihazla elektrik kaynağının bağlantısını ayırma yöntemi monte edilecektir.

(PR) 6. Trabalho de electricidade
(GR) 6. Ηλεκτρικές εργασίες
(中) 6. 电力工作

6.1. Precauções

- **Fonte de alimentação do circuito ligado independentemente.**
- **O trabalho de cablagem deve ser conforme às normas aplicáveis.**
- **Nunca ligue a fonte de alimentação directamente aos terminais da cablagem de controlo. (A unidade avariará.)**
- **Não instale os terminais da cablagem de controlo juntos. (A unidade avariará).**
- **O compressor só funcionará quando a ligação da fase da fonte de alimentação for correcta. (Isto só se aplica aos Modelos PU-YJ/TJ de motores trifásicos.)**

A cablagem eléctrica deve ser ligada de acordo com o diagrama de cablagem adequado ao modelo a instalar.
No que respeita às especificações dos fios eléctricos, consulte a página 78. Procure conformar-se àquelas especificações.
A instalação eléctrica fixa estará equipada com um meio para desligar a alimentação através de um interruptor de isolamento, ou um dispositivo semelhante, em todos os condutores activos.

6.1. Προφυλακτικά μέτρα

- **Η ηλεκτρική παροχή προς τη μονάδα πρέπει να γίνεται με χωριστό κύκλωμα.**
- **Οι εργασίες καλωδίωσης πρέπει να γίνονται σύμφωνα με τα πρότυπα που ισχύουν.**
- **Δεν πρέπει ποτέ να γίνεται άμεση σύνδεση της ηλεκτρικής παροχής με τα τερματικά ελέγχου της καλωδίωσης. (Θα διακοπή η λειτουργία της μονάδας.)**
- **Βεβαιώνεστε ότι συνδέονται μαζί τα τερματικά ελέγχου της καλωδίωσης (Αλλιώς, θα διακοπή η λειτουργία της μονάδας).**
- **Ο συμπιεστής δεν λειτουργεί εκτός εάν υπάρχει η προβλεπόμενη φάση σύνδεσης της ηλεκτρικής παροχής. (Αυτό ισχύει για τα μοντέλα PU-YJ/TJ που λειτουργούν με τριφασικό ρεύμα.)**

Η ηλεκτρική καλωδίωση πρέπει να γίνεται σύμφωνα με το διάγραμμα καλωδίωσης που αντιστοιχεί στο μοντέλο το οποίο εγκαθίσταται.
Για τις προδιαγραφές των ηλεκτρικών καλωδίων, βλέπε σελίδα 79. Βεβαιωθείτε ότι συμμορφώνεστε μ'αυτές τις προδιαγραφές.
Σε όλους τους ενεργούς αγωγούς της σταθερής σωλήνωσης πρέπει να ενσωματωθεί ένα μέσο για την αποσύνδεση της τροφοδοσίας με ένα διακόπτη ή άλλη παρόμοια συσκευή.

(E) 6. Electrical work
(D) 6. Elektroarbeiten
(F) 6. Installations électriques
(SD) 6. Elektriska arbeten
(NL) 6. Elektrische aansluitingen
(I) 6. Collegamenti elettrici

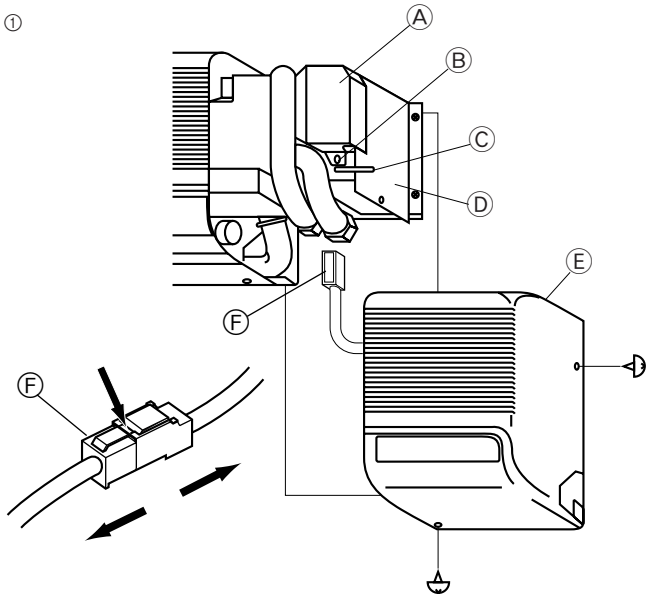

6.2. Indoor unit

① Remove the right side panel.
To do this, remove the screws on the lower and right sides.
Remove the securing screw on the terminal board cover to take away the cover.

Ⓐ Terminal board cover
Ⓑ Screw
Ⓒ Band
Ⓓ Printed circuit board cover
Ⓔ Right side panel
Ⓕ Coupler connector

6.2. Innenanlage

① Rechte Seitenplatte abnehmen.
Dazu die Schrauben an der Unterseite und der rechten Seite entfernen. Die Sicherungsschraube der Abdeckung der Klemmleiste abschrauben und die Abdekkung abnehmen.

Ⓐ Abdeckung der Klemmleiste
Ⓑ Schraube
Ⓒ Band
Ⓓ Abdeckung des gedruckten Schaltfeldes
Ⓔ Rechte Seitenplatte
Ⓕ Kupplungsanschluß

6.2. Appareil intérieur

① Déposer le panneau latéral droit.
Pour ce faire, retirer les vis des côtés inférieur et droit.
Retirer la vis de fixation de la protection du panneau de terminaux pour déposer celle-ci.

Ⓐ Protection du panneau de terminaux
Ⓑ Vis
Ⓒ Collier
Ⓓ Protection de la carte de circuits imprimés
Ⓔ Panneau latéral droit
Ⓕ Connecteur d'accouplement

6.2. Inomhusenhet

① Tag bort höger sidopanel.
För att göra detta tar man bort skruvarna på undre och höger sidor.
Tag bort fästskruven på kopplingsbordets skydd för att ta bort skyddet.

Ⓐ Kopplingsbordsskydd
Ⓑ Skruv
Ⓒ Band
Ⓓ Kretskortsskydd
Ⓔ Höger sidopanel
Ⓕ Kopplingsdon

6.2. Binnenapparaat

① Verwijder het rechter zijpaneel.
Schroef hiervoor de schroeven aan de onder- en rechterkant los. Verwijder het deksel van de klemmenstrook door de bevestigingsschroef op dit deksel los te schroeven.

Ⓐ Deksel klemmenstrook
Ⓑ Schroef
Ⓒ Band
Ⓓ Deksel printplaatje
Ⓔ Rechter zijpaneel
Ⓕ Koppelstekker

6.2. Sezione interna

① Rimuovere il pannello laterale destro.
Per eseguire questa operazione, togliere le viti sui lati inferiore e destro.
Rimuovere la vite di fissaggio del coperchio del pannello terminale per togliere il coperchio.

Ⓐ Coperchio del pannello terminale
Ⓑ Vite
Ⓒ Nastro
Ⓓ Coperchio della scheda a circuiti stampati
Ⓔ Pannello laterale destro
Ⓕ Giunto di accoppiamento

6.2. Unidad interior

① Retire el panel lateral derecho.
Para ello, saque los tornillos de las partes derecha e inferior.
Quite el tornillo de fijación de la tapa del cuadro de bornes para quitar la tapa.

Ⓐ Tapa del cuadro de bornes
Ⓑ Tornillo
Ⓒ Brida
Ⓓ Tapa de la placa de circuito impreso
Ⓔ Panel lateral derecho
Ⓕ Conector acoplador

6.2. Indendørs enhed

① Fjern panelet på højre side.
For at gøre dette, fjern da skruerne på den nedre og den højre side.
Fjern fastgørelsesskruerne på klemrækkeafdækningen for at tage afdækningen af.

Ⓐ Klemrækkeafdækning
Ⓑ Skrue
Ⓒ Bånd
Ⓓ Afdækning til printkort
Ⓔ Panel på højre side
Ⓕ Koblingsforbindelse

6.2. İç ünite

① Sağ taraftaki paneli çıkarınız.
Bunu yapmak için önce alt ve sağ taraflardaki vidaları çıkarınız.
Kapağı çıkarmak için terminal levhası kapağındaki tespit vidasını çıkarınız.

Ⓐ Terminal levhası kapağı
Ⓑ Vida
Ⓒ Şerit
Ⓓ Baskılı devre levhası kapağı
Ⓔ Sağ taraftaki panel
Ⓕ Konektörün bağlantısı

6.2. Unidade interior

① Remova o painel lateral direito.
Para isso, retire os parafusos dos lados inferior e direito.
Retire o parafuso de fixação da tampa do quadro terminal para afastar a tampa.

Ⓐ Tampa do quadro terminal
Ⓑ Parafuso
Ⓒ Banda
Ⓓ Tampa do quadro do circuito impresso
Ⓔ Painel lateral direito
Ⓕ Conector de acoplamento

6.2. Εσωτερική μονάδα

① Βγάλετε το δεξιό πλευρικό πλαίσιο
Για να μπορεί να βγει, ξεβιδώσετε τις βίδες από την κάτω πλευρά και από την δεξιά πλευρά. Ξεβιδώσετε τη βίδα που ασφαλίζει το κάλυμμα του ταμπλώ με τα τερματικά και βγάλετε το κάλυμμα.

Ⓐ Κάλυμμα ταμπλώ με τερματικά
Ⓑ Βίδα
Ⓒ Ταινία (στενή)
Ⓓ Κάλυμμα ταμπλώ πάνω στο οποίο είναι εκτυπωμένο το κύκλωμα
Ⓔ Δεξιό πλευρικό πλαίσιο
Ⓕ Συνδετήρας σύζευξης

(F) 6. Installations électriques
(NL) 6. Elektrische aansluitingen

②

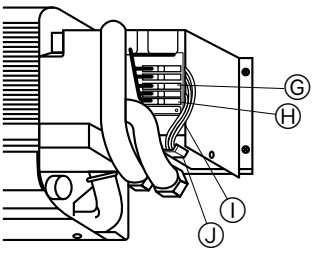

③ **SW1**

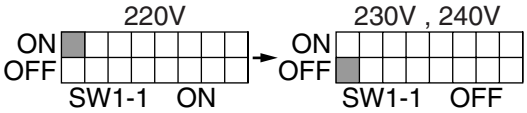

Transformer(T)

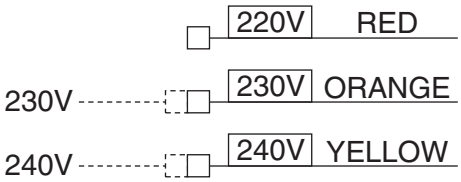

② Raccorder la ligne d'alimentation électrique et la ligne de contrôle de l'appareil extérieur.
③ Lors de l'utilisation de 230V ou 240V, changer le réglage du commutateur SW1-1 et les connexions du transformateur (T).
▶ **Attacher les fils de la source d'énergie à la boîte de contrôle en utilisant un manchon butoir pour la force de traction (connexion PG ou équivalent).**
- Une intervention technique ou toute autre circonstance peut demander le retrait du boîtier électrique; aussi, les câbles doivent être suffisamment lâches.
- Des travaux de mise à la terre de Classe 3 doivent être effectués (diamètre du câble de terre: 1,6 mm ou supérieur).
  Lorsque le câblage est terminé, remonter les parties déposées dans l'ordre inverse à celui de leur retrait.

⚠ **Avertissement:**
Le câblage doit être effectué de telle sorte que les lignes électriques ne soient pas tendues. Sinon, une surchauffe ou un incendie pourraient se produire.
Ⓖ Tableau des terminaux pour les lignes de contrôle de l'appareil extérieur
Ⓗ Tableau de terminaux pour l'alimentation électrique
Ⓘ Câble d'alimentation & câble de connexion
Ⓙ Attache du cordon

② Sluit het netsnoer aan, evenals de besturingskabel van het buitenapparaat.
③ Als 230 V of 240 V wordt gebruikt, moet de instelling van SW1-1 en de transformatoraansluitingen (T) worden gewijzigd.
▶ **Maak de stroomkabel aan het regelkastje vast met gebruik van een bufferbus om meer trekkracht te krijgen (PG aansluiting of iets dergelijks).**
- Aangezien het kastje met elektrische aansluitingen soms verwijderd moet worden voor onderhoud of om andere redenen, moeten de snoeren voldoende speling hebben.
- Het geheel moet worden geaard volgens klasse 3 (diameter aardkabel: 1,6 mm of meer).
  Nadat de bedrading is aangelegd, brengt u de losgemaakte delen in omgekeerde volgorde weer aan.

⚠ **Waarschuwing:**
De bedrading moet zo zijn aangebracht dat de netsnoeren niet gespannen staan, dit om oververhitting of brand te voorkomen.
Ⓖ Klemmenstrook voor besturingskabels vanuit het buitenapparaat
Ⓗ Klemmenstrook voor netspanning
Ⓘ Bedrading voor de voeding & aansluitdraden
Ⓙ Kabelklem

(E) 6. Electrical work
(D) 6. Elektroarbeiten
(SD) 6. Elektriska arbeten
(I) 6. Collegamenti elettrici

② Connect the, control line from the outdoor unit.
③ When using 230 V or 240 V change the SW1-1 setting and the transformer (T) connections.
▶ **Fix power source wiring to control box using buffer bushing for tensile force. (PG connection or the like.)**
- Since the electric box may need to be pulled out for servicing or other occasions, wires must have enough slack.
- Class 3 grounding work must be conducted (grounding wire diameter: 1.6 mm or more).
  After wiring is completed, reinstall the parts in the reverse order of removal.

⚠ **Warning:**
Wiring should be done so that the power lines are not subject to tension. Otherwise, heat may be generated or fire may occur.
Ⓖ Terminal board for control lines from the outdoor unit
Ⓗ Terminal board for power supply
Ⓘ Power supply wiring & connection wiring
Ⓙ Cord clamp

② Das Netzkabel und das Steuerkabel der Außenanlage anschließen.
③ Bei Verwendung eines Anschlusses von 230 V oder 240 V die Einstellung des SW1-1 und die Anschlüsse des Transformators (T) ändern.
▶ **Netzstromverdrahtung zum Schaltkasten mit Pufferdurchführung für Spannungskräfte (PG-Anschluß oder ähnliches) befestigen.**
- Da der Elektroanschlußkasten zur Wartung oder bei anderen Gelegenheiten herausgezogen werden muß, müssen die Drähte genügend Spiel besitzen.
- Erdung der Klasse 3 muß durchgeführt werden (Durchmesser des Erdungsdrahtes: 1,6 mm oder mehr).
  Nach Abschluß der Verdrahtung die abgenommenen Teile in umgekehrter Reihenfolge wieder anbringen.

⚠ **Warnung:**
Bei der Verdrahtung dürfen die stromführenden Kabel keinem mechanischen Zug unterliegen. Widrigenfalls kann es zu Überhitzung kommen, oder es kann Feuer ausbrechen.
Ⓖ Klemmleiste für Steuerleitungen von der Außenanlage
Ⓗ Klemmleiste für Stromversorgung
Ⓘ Netzstromleitung & Verbindungsleitung
Ⓙ Kabelklemme

② Anslut strömledningen och styrströmsledningen från utomhusenheten.
③ När 230V eller 240V används ska inställningen för SW1-1 och transformatorns (T) anslutningar ändras.
▶ **Montera nätströmsledningarna på kontrolldosan med buffertbussning för dragkraft (PG-anslutning eller liknande).**
- Eftersom eldosan kan behövas dras ut för underhåll eller andra ändamål måste ledningarna ha ett visst spelrum.
- Jordning, klass 3, måste utföras (jordledningens diameter: 1,6 mm eller mer).
  När ledningsdragningen avslutats återinstalleras de borttagna delarna i omvänd ordning till demonteringen.

⚠ **Varning:**
Ledningsdragningen bör vara sådan att strömledningarna ej sträcks, annars kan överhettning eller brand uppstå.
Ⓖ Kopplingsbord för styrströmsledningar från utomhusenheten
Ⓗ Kopplingsbord för nätströmstillförsel
Ⓘ Nätströmsledning & anslutande ledningar
Ⓙ Sladdklämma

② Collegare la linea di alimentazione e la linea di controllo dalla sezione esterna.
③ Se si utilizza un'alimentazione a 230V o 240V, cambiare l'impostazione di SW1-1 e le connessioni del trasformatore (T).
▶ **Fissare il cablaggio di alimentazione alla scatola di comando usando la speciale boccola per forze di tensione (connessione PG o simile).**
- Dato che la scatola elettrica deve essere rimossa in caso di riparazione od in altre occasioni, i fili devono essere sufficientemente allentati.
- È necessario eseguire un collegamento a terra della classe 3 (diametro del filo: almeno 1,6 mm).
  Dopo aver eseguito i collegamenti elettrici, rimontare le parti rimosse seguendo l'ordine inverso della procedura di rimozione.

⚠ **Avvertenza:**
I collegamenti elettrici devono essere eseguiti stando attenti che le linee dell'alimentazione non siano in tensione, evitando così il rischio di surriscaldamento o incendio.
Ⓖ Pannello terminale per linee di comando a partire dalla sezione esterna
Ⓗ Pannello terminale per alimentazione
Ⓘ Cablaggi di alimentazione e di collegamento
Ⓙ Morsetto del cavo

(ES) 6. Trabajo eléctrico

② Conecte la línea de alimentación y la línea de control de la unidad exterior.
③ Cuando utilice 230V o 240V, cambie las conexiones del transformador (T) y el ajuste SW1-1.

▶ **Fije el cable de la fuente de alimentación a la caja de control usando un casquillo separador para mantener la fuerza de tensión (conexión PG o similar).**

- Como la caja eléctrica se tendrá que extraer para el mantenimiento y otras tareas, los cables deben estar flojos.
- Se tiene que efectuar una conexión a tierra del tipo 3 (diámetro del cable de conexión a tierra: 1,6 mm o más).
  Una vez acabado el cableado, vuelva a colocar las piezas extraídas en el orden inverso.

⚠ **Atención:**
La conexiones se tienen que realizar de manera que los cables de alimentación no queden tensos. De lo contrario se puede producir fuego o un sobrecalentamiento.

Ⓖ Cuadro de bornes para las líneas de control desde la unidad exterior
Ⓗ Cuadro de bornes para la fuente de alimentación
Ⓘ Cables de alimentación y de conexión
Ⓙ Brida para cable

(DK) 6. Elektrisk arbejde

② Forbind strømforsyningsledningen og styreledningerne fra udendørs enheden.
③ Ved brug af 230V eller 240V, skal SW1-1-indstillingen og transformerens (T) ledningsforbindelser ændres.

▶ **Kobl strømtilførselsledningerne til kontrolkassen med brug af buffergennemføring med henblik på trækkraft (PG-forbindelse eller lignende).**

- Da den elektriske kasse måske skal trækkes ud for service eller ved andre lejligheder, skal der være tilstrækkelig slæk i ledningerne.
- Klasse 3 jordforbindelsesarbejde skal udføres (diameter på jordforbindelsesledning: 1,6 mm eller mere).
  Efter ledningsføringen er afsluttet, installer da de fjernede dele igen i omvendt rækkefølge.

⚠ **Advarsel:**
Ledningsføring skal foretages, så de strømførende ledninger ikke udsættes for træk. Ellers kan der forekomme opvarmning eller brand.

Ⓖ Klemrække for styreledninger fra den udendørs enhed
Ⓗ Klemrække for strømforsyning
Ⓘ Kabelføring til strømforsyning og tilslutning
Ⓙ Kabelklemme

(TR) 6. Elektrik işleri

② Elektrik kablosunu ve kontrol kablolarını bağlayınız.
③ 230V ya da 240V kullanıldığında, SW1-1 ayarını ve transformatör (T) bağlantılılarını değiştirin.

▶ **Çekme kuvveti sağlamak için güç kaynağı kablolarını kontrol kutusuna bağlarken tampon burcu kullanınız (PG bağlantısı veya benzeri).**

- Bakım için veya diğer nedenlerle elektrik kutusunun dışarıya çekilmesi gerekebileceği için, kablolarda yeterince boşluk olmalıdır.
- 3. Sınıf topraklama yapılmalıdır (toprak kablosu çapı: en az 1,6 mm)
  Kablo bağlantılarının tamamlanmasından sonra yerlerinden çıkarılan parçaları çıkarma işleminin tersi yönde tekrar takınız.

⚠ **Uyarı:**
Kablolar, elektrik hatlarında gerilme olmayacak şekilde döşenmelidir. Aksi takdirde ısınma veya yangın meydana gelebilir.

Ⓖ Dış ünite kontrol kablolarının terminal levhası
Ⓗ Besleme kaynağının terminal levhası
Ⓘ Güç kaynağı kablosu ve bağlantı kablosu
Ⓙ Kordon kelepçesi

(PR) 6. Trabalho de electricidade

② Ligue a linha de alimentação e a linha de controlo da unidade exterior.
③ Quando utilizar 230V ou 240V altere a definição do SW1-1 e as ligações do transformador (T).

▶ **Fixe a cablagem da fonte de alimentação à caixa de controlo com um casquilho amortecedor da força de tracção (Ligação PG ou idêntica).**

- Uma vez que a caixa de electricidade pode necessitar de ser extraída para manutenção ou noutras ocasiões, os fios devem ter folga suficiente.
- É necessário executar a ligação à terra da Classe 3 (diâmetro do fio de ligação à terra: 1,6 mm ou mais).
  Depois de terminar a instalação da cablagem eléctrica, reinstale as peças removidas pela ordem inversa da remoção.

⚠ **Aviso:**
A cablagem deve ser feita de modo que as linhas de alimentação não estão sujeitas a tensão, para não provocar aquecimento ou incêndio.

Ⓖ Quadro terminal para linhas de controlo da unidade exterior
Ⓗ Quadro de controlo para a fonte de alimentação
Ⓘ Cablagem de alimentação e cablagem de ligação
Ⓙ Abraçadeira de cabo

(GR) 6. Ηλεκτρικές εργασίες

② Συνδέσετε το ηλεκτρικό καλώδιο με τα καλώδια ελέγχου.
③ Όταν χρησιμοποιείτε ρεύμα 230V ή 240V, αλλάξτε τη θέση του SW1-1 και τις συνδέσεις του μετασχηματιστή (T).

▶ **Στερεώσετε το καλώδιο της ηλεκτρικής πηγής στο κουτί ελέγχου χρησιμοποιώντας αντιτριβικό δακτύλιο εφελκυστικής δύναμης (Σύνδεση PG ή παρόμοια).**

- Επειδή το ηλεκτρικό κουτί ενδέχεται να χρειάζεται να βγαίνει για συντήρηση ή άλλους λόγους, τα καλώδια πρέπει να είναι μπόσικα.
- Οι εργασίες γείωσης Κλάσης 3 πρέπει να γίνουν (Διάμετρος σύρματος γείωσης: 1.6 χιλ. ή περισσότερο).
  Όταν τελειώσει η καλωδίωση, βάλετε πάλι στη θέση τους με αντίθετη σειρά τα μέρη που είχαν αφαιρεθεί.

⚠ **Προειδοποίηση:**
Η καλωδίωση πρέπει να γίνεται έτσι ώστε τα ηλεκτρικά καλώδια να μην υπόκεινται σε τέντωμα. Αλλιώς, ενδέχεται να προκληθεί θέρμανση ή πυρκαγιά.

Ⓖ Ταμπλώ τερματικού για τα καλώδια ελέγχου από την εξωτερική μονάδα
Ⓗ Ταμπλώ τερματικού για την ηλεκτρική παροχή
Ⓘ Ηλεκτρικά καλώδια & καλώδια συνδέσεων
Ⓙ Πιάστρα (κολλάρο) συγκρατήσεως καλωδίου

(中) 6. 电力工作

6

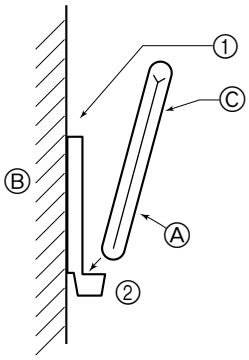

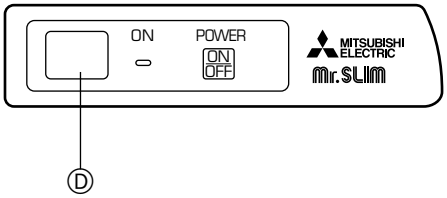

6.3. Installer la télécommande

1) Où l'installer

- Dans un endroit protégé des rayons du soleil.
- Éloignée de toute source de chaleur.
- Dans un endroit où la télécommande ne sera pas sujette aux vents froids ou chauds.
- Dans un endroit où il sera facile d'utiliser la télécommande.
- Hors de la portée des enfants.

2) Méthode d'installation

① Attacher le support de la télécommande à l'endroit voulu à l'aide de vis à taraud.
② Mettre la partie inférieure de la télécommande dans le support.
Ⓐ Télécommande
Ⓑ Mur
Ⓒ Écran d'affichage
Ⓓ Récepteur

- Le signal peut voyager jusqu'à 7 mètres en ligne droite jusqu'à un angle de 45 degrés sur la droite ou la gauche de la ligne centrale de l'appareil.

6.3. De afstandsbediening installeren

1) De ruimte waarin u de afstandsbediening installeert moet een ruimte zijn waarin

- De afstandsbediening niet aan direct zonlicht wordt blootgesteld.
- Geen hittebron vlakbij aanwezig is.
- De afstandsbediening niet bloot staat aan koude (of warme) wind.
- De afstandsbediening gemakkelijk bediend kan worden.
- De afstandsbediening buiten het bereik van kinderen is.

2) Wijze van Installeren

① Bevestig de houder van de afstandsbediening op de gewenste plaats met de twee zelftappende schroeven.
② Zet het onderste gedeelte van de afstandsbediening in de houder.
Ⓐ Afstandsbediening
Ⓑ Muur
Ⓒ Afleesscherm
Ⓓ Ontvanger

- Het signaal kan in een rechte lijn ongeveer 5 meter overbruggen binnen 45 graden links of rechts van de middellijn van het apparaat.

6.3. Installing the remote controller

1) Installation area

- Area in which the remote controller is not exposed to direct sunshine.
- Area in which there is no nearby heating source.
- Area in which the remote controller is not exposed to cold (or hot) winds.
- Area in which the remote controller can be operated easily.
- Area in which the remote controller is beyond the reach of children.

2) Installation method

① Attach the remote controller holder to the desired location using two tapping screws.
② Place the lower end of the controller into the holder.
Ⓐ Remote controller
Ⓑ Wall
Ⓒ Display panel
Ⓓ Receiver

- The signal can travel up to approximately 7 meters (in a straight line) within 45 degrees to both right and left of the center line of the receiver.

6.3. Anbringung der Fernbedienung

1) Aufstellort

- Aufstellort der Fernbedienung darf nicht direktem Sonnenlicht ausgesetzt sein.
- Aufstellort der Fernbedienung darf nicht zu nah an Heizquellen liegen.
- Aufstellort der Fernbedienung darf keinen kalten (oder heißen) Luftströmen ausgesetzt sein.
- Aufstellort der Fernbedienung muß einfache Bedienung erlauben.
- Aufstellort der Fernbedienung muß außer Reichweite von Kindern liegen.

2) Aufstellverfahren

① Die Halter der Fernbedienung mit zwei Blechschrauben am gewünschten Ort anbringen.
② Die Unterseite der Fernbedienung in den Halter einsetzen.
Ⓐ Fernbedienung
Ⓑ Wand
Ⓒ Anzeige
Ⓓ Empfänger

- Das Signal hat eine Reichweite (in gerader Linie) von etwa 7 Meter in einem Winkel von 45 Grad rechts und links der Mittellinie des Geräts.

6.3. Installation av fjärrkontrollen

1) Installationsplats

- Undvik platser där fjärrkontrollen kan utsättas för direkt solljus.
- Undvik platser i närheten av värmekällor.
- Undvik platser där fjärrkontrollen kan utsättas för kalla (eller varma) vindar.
- Välj en plats där fjärrkontrollen med lätthet kan användas.
- Välj en plats utom räckhåll för barn.

2) Installationsmetod

① Montera fjärrkontrollens hållare på önskad plats med de två gängskärande skruvarna.
② Placera fjärrkontrollens undre del i hållaren.
Ⓐ Fjärrkontroll
Ⓑ Vägg
Ⓒ Displaypanel
Ⓓ Mottagare

- Signalen kan färdas ca. 7 meter (i en rak linje) inom 45 grader till höger och vänster om apparatens mittlinje.

6.3. Installazione del comando a distanza

1) Installare il comando a distanza in luoghi

- In cui non rimane esposto alla luce diretta del sole.
- In cui non vi sono fonti di calore.
- In cui non rimane esposto a correnti d'aria calda (o fredda).
- In cui può essere attivato con facilità.
- In cui è lontano dalla portata dei bambini.

2) Metodo di installazione

① Attaccare il supporto del comando a distanza nel punto desiderato usando due viti autofilettanti.
② Inserire l'estremità inferiore del comando a distanza nel supporto.
Ⓐ Comando a distanza
Ⓑ Parete
Ⓒ Pannello del display
Ⓓ Ricevitore

- Il segnale può raggiungere una distanza di circa 7 metri (in linea retta) con un'angolazione di 45 gradi su entrambi i lati destro e sinistro della linea centrale del ricevitore.

(ES) 6. Trabajo eléctrico
(DK) 6. Elektrisk arbejde
(TR) 6. Elektrik işleri

6.3. Instalación del mando a distancia

1) Zona de instalación

- El mando a distancia no debe estar expuesto a luz solar directa.
- No debe estar cerca de fuentes de calor.
- No debe exponerse a corrientes de aire frío (o caliente).
- Debe poder manejarse con facilidad.
- Debe estar fuera del alcance de los niños.

2) Método de instalación

① Fije el soporte del mando a distancia en el lugar deseado atornillándolo con tacos.

② Inserte la parte inferior del mando en el soporte.

Ⓐ Mando a distancia
Ⓑ Pared
Ⓒ Pantalla del mando
Ⓓ Receptor

- La señal alcanza aproximadamente hasta 7 metros (en línea recta), con un ángulo de desviación de hasta 45° a la izquierda y la derecha de la línea central del receptor.

6.3. Installering af fjernstyringen

1) Installationsområde

- Et område, hvor fjernbetjeningen ikke udsættes for direkte sollys.
- Et område, hvor der ikke er nogen varmekilde tæt på.
- Et område, hvor fjernbetjeningen ikke udsættes for kolde (eller varme) vinde
- Et område, hvor fjernbetjeningen nemt kan betjenes.
- Et område, hvor fjernbetjening er uden for børns rækkevidde.

2) Fremgangsmåde til installering

① Fastgør fjernbetjeningsholderen på det ønskede sted ved brug af to selvskærende skruer.

② Placer den nedre ende af fjernbetjeningen i holderen.

Ⓐ Fjernbetjening
Ⓑ Væg
Ⓒ Display
Ⓓ Modtager

- Signalet kan bevæge sig op til ca. 7 meter (i en ret linie) inden for 45 grader både til venstre og højre for enhedens centerlinie.

6.3. Uzaktan kumanda ünitesinin monte edilmesi

1) Montaj yerinin özellikleri

- Uzaktan kumanda ünitesinin doğrudan doğruya güneş ışığına maruz kalmayacağı bir yer olmalıdır.
- Yakınında ısı kaynağı bulunmamalıdır.
- Uzaktan kumanda ünitesinin soğuk (veya sıcak) rüzgarlara maruz kalmayacağı bir yer olmalıdır.
- Uzaktan kumanda ünitesinin kolayca işletilebileceği bir yer olmalıdır.
- Çocukların uzaktan kumanda ünitesine erişemeyeceği bir yer olmalıdır.

2) Montaj yöntemi

① Uzaktan kumanda ünitesi yuvasını iki kılavuz vidayla istenen yere tespit ediniz.

② Uzaktan kumanda ünitesinin alt tarafını yuvanın içine yerleştiriniz.

Ⓐ Uzaktan kumanda ünitesi
Ⓑ Duvar
Ⓒ Gösterge paneli
Ⓓ Alıcı

- Sinyal, alıcının merkez hattının sol ve sağ taraflarında 45 derecelik bir alan içerisinde yaklaşık 7 metre uzaklığa (düz bir hat üzerinden) ulaşır.

(PR) 6. Trabalho de electricidade
(GR) 6. Ηλεκτρικές εργασίες
(中) 6. 电力工作

6.3. Instalação do controlo remoto

1) Lugar de instalação

- Não está exposto ao sol.
- Não está junto de fontes de calor.
- Não está exposto a ventos frios (ou quentes).
- Pode ser accionado facilmente sol.
- Está fora do alcance das crianças.

2) Método de instalação

① Fixe o suporte do controlo remoto no local desejado com dois parafusos de derivação.

② Coloque a extremidade inferior do controlo remoto no suporte.

Ⓐ Controlo remoto
Ⓑ Parede
Ⓒ Painel de visualização
Ⓓ Receptor

- O sinal pode ser captado até cerca de 7 metros (em linha recta) num ângulo de 45 graus tanto para a direita como para a esquerda da linha central do receptor.

6.3. Εγκατάσταση του τηλεχειριστήριου

1) Χώρος εγκατάστασης

- Σε χώρο όπου το τηλεχειριστήριο δεν θα βρίσκεται εκτεθειμένο στον ήλιο.
- Σε χώρο όπου δεν θα βρίσκεται πλησίον πηγής θερμότητας.
- Σε χώρο όπου το τηλεχειριστήριο δεν θα βρίσκεται εκτεθειμένο σε κρύους (ή ζεστούς) ανέμους.
- Σε χώρο όπου ο χειρισμός του τηλεχειριστήριου θα μπορεί να γίνεται εύκολα.
- Σε χώρο όπου τα παιδιά δεν θα μπορούν να φθάνουν το τηλεχειριστήριο.

2) Μέθοδος εγκατάστασης

① Στερεώσετε τη βάση που συγκρατεί το τηλεχειριστήριο στη θέση που θέλετε με δύο διατρητικές βίδες.

② Βάλετε την κάτω άκρη του τηλεχειριστήριου μέσα στη βάση συγκρατήσεώς του.

Ⓐ Τηλεχειριστήριο
Ⓑ Τοίχος
Ⓒ Ταμπλώ ενδείξεων
Ⓓ Δέκτης

- Το σήμα διανύει απόσταση μέχρι 7 μέτρα περίπου (σε ευθεία γραμμή) σε ακτίνα 45 μοιρών, τόσο στα δεξιά όσο και στα αριστερά της κεντρικής γραμμής του δέκτη.

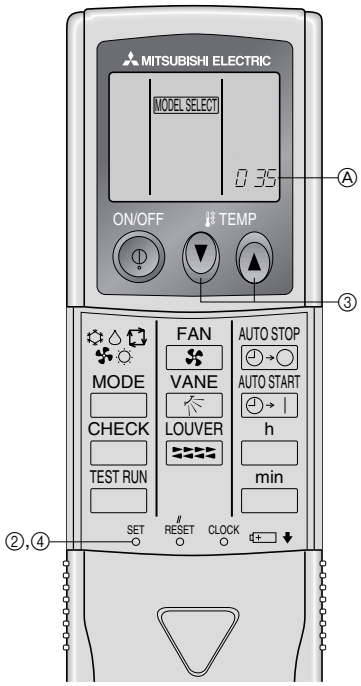

Indoor Unit Model	Type	Ⓐ Model No.
PK, PL	Cooling only	035
PKH, PLH	Heat pump	067

3) Programmation
① Introduire les piles.
② Appuyer sur le bouton SET à l'aide d'un objet pointu.
MODEL SELECT clignote et le numéro du modèle est allumé.
③ Appuyer sur le bouton temp ▼ ▲ pour programmer le numéro du modèle.
④ Appuyer sur le bouton SET à l'aide d'un objet pointu.
MODEL SELECT et le numéro du modèle s'allument pendant trois secondes puis s'éteignent.

3) Instellen
① Plaats de batterijen.
② Druk op de toets SET met een puntig voorwerp.
MODEL SELECT knippert en het modelnummer licht op.
③ Druk op de toets temp ▼ ▲ om het modelnummer in te stellen.
④ Druk op de toets SET met een puntig voorwerp.
MODEL SELECT en het modelnummer lichten gedurende drie seconden op en worden daarna uitgeschakeld.

3) Setting
① Insert batteries.
② Press the SET button with something sharp at the end.
MODEL SELECT blinks and Model No. is lighted.
③ Press the temp ▼ ▲ button to set the Model No.
④ Press the SET button with something sharp at the end.
MODEL SELECT and Model No. are lighted for three seconds, then turned off.

3) Einstellung
① Batterien einlegen.
② SET-Taste mit einem spitzen Gegenstand drücken.
MODEL SELECT blinkt und die Modellnummer leuchtet.
③ temp-▼ ▲-Taste zum Einstellen der Modellnummer drücken.
④ SET-Taste mit einem spitzen Gegenstand drücken.
MODEL SELECT und Modellnummer leuchten drei Sekunden lang und werden dann ausgeschaltet.

3) Inställning
① Sätt i batterier.
② Tryck på SET-knappen med ett vasst föremål.
MODEL SELECT blinkar och modellnumret tänds.
③ Tryck på knappen temp ▼ ▲ för att ställa in modellnummer.
④ Tryck på SET-knappen med ett vasst föremål.
MODEL SELECT och modellnumret tänds i tre sekunder och slocknar sedan.

3) Impostazioni
① Inserire le batterie.
② Premere il pulsante SET un po' appuntito sull'estremità.
Lampeggia MODEL SELECT (scegliere modello) e si accende il N° del modello.
③ Premere il pulsante temp ▼ ▲ per impostare il N° del modello.
④ Premere il pulsante SET un po' appuntito sull'estremità.
MODEL SELECT e il N° del modello si accendono per tre secondi quindi si spengono.

(ES) 6. Trabajo eléctrico

3) Preparación inicial

① Introduzca las pilas.
② Pulse el botón SET con algún objeto puntiagudo.
El mensaje MODEL SELECT parpadea y se resalta el número de modelo (Model No.).
③ Pulse el botón ▼ ▲ para seleccionar el número de modelo.
④ Pulse el botón SET con algún objeto puntiagudo.
Los datos MODEL SELECT y el número de modelo se iluminan durante tres segundos y a continuación desaparecen.

(DK) 6. Elektrisk arbejde

3) Indstilling

① Indsæt batterier.
② Tryk på SET-knappen med en spids genstand.
MODEL SELECT blinker, og Model No. lyser.
③ Tryk på temp-knappen ▼ ▲ for at indstille Model No.
④ Tryk på SET-knappen med en spids genstand.
MODEL SELECT og Model No. lyser i tre sekunder, hvorefter de slukkes.

(TR) 6. Elektrik işleri

3) Ayar

① Pilleri takın.
② Sivri uçlu bir şeyle SET (ayar) düğmesine basın.
MODEL SELECT (model seçimi) yanıp sönmeye başlar ve Model No. yanar.
③ Model No.'yu ayarlamak için temp ▼ ▲ düğmesine basın.
④ Sivri uçlu bir şeyle SET (ayar) düğmesine basın.
MODEL SELECT (model seçimi) ve Model No. üç saniye süreyle yandıktan sonra sönerler.

(PR) 6. Trabalho de electricidade

3) Definição

① Introduza baterias.
② Prima o botão SET com algo de bico.
MODEL SELECT pisca e Model No. acende.
③ Prima o botão temp ▼ ▲ para definir o N° do Modelo.
④ Prima o botão SET com algo com bico.
MODEL SELECT e Model No. ficam iluminados durante 3 segundos e depois são desligados.

(GR) 6. Ηλεκτρικές εργασίες

3) Ρύθμιση

① Τοποθετήστε τις μπαταρίες.
② Πατήστε το κουμπί SET (ΡΥΘΜΙΣΗ) με ένα αιχμηρό αντικείμενο.
Η ένδειξη MODEL SELECT (ΕΠΙΛΟΓΗ ΜΟΝΤΕΛΟΥ) αναβοσβήνει και ο αρ. μοντέλου ανάβει.
③ Πιέστε το κουμπί temp ▼ ▲ για να ορίσετε τον αρ. μοντέλου.
④ Πιέστε το κουμί SET (ΡΥΘΜΙΣΗ) με ένα αιχμηρό αντικείμενο.
Η ένδειξη MODEL SELECT (ΕΠΙΛΟΓΗ ΜΟΝΤΕΛΟΥ) και ο αρ. μοντέλου ανάβουν για τρία δευτερόλεπτα και στη συνέχεια σβήνουν.

(中) 6. 电力工作

(F) 6. Installations électriques
(NL) 6. Elektrische aansluitingen

(E) 6. Electrical work
(D) 6. Elektroarbeiten
(SD) 6. Elektriska arbeten
(I) 6. Collegamenti elettrici

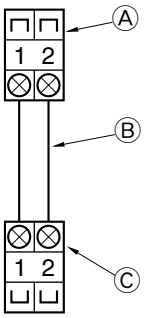

6.4. Connecting the units

Connecting the control lines between the indoor and outdoor units

⚠Warning:

Fully tighten the terminal screws.

Ⓐ Connection terminals for indoor/outdoor units (on the indoor unit)

Ⓑ Minimum wire diameter: 0.8 mm (0.5 mm²); Control circuit voltage: 12V DC (non-polarity)

Ⓒ Connection terminals for indoor/outdoor units (on the outdoor unit)

6.4. Die Anlagen anschließen

Anschluß der Steuerleitungen zwischen Innen- und Außenanlage

⚠ Warnung:

Die Schrauben der Anschlußklemmen vollständig anziehen.

Ⓐ Anschlußklemmen für Innen-/Außenanlagen (an der Innenanlage)

Ⓑ Mindest-Drahtdurchmesser : 0,8 mm (0,5 mm²): Steuerkreispannung: 12V Gleichstrom (nicht polar)

Ⓒ Anschlußklemmen für Innen-/Außenanlagen (an der Außenanlage)

6.4. Raccordement des appareils

Raccord des lignes de contrôle entre les appareils intérieur et extérieur

⚠Avertissement:

Serrer à fond les vis des terminaux

Ⓐ Terminaux de connexion pour les appareils intérieur/extérieur (sur l'appareil intérieur)

Ⓑ Diamètre minimum des câbles: 0,8 mm (0,5 mm²); tension du circuit de contrôle: 12 VCD (non polarisé)

Ⓒ Terminaux de connexion pour les appareils intérieur/extérieur (sur l'appareil extérieur)

6.4. Anslutning av enheterna

Anslutning av styrströmsledningar mellan inomhus- och utomhusenheterna

⚠Varning:

Drag åt skruvarna på uttagen ordentligt.

Ⓐ Kopplingsuttag för inomhus-/utomhusenheter (på inomhusenheten)

Ⓑ Minimal ledningsdiameter: 0,8 mm (0,5 mm²); styrströmsspänning: 12 V DC (opolariserad)

Ⓒ Kopplingsuttag för inomhus-/utomhusenheter (på utomhusenheten)

6.4. Het binnen- en buitenapparaat op elkaar aansluiten

De besturingsbedrading tussen het binnen- en buitenapparaat aansluiten

⚠Waarschuwing:

Draai de schroeven van de klemmen helemaal vast.

Ⓐ Klemmen voor aansluiting tussen binnen- en buitenapparaat (op binnenapparaat).

Ⓑ Minimum draaddiameter: 0,8 mm (0,5 mm²); voltage besturingscircuit: 12V DC (geen polariteit).

Ⓒ Klemmen voor aansluiting tussen binnen- en buitenapparaat (op buitenapparaat).

6.4. Collegamento delle unità

Collegamento delle linee di controllo fra le sezioni interna ed esterna

⚠Avvertenza:

Serrare completamente le viti terminali.

Ⓐ Morsetti di collegamento per le sezioni interna/esterna (sulla sezione interna)

Ⓑ Diametro minimo del cavo: 0,8 mm (0,5 mm²). Tensione del circuito di controllo: 12V DC (senza polarità)

Ⓒ Morsetti di collegamento per le sezioni interna/esterna (sulla sezione esterna)

(ES) 6. Trabajo eléctrico
(DK) 6. Elektrisk arbejde
(TR) 6. Elektrik işleri

6.4. Conexión de las unidades

Conexión de las líneas de control entre la unidad interior y la exterior

⚠Atención:

Apriete totalmente los tornillos de bornes.

Ⓐ Bornes de conexión para las unidades interior/exterior (en la unidad interior)

Ⓑ Diámetro mínimo del cable: 0,8 mm (0,5 mm²); voltaje del circuito de control: 12 V CC (no polar)

Ⓒ Bornes de conexión para las unidades interior/exterior (en la unidad exterior)

6.4. Forbindelse af enhederne

Forbindelse af styreledningerne mellem den indendørs og den udendørs enhed

⚠Advarsel:

Spænd klemskruerne helt.

Ⓐ Forbindelsesklemmer for indendørs/udendørs enhed (på den indendørs enhed)

Ⓑ Min. ledningsdiameter: 0,8 mm (0,5 mm²); Spænding i styrekredløb: 12 V jævnspænding (ikke-polær)

Ⓒ Forbindelsesklemmer for indendørs/udendørs enhed (på den udendørs enhed)

6.4. Ünitelerin bağlanması

İç ve dış üniteler arasındaki kontrol kablolarının bağlanması

⚠Uyarı:

Terminal vidalarını sonuna kadar sıkınız.

Ⓐ İç/dış üniteler için bağlantı terminalleri (iç ünitede)

Ⓑ Kablo asgari çapı: 0,8 mm (0,5 mm²); Kontrol devresi voltajı: 12 DC (polarlanmamış)

Ⓒ İç/dış üniteler için bağlantı terminalleri (dış ünitede)

(PR) 6. Trabalho de electricidade
(GR) 6. Ηλεκτρικές εργασίες
(中) 6. 电力工作

6.4. Ligação das unidades

Ligação das linhas de controlo entre as unidades interior e exterior

⚠Aviso:

Aperte a fundo os parafusos do terminal.

Ⓐ Terminais de ligação para unidades interior/exterior (na unidade interior)

Ⓑ Diâmetro mínimo do fio: 0,8 mm (0,5 mm²); voltagem do circuito de controlo: 12 V DC (não polar)

Ⓒ Terminais de ligação para unidades interior/exterior (na unidade exterior)

6.4. Σύνδεση των μονάδων

Σύνδεση των καλωδίων ελέγχου μεταξύ της εσωτερικής και της εξωτερικής μονάδας

⚠Προειδοποίηση:

Σφίξετε καλά τις βίδες των τερματικών.

Ⓐ Τερματικά σύνδεσης για την εσωτερική/εξωτερική μονάδα (πάνω στην εσωτερική μονάδα)

Ⓑ Ελάχιστη διάμετρος σύρματος: 0,8 χιλ. (0,5 χιλ. ²): τάση κυκλώματος ελέγχου: 12V ΣΡ (χωρίς πολικότητα)

Ⓒ Τερματικά σύνδεσης για την εσωτερική/εξωτερική μονάδα (πάνω στην εξωτερική μονάδα)

(F) 6. Installations électriques
(NL) 6. Elektrische aansluitingen

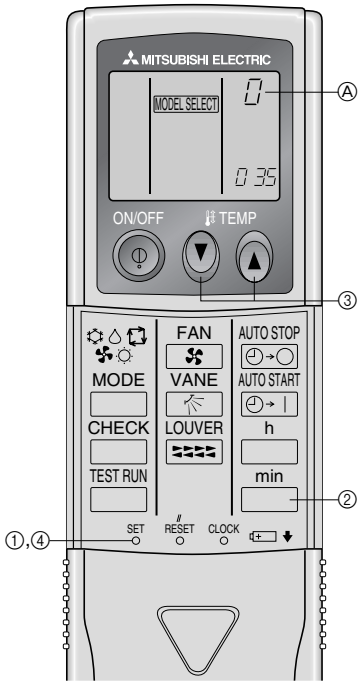

Ⓐ Pair No. of wireless remote controller	Indoor PC board
0	Factory setting
1	Cut J41
2	Cut J42
3~9	Cut J41, J42

6.5. Contrôle du système

1) Attribuer une télécommande à chaque appareil.

Chaque appareil sera contrôlé par sa propre télécommande.
Vous assurer d'attribuer à chaque paire de télécommande et de plaque de circuit imprimé d'un appareil intérieur le même numéro de paire.

2) Programmation des numéros de paires de la télécommande sans fil

① Appuyer sur le bouton SET à l'aide d'un objet pointu.
Cette opération s'effectue quand l'affichage de la télécommande est éteint.
MODEL SELECT clignote et le numéro du modèle s'allume.

② Appuyer deux fois sans relâcher sur le bouton min.
Le numéro "0" clignote.

③ Appuyer sur le bouton temp ▼ ▲ pour attribuer le numéro de paires de votre choix.

④ Appuyer sur le bouton SET à l'aide d'un objet pointu.
Le numéro de paires attribué s'allume pendant trois secondes puis s'éteint.

6.5. Besturing van het systeem

1) Een afstandsbediening aan elk apparaat toewijzen.

Elk apparaat kan alleen maar bediend worden door de toegewezen afstandsbediening.
Zorg ervoor dat elk paar van de printplaat van een binnenapparaat en een afstandsbediening aan hetzelfde paar Nummer wordt toegewezen.

2) Instelling van het paarnummer van de draadloze afstandsbediening

① Druk op de toets SET met een puntig voorwerp.
Voer deze handeling uit wanneer het display van de afstandsbediening is uitgeschakeld.
MODEL SELECT knippert en het modelnummer licht op.

② Druk twee keer achter elkaar op de min toets.
Het Nummer "0" knippert.

③ Druk op de toets temp ▼ ▲ om het gewenste paarnummer in te stellen.

④ Druk op de toets SET met een puntig voorwerp.
Het ingestelde paarnummer licht gedurende drie seconden op en wordt daarna uitgeschakeld.

6.5. System control

1) Assigning a remote controller to each unit

Each unit can be operated only by the assigned remote controller.
Make sure each pair of an indoor unit PC board and a remote controller is assigned to the same pair No.

2) Wireless remote controller pair number setting operation

① Press the SET button with something sharp at the end.
Start this operation from the status of remote controller display turned off.
MODEL SELECT blinks and Model No. is lighted.

② Press the min button twice continuously.
Pair No. "0" blinks.

③ Press the temp ▼ ▲ button to set the pair number you want to set.

④ Press the SET button with something sharp at the end.
Set pair number is lighted for three seconds then turned off.

6.5. Systemsteuerung

1) Zuweisung einer Fernbedienung für jede einzelne Anlage.

Eine einzelne Anlage kann nur von der zugewiesenen Fernbedienung gesteuert werden.
Sicherstellen, daß jede PC-Tafel einer Innenanlage der richtigen Zuordnungsnummer der Fernbedienung zugewiesen ist.

2) Vorgehensweise zur Einstellung der Paarnummer der schnurlosen Fernbedienung

① SET-Taste mit einem spitzen Gegenstand drücken.
Nehmen Sie diesen Schritt vor, wenn das Fernbedienungsdisplay gestoppt ist.
MODEL SELECT blinkt und die Modellnummer leuchtet.

② min-Taste zweimal kurz nacheinander drücken.
Die Nummer "0" blinkt.

③ temp-▼ ▲-Taste zum Einstellen der gewünschten Paarnummer drücken.

④ SET-Taste mit einem spitzen Gegenstand drücken.
Die gewählte Paarnummer leuchtet drei Sekunden lang und wird dann ausgeschaltet.

6.5. Systemkontroll

1) Tilldela en fjärrkontroll till varje enhet.

Varje enhet kan endast användas av dess tilldelade fjärrkontroll.
Se till att varje par på inomhusenhetens kretskort och fjärrkontrollen tilldelas samma nummer.

2) Rutin för inställning av parnummer för trådlös fjärrkontroll

① Tryck på SET-knappen med ett vasst föremål.
Starta rutinen med status för fjärrkontrollens display stoppad.
MODEL SELECT blinkar och modellnumret tänds.

② Tryck på knappen min två gånger i följd.
Numret "0" blinkar.

③ Tryck på knappen temp ▼ ▲ för att ställa in parnumret du vill ställa in.

④ Tryck på SET-knappen med ett vasst föremål.
Det inställda parnumret tänds i tre sekunder och slocknar sedan.

6.5. Controllo del sistema

1) Assegnazione di un comando a distanza a ciascuna sezione interna.

Ciascuna sezione interna può essere attivata solo dal corrispondente comando a distanza.
Accertarsi che il numero di coppia impostato nella scheda a circuiti stampati di ciascuna sezione interna corrisponda a quello assegnato al comando a distanza relativo.

2) Impostazione del numero della coppia con il comando a distanza senza filo

① Premere il pulsante SET un po' appuntito sull'estremità.
Iniziare questa operazione dallo stato del display del comando a distanza all'arresto.
Lampeggia MODEL SELECT e si accende il N° del modello.

② Premere due volte continuamente il pulsante min.
Il numero "0" lampeggia.

③ Premere il pulsante ▼ ▲ per impostare il numero della coppia.

④ Premere il pulsante SET un po' appuntito sull'estremità.
Il numero della coppia impostato si accende per tre secondi quindi si spegne.

(ES) 6. Trabajo eléctrico
(DK) 6. Elektrisk arbejde
(TR) 6. Elektrik işleri

6.5. Control del sistema

1) Asignación de un mando a distancia para cada unidad.

Cada unidad responderá sólo a las señales del mando a distancia asignado.
Cerciórese de que cada mando a distancia tenga el mismo código que la unidad interior que debe gobernar.

2) Procedimiento para establecer el número del par en el mando a distancia

① Pulse el botón SET con algún objeto puntiagudo.
Inicie el procedimiento con la pantalla de estado del controlador remoto detenida.
El mensaje MODEL SELECT parpadeará y se iluminará el número de modelo (Model No.)

② Pulse el botón min dos veces seguidas.
El número "0" parpadeará.

③ Pulse el botón temp ▼ ▲ para seleccionar el número del par deseado.

④ Pulse el botón SET con algún objeto puntiagudo.
El número del par seleccionado se enciende durante tres segundos y luego se apaga.

6.5. Systemstyring

1) Tildeling af en fjernbetjening til hver enhed

Hver enhed kan kun styres af den tildelte fjernbetjening.
De bedes sikre Dem, at hvert par bestående af en indendørs enheds printkort og en fjernbetjening tildeles det samme parnummer.

2) Indstilling af parnumre til den trådløse fjernbetjening

① Tryk på SET-knappen med en spids genstand.
Start med STOP-status i fjernbetjeningens display.
MODEL SELECT blinker, og Model No. lyser.

② Tryk på min-knappen to gange.
Nummeret "0" blinker.

③ Tryk på temp-knappen ▼ ▲ for at indstille det ønskede parnummer.

④ Tryk på SET-knappen med en spids genstand.
Det indstillede parnummer lyser i tre sekunder, hvorefter det slukkes.

6.5. Sistem Kontrolü

1) Her üniteye bir uzaktan kumanda ünitesinin tahsis edilmesi

Her ünite ancak kendisine tahsis edilen uzaktan kumanda ünitesiyle işletilebilir.
Her iç ünite PC levhası ve uzaktan kumanda ünitesi çiftinin eşlerinden her birine aynı eş numarasının tahsis edilmesine dikkat ediniz.

2) Kablosuz uzaktan kumanda eş numarasını ayarlama işlemi

① Sivri uçlu bir şeyle SET (ayar) düğmesine basın.
Bu işlemi durdurulan uzaktan kumanda durum ekranından başlatın.
MODEL SELECT (model seçimi) yanıp sönmeye başlar ve Model No. yanar.

② min düğmesine iki kere sürekli olarak basın.
Eş numarası "0" yanıp söner.

③ Ayarlamak istediğiniz eş numarasını ayarlamak için temp ▼ ▲ düğmesine basın.

④ Sivri uçlu bir şeyle SET (ayar) düğmesine basın.
Ayarlanan eş numarası üç saniye süreyle yandıktan sonra söner.

(PR) 6. Trabalho de electricidade
(GR) 6. Ηλεκτρικές εργασίες
(中) 6. 电力工作

6.5. Controlo do Sistema

1) Afectação de controlo remoto a cada unidade

O controlo remoto só pode accionar as unidades afectadas.
Assegure-se de que cada par de placas de circuito impresso da unidade interior e o controlo remoto estão afectado ao mesmo número par.

2) Operação de definição do número par do controlo remoto sem fio

① Prima o botão SET com algo com bico.
Inicie esta operação do estado do visor do controlo remoto parado.
MODEL SELECT pisca e Model No. acende.

② Prima duas vezes continuamente no botão min.
O número "0" pisca.

③ Prima o botão temp ▼ ▲ para definir o número par que pretende definir.

④ Prima o botão SET com algo com bico.
O número par definido acende durante três segundos depois é apagado.

6.5. Έλεγχος συστήματος

1) Καθορισμός ενός τηλεχειριστήριου για κάθε μονάδα

Κάθε μονάδα λειτουργεί μόνο με το καθορισμένο για τη μονάδα τηλεχειριστήριο.
Βεβαιώνεστε ότι κάθε ζευγάρι ταμπλώ PC εσωτερικής μονάδας και τηλεχειριστήριου είναι καθορισμένα στον ίδιο Αριθ. ζεύγους.

2) Λειτουργία ρύθμισης αριθμού ζεύγους ασύρματου τηλεχειριστηρίου

① Πιέστε το κουμπί SET (ΡΥΘΜΙΣΗ) με ένα αιχμηρό αντικείμενο.
Εκτελέστε αυτή τη λειτουργία όταν δεν υπάρχει ένδειξη τηλεχειριστηρίου.
Η ένδειξη MODEL SELECT (ΕΠΙΛΟΓΗ ΜΟΝΤΕΛΟΥ) αρχίζει να αναβοσβήνει και ο αρ. μοντέλου ανάβει.

② Πιέστε το κουμπί min δύο φορές συνεχόμενα.
Ο αριθμός "0" αρχίζει να αναβοσβήνει.

③ Πιέστε το κουμπί temp ▼ ▲ για να ορίσετε τον αριθμό ζεύγους που επιθυμείτε.

④ Πιέστε το κουμπί SET (ΡΥΘΜΙΣΗ) με ένα αιχμηρό αντικείμενο.
Ο αριθμός ζεύγους που ορίσατε ανάβει για τρία δευτερόλεπτα και στη συνέχεια σβήνει.

(E) 7. Test run
(D) 7. Testlauf
(F) 7. Marche d'essai
(SD) 7. Provkörning
(NL) 7. Proefdraaien
(I) 7. Prova di funzionamento

7.1. Before test run

- ▶ After installation of indoor and outdoor units, and piping and electric wiring work, re-check that the unit is free from leaks of refrigerant, loosened connections, and incorrect polarity.
- ▶ Measure an impedance between the power supply terminal block (L, N, ⏚) on the outdoor unit and the ground with a 500 V Megger and check that it is equal to or greater than 1.0 MΩ.
  - (*) Never apply any voltage to the both terminal blocks for the indoor and outdoor unit connection (1, 2).
- ▶ For specific models requiring changing of settings for higher ceilings or selection of power supply ON/OFF capability, make proper changes referring to the description for Selection of Functions through Remote Controller.

7.1. Vor dem Testlauf

- ▶ Nach Installation der Innen- und Außenanlagen, der Rohrleitung und nach Vornahme der elektrischen Verdrahtung, nochmals vergewissern, daß kein Kältemittelaustritt, keine lockeren Elektroanschlüsse und keine falsche Polarität vorliegen.
- ▶ Die Impedanz zwischen Klemmleiste der Stromversorgung (L, N, ⏚) an der Außenanlage und der Erdung mit einem 500 V Isolationsprüfer messen und vergewissern, daß sie gleich oder größer als 1,0 MΩ ist.
  - (*) Niemals Spannung an die Klemmleisten der Anschüsse der Innen- und Außenanlage (1, 2) legen.
- ▶ Bei Sondermodellen, die eine Änderung der Einstellungen für höhere Zimmerdecken oder für die Wahl von NETRZSTROM EIN/AUS-Möglichkeiten erfordern, sachgemäße Änderungen unter Beachtung der Beschreibung für die Wahl von Funktionen durch die Fernbedienung vornehmen.

7.1. Avant la marche d'essai

- ▶ Après avoir installé les appareils intérieur et extérieur, et avoir effectué l'installation électrique et de la tuyauterie, revérifier qu'il n'y a aucune fuite de réfrigérant, que les connexions ne se sont pas détendues et que la polarité est correcte.
- ▶ Mesurer une impédance entre le bloc de sortie de l'alimentation électrique (L, N, ⏚) de l'appareil extérieur et la terre à l'aide d'un mégohmmètre 500V et vérifier qu'elle est d'au moins 1,0 MΩ.
  - (*) Ne jamais appliquer de voltage aux blocs de sortie des appareils intérieur et extérieur (1, 2).
- ▶ Pour certains modèles ayant besoin d'une installation différente pour hauts plafonds ou d'une sélection de capacité ON/OFF d'alimentation électrique, faire les changements en suivant la description pour "La sélection de fonctions à l'aide de la télécommande".

7.1. Innan provkörningen

- ▶ Efter installation av inom- och utomhusenheter, rörledningar och elledningar, bör man återigen kontrollera att enheten är fri från läckor, lösa anslutningar och att polariteten observerats.
- ▶ Mät impedansen mellan nätströmskopplingsplinten (L, N, ⏚) på utomhusenheten och jorden med en 500 V Megger och kontrollera att den är lika med eller högre än 1,0 MΩ.
  - (*) Tillför aldrig spänning till kopplinsplintarna för anslutning av och utomhusenheten (1, 2).
- ▶ För vissa modeller som kräver att inställningarna ändras för höga tak eller med funktion för på-/avstängning av strömtillförseln, skall ändringarna utföras med hänvisning till beskrivningen av funktionsval med fjärrkontrollen.

7.1. Voordat u gaat proefdraaien

- ▶ Nadat u het binnen- en buiten-apparaat heeft gemonteerd en klaar bent met de leidingmontage en de elektrische bedrading, controleer dan nogmaals dat er geen koelmiddel lekt, dat er geen aansluitingen los zitten en dat de polariteit correct is.
- ▶ Gebruik een 500 V weerstandsmeter om te controleren dat de weerstand tussen het aansluitblok voor de stroomvoorziening (L, N, ⏚) van het buitenapparaat en de aarding tenminste 1,0 MΩ is.
  - (*) Zet nooit spanning op de aansluitblokken die de aansluiting tussen het binnen- en buitenapparaat (1, 2) verzorgen.
- ▶ Voor specifieke modellen waarvan de afstellingen gewijzigd moeten worden voor hogere plafonds of als er een AAN/UIT mogelijkheid op zit, moet u de wijzigingen correct uitvoeren overeenkomstig de omschrijving voor de Selectie van Functies via de Afstandsbediening.

7.1. Operazioni preliminari alla prova di funzionamento

- ▶ Dopo aver installato le sezioni interne ed esterne, effettuato il collegamento delle tubazioni e dei cablaggi, controllare ancora una volta che non vi siano perdite di refrigerante, collegamenti allentati e che la polarità sia corretta.
- ▶ Misurare il valore dell'impedenza fra il blocco terminale di alimentazione (L, N, ⏚) della sezione esterna e la massa con un megaohmmetro da 500V, controllando che questo sia superiore o uguale a 1,0 MΩ.
  - (*) Evitare di alimentare i blocchi terminali del collegamento delle sezioni interna ed esterna (1, 2).
- ▶ In caso di installazione di modelli specifici che richiedono una modifica delle impostazioni per la presenza di soffitti più alti o di dispositivi di attivazione/disattivazione dell'alimentazione, fare riferimento alla sezione relativa alla selezione delle funzioni tramite il comando a distanza.

(ES) 7. Prueba de funcionamiento
(DK) 7. Afprøvning
(TR) 7. Çalışma testi

7.1. Antes de realizar las pruebas

- Después de instalar las unidades interior y exterior y de haber instalado las tuberías y los cables, vuelva a comprobar que no hay fugas de refrigerantes. conexiones flojas o polaridad incorrecta.
- Mida la impendencia entre el bloque de terminales (L, N, ⏚) de la fuente de alimentación de las unidades y el suelo con un megaóhmetro de 500 V y compruebe que sea mayor o igual a 1,0 MΩ.
  (*) Nunca aplique ningún voltaje a ambos bloques de terminales de la conexión de la unidad interior y exterior (1, 2).
- En modelos específicos que requieran el cambio de los valores por tener techos muy altos o la selección de la capacidad de conexión/desconexión (ON/OFF) de la fuente de alimentación, realice los cambios según se indica en la descripción de Selección de funciones por medio del control remoto.

7.1. Før afprøvning

- Efter installationen af de indendørs og udendørs enheder samt rør- og kabelføring, kontrolleres igen, at enheden ikke har kølevæskelækager, løse forbindelser eller forkert polaritet.
- Mål impedansen mellem strømforsyningens terminalklemme (L, N, ⏚) på den udendørs enhed og stel med en 500 V isolationsmåler og kontrollér, at den er større end eller lig med 1,0 MΩ.
  (*) Sæt aldrig spænding på begge terminalklemmer til tilslutning af de indendørs og udendørs enheder (1, 2).
- På specifikke modeller, der kræver ændrede indstillinger for højere lofter eller valg af kapacitet af strømforsyningsafbryder, henvises til beskrivelsen om funktionsvalg med fjernbetjening.

7.1. İşletme testinden önce

- İç üniteyi ve dış üniteyi monte edip boru ve kablo tesisatlarını yaptıktan sonra ünitede soğutucu sızıntısı, gevşek bağlantı ve yanlış polarite olmamasını sağlamak için tekrardan kontrol ediniz.
- Dış ünitedeki güç kaynağı terminal bloku (L, N, ⏚) ile toprak arasındaki empedansı 500 V'luk bir Megger ile ölçünüz ve 1,0 MΩ eşit veya daha yüksek olduğunu saptamak üzere kontrol ediniz.
  (*) İç ünite ve dış ünite bağlantıları için her iki terminal blokuna (1, 2) asla voltaj uygulamayınız.
- Nispeten yüksek tavanlar için ayarların değiştirilmesini veya güç kaynağı ON/OFF (açma/kapama) seçim olanağını gerektiren belli modellerde, Uzaktan Kumanda Ünitesi yoluyla Fonksiyon Seçiminde yer alan tarifleri izleyerek gerekli değişiklikleri yapınız.

(PR) 7. Ensaio
(GR) 7. Δοκιμαστική λειτουργία
(中) 7. 运行测试

7.1. Antes do ensaio

- Após a instalação das unidades interior e exterior e do trabalho de tubagem e da cablagem eléctrica, verifique novamente se há fugas de refrigerante, se há conexões soltas e se a polaridade é correcta.
- Meça a impedância entre o bloco terminal da fonte de alimentação (L, N, ⏚) nas unidades e no solo com um meghómetro de 500 V e verifique se é igual ou superior a 1,0 MΩ.
  (*) Nunca aplique qualquer voltagem aos dois blocos terminaisa ligação das unidades interior e exterior (1, 2).
- Para modelos específicos que requeiram mudança de regulação para tectos superiores ou selecção da capacidade da fonte de alimentação ON/OFF, efectue as mudanças adequadas referindo-se à descrição da selecção de funções através do controlo remoto.

7.1. Πριν από τη δοκιμαστική λειτουργία

- Μετά την εγκατάσταση της εσωτερικής και της εξωτερικής μονάδας και αφού τελειώσετε τις εργασίες καλωδίωσης και σωλήνωσης, ελέγξετε πάλι για τυχόν διαρροές ψυκτικού υγρού, για χαλαρές συνδέσεις και για τυχόν λανθασμένη πολικότητα.
- Χρησιμοποιήσετε ένα μεγώμετρο τάσης 500V για να ελέγξετε ότι η αντίσταση μεταξύ των τερματικών της ηλεκτρικής παροχής (L, N, ⏚) στην εξωτερική μονάδα και της γείωσης είναι ίση ή μεγαλύτερη του 1,0 MΩ (μεγαώμ).
  (*) Δεν πρέπει ποτέ να εκτελέσετε αυτή τη δοκιμή, δηλαδή να συνδέσετε με ρεύμα οποιασδήποτε τάσης, στις συνδέσεις τερματικών της εσωτερικής και εξωτερικής μονάδας (1, 2).
- Για ειδικά μοντέλα που απαιτούν αλλαγές στη ρύθμισή τους εξαιτίας ψηλών ταβανιών ή επιλογής ηλεκτρικού διακόπτη, οι αλλαγές πρέπει να γίνονται σύμφωνα με τα προβλεπόμενα περί Αλλαγών Λειτουργιών μέσω Τηλεχειριστήριου.

(E) 7. Test run
(D) 7. Testlauf
(SD) 7. Provkörning
(I) 7. Prova di funzionamento

(F) 7. Marche d'essai
(NL) 7. Proefdraaien

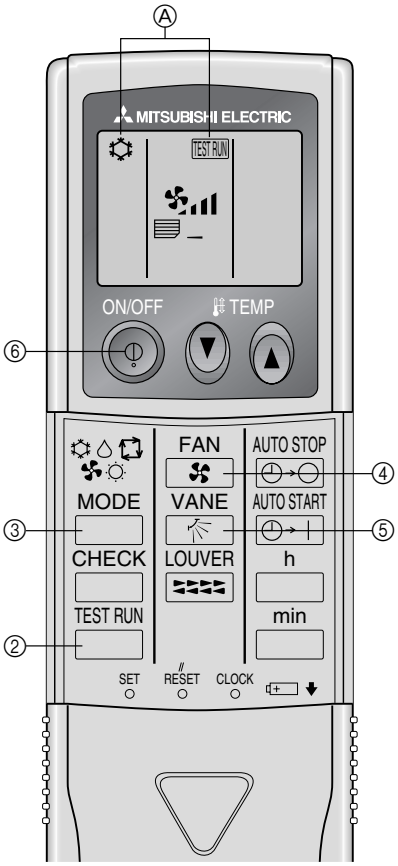

7.2. Test run

Measure an impedance between the power supply terminal block on the outdoor unit and the ground with a 500 V Megger and check that it is equal to or greater than 1.0 MΩ.

① Turn on the main power to the unit.

② Press the TEST RUN button twice continuously.
(Start this operation from the status of remote controller display turned off.)

Ⓐ TEST RUN and current operation mode are displayed.

③ Press the MODE (⚙ ♨ ✤ ☼ ⟳) button to activate COOL⚙ mode, then check whether cool air is blown out from the unit.

7.2. Testlauf

Die Impedanz zwischen Klemmleiste der Stromversorgung an der Außenanlage und der Erdung mit einem 500 V Isolationsprüfer messen und vergewissern, daß sie gleich oder größer als 1,0 MΩ ist.

① Netzstrom der Anlage einschalten.

② Die TEST RUN-Taste zweimal kurz nacheinander drücken.
(Nehmen Sie diesen Schritt vor, wenn das Fernbedienungsdisplay gestoppt ist.)

Ⓐ TEST RUN (TESTLAUF) und die aktuelle Betriebsart werden angezeigt.

③ MODE (⚙ ♨ ✤ ☼ ⟳)-Taste drücken, um COOL⚙ (Kühlen)-Betrieb zu aktivieren. Dann prüfen, ob Kaltluft aus der Anlage geblasen wird.

7.2. Marche d'essai

Mesurer une impédance entre le bloc de sortie de l'alimentation électrique de l'appareil intérieur et la terre à l'aide d'un mégohmmètre 500 V et vérifier qu'elle est d'au moins 1,0 MΩ.

① Allumer l'interrupteur principal de l'appareil.

② Appuyer sur le bouton TEST RUN deux fois sans le relâcher.
(Commencer cette opération alors que l'affichage de la télécommande est éteint.)

Ⓐ TEST RUN et le mode d'opération en cours sont affichés.

③ Pousser le bouton MODE (⚙ ♨ ✤ ☼ ⟳) pour activer le mode rafraîchissement COOL⚙, puis vérifier que l'appareil expulse de l'air frais.

7.2. Provkörning

Mät impedansen mellan nätströmskopplingsplinten på utomhusenheten och jorden med en 500 V Megger och kontrollera att den är lika med eller högre än 1,0 MΩ.

① Slå på nätströmstillförseln till enheten.

② Tryck på TEST RUN-knappen två gånger i följd.
(Starta rutinen med fjärrkontrollens display avstängd.)

Ⓐ TEST RUN och aktuellt driftsläge visas.

③ Tryck på MODE (⚙ ♨ ✤ ☼ ⟳) -knappen för att aktivera läget COOL⚙ ch kontrollera om kall luft blåser ut ur enheten.

7.2. Proefdraaien

Gebruik een 500 V weerstandsmeter om te controleren dat de weerstand tussen het aansluitblok voor de stroomvoorziening van het buitenapparaat en de aarding tenminste 1,0 MΩ is.

① Zet de hoofdschakelaar van het apparaat aan.

② Druk twee keer achter elkaar op de toets TEST RUN.
(Voer deze handeling uit wanneer het display van de afstandsbediening is uitgeschakeld.)

Ⓐ TEST RUN en de huidige stand worden weergegeven.

③ Druk op de MODE (⚙ ♨ ✤ ☼ ⟳) -toets om de COOL⚙ (koel)-stand in werking te stellen; controleer daarna of er koude lucht uit het apparaat wordt geblazen.

7.2. Prova di funzionamento

Misurare il valore dell'impedenza fra il blocco terminale di alimentazione della sezione esterna e la massa con un megaohmmetro da 500 V, controllando che questo sia superiore o uguale a 1,0 MΩ.

① Attivare l'interruttore di alimentazione principale.

② Premere due volte continuamente il pulsante TEST RUN.
(Avviare questa operazione con il display del comando a distanza spento.)

Ⓐ Vengono visualizzati l'indicatore TEST RUN ed il modo operativo in corso.

③ Premere il pulsante MODE (⚙ ♨ ✤ ☼ ⟳) per attivare il modo COOL⚙ e controllare poi se l'aria fredda viene soffiata dalla sezione interna.

(ES) 7. Prueba de funcionamiento
(DK) 7. Afprøvning
(TR) 7. Çalışma testi
(PR) 7. Ensaio
(GR) 7. Δοκιμαστική λειτουργία
(中) 7. 运行测试

7.2. Prueba de funcionamiento

Mida la impedancia entre el bloque de terminales de la fuente de alimentación de la unidad exterior y el suelo con un megaóhmetro de 500 V y compruebe que sea mayor o igual a 1,0 MΩ.

① Encienda la unidad.

② Pulse el botón TEST RUN dos veces seguidas.
(Inicie el procedimiento con la pantalla de estado del controlador remoto apagada.)

Ⓐ Se ven en pantalla TEST RUN y el modo actual de funcionamiento.

③ Presione el botón MODE (❄ ♨ ✤ ☼ ⟳) para activar el modo de refrigeración COOL❄ y compruebe si sale aire frío de la unidad.

7.2. Afprøvning

Mål impedans mellem strømforsyningens klemmerække på den udendørs enhed og jord med en 500 V Megger og kontroller, at den er lig med eller større end 1,0 MΩ.

① Tænd for netstrømmen til enheden.

② Tryk på TEST RUN-knappen to gange.
(Start denne drift med fjernbetjeningens display slukket.)

Ⓐ TEST RUN og den aktuelle driftsform vises.

③ Tryk på MODE (❄ ♨ ✤ ☼ ⟳)-knappen for at aktivere COOL❄-driftsformen, og kontroller så, om der blæses kølig luft ud fra enheden.

7.2. Çalışma testi

Dış ünite güç kaynağı terminal bloku ile toprak arasındaki empedansı 500 V'luk bir Megger ile ölçün ve 1,0 MΩ'e eşit veya daha büyük olup olmadığını kontrol edin.

① Üniteye elektrik veriniz.

② TEST RUN (kontrol) düğmesine iki kere sürekli olarak basın.
(Bu işlemi uzaktan kumanda durum göstergesi kapalı durumdayken başlatın.)

Ⓐ TEST RUN (işletme testi) ve o andaki işletme modu görüntülenir.

③ COOL❄ (soğutma) modunu yürürlüğe koymak için MODE (❄ ♨ ✤ ☼ ⟳) (mod) düğmesine bastıktan sonra ünitenin dışarıya soğuk hava basıp basmadığını kontrol ediniz.

7.2. Ensaio

Meça a impedância entre o bloco terminal da fonte de alimentação na unidade exterior e no solo com um meghómetro de 500 V e verifique se é igual ou superior a 1,0 MΩ.

① Ligue a alimentação da unidade.

② Prima o botão TEST RUN duas vezes continuamente.
(Inicie esta operação a partir do estado do visor do controlo remoto parado.)

Ⓐ TEST RUN e o modo de funcionamento em curso aparecem no visor.

③ Carregue na tecla MODE (❄ ♨ ✤ ☼ ⟳) para activar o modo COOL❄ e verifique se sai ar frio da unidade.

7.2. Δοκιμαστική λειτουργία

Μετρήστε τη συνθετη αντίσταση ανάμεσα στην πλακέτα ακροδεκτών τροφοδοσίας στην εξωτερική μονάδα και στη γείωση με ένα Megger 500 V και ελέγξτε ώστε να είναι ίση ή μεγαλύτερη από 1,0 MΩ.

① Ανοίξτε την ηλεκτρική παροχή προς τη μονάδα.

② Πιέστε το κουμπί TEST RUN (ΕΛΕΓΧΟΣ) δύο φορές συνεχόμενα.
(Εκτελέστε αυτή τη λειτουργία όταν η οθόνη του τηλεχειριστηρίου είναι σβηστή.)

Ⓐ Εμφανίζεται η ένδειξη TEST RUN (δοκιμαστική λειτουργία) και ο τρόπος λειτουργίας της στιγμής εκείνης.

③ Πατήστε το κουμπί με την ένδειξη MODE (❄ ♨ ✤ ☼ ⟳) (τρόπος λειτουργίας) για να ενεργοποιηθεί η λειτουργία κλιματισμού COOL❄ (ψύξη) και στη συνέχεια ελέγξτε εάν βγαίνει κρύος αέρας από τη μονάδα.

(E) 7. Test run
(D) 7. Testlauf
(SD) 7. Provkörning
(I) 7. Prova di funzionamento

(F) 7. Marche d'essai
(NL) 7. Proefdraaien

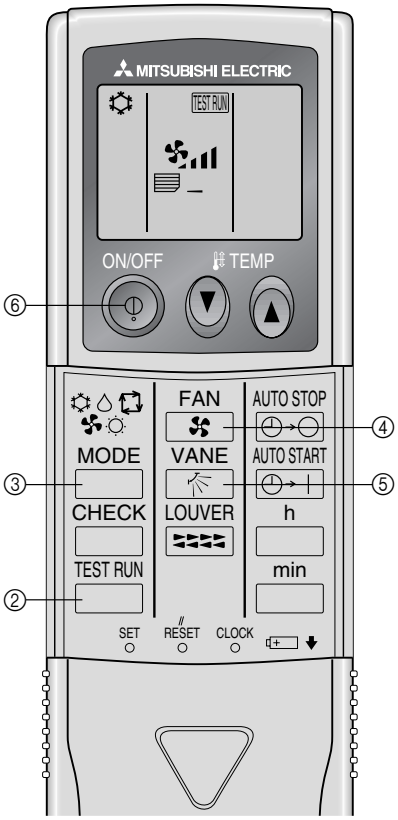

④ Press the FAN button and check whether strong air is blown out from the unit.

⑤ Press the VANE button and check whether the auto vane operates properly.

⑥ Press the ON/OFF button to stop the test run.

Note:
- **Point the remote controller towards the indoor unit receiver while following steps ② to ⑥.**
- **It is not possible to run the in FAN, DRY or AUTO mode.**

④ FAN (gebläse)-Taste drücken und prüfen, ob ein starker Luftstrom aus der Anlage austritt.

⑤ VANE (gebläseflügel)-Taste drücken und prüfen, ob die automatische Gebläseflügel-Funktion einwandfrei arbeitet.

⑥ ON/OFF (netzstrom EIN/AUS)-Taste drücken, um Probelauf zu beenden.

Hinweis:
- **Bei Ausführung der Schritte ② bis ⑥ die Fernbedienung auf das Empfangsteil der Innenanlage richten.**
- **Es ist nicht möglich, das Gerät in den Betriebsarten FAN, DRY oder AUTO arbeiten zu lassen.**

④ Pousser le bouton de ventilation FAN et vérifier que l'appareil expulse l'air avec force.

⑤ Pousser le bouton de la vanne VANE et vérifier que la vanne automatique marche proprement.

⑥ Pousser le bouton de marche/arrêt ON/OFF pour arrêter l'essai.

Remarque:
- **Diriger la télécommande vers le récepteur de l'appareil intérieur durant les étapes ② à ⑥.**
- **Il n'est pas possible de faire fonctionner les modes ventilateur (FAN), de déshumidification (DRY) ou automatique (AUTO).**

④ Tryck på FAN -knappen och kontrollera om luft blåser ut ur enheten kraftigt.

⑤ Tryck på VANE -knappen och kontrollera om luftspjället fungerar korrekt.

⑥ Tryck på ON/OFF för att stoppa provkörningen.

Obs:
- **Rikta fjärrkontrollen mot mottagaren på inomhusenheten och utför steg ② till ⑥.**
- **Enheten kan inte köras i lägena FAN, DRY eller AUTO.**

④ Druk op de FAN (ventilator)-toets en controleer of er op een wijze krachtige lucht uit het apparaat wordt geblazen.

⑤ Druk op de VANE VANE (lamellen)-toets en controleer of het automatische lamellenrooster goed werkt.

⑥ Druk op ON/OFF (AAN/UIT) om het proefdraaien te beëindigen.

Opmerking:
- **Richt de afstandsbediening op de afstandsbedieningssensor van het binnenapparaat en voer de stappen ② t/m ⑥ uit.**
- **Het apparaat kan in de werkstanden VENTILATOR, DROGEN en AUTO niet in werking worden gezet.**

④ Premere il pulsante FAN e controllare se viene soffiata una grande quantità d'aria dalla sezione interna.

⑤ Premere il tasto VANE e controllare se le alette automatiche si muovono correttamente.

⑥ Premere il pulsante di accensione/spegnimento ON/OFF per arrestare la prova di funzionamento.

Nota:
- **Rivolgere frontalmente il comando a distanza verso il ricevitore dell'unità interna mentre si eseguono le fasi da ② fino a ⑥ della procedura.**
- **Non è possibile che funzioni in modo FAN (ventilatore), DRY(deumidificazione) o AUTO (automatico).**

(ES) 7. Prueba de funcionamiento

④ Presione el botón FAN en la unidad y compruebe si sale aire con fuerza de la unidad.
⑤ Presione el botón VANE y compruebe que el sistema automático de desviación del aire funciona correctamente.
⑥ Presione el botón ON/OFF para finalizar el funcionamiento de prueba.

Nota:
- **Cuando siga los pasos ② a ⑥, oriente el mando a distancia hacia el receptor de la unidad interior.**
- **No es posible activar el modo FAN, DRY o AUTO.**

(DK) 7. Afprøvning

④ Tryk på FAN-knappen og kontroller, om der blæses varm luft ud fra enheden.
⑤ Tryk på VANE-knappen og kontroller, om den automatiske vinge virker korrekt.
⑥ Tryk på ON/OFF-knappen for at stoppe prøvekørslen.

Bemærk:
- **Ret fjernbetjeningen mod indendørsenhedens modtager, mens De følger trin ② til ⑥.**
- **Det er ikke muligt at betjene enheden i ventilator- og tørringsdriftsform samt den automatiske driftsform.**

(TR) 7. Çalışma testi

④ FAN (fan) düğmesine basıp ünitenin dışarıya güçlü hava basıp basmadığını kontrol ediniz.
⑤ VANE (kanatçık) düğmesine basıp otomatik kanatçığın gerektiği gibi çalışıp çalışmadığını kontrol ediniz.
⑥ İşletme testini durdurmak için ON/OFF (açma/kapama) düğmesine basınız.

Not:
- **Uzaktan kumanda ünitesini iç ünitenin alıcısına doğru yöneltip ②'den ⑥'e kadar olan işlemleri yerine getiriniz.**
- **Üniteyi FAN (vantilatör), DRY (kurutma) veya AUTO (otomatik) modlarında çalıştırmak mümkün değildir.**

(PR) 7. Ensaio

④ Carregue na tecla FAN e verifique se sai ar com muita pressão da unidade.
⑤ Carregue na tecla VANE e verifique se a vávula automática funciona correctamente.
⑥ Carregue na tecla ON/OFF para parar o ensaio.

Nota:
- **Aponte o controlo remoto para o receptor da unidade interior enquanto segue os passos ② a ⑥.**
- **Não é possível utilizar os modos FAN (ventoinha), DRY (desumidificação) ou AUTO (automático).**

(GR) 7. Δοκιμαστική λειτουργία

④ Πατηστε το κουμπί με την ένδειξη FAN (ανεμιστήρας) και ελέγξτε εάν βγαίνει ισχυρός αέρας από τη μονάδα.
⑤ Πατήστε το κουμπί με την ένδειξη VANE (πτερύγια) και ελέγξτε εάν λειτουργεί σωστά η αυτόματη διακύμανση της κατεύθυνσης του αέρα.
⑥ Πατήστε το κουμπί με την ένδειξη ON/OFF (διακόπτης λειτουργίας) για να σταματησετε τη δοκιμαστική λειτουργία.

Σημείωση:
- **Στρέψτε το τηλεχειριστήριο προς την κατεύθυνση του δέκτη της εσωτερικής μονάδας ενώ εκτελείτε τις ενέργειες ② έως ⑥.**
- **Δεν είναι δυνατή η επιλογή των λειτουργιών FAN (ανεμιστήρας), DRY (αφύγρανση) ή AUTO (αυτόματη λειτουργία).**

(中) 7. 运行测试

7

(F) 7. Marche d'essai
(NL) 7. Proefdraaien

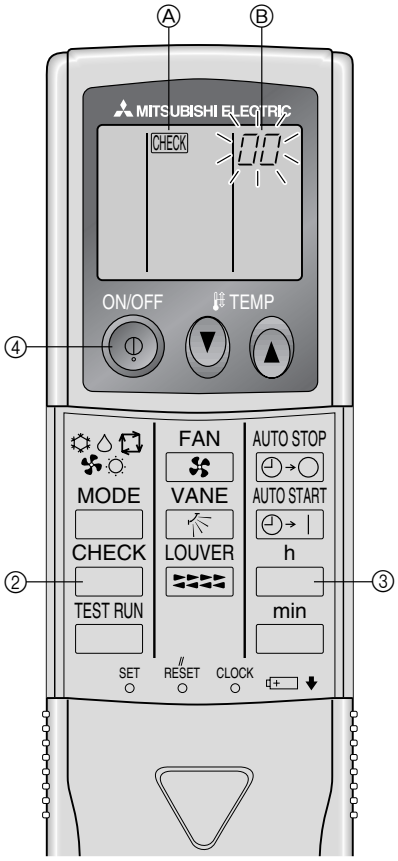

7.3. Auto-vérification

① Allumer l'interrupteur principal de l'appareil.
② Appuyer sur le bouton CHECK deux fois sans le relâcher.
(Commencer cette opération alors que l'affichage de la télécommande est éteint.)
Ⓐ CHECK (vérification) s'allument.
Ⓑ «00» commencera à clignoter.
③ Diriger la télécommande vers le récepteur de l'appareil et appuyer sur le bouton h. Le code de vérification sera indiqué par le nombre de sonneries venant du récepteur et le nombres de clignotements du voyant d'opération.
④ Pousser le bouton de marche/arrêt ON/OFF pour arrêter l'auto-vérification.

7.3. Zelfcontrole

① Zet de hoofdschakelaar van het apparaat aan.
② Druk twee keer achter elkaar op de toets CHECK.
(Voer deze handeling uit wanneer het display van de afstandsbediening is uitgeschakeld.)
Ⓐ De CHECK begint te branden.
Ⓑ "00" begint te flikkeren.
③ Druk op h terwijl u met de afstandsbediening in de richting van het ontvangstgedeelte van het apparaat wijst. De controlecode zal worden aangegeven door het aantal keren dat de zoemer van het ontvangstgedeelte zoemt en door het aantal keren dat het bedieningslampje flikkert.
④ Druk op ON/OFF (AAN/UIT) om de zelfcontrole te stoppen.

(E) 7. Test run
(D) 7. Testlauf
(SD) 7. Provkörning
(I) 7. Prova di funzionamento

7.3. Self-check

① Turn on the main power to the unit.
② Press the CHECK button twice continuously.
(Start this operation from the status of remote controller display turned off.)
Ⓐ CHECK begins to light.
Ⓑ «00» begins to blink.
③ While pointing the remote controller toward the unit's receiver, press the h button. The check code will be indicated by the number of times that the buzzer sounds from the receiver section and the number of blinks of the operation lamp.
④ Press the ON/OFF button to stop the self-check.

7.3. Selbsttest

① Netzstrom der Anlage einschalten.
② Die CHECK-Taste zweimal kurz nacheinander drücken.
(Nehmen Sie diesen Schritt vor, wenn das Fernbedienungsdisplay gestoppt ist.)
Ⓐ CHECK (PRÜFEN) leuchtet.
Ⓑ «00» beginnt zu blinken.
③ Die Fernbedienung auf das Empfangsteil des Gerätes richten und die Taste h drücken. Der Prüfcode wird durch die Anzahl der Tonsignale des Summers aus dem Empfangsbereich und die Anzahl der Blinkvorgänge der Betriebslampe angezeigt.
④ ON/OFF (netzstrom EIN/AUS)-Taste drücken, um Selbsttest zu beenden.

7.3. Självtest

① Slå på nätströmstillförseln till enheten.
② Tryck på CHECK-knappen två gånger i följd.
(Starta rutinen med fjärrkontrollens display avstängd.)
Ⓐ CHECK börjar lysa.
Ⓑ "00" börjar blinka.
③ När fjärrkontrollen riktas mot mottagaren på enheten, trycks knappen h in. Kontrollkoden anges av det antal gånger alarmet hörs från mottagaren och antalet gånger som indikatorlampan blinkar.
④ Tryck på ON/OFF för att avbryta självtesten.

7.3. Autodiagnosi

① Attivare l'interruttore di alimentazione principale dell'unità.
② Premere due volte continuamente il pulsante CHECK.
(Avviare questa operazione con il display del comando a distanza spento.)
Ⓐ L'indicatore CHECK inizia a illuminarsi.
Ⓑ Il messaggio «00» inizia a lampeggiare.
③ Premere il pulsante h mentre il comando a distanza viene tenuto rivolto verso il ricevitore dell'unità. Il codice di controllo verrà indicato dal numero di volte che il segnale sonoro della ricevitore sarà attivato e dal numero di volte che la spia di funzionamento lampeggerà.
④ Premere il pulsante di accensione/spegnimento ON/OFF per arrestare la funzione di autodiagnosi.

(ES) 7. Prueba de funcionamiento
(DK) 7. Afprøvning
(TR) 7. Çalışma testi
(PR) 7. Ensaio
(GR) 7. Δοκιμαστική λειτουργία
(中) 7. 运行测试

7.3. Autotest

① Encienda la unidad.
② Pulse el botón CHECK dos veces seguidas.
(Inicie el procedimiento con la pantalla de estado del controlador remoto apagada.)
Ⓐ Se encenderán CHECK.
Ⓑ «00» empieza a parpadear.
③ Apunte con el mando a distancia hacia el receptor de la unidad y pulse el botón h. El número de veces que suene el zumbador del receptor y el número de parpadeos del piloto de funcionamiento indican el código de comprobación.
④ Pulse el botón ON/OFF para terminar el autotest.

7.3. Selvcheck

① Tænd for netstrømmen til enheden.
② Tryk på CHECK-knappen to gange.
(Start denne drift med fjernbetjeningens display slukket.)
Ⓐ CHECK begynder at lyse.
Ⓑ "00" begynder at blinke.
③ Mens fjernbetjeningen holdes hen mod enhedens modtager trykkes på h-knappen. Checkkoden vil blive indikeret ved det antal gange modtagerdelens brummer lyder og ved det antal gange driftslampen blinker.
④ Tryk på ON/OFF-knappen for at stoppe selvchecket.

7.3. Otomatik kontrol

① Üniteye elektrik veriniz.
② CHECK (kontrol) düğmesine iki kere sürekli olarak basın.
(Bu işlemi uzaktan kumanda durum göstergesi kapalı durumdayken başlatın.)
Ⓐ CHECK (kontrol) yanmaya başlar.
Ⓑ "00" yanıp sönmeye başlar.
③ Uzaktan kumanda ünitesini ünitenin alıcısına doğru yönelttikten sonra h düğmesine basınız. Alıcı bölümündeki düdüğün kaç kere öttüğü ve işletme lambasının kaç kere yanıp söndüğü kontrol kodunu belirtir.
④ Otomatik kontrol işlemini durdurmak için ON/OFF <açma/kapama> düğmesine basınız.

7.3. Autoverificação

① Ligue a alimentação da unidade.
② Prima o botão CHECK duas vezes continuamente.
(Inicie esta operação a partir do estado do visor do controlo remoto parado.)
Ⓐ CHECK começam a se iluminar.
Ⓑ "00" começa a piscar.
③ Enquanto aponta o controlo remoto para o receptor da unidade, carregue na tecla h. O código de verificação será indicado pelo número de vezes que a sirene tocar proveniente da secção do receptor e pelo número de vezes que a lâmpada de funcionamento piscar.
④ Carregue na tecla ON/OFF para parar a autoverificação.

7.3. Αυτόματος έλεγχος

① Ανοίξετε την ηλεκτρική παροχή προς τη μονάδα.
② Πιέστε το κουμπί CHECK (ΕΛΕΓΧΟΣ) δύο φορές συνεχόμενα.
(Εκτελέστε αυτή τη λειτουργία όταν η οθόνη του τηλεχειριστηρίου είναι σβηστή.)
Ⓐ Η ένδειξη CHECK ανάβει.
Ⓑ Η ένδειξη "00" αρχίζει να αναβοσβήνει.
③ Ενώ το τηλεχειριστήριο κατευθύνεται προς το δέκτη της μονάδας, πατήσετε το κουμπί με την ένδειξη h (Ώρα). Ο κωδικός ελέγχου απεικονίζεται από το πόσες φορές ηχεί ο δονητής στο τμήμα του δέκτη και από τον αριθμό που αναβοσβήνει το φωτάκι λειτουργίας.
④ Πατήσετε το κουμπί με την ένδειξη ON/OFF (διακόπτης λειτουργίας) όταν θέλετε να σταματήσετε τον αυτόματο έλεγχο.

(F) 7. Marche d'essai
(NL) 7. Proefdraaien

(E) 7. Test run
(D) 7. Testlauf
(SD) 7. Provkörning
(I) 7. Prova di funzionamento

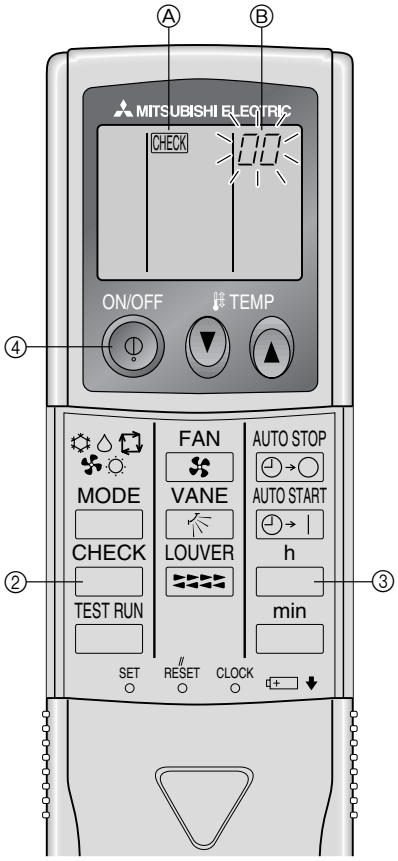

Check Code	Alarm	Buzzer sound
1	Suction sensor alarm	Single beep × 1
2	Pipe sensor alarm	Single beep × 2
3	Transmission alarm	Single beep × 3
4	Drain sensor alarm	Single beep × 4
5	Drain pump alarm	Single beep × 5
6	Anti-freezing on	Single beep × 6
	Anti-overheat on	Single beep × 6
7	System error	Single beep × 7
8	Outdoor unit alarm	Single beep × 8
9	No alarm (no error)	Receiving signal only (no error alarm)

Prüfcode	Alarm (Warnsignal)	Signalton
1	Ansaugsensor-Alarm	Einzelner Piepton × 1
2	Rohrleitungssensor-Alarm	Einzelner Piepton × 2
3	Transmissions-Alarm	Einzelner Piepton × 3
4	Auslaufsensor-Alarm	Einzelner Piepton × 4
5	Auslaufpumpen-Alarm	Einzelner Piepton × 5
6	Frostschutz ein	Einzelner Piepton × 6
	Überhitzungsschutz ein	Einzelner Piepton × 6
7	Systemfehler	Einzelner Piepton × 7
8	Außenanlage-Alarm	Einzelner Piepton × 8
9	kein Alarm	Nur Empfangsignal (kein Felhleralarm)

Code vérification (check code)	Alarme	Tonalité
1	Alarme de la succion	Un seul bip × 1
2	Alarme des tuyaux	Un seul bip × 2
3	Alarme de transmission	Un seul bip × 3
4	Alarme des tuyaux d'évacuation	Un seul bip × 4
5	Alarme de la pompe des tuyaux d'évactuation	Un seul bip × 5
6	Système Anti-gel allumé	Un seul bip × 6
	Système anti-surchauffage allumé	Un seul bip × 6
7	Erreur du système	Un seul bip × 7
8	Alarme de l'appareil extérieur	Un seul bip × 8
9	Pas d'alarme	Seulement réception de signal (pas d'alarme d'erreur)

Kontrollkod	Alarm	Summersignal
1	Alarm, insugningssensor	Enstaka signal × 1
2	Alarm, rörsensor	Enstaka signal × 2
3	Alarm, överföring	Enstaka signal × 3
4	Alarm, dräneringssensor	Enstaka signal × 4
5	Alarm, dräneringspump	Enstaka signal × 5
6	Frysskydd på	Enstaka signal × 6
	Överhettningsskydd på	Enstaka signal × 6
7	Systemfel	Enstaka signal × 7
8	Alarm, utomhusenhet	Enstaka signal × 8
9	Inget alarm	Endast mottagarsignal (inget fellarm)

Checkcode	Alarm	Geluidssignaal zoemer
1	Sensoralarm voor de aanzuiger	Enkele piep × 1
2	Sensoralarm voor de leiding	Enkele piep × 2
3	Overbrengingsalarm	Enkele piep × 3
4	Sensoralarm voor de afwatering	Enkele piep × 4
5	Alarm voor de afwateringspomp	Enkele piep × 5
6	Anti-bevriezing aan	Enkele piep × 6
	Anti-oververhitting aan	Enkele piep × 6
7	Systeemfout	Enkele piep × 7
8	Alarm van het buitenapparaat	Enkele piep × 8
9	Geen alarm	Alleen signaalontvangst (geen foutalarm)

Codice di controllo	Spia di allarme	Segnale sonoro
1	Spia del sensore di aspirazione	1 singolo bip
2	Spia del sensore della tubazione	2 singolo bip
3	Spia della trasmissione	3 singolo bip
4	Spia del sensore di drenaggio	4 singolo bip
5	Spia della pompa di drenaggio	5 singolo bip
6	Antigelo attivato	6 singolo bip
	Protezione contro il surriscaldamento attivata	6 singolo bip
7	Errore sistema	7 singolo bip
8	Spia della sezione esterna	8 singolo bip
9	Nessun allarme	Solo ricezione di segnale (nessun allarme d'errore)

(ES) 7. Prueba de funcionamiento

Código de comprobación	Alarma	Sonido del zumbador
1	Alarma de sensor de succión	1 sonido simple
2	Alarma de sensor de tubería	2 sonido simple
3	Alarma de transmisión	3 sonido simple
4	Alarma de sensor de drenaje	4 sonido simple
5	Alarma de bomba de drenaje	5 sonido simple
6	Anticongelación activado	6 sonido simple
	Antisobrecalentamiento activado	6 sonido simple
7	Error del sistema	7 sonido simple
8	Alarma de unidad exterior	8 sonido simple
9	Sin alarma (ningún error)	Solamente recepción de señal (ninguna alarma de error)

(DK) 7. Afprøvning

Checkkode	Alarm	Biplyd
1	Sugesensoralarm	Enkelt bip × 1
2	Rørsensoralarm	Enkelt bip × 2
3	Transmissionsalarm	Enkelt bip × 3
4	Drænsensoralarm	Enkelt bip × 4
5	Drænpumpealarm	Enkelt bip × 5
6	Frostsikring tændt	Enkelt bip × 6
	Overhedningssikring tændt	Enkelt bip × 6
7	Systemfejl	Enkelt bip × 7
8	Udendørs alarmenhed	Enkelt bip × 8
9	Ingen alarm	Kun modtager signal (ingen fejl alarm)

(TR) 7. Çalışma testi

Kontrol kodu	Alarm	Uyarı sesi
1	Emme sensörü alarmı	1 kere tek bip
2	Boru sensörü alarmı	2 kere tek bip
3	Transmisyon alarmı	3 kere tek bip
4	Boşaltma sensörü alarmı	4 kere tek bip
5	Boşaltma pompası alarmı	5 kere tek bip
6	Donmayı önleme açık	6 kere tek bip
	A şırı ısınmayı önleme açık	6 kere tek bip
7	Sistem hatası	7 kere tek bip
8	Dış ünite alarmı	8 kere tek bip
9	Alarm yok	Yalnız sinyal alınıyor (hata alarmı yok)

(PR) 7. Ensaio

Código de Verificação	Alarme	Som de buzina
1	Alarme do sensor de aspiração	Um apito × 1
2	Alarme do sensor do tubo	Um apito × 2
3	Alarme da transmissão	Um apito × 3
4	Alarme do sensor de drenagem	Um apito × 4
5	Alarme da bomba de drenagem	Um apito × 5
6	Anticongelamento activado	Um apito × 6
	Anti-sobreaquecimento activado	Um apito × 6
7	Erro do sistema	Um apito × 7
8	Alarme da unidade exterior	Um apito × 8
9	Não há alarme (nenhum erro)	Só recepção de sinal (nenhum alarme de erro)

(GR) 7. Δοκιμαστική λειτουργία

Κώδικας Ελέγχου	Προειδοποιητικό	Ήχος βομβητή
1	Προειδοποιητικό βλάβης αισθητηρίου αναρρόφησης	Ένας ήχος × 1 φορά
2	Προειδοποιητικό βλάβης αισθητηρίου σωλήνων	Ένας ήχος × 2 φορά
3	Προειδοποιητικό βλάβης μετάδοσης	Ένας ήχος × 3 φορά
4	Προειδοποιητικό βλάβης αισθητηρίου αποχέτευσης	Ένας ήχος × 4 φορά
5	Προειδοποιητικό βλάβης αντλίας αποχέτευσης	Ένας ήχος × 5 φορά
6	Αντιψυκτικό σε λειτουργία	Ένας ήχος × 6 φορά
	Αντιθερμαντικό σε λειτουργία	Ένας ήχος × 6 φορά
7	Σφάλμα συστήματος	Ένας ήχος × 7 φορά
8	Προειδοποιητικό βλάβης εξωτερικής μονάδας	Ένας ήχος × 8 φορά
9	Σύστημα προειδοποίησης βλάβης κλειστό	Λήψη του σήματος μόνο (προειδοποιητικό βλάβης κλειστό)

(中) 7. 运行测试

(E) 8. Field electrical wiring (Power wiring specifications)

(D) 8. Elektrische Feldverdrahtung (Technische Daten der Netzstromverdrahtung)

(F) 8. Câblage des champs électriques (Spécifications du câblage des circuits d'alimentation)

Models			PK-2.5FLA	PK-3FLA	PK-4FLSA	PK-4FLSA	PK-3FLA	PK-4FLSA
Indoor unit power supply			~ (single), 50 Hz, 220 - 240V or 60 Hz, 220V					
Power supply		Phase	~ (Single)			3 ~ (3ph)	3N ~ (3ph, 4wires)	
		Frequency & Voltage	50 Hz, 220 - 240V or 60 Hz, 220V			60 Hz, 220V	50 Hz, 380/220 - 415/240V	
Input capacity Main switch/Fuse		Indoor unit (A)	16/16	16/16	16/16	16/16	16/16	16/16
		Outdoor unit (A)	32/25	32/25	32/32	25/25	16/16	16/16
Wiring	Indoor unit Power supply	Wire No.	3	3	3	3	3	3
		Size mm²	1.5	1.5	1.5	1.5	1.5	1.5
	Outdoor unit Power supply	Wire No.	3	3	3	4	5	5
		Size mm²	4	4	4	2.5	1.5	1.5
	Indoor unit/Outdoor unit connecting Wire No. × size mm (mm²)		2 × 0.8 (0.5) or Cable 2C × (0.3), (Non-polar)					
Control circuit rating			DC 12V					

Notes:

1. **Bear in mind ambient conditions(ambient temperature,direct sunlight, rain water,etc.) when proceeding with the wiring and connections.**
2. **The wire size is the minimum value for metal conduit wiring. The power cord size should be 1 rank thicker consideration of voltage drops.**
3. **The earth wire is connected to the indoor unit and outdoor unit.**
4. **This table shows an example of the field electrical wiring. Details should be based on applicable technical standards.**

Modelle			PK-2.5FLA	PK-3FLA	PK-4FLSA	PK-4FLSA	PK-3FLA	PK-4FLSA
Stromversorgung der Innenanlage			~ (Eine), 50 Hz, 220 - 240V oder 60 Hz, 220V					
Stromversorgung		Phase	~ (Eine)			3 ~ (3ph)	3N ~ (3 Phasen, 4-adrig)	
		Frequenz und Spannung	50 Hz, 220 - 240V oder 60 Hz, 220V			60 Hz, 220V	50 Hz, 380/220 - 415/240V	
Eingangskapazität Hauptschalter/-sicherung		Innenanlage (A)	16/16	16/16	16/16	16/16	16/16	16/16
		Außenanlage (A)	32/25	32/25	32/32	25/25	16/16	16/16
Verdrahtung	Innenanlage Stromversorgung	Zahl der Leitungen	3	3	3	3	3	3
		Stärke mm²	1,5	1,5	1,5	1,5	1,5	1,5
	Außenanlage Stromversorgung	Zahl der Leitungen	3	3	3	4	5	5
		Stärke mm²	4	4	4	2,5	1,5	1,5
	Anschluß Innenanlage/Außenanlage Zahl der Leitungen × Stärke mm (mm²)		2 × 0,8 (0,5) oder Leitung 2C × (0,3), (Nicht polar)					
Steuerspannung			DC 12V					

Hinweise:

1. **Bei der Verdrahtung und der Verlegung von Anschlüssen, Umfeldbedingungen (Umgebungstemperatur, direkte Sonnenlichteinstrahlung, Regenwasser etc.) beachten.**
2. **Leistungsgröße/-querschnitt ist der Mindestwert bei Metalleitungen. Netzkabelgröße/-querschnitt muß im Hinblick auf Spannungsabfall eine Stufe stärker ausgelegt werden.**
3. **Die Erdleitung ist sowohl an die Innen- als an die Außenanlage angeschlossen.**
4. **Diese Tabelle ist ein Beispiel für die Verdrahtung vor Ort. Im konkreten Einzelfall sind die jeweiligen Vorschriften und Standards zu berücksichtigen.**

Modèles			PK-2.5FLA	PK-3FLA	PK-4FLSA	PK-4FLSA	PK-3FLA	PK-4FLSA
Alimentation de l'appareil intérieur			~ (Monophasé), 50 Hz, 220 - 240V ou 60 Hz, 220V					
Alimentation		Phase	~ (Monophasé)			3 ~ (3ph)	3N ~ (triphasé, 4 fils)	
		Fréquence et tension	50 Hz, 220 - 240V ou 60 Hz, 220V			60 Hz, 220V	50 Hz, 380/220 - 415/240V	
Capacité d'entrée Interrupteur principal/Fusible		Appareil intérieur (A)	16/16	16/16	16/16	16/16	16/16	16/16
		Appareil extérieur (A)	32/25	32/25	32/32	25/25	16/16	16/16
Câblage	Appareil intérieur Alimentation	Câble No	3	3	3	3	3	3
		Dimension en mm²	1,5	1,5	1,5	1,5	1,5	1,5
	Appareil extérieur Alimentation	Câble No	3	3	3	4	5	5
		Dimension en mm²	4	4	4	2,5	1,5	1,5
	Raccordement des appareils intérieur/ extérieur No du câble × taille en mm (mm²)		2 × 0,8 (0,5) ou Câble 2C × (0,3), (Non polarisé)					
Tension du circuit de commandes			DC 12V					

Remarques:

1. **Toujours tenir compte des conditions ambiantes (température ambiante, rayons du soleil directs, eau de pluie, etc.) lors du câblage et du raccordement électrique.**
2. **Les dimensions des câbles données sont les dimensions minimum nécessaires pour le câblage de fils électriques. La dimension des câbles d'alimentation doit toujours être légèrement supérieure, pour pouvoir faire face aux chutes de tension.**
3. **Toujours raccorder le câble de terre à l'appareil intérieur comme à l'appareil extérieur.**
4. **Ce tableau reprend un exemple du câblage électrique. Les détails doivent être conformes aux normes techniques en vigueur.**

(SD) 8. Elektriska kopplingar på fältet (Specifikationer för nätströmsanslutningar)

(NL) 8. Elektrische bedrading op de plaats van installatie (specificaties netaansluitingen)

(I) 8. Collegamenti elettrici locali (Specifiche dei cablaggi dell'alimentazione)

Modeller			PK-2.5FLA	PK-3FLA	PK-4FLSA	PK-4FLSA	PK-3FLA	PK-4FLSA
Strömtillförsel till inomhusenheten			~ (Enfas), 50 Hz, 220 - 240V eller 60 Hz, 220V					
Kraftmatning		Fas	~ (Enfas)			3 ~ (3ph)	3N ~ (3-fas, 4 trådar)	
		Frekvens och spänning	50 Hz, 220 - 240V eller 60 Hz, 220V			60 Hz, 220V	50 Hz, 380/220 - 415/240V	
Ineffekt		Inomhusenhet (A)	16/16	16/16	16/16	16/16	16/16	16/16
Huvudströmbrytare/säkring		Ledningsnummer (A)	32/25	32/25	32/32	25/25	16/16	16/16
Ledningsdragning	Kraftmatning, inomhusenhet	Ledningsnummer	3	3	3	3	3	3
		Storlek mm²	1,5	1,5	1,5	1,5	1,5	1,5
	Kraftmatning, utomhusenhet	Ledningsnummer	3	3	3	4	5	5
		Storlek mm²	4	4	4	2,5	1,5	1,5
	Anslutningsledning inomhusenhet/utomhusenhet, nummer × storlek mm (mm²)		2 × 0,8 (0,5) eller Kabel 2C × (0,3), (Opolariserad)					
Styrkretsens märkvärde			DC12V					

Obs:

1. **Överväg omgivande förhållanden (omgivande temperatur, direkt solljus, regnvatten etc.) vid ledningsdragning och anslutning.**
2. **Ledningsstorleken är den minsta möjliga för skyddsrörledningar av metall. Ledningsarean bör vara en storlek större med tanke på spänningsfall.**
3. **Den jordade ledningen är ansluten till både inomhus- och utomhusenheten.**
4. **Tabellen visar ett exempel på ledningsdragning ute på fältet. Detaljerna bör baseras på gällande tekniska normer.**

Modellen			PK-2.5FLA	PK-3FLA	PK-4FLSA	PK-4FLSA	PK-3FLA	PK-4FLSA
Voeding binnenapparaat			~ (Eenfase), 50 Hz, 220 - 240V of 60 Hz, 220V					
Buitenapparaat		Fase	~ (Eenfase)			3 ~ (3ph)	3N ~ (driefasig, 4-dradig)	
		Frequentie en voltage	50 Hz, 220 - 240V of 60 Hz, 220V			60 Hz, 220V	50 Hz, 380/220 - 415/240V	
Ingangsstroom		Binnenapparaat (A)	16/16	16/16	16/16	16/16	16/16	16/16
Hoofdschakelaar/Zekering		Buitenapparaat (A)	32/25	32/25	32/32	25/25	16/16	16/16
Bedrading	Binnenapparaat Voeding	Aantal draden	3	3	3	3	3	3
		Dikte in mm²	1,5	1,5	1,5	1,5	1,5	1,5
	Buitenapparaat Voeding	Aantal draden	3	3	3	4	5	5
		Dikte in mm²	4	4	4	2,5	1,5	1,5
	Aansluitkabel tussen binnen- en buitenapparaat Nr. × dikte in mm (mm²)		2 × 0,8 (0,5) of Kabel 2C × (0,3), (Geen polariteit)					
Toelaatbaar vermogen besturingscircuit			DC12V					

Opmerkingen:

1. **Hou de omgevingscondities in de gaten (omgevingstemperatuur, direkt zonlicht, regenwater, enz.) als u aan de bedrading en de aansluitingen werkt.**
2. **Aangegeven kabeldiktes zijn de minimum vereiste diktes voor als u de kabels door metalen kabelbuizen trekt. Elektriciteitskabels moeten één maat dikker zijn om rekening te houden met plotselinge spanningsverlagingen.**
3. **De aardkabel moet zowel aan het binnen- als aan het buitenapparaat aangesloten worden.**
4. **Dit schema laat een voorbeeld zien van de buiten het apparaat aan te sluiten elektrische bedrading. Details moeten gebaseerd worden op van toepassing zijnde technische normen.**

Modelli			PK-2.5FLA	PK-3FLA	PK-4FLSA	PK-4FLSA	PK-3FLA	PK-4FLSA
Alimentazione sezione interna			~ (Monofase), 50 Hz, 220 - 240V o 60 Hz, 220V					
Sezione esterna		Fase	~ (Monofase)			3 ~ (3ph)	3N ~ (trifase, 4 cavi)	
		Frequenza e tensione	50 Hz, 220 - 240V o 60 Hz, 220V			60 Hz, 220V	50 Hz, 380/220 - 415/240V	
Potenza assorbita		Sezione interna (A)	16/16	16/16	16/16	16/16	16/16	16/16
Interruttore principale/Fusibile		Sezione esterna (A)	32/25	32/25	32/32	25/25	16/16	16/16
Cablaggi	Sezione interna Alimentazione	Cavo N.	3	3	3	3	3	3
		Dimensioni mm²	1,5	1,5	1,5	1,5	1,5	1,5
	Sezione esterna Alimentazione	Cavo N.	3	3	3	4	5	5
		Dimensioni mm²	4	4	4	2,5	1,5	1,5
	Collegamento sezione interna/sezione esterna N. filo × dimensione mm (mm²)		2 × 0,8 (0,5) o cavo 2C × (0,3), (Senza polarità)					
Capacità nominale del circuito di controllo			DC12V					

Note:

1. **Tener conto delle condizioni ambientali (temperatura, esposizione alla luce del sole, livello delle precipitazioni, ecc...) al momento di procedere all'esecuzione dei cablaggi e delle connessioni.**
2. **La specifica dei cavi è quella minima prevista per il cablaggio di conduttori di metallo. In considerazione delle cadute di tensione, lo spessore del cavo di alimentazione deve essere superiore a quello dei cablaggi dei conduttori.**
3. **Il cavo di messa a terra è collegato sia alla sezione interna che alla sezione esterna.**
4. **Questa tabella mostra l'esempio di un cablaggio eseguito localmente. I dettagli devono essere riferiti agli standard tecnici applicabili a questi tipi di installazioni.**

(ES) 8. Conexión eléctrica de campo (especificaciones de conexión de energía)

(PR) 8. Cablagem eléctrica (Especificações da cablagem eléctrica)

(DK) 8. Elektrisk ledningsføring i marken (Specifikationer for føring af strømførende ledninger)

Modelos			PK-2.5FLA	PK-3FLA	PK-4FLSA	PK-4FLSA	PK-3FLA	PK-4FLSA
Alimentación de la unidad interior			~ (monofase), 50 Hz, 220 - 240V o 60 Hz, 220V					
Alimentación		Fase	~ (monofase)			3 ~ (3ph)	3N ~ (3ph, 4 cables)	
		Frecuencia y voltaje	50 Hz, 220 - 240V o 60 Hz, 220V			60 Hz, 220V	50 Hz, 380/220 - 415/240V	
Capacidad de entrada Interruptor principal/Fusible		Unidad interior (A)	16/16	16/16	16/16	16/16	16/16	16/16
		Unidad exterior (A)	32/25	32/25	32/32	25/25	16/16	16/16
Cableado	Unidad interior Alimentación	Cable nº	3	3	3	3	3	3
		Tamaño mm^2	1,5	1,5	1,5	1,5	1,5	1,5
	Unidad exterior Alimentación	Cable nº	3	3	3	4	5	5
		Tamaño mm^2	4	4	4	2,5	1,5	1,5
	Cable de conexión de unidad interior y exterior nº × tamaño mm (mm^2)		2 × 0,8 (0,5) o Cable 2C × (0,3), (No polar)					
Tensión del circuito de control			DC12V					

Notas:

1. **Tenga en cuenta las condiciones ambientales (temperatura ambiental, luz directa del sol, agua de la lluvia, etc.) cuando haga el cableado y las conexiones.**
2. **Los tamaños de los cables son los mínimos necesarios. Los tamaños de los cables de alimentación deberían ser un grado más grueso en previsión de las caídas de voltaje.**
3. **La toma de tierra se conecta con las unidades interior y exterior.**
4. **Esta tabla muestra un ejemplo de electrificación. Los detalles deberían basarse en las normas técnicas aplicables.**

Modelos			PK-2.5FLA	PK-3FLA	PK-4FLSA	PK-4FLSA	PK-3FLA	PK-4FLSA
Corrente da unidade interior			~ (monofásica), 50 Hz, 220 - 240V ou 60 Hz, 220V					
Corrente		Fase	~ (monofásica)			3 ~ (3ph)	3N ~ (trifásica, 4 fios)	
		Frequência e voltagem	50 Hz, 220 - 240V ou 60 Hz, 220V			60 Hz, 220V	50 Hz, 380/220 - 415/240V	
Potência de entrada Interruptor/fusível principal		Unidade interior (A)	16/16	16/16	16/16	16/16	16/16	16/16
		Unidade exterior (A)	32/25	32/25	32/32	25/25	16/16	16/16
Cablagem	Unidade interior Corrente	Fio n.°	3	3	3	3	3	3
		Secção (mm^2)	1,5	1,5	1,5	1,5	1,5	1,5
	Unidade exterior Corrente	Fio n.°	3	3	3	4	5	5
		Secção (mm^2)	4	4	4	2,5	1,5	1,5
	Ligação da unidade interior/unidade exterior Fio n.° × secção (mm^2)		2 × 0,8 (0,5) ou Cabo 2C × (0,3), (Não polar)					
Potência nominal do circuito de controlo			DC12 V					

Notas:

1. **Tenha presente as condições ambientais (temperatura ambiente, luz solar directa, água da chuva, etc.) quando instala a cablagem e efectua as ligações.**
2. **A secção do fio deve ter o mínimo necessário para cablagem condutora metálica. A secção dos fios eléctricos deve ser 1 ponto mais espessa, tendo em conta as quedas de voltagem.**
3. **O fio de terra é ligado às unidades interior e exterior.**
4. **Este quadro mostra o exemplo da cablagem de campo eléctrico. Os dados devem basear-se nas normas técnicas aplicáveis.**

Modeller			PK-2.5FLA	PK-3FLA	PK-4FLSA	PK-4FLSA	PK-3FLA	PK-4FLSA
Strømforsyning, indendørs enhed			~ (Enkelt), 50 Hz, 220 - 240V eller 60 Hz, 220V					
Strømforsyning		Fase	~ (Enkelt)			3 ~ (3ph)	3N ~ (3 faser, 4 ledninger)	
		Frekvens og spænding	50 Hz, 220 - 240V eller 60 Hz, 220V			60 Hz, 220V	50 Hz, 380/220 - 415/240V	
Kapacitet, optag Hovedkontakt/sikring		Indendørs enhed (A)	16/16	16/16	16/16	16/16	16/16	16/16
		Udendørs enhed (A)	32/25	32/25	32/32	25/25	16/16	16/16
Ledningsføring	Indendørs enhed Strømforsyning	Ledning nr.	3	3	3	3	3	3
		Størrelse mm^2	1,5	1,5	1,5	1,5	1,5	1,5
	Udendørs enhed Strømforsyning	Ledning nr.	3	3	3	4	5	5
		Størrelse mm^2	4	4	4	2,5	1,5	1,5
	Indendørs/udendørs enhed, forbindelses-ledning nr. × størrelse mm (mm^2)		2 × 0,8 (0,5) eller Ledning 2C × (0,3), (Ikke-polær)					
Styrekredsløb, størrelse			DC12 V					

Bemærkninger:

1. **Tag de omgivende forhold med i betragtning (omgivende temperatur, direkte sollys, regnvand etc.) når De foretager ledningsføring og forbindelser.**
2. **Ledningsstørrelser er det som minimum nødvendige til ledningsføring med metalledere. Strømforsyningsledningers størrelse skal være 1 klasse tykkere, i tilfælde af spændingsfald.**
3. **Jordforbindelsesledning forbindes til både den indendørs og den udendørs enhed.**
4. **Denne tabel viser et eksempel på ledningsføring i felten. Detaljer skal være baseret på gældende tekniske standarder.**

(GR) 8. Υπαίθρια καλωδίωση (Προδιαγραφές ηλεκτρικών καλωδίων)

(TR) 8. Alan elektrik kablo bağlantıları (Elektrik kablo bağlantı spesifikasyonları)

(中) 8. 实地接线（电源接线规格）

Μοντέλα			PK-2.5FLA	PK-3FLA	PK-4FLSA	PK-4FLSA	PK-3FLA	PK-4FLSA
Ηλεκτρική παροχή εσωτερικής μονάδας			~ (Μονή), 50 Hz, 220 - 240V ή 60 Hz, 220V					
Ηλεκτρική παροχή		Φάση	~ (Μονή)			3 ~ (3ph)	3N ~ (3 φάσεις, 4 σύρματα)	
		Συχνότητα & Τάση	50 Hz, 220 - 240V ή 60 Hz, 220V			60 Hz, 220V	50 Hz, 380/220 - 415/240V	
Ικανότητα εισαγωγής/ Κεντρικός διακόπτης/ Ασφάλεια		Εσωτερική μονάδα (A)	16/16	16/16	16/16	16/16	16/16	16/16
		Εξωτερική μονάδα (A)	32/25	32/25	32/32	25/25	16/16	16/16
Καλώδιωση	Εσωτερική μονάδα	Καλωδίωση No.	3	3	3	3	3	3
	Ηλεκτρική παροχή	Μέγεθος χιλ.^{2}	1,5	1,5	1,5	1,5	1,5	1,5
	Εξωτερική μονάδα	Καλωδίωση No.	3	3	3	4	5	5
	Ηλεκτρική παροχή	Μέγεθος χιλ.^{2}	4	4	4	2,5	1,5	1,5
	Σύνδεση εσωτερικής/εξωτερικής μονάδας Καλωδίωση No. × μέγεθος χιλ. (χιλ.^{2})		2 × 0,8 (0,5) ή Καλώδιο 2C × (0,3), (χωρίς πολικότητα)					
Τιμή κυκλώματος ελέγχου			CC12V					

Σημειώσεις:

1. **Όταν κάνετε την καλωδίωση και τις συνδέσεις πρέπει να λαμβάνετε υπόψη σας τις συνθήκες του περιβάλλοντος (θερμοκρασία περιβάλλοντος, άμεσο ηλιακό φως, νερό βροχής, κλπ.).**
2. **Το μέγεθος των καλωδίων είναι η ελάχιστη τιμή για μεταλλικό ηλεκτρικό καλώδιο το οποίο φέρει προστατευτικό περίβλημα. Για ν'αντιμετωπίζονται οι πτώσεις στην τάση του ρεύματος, το ηλεκτρικό καλώδιο πρέπει να είναι κατά ένα βαθμό χοντρύτερο.**
3. **Η δύνδεση του σύρματος γείωσης γίνεται τόσο με την εσωτερική όσο και με την εξωτερική μονάδα.**
4. **Ο πίνακας αυτός δείχνει παράδειγμα υπαίθριας ηλεκτρικής καλωδίωσης. Οι λεπτομέρειες πρέπει να βασίζονται στα τεχνικά πρότυπα που ισχύουν.**

Modeller			PK-2.5FLA	PK-3FLA	PK-4FLSA	PK-4FLSA	PK-3FLA	PK-4FLSA
İç ünite güç kaynağı			~ (Tek), 50 Hz, 220 - 240V veya 60 Hz, 220V					
Güç kaynağı		Faz	~ (Tek)			3 ~ (3ph)	3N ~ (3 faz, 4 tel)	
		Frekans ve Voltaj	50 Hz, 220 - 240V veya 60 Hz, 220V			60 Hz, 220V	50 Hz, 380/220 - 415/240V	
Giriş kapasitesi Ana şalter/sigorta		İç ünite (A)	16/16	16/16	16/16	16/16	16/16	16/16
		Dış ünite (A)	32/25	32/25	32/32	25/25	16/16	16/16
Kablo bağlantıları	İç ünite Güç kaynağı	Kablo No.	3	3	3	3	3	3
		Çap mm^2	1,5	1,5	1,5	1,5	1,5	1,5
	Dış ünite Güç kaynağı	Kablo No.	3	3	3	4	5	5
		Çap mm^2	4	4	4	2,5	1,5	1,5
	İç ünite/Dış ünite Bağlantı Kablosu No. × Çap mm (mm^2)		2 × 0,8 (0,5) veya kablo 2C × (0,3), (Polarlanmamış)					
Kontrol devresi değeri			DC12 V					

Notlar:

1. **Kabloları döşemeye ve bağlantıları yapmaya başlarken çevre koşullarını (çevre sıcaklığı, direkt güneş ışığı, yağmur suyu, vb.) dikkate alınız.**
2. **Kablo kalınlığı rakamları, metal kablo borusuyla döşeme için asgari değerlerdir. Elektrik kordonunun kalınlığı, voltaj düşmeleri dikkate alınarak 1 mertebe daha kalın olmalıdır.**
3. **Toprak kablosu hem iç üniteye hem de dış üniteye bağlanır.**
4. **Bu tabloda alan elektrik kablo düzeninin bir örneği görülmektedir. Detaylar, uygun teknik standartlara göre yapılmalıdır.**

This product is designed and intended for use in the residential, commercial and light-industrial environment.

The product at hand is based on the following EU regulations:

- Low Voltage Directive 73/23/EEC
- Electromagnetic Compatibility Directive 89/336/EEC
- Machinery Directive 98/37/EC

Please be sure to put the contact address/telephone number on this manual before handing it to the customer.

MITSUBISHI ELECTRIC CORPORATION
HEAD OFFICE: MITSUBISHI DENKI BLDG., 2-2-3, MARUNOUCHI, CHIYODA-KU, TOKYO 100-8310, JAPAN

BG79S250H01