MITSUBISHI ELECTRIC

CE Mr.SLIM

Air-Conditioners
PKH-2.5, 3FKHA, 4FKHSA
PKH-2.5, 3FKA-E, 4FKSA-E

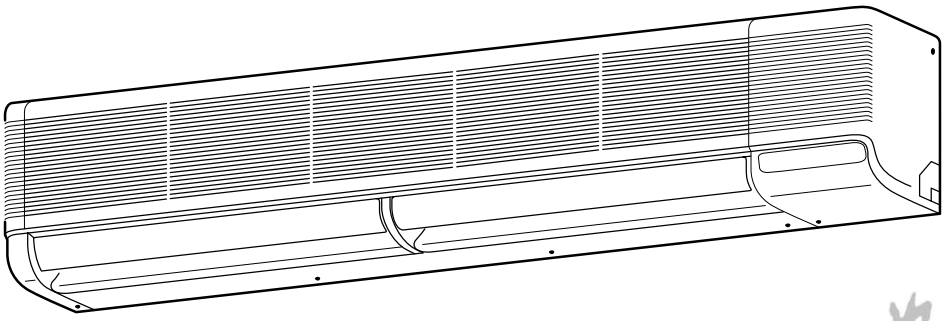

FOR INSTALLER
FÜR INSTALLATEURE
POUR L'INSTALLATEUR
FÖR INSTALLATÖREN
VOOR DE INSTALLATEUR
PER L'INSTALLATORE
PARA EL INSTALADOR
PARA O INSTALADOR
TIL INSTALLATØREN
ΓΙΑ ΑΥΤΟΝ ΠΟΥ ΚΑΝΕΙ ΤΗΝ ΕΓΚΑΤΑΣΤΑΣΗ
MONTÖR İÇİN
安装人员适用

E **INSTALLATION MANUAL**
For safe and correct use, please read this installation manual thoroughly before installing the air-conditioner unit.

D **INSTALLATIONSHANDBUCH**
Zum sicheren und ordnungsgemäßen Gebrauch der Klimaanlage das Installationshandbuch gründlich durchlesen.

F **MANUEL D'INSTALLATION**
Veuillez lire le manuel d'installation en entier avant d'installer ce climatiseur pour éviter tout accident et vous assurer d'une utilisation correcte.

SD **INSTALLATIONSMANUAL**
Läs denna installationsmanual noga för säkert och korrekt bruk innan luftkonditioneringen installeras.

NL **INSTALLATIEHANDLEIDING**
Voor een veilig en juist gebruik moet u deze installatiehandleiding grondig doorlezen voordat u de airconditioner installeert.

I **MANUALE DI INSTALLAZIONE**
Per un uso sicuro e corretto, leggere attentamente questo manuale di installazione prima di installare il condizionatore d'aria.

ES **MANUAL DE INSTALACIÓN**
Para un uso seguro y correcto, lea detalladamente este manual de instalación antes de montar la unidad de aire acondicionado.

PR **MANUAL DE INSTALAÇÃO**
Para segurança e utilização correctas, leia atentamente este manual de instalação antes de instalar a unidade de ar condicionado.

DK **INSTALLATIONSMANUAL**
Læs venligst denne installationsmanual grundigt, før De installerer airconditionanlægget, af hensyn til sikker og korrekt anvendelse.

GR **ΕΓΧΕΙΡΙΔΙΟ ΟΔΗΓΙΩΝ ΕΓΚΑΤΑΣΤΑΣΗΣ**
Για ασφάλεια και σωστή χρήση, παρακαλείστε διαβάσετε προσεχτικά αυτό το εγχειρίδιο εγκατάστασης πριν αρχίσετε την εγκατάσταση της μονάδας κλιματισμού.

TR **MONTAJ ELKİTABI**
Emniyetli ve doğru biçimde nasıl kullanılacağını öğrenmek için lütfen klima cihazını monte etmeden önce bu elkitabını dikkatle okuyunuz.

中 **安装说明书**
在安装空调机之前，请先通读此安装说明书，以便安全正确地使用。

MITSUBISHI ELECTRIC

(E) Contents
(D) Inhaltsverzeichnis
(SD) Innehåll
(I) Indice

1. Safety precautions 4
2. Installation location 12
   2.1. Outline dimensions (Indoor unit) 12
   2.2. Outline dimensions (Outdoor unit) 12
   2.3. Refrigerant pipe 14
   2.4. Ventilation and service space 16
3. Installing the indoor unit 18
   3.1. Check the indoor unit accessories and parts 18
   3.2. Installing the wall mounting fixture 20
   3.3. Preparation for piping connection 26
   3.4. Mounting the indoor unit 32
4. Installing the outdoor unit 34
5. Refrigerant pipe and drain pipe 36
   5.1. Indoor unit 36
   5.2. Positioning refrigerant and drain piping 38
   5.3. Refrigerant piping 40
   5.4. Addition of refrigerant 46
   5.5. Drain piping 48
6. Electrical work 52
   6.1. Precautions 52
   6.2. Indoor unit 54
   6.3. Remote controller 58
7. Test run 68
   7.1. Before test run 68
   7.2. Test run procedures 70
   7.3. Self-diagnosis 72
8. Troubleshooting 74
9. Field electrical wiring (Power wiring specifications) 80

1. Sicherheitsvorkehrungen 4
2. Aufstellort 12
   2.1. Außenabmessungen (Innenanlage) 12
   2.2. Außenmaße (Außenanlage) 12
   2.3. Rohrleitung für Kältemittel 14
   2.4. Freiraum für Belüftung und Bedienung 16
3. Anbringung der Innenanlage 18
   3.1. Überprüfen Sie Zubehör und Teile der Innenanlage 18
   3.2. Anbringung der Wandbefestigungen 20
   3.3. Vorbereitung der Leitungsanschlüsse 26
   3.4. Anbringen der Innenanlage 32
4. Einbau der Außenanlage 34
5. Kühl-und Ablaßrohre 36
   5.1. Innenanlage 36
   5.2. Anordnung der Kältemittel- und Ablaßrohrleitungen 38
   5.3. Rohrleitungen für Kältemittel 40
   5.4. Hinzufügen von Kältemittel 46
   5.5. Ablaßrohrleitung 48
6. Elektroarbeiten 52
   6.1. Vorsichtsmaßregeln 52
   6.2. Innenanlage 54
   6.3. Fernbedienung 58
7. Testlauf 68
   7.1. Vor dem Testlauf 68
   7.2. Testlaufverfahren 70
   7.3. Selbstdiagnose 72
8. Fehlerbehebung 74
9. Elektrische Feldverdrahtung (Technische Daten der Netzstromverdrahtung) 80

1. Säkerhetsåtgärder 4
2. Placering 12
   2.1. Yttre dimensioner (Inomhusenhet) 12
   2.2. Yttre dimensioner (Utomhusenhet) 12
   2.3. Kylmedelsrör 14
   2.4. Ventilation och utrymme för underhåll 16
3. Installering av inomhusenheten 18
   3.1. Kontrollera inomhusenhetens tillbehör och delar 18
   3.2. Installering av väggfästet 20
   3.3. Förberedelser för anslutning av rörledningar 26
   3.4. Montering av inomhusenheten 32
4. Installation av utomhusenhet 34
5. Köldmedelsrör och dräneringsrör 36
   5.1. Inomhusenhet 36
   5.2. Positionering av köldmedels- och dräneringsrör 38
   5.3. Rörledningar för köldmedlet 40
   5.4. Påfyllning av kylmedel 46
   5.5. Dräneringsrör 48
6. Elektriska arbeten 52
   6.1. Försiktighetsåtgärder 52
   6.2. Inomhusenhet 54
   6.3. Fjärrkontroll 58
7. Provkörning 68
   7.1. Innan provkörningen 68
   7.2. Provkörningen 70
   7.3. Självdiagnostik 72
8. Felsökning 75
9. Elektriska kopplingar på fältet (Specifikationer för nätströmsanslutningar) 81

1. Misure di sicurezza 4
2. Luogo in cui installare 12
   2.1. Dimensioni dell'unità (Sezione interna) 12
   2.2. Dimensioni (Sezione esterna) 12
   2.3. Tubazione del refrigerante 14
   2.4. Ventilazione e spazio di servizio 16
3. Installazione della sezione interna 18
   3.1. Controllare gli accessori e le parti della sezione interna 18
   3.2. Installazione dell'attrezzatura di montaggio a parete 20
   3.3. Preparazione dei raccordi della tubazione 26
   3.4. Montaggio della sezione interna 32
4. Installazione della sezione esterna 34
5. Tubo di raffreddamento e tubo di drenaggio 36
   5.1. Sezione interna 36
   5.2. Posizionamento delle tubazioni del refrigerante e di drenaggio 38
   5.3. Realizzazione della tubazione del refrigerante 40
   5.4. Aggiunta di refrigerante 46
   5.5. Tubazione di drenaggio 48
6. Collegamenti elettrici 52
   6.1. Precauzioni 52
   6.2. Sezione interna 54
   6.3. Comando a distanza 58
7. Prova di funzionamento 68
   7.1. Operazioni preliminari alla prova di funzionamento 68
   7.2. Procedure per la prova di funzionamento 70
   7.3. Autodiagnosi 72
8. Ricerca dei guasti 76
9. Collegamenti elettrici locali (Specifiche dei cablaggi dell'alimentazione) 81

(F) Index
(NL) Inhoud

1. Consignes de sécurité 4
2. Emplacement pour l'installation 12
   2.1. Dimensions externes (Appareil intérieur) 12
   2.2. Dimensions extérieures (Appareil extérieur) 12
   2.3. Tuyaux de réfrigérant 14
   2.4. Ventilation et espace de service 16
3. Installation de l'appareil intérieur 18
   3.1. Vérifier les accessoires de l'appareil intérieur et tous ses éléments 18
   3.2. Installation de la structure de montage mural 20
   3.3. Préparation pour le raccord des tuyaux 26
   3.4. Montage de l'appareil intérieur 32
4. Installation de l'appareil extérieur 34
5. Tuyaux de refroidissement et tuyaux d'écoulement 36
   5.1. Appareil intérieur 36
   5.2. Mise en place des tuyaux de réfrigérant et d'écoulement 38
   5.3. Travaux pour l'installation des tuyaux de réfrigérant 40
   5.4. Ajout de réfrigérant 46
   5.5. Mise en place des tuyaux d'écoulement 48
6. Installations électriques 52
   6.1. Précautions 52
   6.2. Appareil intérieur 54
   6.3. Télécommande 58
7. Marche d'essai 68
   7.1. Avant la marche d'essai 68
   7.2. Méthodes de marche d'essai 70
   7.3. Marche d'essai 72
8. Guide de dépannage 75
9. Câblage des champs électriques (Spécifications du câblage des circuits d'alimentation) 80

1. Veiligheidsvoorschriften 4
2. Plaats 12
   2.1. Buitenafmetingen (Binnenapparaat) 12
   2.2. Buitenafmetingen (Buitenapparaat) 12
   2.3. Koelpijpen 14
   2.4. Ventilatie en bereikbaarheid 16
3. Het binnenapparaat installeren 18
   3.1. Controleer de accessoires en onderdelen van het binnenapparaat 18
   3.2. De muurbevestigingsmal aanbrengen 20
   3.3. Voorbereiding voor aansluiting van de pijpen 26
   3.4. Het binnenapparaat monteren 32
4. Het buitenapparaat installeren 34
5. Koelstofpijp en afvoerpijp 36
   5.1. Binnenapparaat 36
   5.2. Plaats van de koelstof- en afvoerpijpen 38
   5.3. De koelstofpijpen aansluiten 40
   5.4. Bijvullen van koelstof 46
   5.5. Afvoerpijpen 48
6. Elektrische aansluitingen 52
   6.1. Voorzorgsmaatregelen 52
   6.2. Binnenapparaat 54
   6.3. Afstandsbediening 58
7. Proefdraaien 68
   7.1. Voordat u gaat proefdraaien 68
   7.2. Procedure voor proefdraaien 70
   7.3. Zelftest 72
8. Storingen en oplossingen 76
9. Elektrische bedrading op de plaats van installatie (specificaties netaansluitingen) 81

(ES) Contenido

1. Medidas de seguridad 5
2. Lugar en que se instalará 13
   2.1. Dimensiones exteriores (Unidad interior) 13
   2.2. Dimensiones exteriores (Unidad exterior) 13
   2.3. Tubería de refrigerante 15
   2.4. Ventilación y espacio de servicio 17
3. Instalación de la unidad interior 19
   3.1. Revisión de los accesorios y piezas de la unidad interior 19
   3.2. Instalación del soporte de montaje en la pared 21
   3.3. Preparación para conectar las tuberías 27
   3.4. Montaje de la unidad interior 33
4. Instalación de la unidad exterior 35
5. Tubo del refrigerante y tubo de drenaje 37
   5.1. Unidad interior 37
   5.2. Colocación de los tubos del refrigerante y de drenaje 39
   5.3. Trabajo de instalación de la tubería del refrigerante 41
   5.4. Añadido de refrigerante 47
   5.5. Tubería de drenaje 49
6. Trabajo eléctrico 53
   6.1. Precauciones 53
   6.2. Unidad interior 55
   6.3. Control remoto 59
7. Prueba de funcionamiento 69
   7.1. Antes de realizar las pruebas 69
   7.2. Procedimientos para la realización de pruebas 71
   7.3. Autodiagnosis 73
8. Localización de fallos 77
9. Conexión eléctrica de campo (especificaciones de conexión de energía) 82

(DK) Indholdsfortegnelse

1. Sikkerhedsforanstaltninger 5
2. Montagested 13
   2.1. Udvendige mål (Indendørs enhed) 13
   2.2. Udvendige mål (Udendørs enhed) 13
   2.3. Kølerør 15
   2.4. Plads til ventilation og service 17
3. Montering af den indendørs enhed 19
   3.1. Kontroller tilbehør og dele til den indendørs enhed 19
   3.2. Installering af vægbeslaget 21
   3.3. Forberedelser til forbindelse af rørføring 27
   3.4. Montering af den indendørs enhed 33
4. Montering af den udendørs enhed 35
5. Kølerør og drænrør 37
   5.1. Indendørs enhed 37
   5.2. Placering af køle- og drænrørføring 39
   5.3. Kølerørføringsarbejde 41
   5.4. Påfyldning af kølemiddel 47
   5.5. Drænrørføring 49
6. Elektrisk arbejde 53
   6.1. Foranstaltninger 53
   6.2. Indendørs enhed 55
   6.3. Fjernstyring 59
7. Afprøvning 69
   7.1. Før afprøvning 69
   7.2. Afprøvningsprocedurer 71
   7.3. Selvdiagnose 73
8. Fejlfinding 78
9. Elektrisk ledningsføring i marken (Specifikationer for føring af strømførende ledninger) 82

(TR) İçindekiler

1. Güvenlik Önlemleri 5
2. Montaj yeri 13
   2.1. Dış ölçüler (İç ünite) 13
   2.2. Dış ölçüler (Dış ünite) 13
   2.3. Soğutucu boruları 15
   2.4. Havalandırma ve bakım alanı 17
3. İç ünitenin monte edilmesi 19
   3.1. İç ünitenin aksesuvar ve parçalarını kontrol ediniz 19
   3.2. Duvar montaj mesnedinin takılması 21
   3.3. Boruların bağlanmasına hazırlık 27
   3.4. İç ünitenin monte edilmesi 33
4. Dış ünitenin monte edilmesi 35
5. Soğutma borusu ve drenaj borusu 37
   5.1. İç ünite 37
   5.2. Soğutucu ve drenaj borularının yerlerinin belirlenmesi 39
   5.3. Soğutucu tesisatı işleri 41
   5.4. Soğutucu ekleme işlemi 47
   5.5. Drenaj tesisatı 49
6. Elektrik işleri 53
   6.1. Önlemler 53
   6.2. İç ünite 55
   6.3. Uzaktan kumanda 59
7. Çalışma testi 69
   7.1. İşletme testinden önce 69
   7.2. İşletme testi işlemleri 71
   7.3. Kendiliğinden arıza bulma 73
8. Arızanın bulunması ve giderilmesi 79
9. Alan elektrik kablo bağlantıları (Elektrik kablo bağlantı spesifikasyonları) 83

(PR) Índice

1. Precauções de segurança 5
2. Localização da instalação 13
   2.1. Dimensões globais (Unidade interior) 13
   2.2. Dimensões globais (Unidade exterior) 13
   2.3. Tubo de refrigerante 15
   2.4. Ventilação e espaço de manutenção 17
3. Instalação da unidade interior 19
   3.1. Verifique os acessórios e peças da unidade interior 19
   3.2. Instalação de uma placa de montagem na parede 21
   3.3. Preparação para a ligação da tubagem 27
   3.4. Montagem da unidade interior 33
4. Instalação da unidade exterior 35
5. Tubo de arrefecimento e tubo de drenagem 37
   5.1. Unidade interior 37
   5.2. Colocação das tubagens de refrigerante e de drenagem 39
   5.3. Trabalho de instalação da tubagem de refrigerante 41
   5.4. Adição de refrigerante 47
   5.5. Tubagem de drenagem 49
6. Trabalho de electricidade 53
   6.1. Precauções 53
   6.2. Unidade interior 55
   6.3. Controlo remoto 59
7. Ensaio 69
   7.1. Antes do ensaio 69
   7.2. Instruções de ensaio 71
   7.3. Auto-diagnóstico 73
8. Avarias 77
9. Cablagem eléctrica (Especificações da cablagem eléctrica) 82

(GR) Περιεχόμενα

1. Προφυλακτικά Μέτρα Ασφαλείας 5
2. Χώρος εγκατάστασης 13
   2.1. Εξωτερικες διαστάσεις (Εσωτερική μονάδα) 13
   2.2. Εξωτερικές διαστάσεις (Εξωτερική μονάδα) 13
   2.3. Σωλήνες ψυκτικού 15
   2.4. Εξαερισμός και χώρος συντήρησης 17
3. Εγκατάσταση της εσωτερικής μονάδας 19
   3.1. Ελέγξετε τα εξαρτήματα και τα μέρη της εσωτερικής μονάδας 19
   3.2. Εγκατάσταση του εξαρτήματος της βάσης στήριξης 21
   3.3. Προπαρασκευαστική εργασία για τη σύνδεση των σωλήνων 27
   3.4. Τοποθέτηση της εσωτερικής μονάδας πάνω στη βάση της 33
4. Εγκατάσταση της εξωτερικής μονάδας 35
5. Ψυκτικός σωλήνας και σωλήνας αποχέτευσης 37
   5.1. Εσωτερική μονάδα 37
   5.2. Τοποθέτηση των σωληνώσεων ψυκτικού και αποχέτευσης 39
   5.3. Εργασίες ψυκτικής σωλήνωσης 41
   5.4. Πλήρωση ψυκτικού 47
   5.5. Σωλήνας αποχέτευσης 49
6. Ηλεκτρικές εργασίες 53
   6.1. Προφυλακτικά μέτρα 53
   6.2. Εσωτερική μονάδα 55
   6.3. Τηλεχειριστήριο 59
7. Δοκιμαστική λειτουργία 69
   7.1. Πριν από τη δοκιμαστική λειτουργία 69
   7.2. Τρόπος δοκιμαστικής λειτουργίας 71
   7.3. Αυτοδιάγνωση 73
8. Εντοπισμός βλαβών 78
9. Υπαίθρια καλωδίωση (Προδιαγραφές ηλεκτρικών καλωδίων) 83

(中) 目录

(F) 1. Consignes de sécurité

- ▶ Avant d'installer le climatiseur, lire attentivement toutes les "Consignes de sécurité". Veillez bien à les suivre.
- ▶ Cet équipement peut ne pas s'appliquer aux systèmes EN60555-2:1987/EN61000-3-2:1995+A1:1998+A2:1998 et/ou EN60555-3:1987+A1:1991/EN61000-3-3:1995.
- ▶ Veuillez consulter ou obtenir la permission votre compagnie d'électricité avant de connecter votre système.

⚠ **Avertissement:**
Précautions à suivre pour éviter tout danger de blessure ou de décès de l'utilisateur.

⚠ **Précaution:**
Décrit les précautions qui doivent être prises pour éviter d'endommager l'appareil.

(NL) 1. Veiligheidsvoorschriften

- ▶ Lees alle "Veiligheidsvoorschriften" voordat u het apparaat installeert. Volg ze zorgvuldig op.
- ▶ Deze apparatuur voldoet mogelijk niet aan de EG-richtlijnen EN60555-2:1987/EN61000-3-2:1995+A1:1998+A2:1998 en/of EN60555-3:1987+A1:1991/EN61000-3-3:1995.
- ▶ Stel de aanleverende instantie op de hoogte of vraag om toestemming voordat u het systeem aansluit op het net.

⚠ **Waarschuwing:**
Beschrijft maatregelen die genomen moeten worden om het risico van verwonding of dood van degebruiker te voorkomen.

⚠ **Voorzichtig:**
Beschrijft maatregelen die genomen moeten worden om schade aan het apparaat te voorkomen.

(E) 1. Safety precautions

- ▶ Before installing the unit, make sure you read all the "Safety precautions". Make sure you follow them.
- ▶ This equipment may not be applicable to EN60555-2:1987/EN61000-3-2:1995+A1:1998+A2:1998 and/or EN60555-3:1987+A1:1991/EN61000-3-3:1995.
- ▶ Please report to or take consent by the supply authority before connection to the system.

⚠ **Warning:**
Describes precautions that should be observed to prevent danger of injury or death to the user.

⚠ **Caution:**
Describes precautions that should be observed to prevent damage to the unit.

(D) 1. Sicherheitsvorkehrungen

- ▶ Vor dem Einbau der Anlage vergewissern, daß Sie alle Informationen über "Sicherheitsvorkehrungen" gelesen haben. Sie sollten sie unbedingt befolgen.
- ▶ Diese Anlage ist unter Umständen nicht geeignet für EN60555-2:1987/EN61000-3-2:1995+A1:1998+A2:1998 und/oder EN60555-3:1987+A1:1991/EN61000-3-3:1995.
- ▶ Vor Anschluß an das System Mitteilung an Stromversorgungsunternehmen machen oder dessen Genehmigung einholen.

⚠ **Warnung:**
Beschreibt Vorkehrungen, die beachtet werden sollten, um den Benutzer vor der Gefahr von Verletzungen oder tödlicher Unfälle zu bewahren.

⚠ **Vorsicht:**
Beschreibt Vorkehrungen, die beachtet werden sollten, damit an der Anlage keine Schäden entstehen.

(SD) 1. Säkerhetsåtgärder

- ▶ Innan du installerar enheten bör du läsa igenom samtliga "Säkerhetsåtgärder". Se till att du följer anvisningarna.
- ▶ EN60555-2:1987/EN61000-3-2:1995+A1:1998+A2:1998 och/eller EN60555-3:1987+A1:1991/EN61000-3-3:1995 är eventuellt inte tillämpliga på den här utrustningen.
- ▶ Se till att elsystemets ansvarige underrättas och ger sitt godkännande innan systemet kopplas in.

⚠ **Varning:**
Anger försiktighetsmått som bör vidtas för att förhindra att användaren utsätts för fara eller risk.

⚠ **Försiktighet:**
Beskriver säkerhetsåtgärder som bör följas för att undvika att enheten skadas.

(I) 1. Misure di sicurezza

- ▶ Leggere attentamente la sezione "Misure di sicurezza" prima di far funzionare l'unità. Accertarsi che vengano seguite perfettamente.
- ▶ Questo apparecchio può non possedere le caratteristiche definite dalle norme EN60555-2:1987/EN61000-3-2:1995+A1:1998+A2:1998 e/o EN60555-3:1987+A1:1991/EN61000-3-3:1995.
- ▶ Prima di collegare l'equipaggiamento alla rete di alimentazione, contattare o chiedere l'autorizzazione dell'autorità competente.

⚠ **Avvertenza:**
Descrive le precauzioni da prendere per evitare il rischio di lesioni, anche mortali, per l'utente.

⚠ **Cautela:**
Descrive le precauzioni da prendere per evitare il danneggiamento dell'unità.

(ES) 1. Medidas de seguridad

- Antes de instalar la unidad, asegúrese de haber leído el capítulo de "Medidas de seguridad". Es importante que se cumplan todos.
- Este equipo puede no ser compatible con los modelos EN60555-2:1987/EN61000-3-2:1995+A1:1998+A2:1998 y/o EN60555-3:1987+A1:1991/EN61000-3-3:1995.
- Antes de conectar el sistema, informe al servicio de suministro o pídale permiso para efectuar la conexión.

⚠ **Atención:**
Describe precauciones que deben tenerse en cuenta para evitar el riesgo de lesiones o muerte del usuario.

⚠ **Cuidado:**
Describe las precauciones que se deben tener para evitar daños en la unidad.

(DK) 1. Sikkerhedsforanstaltninger

- Læs alle "Sikkerhedsforanstaltninger", før De installerer enheden. Disse skal følges.
- Udstyret falder måske ikke ind under EN60555-2:1987/EN61000-3-2:1995+A1:1998+A2:1998 og/eller EN60555-3:1987+A1:1991/EN61000-3-3:1995.
- De skal forhøre Dem hos forsyningskilden før tilslutning til systemet.

⚠ **Advarsel:**
Beskriver sikkerhedsforanstaltninger, der skal træffes, for at undgå personskade eller dødsfald.

⚠ **Forsigtig:**
Beskriver forholdsregler, der skal træffes, for at forhindre at enheden bliver beskadiget.

(TR) 1. Güvenlik Önlemleri

- Üniteyi monte etmeden önce "Güvenlik Önlemleri"nin hepsini okumalısınız. Lütfen bunlara kesinlikle uyunuz.
- Bu cihaz EN60555-2:1987/EN61000-3-2:1995+A1:1998+A2:1998 ve/veya EN60555-3:1987+A1:1991/EN61000-3-3:1995 için geçerli olmayabilir.
- Lütfen sisteme bağlamadan önce elektrik kurumuna haber verin veya onayını alın.

⚠ **Uyarı:**
Kullanıcı açısından yaralanma veya ölüm tehlikesinin önüne geçmek için alınması gereken önlemleri açıklar.

⚠ **Dikkat:**
Cihazın hasar görmesini önlemek için alınması gereken önlemleri açıklar.

(PR) 1. Precauções de segurança

- Antes de instalar a unidade, leia atentamente as "Precauções de segurança". Observe-os.
- Este equipamento pode não ser aplicável a EN60555-2:1987/EN61000-3-2:1995+A1:1998+A2:1998 e/ou EN60555-3:1987+A1:1991/EN61000-3-3:1995.
- Reporte-se ou peça autorização à autoridade responsável pelo fornecimento antes de proceder à ligação do sistema.

⚠ **Aviso:**
Descreve as precauções a observar para evitar riscos de ferimentos ou morte ao utilizador.

⚠ **Cuidado:**
Descreve os cuidados a ter para não danificar o aparelho.

(GR) 1. Προφυλακτικά Μέτρα Ασφαλείας

- Πριν κάνετε την εγκατάσταση της μονάδας, βεβαιωθείτε ότι διαβάσατε όλα τα "Προφυλακτικά Μέτρα Ασφαλείας". Παρακαλείστε να βεβαιώνεστε ότι εφαρμόζετε τα μέτρα ασφαλείας που προβλέπονται.
- Ο εξοπλισμός αυτός δε μπορεί να εφαρμοστεί στα EN60555-2:1987/EN61000-3-2:1995+A1:1998+A2:1998 και/ή EN60555-3:1987+A1:1991/EN61000-3-3:1995.
- Πριν κάνετε τη σύνδεση στο σύστημα, παρακαλούμε να αναφέρετε ή να ζητήσετε επιβεβαίωση από τον αρμόδιο οργανισμό ανεφοδιασμού.

⚠ **Προειδοποίηση:**
Περιγράφει τα μέτρα ασφαλείας που πρέπει να λαμβάνονται για την πρόληψη του κινδύνου τραυματισμού ή και θανάτου του χρήστη.

⚠ **Προσοχή:**
Περιγράφει προφυλακτικά μέτρα που πρέπει να λαμβάνονται για ν'αποφεύγεται βλάβη στη μονάδα.

(中) 1. 安全注意事项

(F) 1. Consignes de sécurité
(NL) 1. Veiligheidsvoorschriften

(E) 1. Safety precautions
(D) 1. Sicherheitsvorkehrungen
(SD) 1. Säkerhetsåtgärder
(I) 1. Misure di sicurezza

: Indicates an action that must be avoided.

: Indicates that important instructions must be followed.

: Indicates a part which must be grounded.

: Indicates that caution should be taken with rotating parts.

: Indicates that the main switch must be turned off before servicing.

: Beware of electric shock.

: Beware of hot surface.

ELV : At servicing, please shut down the power supply for both of Indoor Unit and Outdoor Unit.

⚠ Warning:
Carefully read the labels affixed to the main unit.

: Beschreibt eine Handlung, die unterbleiben muß.

: Zeigt an, daß wichtige Anweisungen zu befolgen sind.

: Verweist auf einen Teil der Anlage, der geerdet werden muß.

: Zeigt an, daß bei rotierenden Teilen Vorsicht geboten ist.

: Zeigt an, daß vor Beginn der Wartungsarbeiten der Hauptschalter ausgeschaltet werden muß.

: Gefahr von elektrischem Schlag.

: Verbrennungsgefahr.

ELV : Bei der Wartung bitte Netzstrom sowohl für die Innen als auch für die Außenanlage abschalten.

⚠ Warnung:
Sorgfältig die auf der Hauptanlage aufgebrachten Aufschriften lesen.

: Indique une action qui doit être évitée.

: Indique que des instructions importantes doivent être prises en considération.

: Indique un élément qui doit être mis à la terre.

: Indique des précautions à prendre lors du maniement de pièces tournantes.

: Indique que l'interrupteur principal doit être désactivé avant d'effectuer tout travail d'entretien.

: Danger d'électrocuition.

: Attention, surface chaude.

ELV : Lors de travaux d'entretien, coupez l'alimentation de l'appareil intérieur ainsi que de l'appareil extérieur.

⚠ Avertissement:
Prendre soin de lire les étiquettes se trouvant sur l'appareil principal.

: Indikerar att något som bör undvikas.

: Indikerar att viktiga instruktioner som måste följas.

: Indikerar en del som måste jordas.

: Visar att försiktighet måste iakttas vid roterande delar.

: Anger att huvudströmbrytaren måste slås av innan servicearbete utförs.

: Varning för elstöt.

: Varning för varma ytor.

ELV : Vid servicearbete bör strömmen slås av både till inomhus- och utomhusenheten.

⚠ Varning:
Läs noga texten på alla dekaler på huvudenheten.

: Geeft een handeling aan die u beslist niet moet uitvoeren.

: Geeft aan dat er belangrijke instructies opgevolgd moeten worden.

: Geeft een onderdeel aan dat geaard moet worden.

: Betekent dat u voorzichtig moet zijn met draaiende onderdelen.

: Geeft aan dat het apparaat moet worden uitgezet voor onderhoud.

: Geeft aan dat er een risico van elektrische schokken bestaat.

: Geeft aan dat u op dient te passen voor hete oppervlakken.

ELV : Bij onderhoud dient u de spanning voor zowel het binnenapparaat als het buitenapparaat geheel uit te zetten.

⚠ Waarschuwing:
Lees de stickers die op het apparaat zitten zorgvuldig.

: Indica un'azione da evitare.

: Indica la necessità di rispettare un'istruzione importante.

: Indica la necessità di collegare un componente a massa.

: Indica che occorre operare con grande cautela con le parti rotanti.

: Indica che l'interruttore principale deve essere disattivato prima di effettuare la manutenzione.

: Attenzione alle scosse elettriche.

: Attenzione alle superfici roventi.

ELV : Al momento della manutenzione, interrompere l'alimentazione sia della sezione interna che esterna.

⚠ Avvertenza:
Leggere attentamente le etichette attaccate all'unità principale.

(ES) 1. Medidas de seguridad

- : Indica una acción que debe evitarse.
- : Indica que deben seguirse unas instrucciones importantes.
- : Indica una pieza que debe estar conectada a tierra.
- : Indica que debe tenerse cuidado con las piezas giratorias.
- : Indica que debe apagarse el interruptor principal antes de intervenir en la unidad.
- : Peligro de descarga eléctrica.
- : Peligro por superficie caliente.
- ELV : A la hora de realizar una reparación, desconecte el interruptor principal tanto de la unidad interior como de la exterior.

⚠ Atención:
Lea atentamente las etiquetas adheridas a la unidad principal.

(DK) 1. Sikkerhedsforanstaltninger

- : Angiver en handling, der skal undgås.
- : Angiver at vigtige instruktioner skal følges.
- : Angiver en del, der skal jordforbindes.
- : Viser, at man skal passe på roterende dele.
- : Angiver at der skal slukkes på hovedafbryderen, før der udføres service.
- : Pas på - elektrisk stød!
- : Pas på - varm overflade!
- ELV : Ved service skal strømtilførslen til både inden- og udendørsenheden afbrydes.

⚠ Advarsel:
Læs etiketterne på hovedenheden omhyggeligt.

(TR) 1. Güvenlik Önlemleri

- : Kaçınılması gereken hareketleri gösterir.
- : Önemli talimatlara mutlaka uymak gerektiğini gösterir.
- : Topraklanması gereken parçaları gösterir.
- : Dönen parçalara dikkat edilmesi gerektiğini gösterir.
- : Bakım yapmaya başlamadan önce ana şalterin kapatılması gerektiğini gösterir.
- : Elektrik çarpmasına dikkat edin.
- : Sıcak yüzeye dikkat edin.
- ELV : Bakım yapacağınız zaman lütfen hem İç Ünitenin hem de Dış Ünitenin elektrik girişini kapatın.

⚠ Uyarı:
Ana üniteye yapıştırılmış olan etiketleri dikkatle okuyunuz.

(PR) 1. Precauções de segurança

- : Indica uma acção a evitar.
- : Indica a existência de instruções importantes a seguir.
- : Indica uma peça a ligar à terra.
- : Indica que se deve ter cuidado com as peças rotativas.
- : Indica que o interruptor principal deve ser desligado antes de proceder à manutenção.
- : Perigo de choques eléctricos.
- : Atenção à superfície quente.
- ELV : Ao proceder à manutenção, desligue a fonte de energia tanto na unidade interior como na unidade exterior.

⚠ Aviso:
Leia atentamente os rótulos afixados na unidade principal.

(GR) 1. Προφυλακτικά Μέτρα Ασφαλείας

- : Δείχνει ενέργεια που πρέπει ν'αποφεύγεται.
- : Δείχνει ότι πρέπει ν'ακολουθούνται οδηγίες σημαντικού περιεχομένου.
- : Δείχνει μέρος της συσκευής που πρέπει να γειώνεται.
- : Σημαίνει ότι πρέπει να προσέχετε τα μέρη που περιστρέφονται.
- : Δείχνει ότι ο κεντρικός διακόπτης πρέπει να κλείσει πριν από τη συντήρηση.
- : Κίνδυνος ηλεκτροπληξίας.
- : Κίνδυνος λόγω καυτής επιφανείας.
- ELV : Κατά τη συντήρηση παρακαλούμε να κλείνετε το διακόπτη τροφοδοσίας τόσο της εσωτερικής όσο και της εξωτερικής μονάδας.

⚠ Προειδοποίηση:
Διαβάζετε προσεχτικά τις ετικέτες που είναι κολλημένες πάνω στην κύρια μονάδα.

(中) 1. 安全注意事项

(F) 1. Consignes de sécurité

⚠ **Avertissement:**

- Cet appareil ne doit pas être installé par l'utilisateur. Demander au revendeur ou à une société agréée de l'installer.
- Utiliser uniquement les accessoires agréés par Mitsubishi Electric et demander à votre revendeur ou à une société agréée de les installer.
- Toute modification de structure nécessaire pour l'installation doit être conforme au règlement local de l'édifice.
- L'appareil doit être fermement installé sur une structure capable de supporter son poids.
- Utiliser uniquement les câbles mentionnés pour les raccordements.
- Ne pas brancher l'appareil avant que l'installation ne soit terminée.
- Toute intervention électrique doit être effectuée par un électricien professionnel, en fonction des normes de sécurité locales et des instructions fournies dans le présent manuel.
- Utiliser uniquement le produit réfrigérant mentionné (R-22) pour ajouter du réfrigérant dans le circuit.
- Si le climatiseur est installé dans une pièce relativement petite, certaines mesures doivent être prises pour éviter que la concentration de réfrigérant dans la pièce ne dépasse le seuil de sécurité en cas de fuite de produit.
- Aérer la pièce si le réfrigérant fuit durant le fonctionnement.

(NL) 1. Veiligheidsvoorschriften

⚠ **Waarschuwing:**

- Het apparaat mag niet door de gebruiker zelf worden geïnstalleerd. Vraag de zaak waar u het apparaat gekocht heeft of een erkend bedrijf om het apparaat te installeren.
- Gebruik alleen onderdelen die door Mitsubishi Electric zijn goedgekeurd en vraag de zaak waar u het apparaat gekocht heeft of een erkend bedrijf om ze te installeren.
- Structurele wijzigingen die voor de installatie nodig zijn, moeten voldoen aan de plaatselijke bouwvoorschriften.
- Het apparaat moet veilig worden geïnstalleerd op een structuur die het gewicht van het apparaat kan dragen.
- Gebruik alleen de gespecificeerde kabels voor de bekabeling.
- Schakel de stroom niet aan totdat u het volledig geïnstalleerd heeft.
- Alle werkzaamheden met betrekking tot elektriciteit moeten worden uitgevoerd door een erkend elektricien, overeenkomstig de plaatselijke wetgeving en de voorschriften die in deze handleiding worden gegeven.
- Vul het koelcircuit uitsluitend met de gespecificeerde koelstof (R-22).
- Als de airconditioner in een kleine ruimte wordt geïnstalleerd, moeten de maten worden opgenomen om te voorkomen dat de concentratie koelstof in de ruimte hoger is dan de veiligheidsgrens bij eventuele lekkage van koelstof.
- Als er koelmiddel lekt als het apparaat aanstaat moet u de kamer ventileren.

(E) 1. Safety precautions

⚠ **Warning:**

- The unit should not be installed by the user. Ask the dealer or an authorized technician to install the unit.
- Use only accessories authorized by Mitsubishi Electric and ask the dealer or an authorized technician to install them.
- Any structural alteration necessary for installation must comply with local building code requirements.
- The unit must be securely installed on a structure that can sustain its weight.
- Use only specified cables for wiring.
- Do not turn on the power until installation has been completed.
- All electric work must be performed by a licensed technician, according to local regulations and this installation manual.
- Use only the specified refrigerant (R-22) to charge the refrigerant circuit.
- If the air conditioner is installed in a small room, measures must be taken to prevent the refrigerant concentration in the room from exceeding the safety limit in the event of refrigerant leakage.
- Ventilate the room if refrigerant leaks during operation.

(D) 1. Sicherheitsvorkehrungen

⚠ **Warnung:**

- Die Anlage sollte nicht von der Bedienungsperson eingebaut werden. Wenden Sie sich zum Einbau der Anlage an Ihren Händler oder eine Vertragswerkstatt.
- Nur von Mitsubishi Electric zugelassenes Zubehör verwenden, und dieses durch Ihren Händler oder eine Vertragswerkstatt einbauen lassen.
- Alle baulichen Veränderungen, die zum Einbau notwendig sind, müssen den gesetzlichen Bauvorschriften vor Ort entsprechen.
- Die Anlage muß an einem Gebäudeteil, der das Gewicht tragen kann, sicher angebracht werden.
- Zum Elektroanschluß nur vorgeschriebene Kabel verwenden.
- Den Netzstrom nicht einschalten bis die Installation vollständig abgeschlossen ist.
- Alle Elektroarbeiten müssen von behördlich zugelassenen Fachkräften entsprechend den örtlichen Vorschriften und gemäß den in diesem Handbuch gegebenen Anweisungen ausgeführt werden.
- Zum Befüllen des Kältemittelkreises nur das angegebene Kältemittel (R-22) verwenden.
- Wenn die Klimaanlage in einem kleinen Raum installiert ist, müssen Maßnahmen ergriffen werden, um zu verhindern, daß die Kältemittelkonzentration in dem Raum im Falle des Austretens des Kältemittels die Sicherheitswerte überschreitet.
- Wenn während des Betriebs der Anlage Kältemittel austritt, den Raum gut durchlüften.

(SD) 1. Säkerhetsåtgärder

⚠ **Varning:**

- Enheten bör ej installeras av användaren. Be återförsäljaren eller ett auktoriserat företag att installera den.
- Använd endast tillbehör som är godkända av Mitsubishi Electric och be din återförsäljare eller ett auktoriserat företag att installera dem.
- Eventuella strukturella förändringar som måste göras vid installationen skall uppfylla lokala byggnadsföreskrifter.
- Enheten måste installeras säkert på en struktur som kan uppbära dess vikt.
- Använd endast specificerade kablar för ledningsdragningen.
- Slå ej på strömmen förrän installationen avslutats.
- Alla elektriska arbeten måste utföras av en kvalificerad elektriker i enlighet med lokala föreskrifter och de anvisningar som ges i denna manual.
- Använd endast det specificerade köldmedlet (R-22) för att ladda köldmedelskretsen.
- Om luftkonditioneringsenheten installeras i ett litet rum måste åtgärder vidtas för att förhindra att köldmedelskoncentrationen i rummet överskrider säkerhetsgränserna i händelse av läckande köldmedel.
- Vädra lokalen om kylmedium läcker ut under arbetet.

(I) 1. Misure di sicurezza

⚠ **Avvertenza:**

- L'unità non deve essere installata dall'utente. Richiedere al distributore o ad una società autorizzata di installare l'unità.
- Utilizzare soltanto accessori autorizzati dalla Mitsubishi Electric e chiedere al proprio distributore o ad una società autorizzata di installarli.
- Qualsiasi alterazione strutturale necessaria per l'installazione deve rispettare i regolamenti locali in materia.
- L'unità deve essere fissata saldamente ad una struttura in grado di sostenere il suo peso.
- Utilizzare solo cavi specifici per i cablaggi.
- Accendere l'unità soltanto al completamento dell'installazione.
- Tutti i lavori elettrici devono essere eseguiti da un elettricista esperto, nel pieno rispetto dei regolamenti locali e delle istruzioni fornite nel presente manuale.
- Utilizzare esclusivamente il refrigerante specificato (R-22) nel circuito refrigerante.
- Se il condizionatore d'aria viene installato in una stanza di piccole dimensioni, occorre adottare le misure necessarie per evitare la concentrazione di refrigerante al di là dei limiti di sicurezza, in caso di per dite.
- Ventilare la stanza se si verificano delle perdite di refrigerante durante il funzionamento dell'unità.

(ES) 1. Medidas de seguridad

⚠ **Atención:**

- La unidad no debe instalarla el usuario. Pida a su distribuidor o a una empresa debidamente autorizada que se lo instale.
- Utilice sólo accesorios autorizados por Mitsubishi Electric y pida a su distribuidor o a una empresa autorizada que se los instale.
- Cualquier alteración estructural necesaria para la instalación deberá cumplir las normas locales de edificación y obra.
- La unidad se debe instalar de forma segura en una estructura que pueda aguantar su peso.
- Utilice sólo los cables especificados para conectarlo.
- No conecte la unidad a la red eléctrica hasta haber completado toda la instalación.
- Todo el trabajo eléctrico lo llevará a cabo un técnico autorizado, de acuerdo con las normas locales y las instrucciones de este manual.
- Utilice sólo el refrigerante recomendado (R-22) para cargar el circuito refrigerante.
- Si el aire acondicionado se instala en una habitación pequeña, se tienen que tomar medidas para evitar que la concentración de refrigerante supere el límite de seguridad en caso de goteo.
- Ventile la habitación si hay pérdida de refrigerante durante la operación.

(DK) 1. Sikkerhedsforanstaltninger

⚠ **Advarsel:**

- Enheden må ikke monteres af brugeren. Bed forhandleren eller en autoriseret tekniker om at montere enheden.
- Brug kun tilbehørsdele, der er godkendt af Mitsubishi Electric, og bed forhandleren eller en autoriseret tekniker om at montere dem.
- Enhver konstruktionsmæssig ændring, der er nødvendig i forbindelse med montagen, skal opfylde kravene i det lokale bygningsreglement.
- Enheden skal monteres sikkert på en konstruktion, der kan tåle enhedens vægt.
- Brug kun de specificerede kabler til ledningsføringen.
- Tilslut ikke strømmen, før montagen er gennemført.
- Alt elektrisk arbejde skal udføres af en autoriseret tekniker i henhold til de lokale bestemmelser og denne manual.
- Brug kun det specificerede kølemiddel (R-22) til opfyldning af kølekredsløbet.
- Hvis aircondition anlægget er monteret i et lille rum, skal de nødvendige forholdsregler tages for at forhindre koncentrationen af kølemiddel i rummet i at overstige sikkerhedsgrænsen i tilfælde af kølemiddellækage.
- Udluft rummet, hvis der lækker kølemiddel under anvendelsen.

(TR) 1. Güvenlik Önlemleri

⚠ **Uyarı:**

- Ünite kullanıcı tarafından monte edilmemelidir. Ünitenin montajını bayinize veya yetkili teknisyene yaptırın.
- Sadece Mitsubishi Electric'in izin verdiği aksesuarları kullanın ve bunları bayinize veya yetkili teknisyene monte ettirin.
- Montaj için binada yapılması gereken değişiklikler, binalarla ilgili yerel imar yönetmeliklerine uygun olmalıdır.
- Ünite ağırlığını çekebilecek bir yapıya sağlam biçimde monte edilmelidir.
- Kablo bağlantılarında, sadece belirtilen kabloları kullanın.
- Montaj tamamlanıncaya kadar şalteri açmayın.
- Her türlü elektrik işi, yerel mevzuata ve bu kullanım kılavuzuna uygun olarak ehliyetli bir elektrikçi tarafından yapılmalıdır.
- Soğutucu devresini doldurmak için sadece belirtilen soğutucu maddeyi (R-22) kullanın.
- Klima küçük bir odaya monte edilmişse, soğutucu maddenin sızması durumunda odadaki soğutucu madde yoğunlaşmasının güvenlik sınırını aşmasını önlemek için tedbir alınmalıdır.
- Cihazın çalışması sırasında soğutucu madde sızarsa odayı havalandırın.

(PR) 1. Precauções de segurança

⚠ **Aviso:**

- O aparelho não deve ser instalado pelo utilizador. Peça ao distribuidor ou a uma empresa autorizada para o instalar.
- Utilize só acessórios autorizados pela Mitsubishi Electric e peça ao seu distribuidor ou a uma empresa autorizada que os instale.
- Qualquer alteração estrutural necessária à instalação deve ser conforme aos requisitos do código de construção local.
- O aparelho deve ser instalado com segurança numa estrutura própria para suportar o seu peso.
- Utilize unicamente os cabos especificados para o sistema eléctrico.
- Não ligue a alimentação antes de terminar a instalação.
- Todo o trabalho eléctrico deve ser executado por um técnico autorizado, segundo as normas e instruções locais fornecidas neste manual.
- Utilize apenas refrigerante específico (R-22) para carregar o circuito de refrigeração.
- Se o ar condicionado for instalado numa pequena peça, devem ser tomadas medidas destinadas a impedir que a concentração de refrigerante na peça exceda o limite de segurança em caso de fuga.
- Ventile a peça se houver fuga de refrigerante durante a operação.

(GR) 1. Προφυλακτικά Μέτρα Ασφαλείας

⚠ **Προειδοποίηση:**

- Η εγκατάσταση της μονάδας δεν πρέπει να γίνεται από το χρήστη. Απευθυνθείτε στον αντιπρόσωπο ή σε έναν εξουσιοδοτημένο τεχνικό για την εγκατάσταση της μονάδας.
- Χρησιμοποιείτε μόνο ανταλλακτικά εγκεκριμένα από την Mitsubishi Electric και απευθυνθείτε στον αντιπρόσωπο ή σε έναν εξουσιοδοτημένο τεχνικό για την εγκατάστασή τους.
- Κάθε κατασκευαστική μετατροπή που είναι αναγκαία για την εγκατάσταση πρέπει να συμμορφώνεται με τους τοπικούς κτιριακούς κανονισμούς.
- Η μονάδα πρέπει να εγκατασταθεί με ασφάλεια σε μια βάση που θα μπορεί να συγκρατεί το βάρος της.
- Για τις καλωδιώσεις χρησιμοποιήστε μόνο τα προβλεπόμενα καλώδια.
- Μην ανοίγετε το διακόπτη τροφοδοσίας εάν δεν έχει ολοκληρωθεί η εγκατάσταση.
- Όλες οι ηλεκτρικές εργασίες πρέπει να εκτελούνται από έναν εγκεκριμένο ηλεκτρολόγο, σύμφωνα με τους τοπικούς κανονισμούς και το εγχειρίδιο οδηγιών.
- Για την πλήρωση του κυκλώματος ψύξης χρησιμοποιήστε μόνο το ενδεικνυόμενο ψυκτικό υγρό (R-22).
- Εάν το κλιματιστικό τοποθετηθεί σε ένα μικρό δωμάτιο πρέπει να ληφθούν τα κατάλληλα μέτρα έτσι ώστε σε περίπτωση διαρροής ψυκτικού υγρού η συγκέντρωση του ίδιου στο δωμάτιο να μην υπερβαίνει το όριο ασφαλείας.
- Στην περίπτωση διαρροής ψυκτικού υγρού κατά τη διάρκεια λειτουργίας, αερίστε το χώρο.

(中) 1. 安全注意事项

(F) 1. Consignes de sécurité
(NL) 1. Veiligheidsvoorschriften

⚠ **Précaution:**
- **Lorsque l'humidité de la pièce dépasse 80% ou lorsque le tuyau d'écoulement est obstrué, des gouttes d'eau peuvent tomber de l'appareil intérieur. Ne pas installer l'appareil dans un endroit où ces gouttes risqueraient de provoquer des dégâts.**
- **Le climatiseur ne doit pas être installé dans des endroits exposés à des vapeurs épaisses, à de l'huile volatile (y compris de l'huile pour machines) ou à des fumées sulfuriques, car cela risquerait de diminuer fortement son rendement et d'endommager des éléments internes.**
- **Utiliser uniquement un fusible de l'ampérage indiqué.**
- **Veiller à installer un coupe-circuit avec mise à la terre.**
- **Toujours installer une ligne de mise à la terre.**
- **Placer une isolation thermique sur les tuyaux afin d'éviter la condensation.**
- **Ne pas toucher les tuyaux de produit réfrigérant à mains nues pendant le fonctionnement.**
- **Allumer l'interrupteur principal au moins 12 heures avant la mise en fonctionnement de l'appareil.**
- **Après la mise à l'arrêt, toujours attendre cinq minutes au moins avant d'éteindre l'interrupteur principal.**

⚠ **Voorzichtig:**
- **Als de luchtvochtigheid in de kamer meer dan 80% bedraagt of als de afvoerpijp verstopt is, kan er water uit het binnenapparaat druppelen. Installeer het binnenapparaat niet op een plaats waar deze druppels schade kunnen veroorzaken.**
- **Deze airconditioner moet niet worden geïnstalleerd in ruimtes die worden blootgesteld aan dichte stoom, vluchtige olie (inclusief machine-olie) of zwavelgas, omdat deze stoffen de werking van het apparaat aanzienlijk kunnen verminderen en de inwendige onderdelen kunnen beschadigen.**
- **Gebruik uitsluitend zekeringen met het opgegeven voltage.**
- **Zorg dat er een aardlekschakelaar wordt geïnstalleerd, aangezien het risico van elektrische schokken hierdoor aanzienlijk wordt verminderd.**
- **Zorg ervoor dat er een aardleiding wordt geïnstalleerd.**
- **Zorg ervoor dat de pijpen thermisch geïsoleerd zijn, om condensatie te voorkomen.**
- **Raak de koelstofpijpen niet met blote handen aan terwijl de airconditioner werkt.**
- **Zet de netspanningschakelaar ruim twaalf uur voordat u de airconditioner gaat gebruiken aan.**
- **Nadat het apparaat is uitgeschakeld, moet u vijf minuten wachten voordat u de netschakelaar uitschakelt.**

(E) 1. Safety precautions
(D) 1. Sicherheitsvorkehrungen
(SD) 1. Säkerhetsåtgärder
(I) 1. Misure di sicurezza

⚠ **Caution:**
- **When the room humidity exceeds 80% or when the drain pipe is clogged, water may drip from the indoor unit. Do not install the indoor unit where such dripping could cause damage.**
- **This air conditioner should not be installed in areas exposed to thick steam, volatile oil (including machine oil) or sulphuric smoke, as this could significantly reduce its performance and damage the internal parts.**
- **Use only a fuse of specified capacity.**
- **Make sure to install an earth leakage breaker as this device helps reduce the risk of electric shocks.**
- **Make sure to install a grounding line.**
- **Place thermal insulation on the drain pipes to prevent condensation.**
- **Do not touch the refrigerant pipes with bare hands during operation.**
- **Turn on the main power switch more than twelve hours before starting operation.**
- **After stopping operation, be sure to wait for five minutes before turning off the main power switch.**

⚠ **Vorsicht:**
- **Wenn die Luftfeuchtigkeit im Raum 80% überschreitet oder wenn die Ablaßleitung verstopft ist, kann aus der Innenanlage Wasser austreten. Installieren Sie die Innenanlage nicht an Stellen, an denen tropfendes Wasser Schäden verursachen kann.**
- **Diese Klimaanlage sollte nicht in Bereichen installiert werden, die starkem Rauch, austretendem Öl (einschließlich Maschinenöl) oder Schwefeldämpfen ausgesetzt sind, da dies die Leistung erheblich beeinträchtigen und Schäden an Geräteteilen verursachen kann.**
- **Nur Sicherungen mit angegebener Stärke verwenden.**
- **Sorgen Sie für den Einbau von Erdschlußschutzschaltern, da diese Vorrichtungen dazu beitragen, die Gefahr von Stromschlägen zu verringern.**
- **Dafür sorgen, daß eine Erdleitung installiert wird.**
- **Thermoisolierung an den Rohrleitungen anbringen, um Kondenswasserbildung durch die Außenluft zu verhindern.**
- **Während des Betriebs der Anlage die Kälteleitung nicht mit bloßen Händen berühren.**
- **Hauptschalter früher als 12 Stunden vor Inbetriebnahme der Anlage einschalten.**
- **Nach Beendigung des Betriebs der Anlage sicherstellen, daß vor Abschalten des Hauptschalters fünf Minuten verstreichen.**

⚠ **Försiktighet:**
- **När fuktigheten i rummet överskrider 80% eller när dräneringsröret är blockerat kan vatten droppa ut ur inomhusenheten. Installera ej enheten på ett ställe där droppandet kan ge upphov till skador.**
- **Luftkonditioneringen bör ej installeras i områden som utsätts för tät ånga, flyktiga oljor (inklusive maskinolja) eller svavelhaltig rök, detta kan avsevärt reducera dess prestanda och skada interna delar.**
- **Använd endast säkringar med specificerad kapacitet.**
- **Se till att en jordslutningbrytare installeras eftersom detta hjälper till att reducera risken för elektriska stötar.**
- **Se till att en jordledning installeras.**
- **Placera värmeisolering på rören för att förhindra att dagg kondenseras.**
- **Tag ej på köldmedelsrören med bara händer under drift.**
- **Slå på huvudströmbrytaren mer än tolv timmar innan driftsstart.**
- **Vänta fem minuter med att slå från huvudströmställaren när driften stoppas.**

⚠ **Cautela:**
- **Se l'umidità della stanza supera l'80% o se il tubo di drenaggio è intasato, l'acqua può gocciolare dalla sezione interna. Non installare quindi la sezione interna in un luogo in cui questo gocciolio potrebbe provocare dei danni.**
- **Il condizionatore d'aria non deve essere installato in zone caratterizzate dalla presenza di forti vapori, oli volatili (inclusi oli di macchine) o fumi solforici, in quanto questi potrebbero diminuire in modo significativo il rendimento dell'unità e danneggiare le parti interne.**
- **Utilizzare soltanto fusibili della capacità specificata.**
- **Accertarsi di installare un interruttore del circuito per dispersione verso terra per ridurre il rischio di scosse elettriche.**
- **Accertarsi di installare una linea di messa a terra.**
- **Isolare termicamente i tubi per evitare la formazione di condensa.**
- **Non toccare i tubi del refrigerante con le mani nude durante il funzionamento.**
- **Accendere l'interruttore di alimentazione principale almeno dodici ore prima dell'avvio dell'unità.**
- **Dopo aver arrestato l'unità, accertarsi di attendere cinque minuti prima di spegnere l'interrutore di alimentazione principale.**

(ES) 1. Medidas de seguridad

⚠ **Cuidado:**
- Cuando la humedad de la habitación supere el 80%, o cuando el tubo de drenaje esté obstruido, el agua puede gotear de la unidad interior. No instale la unidad interior en lugares en que el goteo pueda causar daños.
- Este aire acondicionado no se puede instalar en áreas expuestas a vapor denso, aceite esencial (incluyendo el aceite para máquinas) o el humo sulfúrico, ya que pueden reducir significativamente su rendimiento y dañar las piezas internas.
- Utilice sólo un fusible con la capacidad especificada.
- Asegúrese de instalar una toma de tierra ya que reduce el riesgo de descargas eléctricas.
- Asegúrese de instalar una línea de tierra.
- Las tuberías deben llevar un aislamiento térmico para evitar la condensación.
- No toque la tubería del refrigerante con las manos desnudas mientras esté en funcionamiento.
- Encienda el interruptor principal al menos doce horas antes de poner en marcha el aparato.
- Una vez deje de funcionar el aparato, espere cinco minutos antes de apagar el interruptor principal para evitar el goteo de agua o una avería.

(DK) 1. Sikkerhedsforanstaltninger

⚠ **Forsigtig:**
- Hvis luftfugtigheden overstiger 80%, eller hvis drænrøret er tilstoppet, kan der dryppe vand fra den indendørs enhed. Den indendørs enhed må ikke monteres et sted, hvor sådanne vanddryp kan medføre skader.
- Dette aircondition anlæg må ikke monteres i områder, hvor det kan blive udsat for tæt damp, flygtig olie (inklusive maskinolie) eller svovlholdig røg, idet dette kan nedsætte anlæggets ydelse betydeligt og medføre skader på de indvendige dele.
- Brug kun en sikring med den specificerede kapacitet.
- Sørg for at montere en afbryder for jordkontakt, da en sådan vil medvirke til at nedsætte risikoen for elektrisk stød.
- Der skal monteres jordforbindelse.
- Udstyr drænrørene med varmeisolering for at indgå kondensdannelse.
- Berør ikke kølerørene med bare hænder under anvendelsen.
- Tænd for hovedafbryderen mere end 12 timer før anvendelsen starter.
- Efter anvendelsen må hovedafbryderen først slås fra efter 5 minutter.

(TR) 1. Güvenlik Önlemleri

⚠ **Dikkat:**
- Odadaki nem oranı %80'i geçtiğinde veya drenaj borusu tıkandığında iç ünite su damlatabilir. İç üniteyi, su damlamasının zarar verebileceği yerlere monte etmeyin.
- Bu klima yoğun su buharının, (makina yağı dahil) uçucu yağların veya kükürt dumanının bulunduğu yerlere monte edilmemelidir; aksi halde klimanın performansı önemli ölçüde azalıp iç aksamı zarar görebilir.
- Sadece belirtilen kapasitede sigorta kullanın.
- Elektrik çarpması tehlikesini azaltmak için mutlaka topraklama kaçağı devre kesicisi kullanın.
- Mutlaka toprak hattı bağlayın.
- Yoğuşmayı önlemek için drenaj borularına ısı yalıtımı yapın.
- Klimanın çalışması sırasında soğutucu borularına çıplak elle dokunmayın.
- Klimayı çalıştırmaya başlamadan en az 12 saat önce ana şalteri açın.
- Klimayı durdurduktan sonra, ana şalteri kapamadan önce beş dakika bekleyin.

(PR) 1. Precauções de segurança

⚠ **Cuidado:**
- Se a humidade da peça exceder 80% ou o tubo de drenagem estiver entupido, poderá gotejar água da unidade interior. Não instale a unidade interior onde esse gotejamento possa causar danos.
- Este aparelho de ar condicionado não deve ser instalado em áreas expostas a vapor espesso, a óleo volátil (incluindo óleo de máquina) ou a fumo sulfúrico. Isso poderia reduzir significativamente o seu rendimento e danificar as peças internas.
- Só utilize fusíveis com a capacidade prevista.
- Faça instalar um disjuntor de ligação à terra, para reduzir o risco de choques eléctricos.
- Instale uma linha de ligação à terra.
- Coloque isolamento térmico nos tubos para impedir a formação de condensação.
- Não toque na tubagem de refrigeração com as mãos nuas durante o funcionamento.
- Ligue o interruptor principal de corrente mais de doze horas antes da operação de arranque.
- Depois de interromper a operação, espere cinco minutos para desligar o interruptor principal de corrente.

(GR) 1. Προφυλακτικά Μέτρα Ασφαλείας

⚠ **Προσοχή:**
- Όταν η υγρασία του χώρου ξεπερνά το 80% ή όταν ο σωλήνας αποστράγγισης έχει φράξει, ενδέχεται να παρατηρηθεί διαρροή νερού από την εσωτερική μονάδα. Μην τοποθετείται τη μονάδα σε σημείο όπου μια ενδεχόμενη διαρροή θα μπορούσε να προκαλέσει ζημιά.
- Αυτό το κλιματιστικό δεν πρέπει να τοποθετείται σε χώρους με ατμούς, πτητικό λάδι (συμπεριλαμβανομένου του λαδιού μηχανημάτων) ή θειώδεις καπνούς γιατί αυτό μειώνει την απόδοσή του και καταστρέφει τα εσωτερικά εξαρτήματα.
- Χρησιμοποιήστε ασφάλεια με την απαιτούμενη χωρητικότητα.
- Βεβαιωθείτε για την τοποθέτηση ενός διακόπτη ασφαλείας δεδομένου ότι βοηθά στη μείωση του κινδύνου ηλεκτροπληξίας.
- Βεβαιωθείτε για την τοποθέτηση γραμμής γείωσης.
- Βάλτε θερμικό μονωτικό στους σωλήνες αποστράγγισης για την πρόληψη της συμπύκνωσης.
- Μην ακουμπάτε τους σωλήνες ψυκτικού υγρού με γυμνά χέρια κατά τη διάρκεια λειτουργίας.
- Ανοίξτε το διακόπτη τροφοδοσίας περισσότερο από δώδεκα ώρες πριν από την έναρξη λειτουργίας.
- Μετά την παύση λειτουργίας, περιμένετε πέντε λεπτά πριν κλείσετε το διακόπτη τροφοδοσίας.

(中) 1. 安全注意事项

(F) 2. Emplacement pour l'installation
(NL) 2. Plaats

Indoor unit

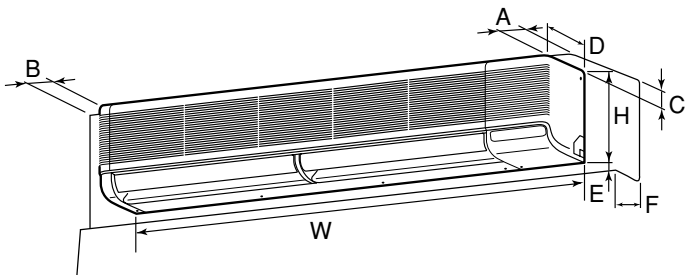

Outdoor unit

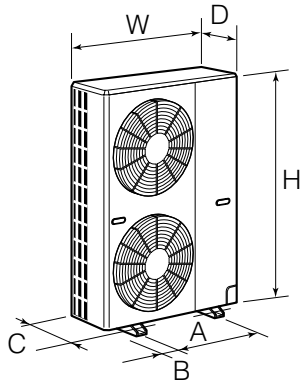

2.1. Dimensions externes (Appareil intérieur)

Choisir un emplacement approprié en prenant compte des espaces suivants pour l'installation et l'entretien.

(mm)

Modèles	W	D	H	A	B	C	E	F
PKH-2.5, 3	1400	235	340	Min. 250	Min. 50	Min. 30	Min. 250	Min. 150
PKH-4	1680	235	340	Min. 250	Min. 50	Min. 30	Min. 250	Min. 150

⚠ **Avertissement:**
Fixer l'appareil intérieur à un plafond suffisamment résistant pour supporter son poids.

2.2. Dimensions extérieures (Appareil extérieur)

(mm)

Modèles	W	D	H	A	B	C
PUH-2.5, 3	870	295	850	500	185	330
PUH-4	870	295	1258	500	185	330

2.1. Buitenafmetingen (Binnenapparaat)

Kies een geschikte plaats waarbij u rekening moet houden dat u de hiernavolgende ruimte vrij moet laten voor installatie en onderhoud.

(mm)

Modellen	W	D	H	A	B	C	E	F
PKH-2.5, 3	1400	235	340	Min. 250	Min. 50	Min. 30	Min. 250	Min. 150
PKH-4	1680	235	340	Min. 250	Min. 50	Min. 30	Min. 250	Min. 150

⚠ **Waarschuwing:**
Bevestig het binnenapparaat tegen een plafond die sterk genoeg is om het gewicht van het apparaat te dragen.

2.2. Buitenafmetingen (Buitenapparaat)

(mm)

Modellen	W	D	H	A	B	C
PUH-2.5, 3	870	295	850	500	185	330
PUH-4	870	295	1258	500	185	330

(E) 2. Installation location
(D) 2. Aufstellort
(SD) 2. Placering
(I) 2. Luogo in cui installare

2.1. Outline dimensions (Indoor unit)

Select a proper position allowing the following clearances for installation and maintenance.

(mm)

Models	W	D	H	A	B	C	E	F
PKH-2.5, 3	1400	235	340	Min. 250	Min. 50	Min. 30	Min. 250	Min. 150
PKH4	1680	235	340	Min. 250	Min. 50	Min. 30	Min. 250	Min. 150

⚠ **Warning:**
Mount the indoor unit on a ceiling strong enough to withstand the weight of the unit.

2.2. Outline dimensions (Outdoor unit)

(mm)

Models	W	D	H	A	B	C
PUH-2.5, 3	870	295	850	500	185	330
PUH-4	870	295	1258	500	185	330

2.1. Außenabmessungen (Innenanlage)

Wählen Sie einen geeigneten Aufstellort mit nachstehenden Freiräumen für Aufstellung und Wartung.

(mm)

Modelle	W	D	H	A	B	C	E	F
PKH-2.5, 3	1400	235	340	Min. 250	Min. 50	Min. 30	Min. 250	Min. 150
PKH-4	1680	235	340	Min. 250	Min. 50	Min. 30	Min. 250	Min. 150

⚠ **Warnung:**
Die Innenanlage an einer Decke montieren, die stark genug ist, um das Gewicht der Anlage zu tragen.

2.2. Außenmaße (Außenanlage)

(mm)

Modelle	W	D	H	A	B	C
PUH-2.5, 3	870	295	850	500	185	330
PUH-4	870	295	1258	500	185	330

2.1. Yttre dimensioner (Inomhusenhet)

Välj korrekt läge som medger följande fria utrymmen för installation och underhåll.

(mm)

Modeller	W	D	H	A	B	C	E	F
PKH-2.5, 3	1400	235	340	Min. 250	Min. 50	Min. 30	Min. 250	Min. 150
PKH-4	1680	235	340	Min. 250	Min. 50	Min. 30	Min. 250	Min. 150

⚠ **Varning:**
Montera inomhusenheten på en tak stark nog att hålla enhetens vikt.

2.2. Yttre dimensioner (Utomhusenhet)

(mm)

Modeller	W	D	H	A	B	C
PUH-2.5, 3	870	295	850	500	185	330
PUH-4	870	295	1258	500	185	330

2.1. Dimensioni dell'unità (Sezione interna)

Selezionare una posizione di installazione in grado di offrire i seguenti spazi necessari per l'installazione e la manutenzione dell'unità:

(mm)

Modelli	W	D	H	A	B	C	E	F
PKH-2.5, 3	1400	235	340	Min. 250	Min. 50	Min. 30	Min. 250	Min. 150
PKH-4	1680	235	340	Min. 250	Min. 50	Min. 30	Min. 250	Min. 150

⚠ **Avvertenza:**
Montare la sezione interna su uno soffitto in grado di sopportare perfettamente il peso dell'unità.

2.2. Dimensioni (Sezione esterna)

(mm)

Modelli	W	D	H	A	B	C
PUH-2.5, 3	870	295	850	500	185	330
PUH-4	870	295	1258	500	185	330

(ES) 2. Lugar en que se instalará
(DK) 2. Montagested
(TR) 2. Montaj yeri

2.1. Dimensiones exteriores (Unidad interior)

Seleccione una posición adecuada, de forma que queden las siguientes distancias para proceder a la instalación y al mantenimiento.

(mm)

Modelos	W	D	H	A	B	C	E	F
PKH-2.5, 3	1400	235	340	Min. 250	Min. 50	Min. 30	Min. 250	Min. 150
PKH-4	1680	235	340	Min. 250	Min. 50	Min. 30	Min. 250	Min. 150

⚠ **Atención:**

Instale la unidad interior en un techo suficientemente fuerte para soportar el peso de la unidad.

2.2. Dimensiones exteriores (Unidad exterior)

(mm)

Modelos	W	D	H	A	B	C
PUH-2.5, 3	870	295	850	500	185	330
PUH-4	870	295	1258	500	185	330

2.1. Udvendige mål (Indendørs enhed)

Vælg en egnet placering med følgende friareal til montage og vedligeholdelse.

(mm)

Modeller	W	D	H	A	B	C	E	F
PKH-2.5, 3	1400	235	340	Min. 250	Min. 50	Min. 30	Min. 250	Min. 150
PKH-4	1680	235	340	Min. 250	Min. 50	Min. 30	Min. 250	Min. 150

⚠ **Advarsel:**

Monter den indendørs enhed i et loft, der er stærkt nok til at kunne klare enhedens vægt.

2.2. Udvendige mål (Udendørs enhed)

(mm)

Modeller	W	D	H	A	B	C
PUH-2.5, 3	870	295	850	500	185	330
PUH-4	870	295	1258	500	185	330

2.1. Dış ölçüler (İç ünite)

Montaj ve bakım için aşağıdaki açıklıklara izin veren uygun bir konum seçin.

(mm)

Model	W	D	H	A	B	C	E	F
PKH-2.5, 3	1400	235	340	Min. 250	Min. 50	Min. 30	Min. 250	Min. 150
PKH4	1680	235	340	Min. 250	Min. 50	Min. 30	Min. 250	Min. 150

⚠ **Uyarı:**

İç üniteyi, ünitenin ağırlığını çekebilecek dayanıklılıkta bir tavana monte edin.

2.2. Dış ölçüler (Dış ünite)

(mm)

Model	W	D	H	A	B	C
PUH-2.5, 3	870	295	850	500	185	330
PUH-4	870	295	1258	500	185	330

(PR) 2. Localização da instalação
(GR) 2. Χώρος εγκατάστασης
(中) 2. 安装位置

2.1. Dimensões globais (Unidade interior)

Seleccione um lugar adequado que torne possível os seguintes espaços para instalação e manutenção.

(mm)

Modelos	W	D	H	A	B	C	E	F
PKH-2.5, 3	1400	235	340	Min. 250	Min. 50	Min. 30	Min. 250	Min. 150
PKH-4	1680	235	340	Min. 250	Min. 50	Min. 30	Min. 250	Min. 150

⚠ **Aviso:**

Monte a unidade interior num tecto resistente o suficiente para suportar o peso da unidade.

2.2. Dimensões globais (Unidade exterior)

(mm)

Modelos	W	D	H	A	B	C
PUH-2.5, 3	870	295	850	500	185	330
PUH-4	870	295	1258	500	185	330

2.1. Εξωτερικες διαστάσεις (Εσωτερική μονάδα)

Επιλέξτε την κατάλληλη θέση αφήνοντας τα ακόλουθα διάκενα για διευκόλυνση της τοποθέτησης και των εργασιών συντήρησης.

(mm)

Μοντέλα	W	D	H	A	B	C	E	F
PKH-2.5, 3	1400	235	340	Min. 250	Min. 50	Min. 30	Min. 250	Min. 150
PKH-4	1680	235	340	Min. 250	Min. 50	Min. 30	Min. 250	Min. 150

⚠ **Προειδοποίηση:**

Τοποθετηστε την εσωτερική μονάδα σε τοίχο αρκετά ανθεκτικό ώστε να μπορέσει να συγκρατήσει το βάρος της.

2.2. Εξωτερικές διαστάσεις (Εξωτερική μονάδα)

(mm)

Μοντέλα	W	D	H	A	B	C
PUH-2.5, 3	870	295	850	500	185	330
PUH-4	870	295	1258	500	185	330

(F) 2. Emplacement pour l'installation
(NL) 2. Plaats

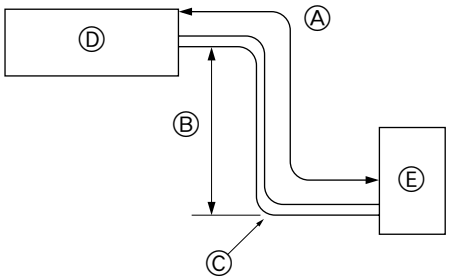

2.3. Tuyaux de réfrigérant

▶ **Vérifier que la différence de hauteur entre les appareils intérieur et extérieur, la longueur du tuyau de réfrigérant et le nombre de coudes permis dans le tuyau se situent au sein des limites reprises dans le tableau ci-dessous.**

Modèles	Ⓐ Longueur du tuyau (un sens)	Ⓑ Différence de haueur	Ⓒ Nombre de coudes (un sens)
PKH-2.5, 3, 4	max. 50 m	max. 50 m	max. 15

- Les spécifications concernant la différence d'élévation s'appliquent à toutes dispositions des appareils intérieurs et extérieurs, sans tenir compte de celui qui est le plus élevé.
  Ⓓ Appareil intérieur
  Ⓔ Appareil extérieur

2.3. Koelpijpen

▶ **Controleer dat het verschil in hoogte tussen het binnen- en het buitenapparaat, de lengte van de koelpijpen en het aantal bochten in de leidingen binnen de limieten zoals in onderstaande tabel aangegeven vallen.**

Modellen	Ⓐ Pijplengte (1 richting)	Ⓑ Hoogtev-erschil	Ⓒ Aantal bochten bends(1 richting)
PKH-2.5, 3, 4	max. 50 m	max. 50 m	max. 15

- De begrenzingen voor het hoogteverschil zijn voor alle opstellingen van binnen- en buitenapparaten bindend, onafhankelijk van het feit welk apparaat hoger opgesteld wordt.
  Ⓓ Binnenapparaat
  Ⓔ Buitenapparaat

(E) 2. Installation location
(D) 2. Aufstellort
(SD) 2. Placering
(I) 2. Luogo in cui installare

2.3. Refrigerant pipe

▶ **Check that the difference between the heights of the indoor and outdoor units, the length of refrigerant pipe, and the number of bends in the pipe are within the limits shown below.**

Models	Ⓐ Pipe length (one way)	Ⓑ Height difference	Ⓒ Number of bends (one way)
PKH-2.5, 3, 4	max. 50 m	max. 50 m	max. of 15

- Height difference limitations are binding regardless of which unit, indoor or outdoor, is positioned higher.
  Ⓓ Indoor unit
  Ⓔ Outdoor unit

2.3. Rohrleitung für Kältemittel

▶ **Vergewissern, daß der Höhenunterschied zwischen Innen- und Außenanlage, die Länge der Kältemittelrohrleitung und die Anzahl der Krümmer in der Rohrleitung innerhalb der Grenzwerte der nachstehenden Tabelle liegen.**

Modelle	Ⓐ Länge Rohrleitung (eine Richtung)	Ⓑ Höhenunterschied	Ⓒ Zahl der Krümmer (eine Richtung)
PKH-2.5, 3, 4	Max. 50 m	Max. 50 m	Max. 15

- Die Begrenzung der Höhenunterschiede ist verbindlich, gleichgültig welche Anlage, Innen- oder Außenanlage, sich in der höheren Position befindet.
  Ⓓ Innenanlage
  Ⓔ Außenanlage

2.3. Kylmedelsrör

▶ **Kontrollera att höjdskillnaden mellan inomhus- och utomhusenheterna, längden på kylmedelsrören och antalet krökar på rören är inom de gränser som visas nedan.**

Modeller	Ⓐ Rörlängd (en riktning)	Ⓑ Höjdskillnad	Ⓒ Antal krökar (en riktning)
PKH-2.5, 3, 4	Max. 50 m	Max. 50 m	Max. 15 st.

- Gränserna för höjdskillnaderna är bindande oavsett vilken enhet, inomhus- eller utomhusenheten, som är positionerad högst.
  Ⓓ Inomhusenhet
  Ⓔ Utomhusenhet

2.3. Tubazione del refrigerante

▶ **Verificare che il dislivello fra le sezioni interna ed esterna, la lunghezza della tubazione del refrigerante ed il numero di pieghe sulla stessa siano entro i limiti indicati nella tabella sottostante.**

Modelli	Ⓐ Lunghezza della tubazione (una direzione)	Ⓑ Dislivello	Ⓒ Numero di pieghe (una direzione)
PKH-2.5, 3, 4	max. 50 m	max. 50 m	max. 15

- Le specifiche del dislivello sono valide per qualsiasi installazione delle sezioni interna ed esterna, indipendentemente da quale unità si trova in posizione più elevata.
  Ⓓ Sezione interna
  Ⓔ Sezione esterna

2.3. Tubería de refrigerante

▶ **Compruebe que la diferencia de altura entre las unidades interior y exterior, la longitud del tubo de refrigerante y la cantidad de codos en la tubería se encuentren dentro de los límites que se indican a continuación.**

Modelos	Ⓐ Longitud de las tuberías (un sentido)	Ⓑ Diferencia de altura	Ⓒ Número de codos (un sentido)
PKH-2.5, 3, 4	Màx. 50 m	Màx. 50 m	Máx de 15

- Las limitaciones de diferencia de altura son obligatorias sin importar qué unidad, la interior o la exterior, está colocada más alta.
  Ⓓ Unidad interior
  Ⓔ Unidad exterior

2.3. Tubo de refrigerante

▶ **Verifique se a diferença entre as alturas das unidades interior e exterior, o comprimento da tubagem de refrigeração e o número de curvas na tubagem se encontram dentro dos limites abaixo indicados.**

Modelos	Ⓐ Comprimento da tubagem (um só sentido)	Ⓑ Diferença de altura	Ⓒ Número de curvas (um só sentido)
PKH-2.5, 3, 4	Máx. 50 m	Máx. 50 m	Máx. de 15

- Os limites de diferença de altura são impostos, independentemente de qual das unidades, interior ou exterior, estiver colocada mais alto.
  Ⓓ Unidade interior
  Ⓔ Unidade exterior

2.3. Kølerør

▶ **Kontroller, at forskellen mellem højden på den indendørs og den udendørs enhed, længden af kølerørføringen og antallet af bøjninger på rørføringen er indenfor de nedenfor viste grænser.**

Modeller	Ⓐ Længde af rørføring (en vej)	Ⓑ Højdeforskel	Ⓒ Antal bøjninger (en vej)
PKH-2.5, 3, 4	Max. 50 m	Max. 50 m	Max. 15

- Grænserne for højdeforskel er bindende, ligegyldig hvilken enhed, den indendørs eller den udendørs, der er placeret højest.
  Ⓓ Indendørs enhed
  Ⓔ Udendørs enhed

2.3. Σωλήνες ψυκτικού

▶ **Ελέγξετε ότι η υψομετρική διαφορά μεταξύ της εσωτερικής και της εξωτερικής μονάδας, το μήκος της σωλήνωσης για το ψυκτικό και ο αριθμός όπου κάμπτονται οι σωληνώσεις, βρίσκονται εντός των ορίων που καθορίζονται στον πίνακα πιο κάτω.**

Μοντέλα	Ⓐ Μήκος σωλήνωσης (μία κατεύθυνση)	Ⓑ Υψομετρική διαφορά	Ⓒ Αριθμός κάμψεων (μία κατεύθυνση)
PKH-2.5, 3, 4	Μέγ. 50 μ.	Μέγ. 50 μ.	Μέγ. 15

- Οι περιορσιμοί στην υψομετρική διαφορά είναι δεσμευτικοί ανεξάρτητα από το ποια μονάδα, εσωτερική ή εξωτερική, τοποθετείται υψηλότερα.
  Ⓓ Εσωτερική μονάδα
  Ⓔ Εξωτερική μονάδα

2.3. Soğutucu boruları

▶ **İç ve dış ünitelerin yükseklikleri arasındaki farkın, soğutucu borularının uzunluğunun ve borulardaki büküm sayısının aşağıda gösterilen sınırlar içinde olup olmadığını kontrol ediniz.**

Modeller	Ⓐ Boruların uzunluğu (tek yönde)	Ⓑ Yükseklik farkı	Ⓒ Büküm sayısı (tek yönde)
PKH-2.5, 3, 4	En çok 50 m	En çok 50 m	En çok 15

- Yükseklik sınırlamaları iç ya da dış üniteden hangisinin daha yüksekte olduğuna bakılmaksızın geçerlidir.
  Ⓓ İç ünite
  Ⓔ Dış ünite

(F) 2. Emplacement pour l'installation
(NL) 2. Plaats

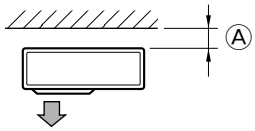

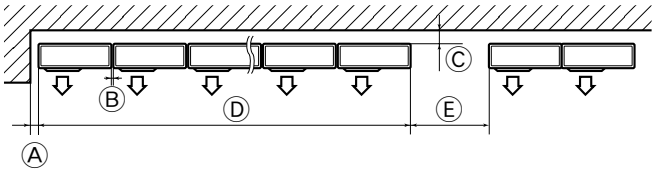

2.4. Ventilation et espace de service

Lors de l'installation d'un seul appareil extérieur

Ⓐ 100 (150) mm ou plus

Lors de l'installation de plusieurs appareils extérieurs

Ⓐ Min. 100 (150) mm
Ⓑ Min. 10 mm
Ⓒ Min. 200 (300) mm
Ⓓ Jusqu'à 10 appareils (Lors de l'utilisation de guides d'évacuation d'air (vendus séparément), cinq appareils maximum peuvent être disposés côte à côte).
Ⓔ Min. 1000 mm
∗ Les dimensions entre parenthèses ( ) concernent les modèl PUH-4.

Lors de l'installation de l'appareil sur un toit ou à d'autres endroits non protégés du vent, diriger la sortie d'air de l'appareil vers le côté qui n'est pas directement opposé aux vents forts.

- Placer l'appareil de telle sorte que la sortie d'air souffle dans la direction perpendiculaire à celle des vents saisonniers, si celle-ci est connue.

2.4. Ventilatie en bereikbaarheid

Installatie van één buitenapparaat

Ⓐ 100 (150) mm of meer

Installatie van meerdere buitenapparaten

Ⓐ Min. 100 (150) mm
Ⓑ Min. 10 mm
Ⓒ Min. 200 (300) mm
Ⓓ Maximaal 10 apparaten. (Als de luchtuitlaatgeleiders (los verkrijgbaar) worden gebruikt, mogen slechts vijf apparaten naast elkaar worden geïnstalleerd.)
Ⓔ Min. 1000 mm
∗ De afmetingen tussen ( ) gelden voor de modellen PUH-4.

Als het apparaat wordt geïnstalleerd op het dak of op een andere plaats waar de wind vrij spel heeft, moet de luchtuitlaat van het apparaat zo worden geplaatst dat hij niet rechtstreeks aan krachtige windstoten blootstaat.

- Plaats het apparaat zodanig dat de luchtuitlaat loodrecht uitkomt op de windrichting die gedurende het seizoen het meest voorkomt, indien deze windrichting bekend is.

(E) 2. Installation location
(D) 2. Aufstellort
(SD) 2. Placering
(I) 2. Luogo in cui installare

2.4. Ventilation and service space

When installing a single outdoor unit

Ⓐ 100 (150) mm or more

When installing many outdoor units

Ⓐ Min. 100 (150) mm
Ⓑ Min. 10 mm
Ⓒ Min. 200 (300) mm
Ⓓ Up to 10 units (When the air outlet guides (sold separately) are used, no more than five units should be arranged side by side.)
Ⓔ Min. 1000 mm
∗ The dimensions in ( ) are for PUH-4 model.

When installing the unit on a rooftop or other location unprotected from the wind, situate the unit's air outlet so that it is not directly exposed to strong winds.

- Position the unit so that the air outlet blows perpendicularly to the seasonal wind direction, if possible.

2.4. Freiraum für Belüftung und Bedienung

Beim Installieren einer einzelnen Außenanlage

Ⓐ 100 (150) mm oder mehr

Beim Anbringen zahlreicher Außeranlagen

Ⓐ Min. 100 (150) mm
Ⓑ Min. 10 mm
Ⓒ Min. 200 (300) mm
Ⓓ Bis zu 10 Anlagen (Wenn die Führungen der Luftaustrittsöffnungen (als Sonderzubehör erhältlich) eingesetzt werden, sollten nicht mehr als fünf Anlagen nebeneinander angeordnet werden.)
Ⓔ Min. 1000 mm
∗ Die Abmessungen in ( ) beziehen sich auf die Modelle PUH-4.

Bei Anbringung der Anlage auf der Dachoberseite oder an anderen, nicht vor Wind geschützten Stellen, die Luftaustrittsöffnung der Anlage so ausrichten, daß sie nicht unmittelbar starkem Wind ausgesetzt ist.

- Bringen Sie die Anlage so an, daß die Abluft aus der Luftaustrittsöffnung im rechten Winkel zur jahreszeitlichen Windrichtung, soweit diese bekannt ist, geführt wird.

2.4. Ventilation och utrymme för underhåll

När en enda utomhusenhet installeras

Ⓐ 100 (150) mm eller mer

När flera utomhusenheter installeras

Ⓐ Min. 100 (150) mm
Ⓑ Min. 10 mm
Ⓒ Min. 200 (300) mm
Ⓓ Upp till 10 enheter (När luftutloppsgejder (säljs separat) används bör ej mer än fem enheter monteras sida-vid-sida.)
Ⓔ Min. 1000 mm
∗ Dimensionerna inom parentestecknen ( ) gäller för modeller PUH-4.

När enheten installeras på tak eller andra platser som ej är skyddade från vinden bör enhetens luftutlopp placeras så att det ej direkt utsätts för starka vindar.

- Positionera enheten så att luftutloppet ligger lodrätt i förhållande till vindriktningen på säsongsvindarna, om denna känns till.

2.4. Ventilazione e spazio di servizio

Per l'installazione di una singola sezione esterna

Ⓐ Min. 100 (150) mm

Installazione di più sezioni esterne

Ⓐ Min. 100 (150) mm
Ⓑ Min. 10 mm
Ⓒ Min. 200 (300) mm
Ⓓ Fino a 10 unità (Se vengono utilizzate le guide di uscita dell'aria (vendute separatamente), non è possibile disporre fianco a fianco più di cinque sezioni.)
Ⓔ Min. 1000 mm
∗ Le dimensioni in ( ) sono per i modelli PUH-4.

Per installare l'unità su un letto od in altri loughi non protetti dal vento, far sì che l'uscita dell'aria dell'unità non si esposta ai venti forti.

- Disporre l'unità in modo che l'uscita della stessa possa scaricare l'aria perpendicolarmente alla direzione stagionale del vento, se questa è nota.

(ES) 2. Lugar en que se instalará
(DK) 2. Montagested
(TR) 2. Montaj yeri

2.4. Ventilación y espacio de servicio

Al instalar una unidad exterior simple

Ⓐ 100 (150) mm o más

Cuando instale varias unidades exteriores

Ⓐ Min. 100 (150) mm
Ⓑ Min. 10 mm
Ⓒ Min. 200 (300) mm
Ⓓ Hasta 10 unidades (Cuando se utilicen guías de salida de aire (vendidas por separado), no se pueden colocar más de cinco unidades una al lado de la otra)
Ⓔ Min. 1000 mm
∗ Las dimensiones de ( ) son para los modelos PUH-4.

Cuando instale una unidad en el tejado o en otros lugares desprotegidos del viento, sitúe la salida de aire de la unidad de manera que no esté directamente expuesta al viento fuerte.

- Coloque la unidad de manera que la salida de aire sople en dirección perpendicular a la dirección estacional del viento, si la conoce.

2.4. Plads til ventilation og service

Ved montering af en enkelt, udendørs enhed

Ⓐ 100 (150) mm eller derover

Ved montering af flere udendørs enheder

Ⓐ Min. 100 (150) mm
Ⓑ Min. 10 mm
Ⓒ Min. 200 (300) mm
Ⓓ Op til 10 enheder. (Når der anvendes luftafgangsstyring (sælges separat), bør der ikke placeres mere end fem enheder ved siden af hinanden.)
Ⓔ Min. 1000 mm
∗ Mål i ( ) gælder for PUH-4 model.

Når enheden monteres på et tag eller et andet sted, hvor den ikke er beskyttet mod vinden, skal enhedens luftudtag placeres, så det ikke udsættes direkte for stærk blæst.

- Anbring enheden, så udblæsningsluften går vinkelret på den fremherskende vindretning, hvis dette er muligt.

2.4. Havalandırma ve bakım alanı

Tek bir dış ünite monte ederken

Ⓐ 100 (150) mm veya daha fazla

Birden fazla dış ünite monte ederken

Ⓐ Min. 100 (150) mm
Ⓑ Min. 10 mm
Ⓒ Min. 200 (300) mm
Ⓓ En çok 10 ünite (Hava çıkış kılavuzları (ayrı olarak satılmaktadır) kullanıldığı takdirde en çok beş ünite yan yana düzenlenebilir.)
Ⓔ Min. 1000 mm
∗ ( ) içinde verilen ölçüler PUH-4 model içindir

Üniteyi, çatı üzerine veya rüzgardan korunmayan başka bir yere monte ederken, ünitenin hava çıkışının yerini, kuvvetli rüzgarlara maruz kalmayacak şekilde seçin.

- Ünitenin konumunu, mümkünse, hava çıkışından gelen havanın mevsim rüzgarlarının yönüne dik gelmesini sağlayacak şekilde seçin.

(PR) 2. Localização da instalação
(GR) 2. Χώρος εγκατάστασης
(中) 2. 安装位置

2.4. Ventilação e espaço de manutenção

Quando instalar uma só unidade exterior

Ⓐ 100 (150) mm ou mais

Quando instalar muitas unidades exteriores

Ⓐ Min. 100 (150) mm
Ⓑ Min. 10 mm
Ⓒ Min. 200 (300) mm
Ⓓ Até 10 unidades (Sendo utilizadas condutas de saída do ar (à venda separadamente), não podem ser dispostas lado-a-lado mais de 5 unidades.
Ⓔ Min. 1000 mm
∗ As dimensões entre parêntesis ( ) correspondem aos modelos PUH-4.

Se instalar a unidade no topo do telhado ou noutros locais desprotegidos do vento, coloque a saída de ar da unidade numa direcção não directamente exposta a ventos fortes.

- Posicione a unidade de modo que o ar que se escapa da unidade sopre perpendicularmente à direcção sazonal do vento, se for conhecida.

2.4. Εξαερισμός και χώρος συντήρησης

Για εγκατάσταση μιας εξωτερικής μονάδας

Ⓐ 100 (150) χλστ. ή περισσότερο

Για εγκατάσταση πολλών εξωτερικών μονάδων

Ⓐ Min. 100 (150) χλστ.
Ⓑ Min. 10 χλστ.
Ⓒ Min. 200 (300) χλστ.
Ⓓ Μέχρι 10 μονάδες (Όταν χρησιμοποιούνται οι οδηγοί πτερυγίων για την έξοδο του αέρα (αγοράζονται χωριστά), ο αριθμός των μονάδων που εγκαθίστανται η μία δίπλα στην άλλη δεν πρέπει να ξεπερνά τις πέντε).
Ⓔ Min. 1000 χλστ.
∗ Οι διαστάσεις σε παρένθεση ( ) αναφέρονται στα Μοντέλο PUH-4.

Όταν η εγκατάσταση γίνεται στην οροφή ή σε άλλο σημείο όπου δεν υπάρχει προστασία από τον αέρα, τα στόμια εξαγωγής αέρα πρέπει να τοποθετούνται με τρόπο ώστε να μην είναι εκτεθιμένα άμεσα σε δυνατά ρεύματα αέρος.

- Η τοποθέτηση της μονάδας πρέπει να γίνεται με τρόπο ώστε το στόμιο εξαγωγής αέρα να φυσά κάθετα σε σχέση με την κατεύθυνση του αέρα, εάν αυτό είναι δυνατό.

(F) 3. Installation de l'appareil intérieur
(NL) 3. Het binnenapparaat installeren

(E) 3. Installing the indoor unit
(D) 3. Anbringung der Innenanlage
(SD) 3. Installering av inomhusenheten
(I) 3. Installazione della sezione interna

①

②

③

④

⑤

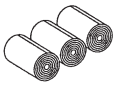

⑥

⑦

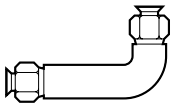

3.1. Vérifier les accessoires de l'appareil intérieur et tous ses éléments

L'appareil intérieur est livré avec les accessoires et les éléments suivants:

NUMÉRO D'ÉLÉMENT	ACCESSOIRE	QUANTITE	EMPLACEMENT
①	Equerre de fixation murale	1	Fixer à l'arrière de l'appareil
②	Vis de fixation 4 × 35	12	A l'intérieur de l'embalage.
③	Matière isolante	2	
④	Colliers	4(grands) et 3(petits)	
⑤	Ruban de feutre	3	
⑥	Prise d'écoulement	1	
⑦	Connecteur du tuyau en L (tuyau de gaz)	1	

3.1. Controleer de accessoires en onderdelen van het binnenapparaat

Het binnenapparaat wordt geleverd met de volgende onderdelen en accessoires:

Artikelnummer	Accessoire	Hoeveelheid	Plaats
①	Muurbevestigingsmal	1	Aan de achterkant van het apparaat bevestigen
②	Zelftappende schroef 4 × 35	12	In de verpaking.
③	Isolatiemateriaal	2	
④	Band	4 (breed) + 3 (smal)	
⑤	Viltband	3	
⑥	Aftapbus	1	
⑦	L-aansluitpijp (gaspijp)	1	

3.1. Check the indoor unit accessories and parts

The indoor unit comes with the following parts and accessories:

PARTNUMBER	ACCESSORY	QUANTITY	LOCATION OF SETTING
①	Wall-fixing bracket	1	Fix at the back of the unit
②	Tapping screw 4 × 35	12	Set inside the pack.
③	Insulation material	2	
④	Band	4 (large) + 3 (small)	
⑤	Felt tape	3	
⑥	Drain socket	1	
⑦	L-connector pipe (gas pipe)	1	

3.1. Überprüfen Sie Zubehör und Teile der Innenanlage

Zum Lieferumfang der Innenanlage gehören nachstehende Teile und Zubehör:

TEILENUMMER	ZUBEHÖR	MENGE	FUND-/ANBRINGUNGSORT
①	Wandbefestigungsklammer	1	Auf der Rückseite der Anlage anbringen
②	Blechschraube 4 × 35	12	Satz in der Verpackung.
③	Isolationsmaterial	2	
④	Band	4 (groß) + 3 (klein)	
⑤	Filzband	3	
⑥	Ablaßmuffe	1	
⑦	L-Verbindungsrohr (Gasrohr)	1	

3.1. Kontrollera inomhusenhetens tillbehör och delar

Inomhusenheten levereras med följande delar och tillbehör:

Delnummer	Tillbehör	Antal	Placering
①	Väggkonsoll	1	Monteras på baksidan av enheten
②	Tappskruv 4 × 35	12	I förpackningen.
③	Isoleringsmaterial	2	
④	Band	4 (stora) + 3 (små)	
⑤	Filttejp	3	
⑥	Dräneringsmuff	1	
⑦	L-kopplingsrör (gasrör)	1	

3.1. Controllare gli accessori e le parti della sezione interna

La sezione interna viene fornita assieme alle parti ed accessori seguenti:

N. PARTE	ACCESSORIO	QUANTITÀ	POSIZIONE DEL MATERIALE
①	Staffa di montaggio sulla parete	1	Retro dell'unità
②	Vite di maschiatura 4 × 35	12	Nel imballaggio
③	Materiale di isolamento	2	
④	Nastro	4 (grande) + 3 (piccolo)	
⑤	Nastro di feltro	3	
⑥	Manicotto di drenaggio	1	
⑦	Tubo raccordo a L (tubo del gas)	1	

(ES) 3. Instalación de la unidad interior

(DK) 3. Montering af den indendørs enhed

(TR) 3. İç ünitenin monte edilmesi

(PR) 3. Instalação da unidade interior

(GR) 3. Εγκατάσταση της εσωτερικής μονάδας

(中) 3. 安装室内机组

3.1. Revisión de los accesorios y piezas de la unidad interior

La unidad interior consta de las siguientes piezas y accesorios:

NÚMERO	ACCESORIO	CANTIDAD	UBICACIÓN
①	Soporte de fijación en la pared	1	Fijado a la parte trasera de la unidad
②	Tornillo roscado 4 × 35	12	En el embalage.
③	Material aislante	2	
④	Brida	4 (grande) + 3 (pequeña)	
⑤	Cinta de fieltro	3	
⑥	Casquillo de drenaje	1	
⑦	Tubo de conexión en L (tubo de gas)	1	

3.1. Verifique os acessórios e peças da unidade interior

A unidade interior é fornecida com as seguintes peças e acessórios:

NÚMERO DA PEÇA	ACESSÓRIO	QUANTIDADE	LOCALIZAÇÃO DA FIXAÇÃO
①	Suporte de fixação na parede	1	Fixe na traseira da unidade
②	Parafuso de derivação 4 × 35	12	Na embalagem.
③	Material isolante	2	
④	Banda	4 (grande) + 3 (pequeno)	
⑤	Fita de feltro	3	
⑥	Bujão de drenagem	1	
⑦	Tubo conector em L (tubo de gás)	1	

3.1. Kontroller tilbehør og dele til den indendørs enhed

Den indendørs enhed leveres med følgende dele og tilbehør:

Del nummer	Tilbehør	Mængde	Placering
①	Vægbeslag	1	Fastgjort på bagsiden af enheden
②	Selvskærende skrue 4 × 35	12	I pakken.
③	Isoleringsmateriale	2	
④	Bånd	4 (stor) + 3 (lille)	
⑤	Filtbånd	3	
⑥	Drænmuffe	1	
⑦	L-forbindelsesrør (gasrør)	1	

3.1. Ελέγξετε τα εξαρτήματα και τα μέρη της εσωτερικής μονάδας

Η εσωτερική μονάδα διατίθεται με τα εξής μέρη και εξαρτήματα:

ΑΡΙΘ. ΕΞ/ΤΟΣ	ΕΞΑΡΤΗΜΑ	ΠΟΣΟΤΗΤΑ	ΘΕΣΗ ΠΟΥ ΒΡΙΣΚΕΤΑΙ
①	Βάση για τη στερέωση σε τοίχο	1	Στερεώνεται στη πίσω πλευρά της μονάδας
②	Διατρητικές βίδες 4 × 35	12	Βρίσκονται μέσα στη συσκευασία.
③	Μονωτικό υλικό	2	
④	Ταινία	4 (πλατιές) + 3 (στενές)	
⑤	Κετσές	3	
⑥	Ακροσύνδεσμος αποχέτευσης	1	
⑦	Συνδετικός σωλήνας σχήματος “L” (σωλήνας αερίου)	1	

3.1. İç ünitenin aksesuvar ve parçalarını kontrol ediniz

İç ünite şu parça ve aksesuvarları kapsar:

PARÇA NO.	AKSESUVAR	ADEDİ	YERLEŞTİRİLECEĞİ YER
①	Duvara montaj mesnedi	1	Ünitenin arkasına tespit ediniz
②	Kılavuz vida 4 × 35	12	Paketin içine yerleştirin.
③	Tecrit maddesi	2	
④	Şerit	4 (büyük) + 3 (küçük)	
⑤	Keçe bant	3	
⑥	Drenaj soketi	1	
⑦	L bağlantı borusu (gaz borusu)	1	

3

(F) 3. Installation de l'appareil intérieur
(NL) 3. Het binnenapparaat installeren

(E) 3. Installing the indoor unit
(D) 3. Anbringung der Innenanlage
(SD) 3. Installering av inomhusenheten
(I) 3. Installazione della sezione interna

3

1 PKH-2.5, 3 (mm)

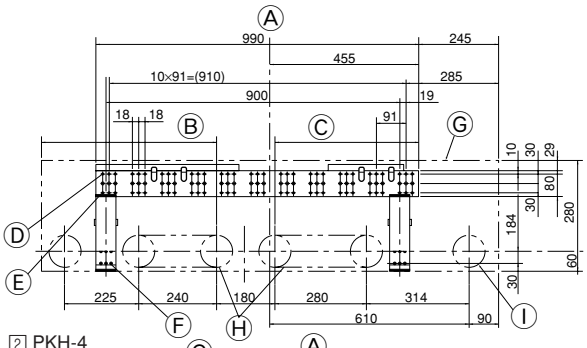

2 PKH-4

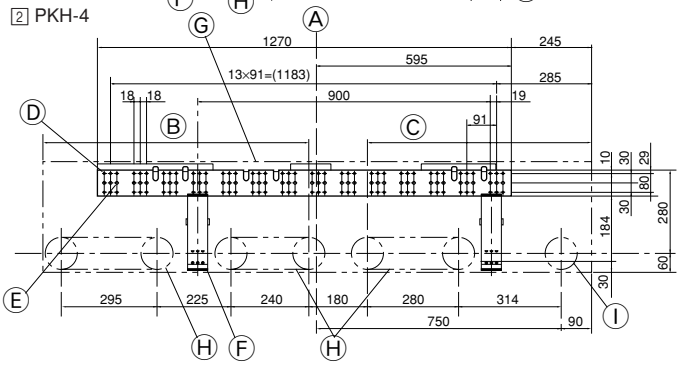

3.2. Installation de la structure de montage mural

1) Installation de la structure de montage mural et mise en place des tuyaux

▶ **A l'aide de la structure de montage mural, déterminer l'emplacement d'installation de l'appareil et le lieu de forage des orifices pour les tuyaux.**

⚠ **Avertissement:**
Avant de forer un trou dans le mur, veuillez demander l'autorisation au responsable de l'édifice.

Ⓐ Ligne centrale de l'appareil intérieur
Ⓑ Zone d'écoulement par la gauche
Ⓒ Zone d'écoulement par la droite
Ⓓ Orifice pour vis de fixation
Ⓔ Orifice pour boulon
Ⓕ Orifice pour vis de fixation
Ⓖ Contour de l'appareil
Ⓗ Orifice à dégager pour le tuyau arrière gauche
Ⓘ Orifice d'accès du tuyau arrière (90-100 mm de diamètre)

3.2. De muurbevestigingsmal aanbrengen

1) De muurbevestigingsmal aanbrengen en de plaats van de pijpen bepalen

▶ **Bepaal met behulp van de muurbevestigingsmal de plaats waar het apparaat geïnstalleerd moet worden en waar de gaten voor de pijpen geboord moeten worden.**

⚠ **Waarschuwing:**
Neem contact op met de eigenaar van het gebouw voordat u gaten in de muur gaat boren.

Ⓐ Middellijn binnenapparaat
Ⓑ Benodigde ruimte linkerafvoer
Ⓒ Benodigde ruimte rechterafvoer
Ⓓ Gat voor zelftappende schroef
Ⓔ Gat voor bout
Ⓕ Gat voor zelftappende schroef
Ⓖ Omtrek van het apparaat
Ⓗ Doordrukopening voor pijp linksachter
Ⓘ Bevestigingsgat voor pijp achterkant (diam. 90-100 mm)

3.2. Installing the wall mounting fixture

1) Setting the wall mounting fixture and piping positions

▶ **Using the wall mounting fixture, determine the unit's installation position and the locations of the piping holes to be drilled.**

⚠ **Warning:**
Before drilling a hole in the wall, you must consult the building contractor.

Ⓐ Indoor unit centre line
Ⓑ Left drain range
Ⓒ Right drain range
Ⓓ Hole for tapping screw
Ⓔ Bolt hole
Ⓕ Hole for tapping screw
Ⓖ Contour of the unit
Ⓗ Knockout hole for left rear piping
Ⓘ Rear piping access hole (90-100 mm dia.)

3.2. Anbringung der Wandbefestigungen

1) Festlegung der Wandbefestigungen und Rohrleitungspositionen

▶ **Mit den Wandbefestigungen die Einbauposition und die Position der zu bohrenden Rohrleitungsöffnungen festlegen.**

⚠ **Warnung:**
Bevor Sie ein Loch in die Wand bohren, müssen Sie den Bauherrn befragen.

Ⓐ Mittellinie der Innenanlage
Ⓑ Ablaßzone links
Ⓒ Ablaßzone rechts
Ⓓ Loch für Blechschraube
Ⓔ Loch für Bolzen
Ⓕ Loch für Blechschraube
Ⓖ Umriß der Anlage
Ⓗ Zum Ausbrechen vorgesehene Öffnungen für die Rohrleitung links hinten
Ⓘ Zugangsöffnung für die hintere Rohrleitung (90-100 mm Durchmesser)

3.2. Installering av väggfästet

1) Montering av väggfästet och postionering av rör

▶ **Använd väggfästet för att avgöra enhetens placering och placeringen av hål för rörledningar som måste borras.**

⚠ **Varning:**
Innan ett hål borras i väggen måste man rådgöra med byggnadsföretaget.

Ⓐ Mittlinje, inomhusenhet
Ⓑ Vänster dräneringsområde
Ⓒ Höger dräneringsområde
Ⓓ Hål för tappskruv
Ⓔ Bulthål
Ⓕ Hål för tappskruv
Ⓖ Enhetens kontur
Ⓗ Borttagbart hål för bakre vänster rörledningar
Ⓘ Åtkomsthål för bakre rörledningar (90-100 mm dia.)

3.2. Installazione dell'attrezzatura di montaggio a parete

1) Preparazione dell'attrezzatura di montaggio e delle posizioni della tubazione

▶ **Utilizzando l'attrezzatura di montaggio a parete, determinare la posizione di installazione dell'unità ed i punti in cui sarà necessario praticare i fori.**

⚠ **Avvertenza:**
Prima di praticare un foro sulla parete, consultare il costruttore dell'edificio.

Ⓐ Linea centrale della sezione interna
Ⓑ Sezione di drenaggio sinistra
Ⓒ Sezione di drenaggio destra
Ⓓ Foro per vite di maschiatura
Ⓔ Foro per bullone
Ⓕ Foro per vite di maschiatura
Ⓖ Profilo dell'unità
Ⓗ Foro di espulsione tubazione posteriore sinistra
Ⓘ Foro di accesso alla tubazione posteriore (diam. 90-100 mm)

(ES) 3. Instalación de la unidad interior
(DK) 3. Montering af den indendørs enhed
(TR) 3. İç ünitenin monte edilmesi

3.2. Instalación del soporte de montaje en la pared

1) Determine las posiciones del soporte de montaje y de las tuberías

▶ **Con la ayuda del soporte de montaje determine dónde se colocará la unidad y los lugares en que se hará un agujero para las tuberías.**

⚠ **Atención:**
Antes de hacer los agujeros de la pared, consulte al contratista.

Ⓐ Línea central de la unidad interior
Ⓑ Área de drenaje izquierda
Ⓒ Área de drenaje derecha
Ⓓ Agujero para el tornillo roscado
Ⓔ Agujero de perno
Ⓕ Agujero para el tornillo roscado
Ⓖ Perfil de la unidad
Ⓗ Agujero ciego para la tubería posterior izquierda
Ⓘ Agujero de acceso a las tuberías traseras (90-100 mm de diámetro)

3.2. Installering af vægbeslaget

1) Indstilling af vægmonteringsbeslaget og rørpositioner

▶ **Anvendelse af vægmonteringsbeslaget, bestemmelse af placering for installation af enhed og placering af rørføringshullerne, der skal bores.**

⚠ **Advarsel:**
Før der bores hul i væggen, skal De rådføre Dem med husets ejer.

Ⓐ Centerlinie for den indendørs enhed
Ⓑ Venstre drænområde
Ⓒ Højre drænområde
Ⓓ Hul til selvskærende skrue
Ⓔ Bolthul
Ⓕ Hul til selvskærende skrue
Ⓖ Enhedens omrids
Ⓗ Udtrykningshul til venstre, bageste rørføring
Ⓘ Adgangshul til bageste rørføring (90-100 mm i diameter)

3.2. Duvar montaj mesnedinin takılması

1) Duvar montaj mesnedinin ve boru yerlerinin tespiti

▶ **Duvar montaj mesnedini kullanarak ünitenin monte edileceği yeri ve delinecek olan boru deliklerinin yerlerini saptayınız.**

⚠ **Uyarı:**
Duvara delik delmeden önce inşaatçıya danışmalısınız.

Ⓐ İç ünite merkez hattı
Ⓑ Sol drenaj alanı
Ⓒ Sağ drenaj alanı
Ⓓ Kılavuz vida deliği
Ⓔ Cıvata deliği
Ⓕ Kılavuz vida deliği
Ⓖ Ünitenin profili
Ⓗ Arka boru aksamı için açılacak delik yeri
Ⓘ Arka boru giriş deliği (90-100 mm çap)

(PR) 3. Instalação da unidade interior
(GR) 3. Εγκατάσταση της εσωτερικής μονάδας
(中) 3. 安装室内机组

3.2. Instalação de uma placa de montagem na parede

1) Fixe a placa de montagem na parede e as posições da tubagem

▶ **Com a placa de montagem na parede, determine a posição da instalação da unidade e as posições dos furos a efectuar para a tubagem.**

⚠ **Aviso:**
Antes de fazer um furo na parede, consulte o empreiteiro de construção.

Ⓐ Linha central da unidade interior
Ⓑ Gama de drenagem esquerda
Ⓒ Gama de drenagem direita
Ⓓ Furo para parafuso de rosca
Ⓔ Furo para parafuso
Ⓕ Furo para parafuso de rosca
Ⓖ Contorno da unidade
Ⓗ Furo separador para a tubagem traseira esquerda
Ⓘ Furo de acesso à tubagem traseira (90-100 mm de diâm.)

3.2. Εγκατάσταση του εξαρτήματος της βάσης στήριξης

1) Καθορισμός των θέσεων για τη βάση και για τις σωληνώσεις

▶ **Χρησιμοποιώντας το εξάρτημα της βάσης στήριξης της μονάδας, καθορίσετε τη θέση εγκατάστασης της μονάδας και τις θέσεις που πρέπει ν'ανοιχτούν οι τρύπες για τη σωλήνωση.**

⚠ **Προειδοποίηση:**
Πριν αρχίσετε ν'ανοίγετε τρύπες στους τοίχους πρέπει να συμβουλευτείτε τον εργολάβο του κτιρίου.

Ⓐ Κεντρική γραμμή εσωτερικής μονάδας
Ⓑ Άνοιγμα για αποχέτευση από αριστερά
Ⓒ Άνοιγμα για αποχέτευση από δεξιά
Ⓓ Οπή για βίδα διάτρησης
Ⓔ Οπή για μπουλόνι
Ⓕ Οπή για βίδα διάτρησης
Ⓖ Περίγραμμα της μονάδας
Ⓗ Προκατασκευασμένη οπή για σωλήνωση στο πίσω και αριστερό μέρος
Ⓘ Οπή (ή άνοιγμα) στο πίσω μέρος για προσέγγιση στις σωληνώσεις (διαμ. 90-100 χιλ.)

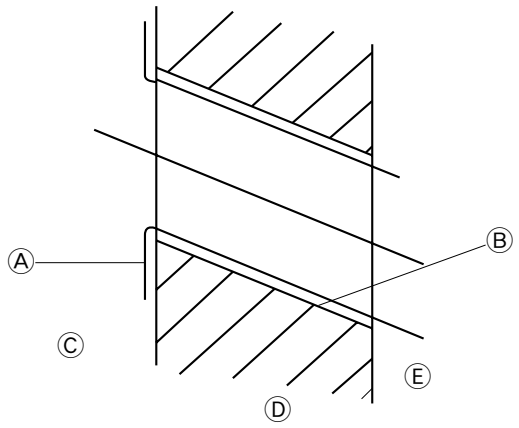

2) Forage de l'orifice des tuyaux

- ▶ **Utiliser une foreuse à témoins pour forer un orifice de pénétration dans le mur de 90 à 100 mm de diamètre, aligné sur la direction du tuyau, à l'endroit indiqué sur le diagramme à la page 20.**
- ▶ **L'orifice de pénétration dans le mur doit être incliné de telle sorte que l'ouverture extérieure soit plus basse que l'ouverture intérieure.**
- ▶ **Insérer un manchon (de 90 mm de diamètre - non fourni) dans l'orifice.**

Remarque:
L'orifice de pénétration doit être incliné afin d'augmenter le débit.

Ⓐ Manchon
Ⓑ Orifice
Ⓒ (côté intérieur)
Ⓓ Mur
Ⓔ (côté extérieur)

2) Het gat voor de pijpleiding boren

- ▶ **Maak op de plaats die is aangegeven op bladzijde 20 met behulp van een kernboor een gat met een diameter van 90-100 mm door de muur, in de richting waarin de pijpen moeten lopen.**
- ▶ **Het gat door de muur moet aflopen, zodat de opening aan de buitenkant lager is dan het gat aan de binnenkant.**
- ▶ **Plaats een mof (diameter 90 mm, niet meegeleverd) in het gat.**

Opmerking:
Het gat moet enigszins aflopen omdat de afvoer hierdoor beter verloopt.

Ⓐ Mof
Ⓑ Gat
Ⓒ (binnenkant)
Ⓓ Muur
Ⓔ (buitenkant)

2) Drilling the piping hole

- ▶ **Use a core drill to make a hole of 90-100 mm diameter in the wall in the piping direction, at the position shown in the diagram on page 20.**
- ▶ **The hole should incline so that the outside opening is lower than the inside opening.**
- ▶ **Insert a sleeve (with a 90 mm diameter and purchased locally) through the hole.**

Note:
The purpose of the hole's inclination is to promote drain flow.

Ⓐ Sleeve
Ⓑ Hole
Ⓒ (Indoors)
Ⓓ Wall
Ⓔ (Outdoors)

2) Die Löcher für die Rohrleitung bohren

- ▶ **Mit einem Schlagbohrer einen Wanddurchbruch von 90-100 mm Durchmesser parallel zum Verlauf der Rohrleitung, an der in der Abbildung auf Seite 20 gezeigten Stelle, bohren.**
- ▶ **Der Wanddurchbruch sollte geneigt sein, so daß die Öffnung an der Außenseite niedriger liegt als innen.**
- ▶ **Eine Innenauskleidung (mit einem Durchmesser von 90 mm und vor Ort zu beschaffen) in die Öffnung einsetzen.**

Hinweis:
Der Wanddurchbruch muß schräg angebracht sein, damit ein guter Abfluß gewährleistet ist.

Ⓐ Manschette
Ⓑ Loch
Ⓒ (Innenseite)
Ⓓ Mauer
Ⓔ (Außenseite)

2) Borrning av rörledningshål

- ▶ **Använd en kärnborr för att göra ett hål i väggen med 90-100 mm diameter i linje med rörriktningen vid läget som visas i diagrammet på sid 20.**
- ▶ **Hålet bör vara riktat uppåt så att den yttre öppningen ligger lägre än den inre öppningen.**
- ▶ **För in en hylsa (med 90 mm diameter, inhandlas lokalt) genom hålet.**

Obs:
Det uppåtriktade borrhålets ändamål är att förbättra dräneringsflödet.

Ⓐ Hylsa
Ⓑ Hål
Ⓒ (inomhussida)
Ⓓ Vägg
Ⓔ (utomhussida)

2) Fori della tubazione

- ▶ **Utilizzare un allargatore di fori per creare un foro del diametro di 90-100 mm nella parete, in linea con la direzione della tubazione, nel punto indicato nel diagramma a pag. 20.**
- ▶ **Il foro nella parete deve essere inclinato, in modo che l'apertura esterna sia più piccola dell'apertura interna.**
- ▶ **Inserire nel foro un tubetto isolante (diametro di 90 mm di fornitura locale)**

Nota:
Lo scopo dell'inclinazione del foro è di agevolare il drenaggio dell'unità.

Ⓐ Tubetto isolane
Ⓑ Foro
Ⓒ (lato interno)
Ⓓ Parete
Ⓔ (lato esterno)

(ES) 3. Instalación de la unidad interior
(DK) 3. Montering af den indendørs enhed
(TR) 3. İç ünitenin monte edilmesi

2) Hacer el agujero para las tuberías

- ▶ **Utilice una broca hueca para hacer una perforación en la pared de 90-100 mm de diámetro en línea con la dirección de las tuberías, en la posición indicada en el dibujo de la página 21.**
- ▶ **La perforación de la pared debe inclinarse, de manera que el orificio exterior esté más bajo que el orificio interior.**
- ▶ **Introduzca un manguito por el agujero (de 90 mm de diámetro y comprado en su localidad).**

Nota:
El objetivo de la inclinación del agujero perforado es facilitar el drenaje.

Ⓐ Manguito
Ⓑ Agujero
Ⓒ (lado interior)
Ⓓ Pared
Ⓔ (lado exterior)

2) Boring af hul til rørføring

- ▶ **Brug en oprømmer til at lave et hul, der går gennem væggen, med en diameter på 90-100 mm på linie med retningen af rørføringen, ved den i diagrammet på side 21 viste position.**
- ▶ **Hullet, der går gennem væggen, bør hælde, så åbningen udendørs er lavere end åbningen indendørs.**
- ▶ **Indsæt en muffe (med en diameter på 90 mm og købt lokalt) gennem hullet.**

Bemærkning:
Formålet med det gennemgående huls hældning er at fremme drænstrømningen.

Ⓐ Muffe
Ⓑ Hul
Ⓒ (indendørs side)
Ⓓ Væg
Ⓔ (udendørs side)

2) Boru deliğinin delinmesi

- ▶ **Boru tesisatı talimatlarına uygun olarak duvarda, karot matkabıyla sayfa 21'daki şekilde gösterilen konumda 90 -100 mm çapında bir delik açınız.**
- ▶ **Duvardaki delik, dış taraftaki ağız iç taraftaki ağızdan daha aşağı seviyede olacak şekilde meyilli olmalıdır.**
- ▶ **Deliğe (yerel piyasadan temin edilen 90 mm çapında) bir manşon sokunuz.**

Not:
Duvara açılan deliğin meyilli olmasının nedeni, drenaj akışı sağlamaktır.

Ⓐ Manşon
Ⓑ Delik
Ⓒ (iç taraf)
Ⓓ Duvar
Ⓔ (dış taraf)

(PR) 3. Instalação da unidade interior
(GR) 3. Εγκατάσταση της εσωτερικής μονάδας
(中) 3. 安装室内机组

2) Perfuração do furo para a tubagem

- ▶ **Utilize um mandril de alargamento para fazer um furo na parede de 90-100 mm de diâmetro, em função do rumo da tubagem, na posição indicada no diagrama da página 21.**
- ▶ **O furo na parede deve ser inclinado, de modo que a abertura exterior seja mais baixa do que a abertura interior.**
- ▶ **Introduza no furo uma manga (com 90 mm de diâm. e à venda no comércio).**

Nota:
O objectivo da inclinação do furo é promover o fluxo de drenagem.

Ⓐ Manga
Ⓑ Furo
Ⓒ (Lado de dentro)
Ⓓ Parede
Ⓔ (Lado de fora)

2) Άνοιγμα οπής για τη σωλήνωση

- ▶ **Χρησιμοποιήσετε ένα σωληνωτρύπανο για ν'ανοίξετε άνοιγμα στον τοίχο διαμέτρου 90-100 χιλιοστών στην κατεύθυνση της σωλήνωσης, στη θέση που φαίνεται στο διάγραμμα της σελίδας 21.**
- ▶ **Το άνοιγμα στον τοίχο πρέπει να έχει κλίση προς τα κάτω, έτσι ώστε το άνοιγμα του τοίχου στην εξωτερική πλευρά να είναι χαμηλότερα από το άνοιγμα στην εσωτερική πλευρά.**
- ▶ **Βάλετε μέσα στην οπή ένα χιτώνιο (διαμέτρου 90 χιλ., αγοράζεται τοπικά)**

Σημείωση:
Η κλίση του ανοίγματος για τη σωλήνωση έχει σκοπό τη διευκόλυνση της ροής αποχέτευσης.

Ⓐ Χιτώνιο σύνδεσης
Ⓑ Οπή
Ⓒ (εσωτερική πλευρά)
Ⓓ Τοίχος
Ⓔ (εξωτερική πλευρά)

3

(F) 3. Installation de l'appareil intérieur
(NL) 3. Het binnenapparaat installeren

(E) 3. Installing the indoor unit
(D) 3. Anbringung der Innenanlage
(SD) 3. Installering av inomhusenheten
(I) 3. Installazione della sezione interna

1 PKH-2.5, 3 (mm)

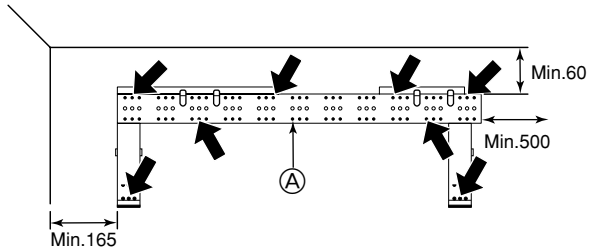

2 PKH-4

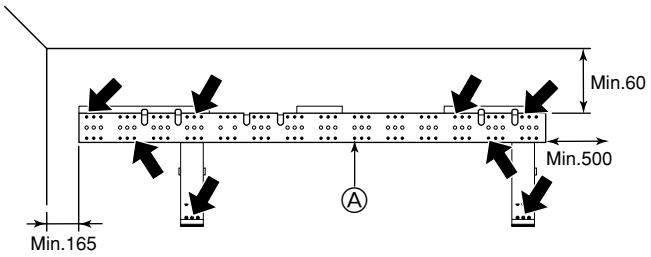

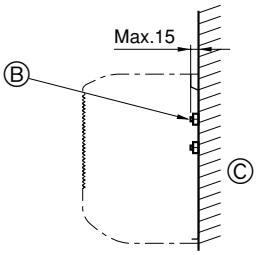

3) Installation du support de montage mural

- **L'appareil extérieur pesant près de 30 kg, choisir l'emplacement de montage en tenant bien compte de ce fait. Si le mur ne semble pas être assez résistant, le renforcer avec des planches ou des poutres avant d'installer l'appareil.**
- **La structure de montage doit être attachée à ses deux extrémités et au centre, si possible. Ne jamais la fixer à un seul endroit ou de manière asymétrique. (Si possible, attacher la structure à tous les points indiqués par une flèche en caractères gras.)**
- **Fixer la structure de montage mural par les orifices de la rangée du milieu, de 12 mm de diamètre, en utilisant des boulons achetés séparément (boulons à pans, boulons d'ancrage et écrous d'ancrage) de filetage M10 ou W3/8. La tête du boulon ne doit pas dépasser la surface du mur de plus de 15 mm. Utiliser un minimum de deux boulons pour un mur en béton et un minimum de 4 pour un mur en béton isolant.**

Ⓐ Eqyerre de fixation murale Ⓑ Boulon de fixation Ⓒ Mur

⚠ **Avertissement:**
Si possible, attacher la structure à tous les points marqués d'une flèche en caractères gras.
⚠ **Précaution:**
Le corps de l'appareil doit être monté à l'horizontale.

3) De muurbevestigingsmal aanbrengen

- **Aangezien het binnenapparaat bijna 30 kilo weegt, moet de inbouwplaats met zorg worden uitgekozen. Als de muur niet sterk genoeg lijkt, kunt u hem verstevigen met behulp van platen of balken.**
- **De muurbevestigingsmal moet aan weerszijden en indien mogelijk ook in het midden worden bevestigd. Zet hem nooit op één plaats vast en zorg altijd dat de mal symmetrisch bevestigd is (het beste is de mal te bevestigen op alle plaatsen die met een vette pijl staan aangegeven).**
- **Zet de muurbevestigingsmal vast via de middelste rij gaten - diameter 12 mm - met behulp van bouten met een schroefdraad van M10 of W3/8 (doorloopbouten, boutanker en moeranker). U dient deze bouten zelf te kopen. Het uiteinde van de bout mag niet meer dan 15 mm. uit het muuroppervlak uitsteken. Gebruik in een betonnen muur minstens twee bouten en in een muur van celbeton minstens vier bouten.**

Ⓐ Muurbevestigingsmal Ⓑ Bevestigingsbout Ⓒ Muur

⚠ **Waarschuwing:**
Bevestig de muurbevestigingsmal indien mogelijk op alle plaatsen die met een vette pijl gemarkeerd zijn.
⚠ **Voorzichtig:**
Het apparaat moet horizontaal gemonteerd worden.

3) Installing the wall mounting fixture

- **Since the indoor unit weighs near 30 kg, selection of the mounting location requires thorough consideration. If the wall does not seem to be strong enough, reinforce it with boards or beams before installation.**
- **The mounting fixture must be secured at both ends and at the centre, if possible. Never fix it at a single spot or in any nonsymetrical way. (If possible, secure the fixture at all the positions marked with a bold arrow.)**
- **Secure the wall mounting fixture through its middle row of 12-mm-dia. holes using locally purchased bolts (through bolts, bolt anchor and nut anchor) of M10 or W3/8 threading. The bolt tip must not protrude by more than 15 mm from the wall surface. Use at least two bolts for a concrete wall, and at least four bolts for a foamed concrete wall.**

Ⓐ Wall-fixing bracket Ⓑ Mounting bolt Ⓒ Wall

⚠ **Warning:**
If possible, secure the fixture at all the positions marked with a bold arrow.
⚠ **Caution:**
The unit body must be mounted horizontally.

3) Anbringung der Wandbefestigungen

- **Da die Innenanlage fast 30 kg wiegt, muß der Aufstellungsort sorgfältig ausgesucht werden. Wenn die Wand nicht stark genug erscheint, diese vor dem Anbringen der Anlage mit Brettern oder Balken verstärken.**
- **Die Wandbefestigung muß, wenn möglich, an beiden Enden und in der Mitte gesichert sein. Niemals an einer einzigen Stelle oder in asymmetrischer Form befestigen. (wenn möglich, die Befestigung an allen durch einen fettgedruckten Pfeil markierten Stellen sichern):**
- **Die Sicherung der Wandbefestigung durch die Löcher in der Mittelreihe von 12 mm Durchmesser mit vor Ort gekauften Schrauben (Zuganker, Ankerschraube und Ankermutter) mit M10- oder W3/8-Gewinde sichern. Die Spitze der Schraube darf nicht mehr als 15 mm aus der Wand herausragen. Bei Betonmauern wenigstens 2 Schrauben und bei Leichtbetonmauern wenigstens 4 Schrauben verwenden.**

Ⓐ Wandbefestigungsklammer Ⓑ Befestigungsschraube Ⓒ Wand

⚠ **Warnung:**
Wenn möglich, die Befestigung an allen Stellen, die mit einem fettgedruckten Pfeil markiert sind, sichern.
⚠ **Vorsicht:**
Die Anlage muß horizontal angebracht sein.

3) Installering av väggfästet

- **Eftersom inomhusenheten väger nära 30 kg måste valet av monteringsställe noggrant övervägas. Om väggen inte verkar stark nog bör den förstärkas med brädor eller bjälkar innan montering.**
- **Väggfästet måste säkras på båda ändarna och i mitten om möjligt. Gör aldrig fast den på en enda plats eller på ett icke-symmetriskt vis. (Om möjligt, gör fast anordningen på alla platser markerade med en pil i fet stil.)**
- **Säkra väggfästet genom mittraden med 12 mm. dia. hål, använd lokalt inköpta bultar (skruvbultar, ej ankarbultar eller ankarbultar med mutter) med M10 eller W3/8 gängor. Bultens spets får ej skjuta ut mer än 15 mm från väggytan. Använd minst två bultar för betongväggar och minst fyra bultar för skumbetongväggar.**

Ⓐ Väggkonsoll Ⓑ Monteringsbult Ⓒ Vägg

⚠ **Varning:**
Om möjligt, säkra väggfästet på alla platser markerade med en pil i fet stil.
⚠ **Försiktighet:**
Enhetens kropp måste monteras horisontalt.

3) Installazione dell'attrezzatura di montaggio sulla parete

- **Poiché l'unità interna pesa circa 30 kg, selezionare il luogo di montaggio tenendo conto di questo fattore. Se la parete non sembra assai solida, rinforzarla con pannelli o travi prima di installare l'unità.**
- **L'attrezzatura di montaggio deve essere fissata ad entrambe le estremità ed al centro, se possibile. Non fissarla in un solo punto od in modo asimmetrico. (Se possibile, fissare l'attrezzatura nei punti marcati con una freccia in grassetto.)**
- **Assicurare l'attrezzatura di montaggio nella parte centrale, nei fori da 12 mm, usando bulloni di fornitura locale (bulloni passanti, bulloni di fissaggio e bulloni con dado) di filettatura M10 o W3/8. La punta dei bulloni non deve avanzare più di 15 mm dalla parete. Usare almeno due bulloni per pareti di calcestruzzo ed almeno quattro bulloni per pareti di calcestruzzo espanso.**

Ⓐ Staffa di montaggio a parete Ⓑ Bullone di montaggio Ⓒ Parete

⚠ **Avvertenza:**
Se possibile, fissare l'attrezzatura in tutti i punti marcati con una freccia in grassetto.
⚠ **Cautela:**
Il corpo dell'unità deve essere montato orizzontalmente.

(ES) 3. Instalación de la unidad interior
(DK) 3. Montering af den indendørs enhed
(TR) 3. İç ünitenin monte edilmesi
(PR) 3. Instalação da unidade interior
(GR) 3. Εγκατάσταση της εσωτερικής μονάδας
(中) 3. 安装室内机组

3) Instalación del soporte de montaje en la pared

- ▶ **Como la unidad interior pesa casi 30 kg, tendrá que tener en cuenta el lugar de montaje. Si la pared no parece lo suficientemente fuerte, refuércela con tablas y vigas antes de instalar la unidad.**
- ▶ **El soporte de montaje se fijará por ambos extremos y por el centro, si es posible. No lo fije nunca por un solo punto o de manera asimétrica.**
  (Si es posible, sujete el soporte por todos los lados marcados con una flecha gruesa.)
- ▶ **Fije el soporte de montaje por la fila del medio, con agujeros de 12 mm de diámetro, con pernos pasantes, pernos de anclaje y pernos de rosca disponibles en la localidad con roscas del tipo M10 o W3/8. La punta del perno no puede sobresalir más de 15 mm de la pared.**
  Utilice como mínimo dos pernos si la pared es de hormigón y cuatro pernos si es de hormigón celular.

Ⓐ Soporte de fijación en la pared Ⓑ Perno de montaje Ⓒ Pared

⚠ **Atención:**
Si es posible, fije el soporte en todas las posiciones marcadas con una flecha.

⚠ **Cuidado:**
La unidad se tiene que montar horizontalmente.

3) Installering af vægmonteringsbeslaget

- ▶ **Da den indendørs enhed vejer henved 30 kg, kræver valg af monteringssted grundige overvejelser. Hvis væggen ikke synes at være stærk nok, forstærk den da med plader eller bjælker før installering.**
- ▶ **Monteringsbeslaget skal om muligt sikres ved begge ender og midt på. Fastgør det aldrig på et enkelt sted eller på nogen asymmetrisk måde.**
  (Fastgør om muligt beslaget ved alle de steder, der er angivet med en fed pil).
- ▶ **Fastgør vægmonteringsbeslaget via dets huller i midterrækken, der er 12 mm i diameter, idet der anvendes lokalt indkøbte bolte (gennemgående bolte, ankerbolt og ankermøtrik) med M10 eller W3/8 gevind. Boltspidsen må ikke rage mere end 15 mm ud fra vægoverfladen.**
  Anvend mindst to bolte til betonvægge og mindst fire bolte til cellebetonvægge.

Ⓐ Vægmonteringsbeslag Ⓑ Monteringsbolt Ⓒ Væg

⚠ **Advarsel:**
Fastgør om muligt beslaget ved alle positionerne, der er markeret med en fed pil.

⚠ **Forsigtig:**
Enheden skal monteres horisontalt.

3) Duvar montaj mesnedinin takılması

- ▶ **İç ünitenin ağırlığı yaklaşık 30 kg olduğu için, monte edileceği yeri seçerken iyice düşünmek gerekir. Eğer duvar yeterince sağlam görünmüyorsa, montaj işleminden önce duvarı levha ve kirişlerle takviye ediniz.**
- ▶ **Montaj mesnedi her iki ucundan ve mümkünse ortasından tespit edilmelidir. Mesnedi asla tek bir noktadan veya simetrik olmayan bir şekilde tespit etmeyiniz.**
  (Eğer mümkünse mesnedi kalın oklarla işaretlenmiş olan tüm noktalardan tespit ediniz.)
- ▶ **Duvar montaj mesnedini yerel piyasadan temin edeceğiniz M10 veya W3/8 dişli cıvatalarla (cıvata, ankraj cıvatası ve ankraj somunuyla) orta sıradaki 12 mm çaplı deliklerden yararlanarak tespit ediniz. Cıvatanın ucu duvarın yüzeyinden 15 mm'den fazla taşmamalıdır.**
  Beton duvarlarda en az iki cıvata, köpük betonundan yapılmış duvarlarda ise en az dört cıvata kullanınız.

Ⓐ Duvar montaj mesnedi Ⓑ Montaj cıvatası Ⓒ Duvar

⚠ **Uyarı:**
Mümkünse mesnedi kalın oklarla işaretlenmiş olan tüm noktalardan tespit ediniz.

⚠ **Dikkat:**
Ünitenin gövdesi yatay olarak monte edilmelidir.

3) Instalação da placa de montagem na parede

- ▶ **Visto que a unidade interior pesa cerca de 30 kg, a selecção do local de montagem requer cuidadosa consideração. Se a parede não parecer suficientemente sólida, reforce-a com tábuas ou vigas antes da instalação.**
- ▶ **O dispositivo de montagem deve ser fixado nas duas extremidades e no centro, se possível. Nunca a fixe num único ponto nem de maneira não simétrica. (Se possível, fixe o dispositivo em todas as posições indicadas por uma seta escura.)**
- ▶ **Fixe a placa de montagem na parede alinhada pela sua fila do meio, faça furos de 12 mm de diâmetro, com parafusos à venda no comércio (graças aos parafusos, à fixação de parafusos e porcas) de rosca M10 ou W3/8. A ponta do parafuso não deve sobressair mais de 15 mm da superfície da parede. Utilize pelo menos dois parafusos para parede de betão e pelo menos quatro parafusos para parede de cimento revestida de espuma.**

Ⓐ Suporte de fixação na parede Ⓑ Parafuso de montagem Ⓒ Parede

⚠ **Aviso:**
Se possível, fixe o dispositivo em todas as posições indicadas por uma seta escura.

⚠ **Cuidado:**
A estrutura da unidade deve ser montada horizontalmente.

3) Τοποθέτηση της βάσης στήριξης της μονάδας για εγκατάσταση σε τοίχο

- ▶ **Επειδή η εσωτερική μονάδα ζυγίζει περίπου 30 κιλά, πρέπει να δοθεί ιδιαίτερη προσοχή στην επιλογή του σημείου τοποθέτησης. Εάν φαίνεται ότι ο τοίχος δεν είναι αρκετά ανθεκτικός για τη συγκράτηση της μονάδας, πρέπει να τον ενισχύσετε με σανιδοπίνακες ή ράγες πριν από την εγκατάσταση.**
- ▶ **Το εξάρτημα της βάσης για τη στήριξη της μονάδας πρέπει να στερεώνετε στα δύο άκρα όσο και στο κέντρο. Ποτέ μη το στερεώνεται σε ένα μόνο σημείο ή με ασύμετρο τρόπο.**
  (Εάν είναι δυνατό, στερεώσετε το εξάρτημα σε όλες τις θέσεις που δείχνονται με τα έντονα βέλη.)
- ▶ **Ασφαλίσετε το εξάρτημα της βάσης για τη στήριξη της μονάδας μέσω της μεσαίας σειράς οπών, διαμέτρου 12 χιλ., χρησιμοποιώντας μπουλόνια που αγοράζονται τοπικά (με μπουλόνια, αγκυρώσεις μπουλονιών και περικόχλια αγκυρώσεων) μεγέθους M10 ή σπειρώματος W3/8. Η άκρη των μπουλονιών δεν πρέπει να προεξέχει από την επιφάνεια του τοίχου περισσότερο από 15 χιλ.**
  Χρησιμοποιήσετε τουλάχιστο δύο μπουλόνια σε τσιμεντένιο τοίχο και τουλάχιστο τέσσερα μπουλόνια σε επενδυμένο από τσιμέντο τοίχο.

Ⓐ Προσάρτημα στερεωσης στον τοίχο Ⓑ Μπουλόνι στήριξης Ⓒ Τοίχος

⚠ **Προειδοποίηση:**
Εάν είναι δυνατό, στερεώσετε τη βάση σε όλες τις θέσεις που είναι μαρκαρισμένες με ένα έντονο βέλος.

⚠ **Προσοχή:**
Ο κορμός της μονάδας πρέπει να είναι οριζοντιωμένος.

3

①

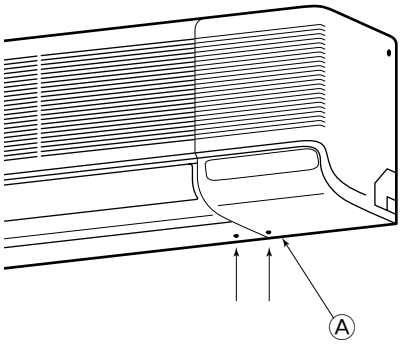

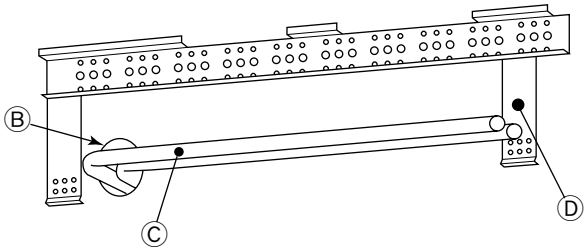

3.3. Préparation pour le raccord des tuyaux

Retirer la bande de vinyle qui maintient les tuyaux d'écoulement.

- Cette bande de vinyle peut être utilisée provisoirement pour attacher les tuyaux à la structure de montage mural lors du raccord du tuyau gauche.

1) Tuyautage arrière, droit et inférieur

① Déposer le panneau latéral droit.

2) Tuyaux gauche et arrière gauche

① Déposer le panneau latéral.

Lors de l'encastrement des tuyaux dans le mur

Lorsque le tuyau de réfrigérant, les tuyaux d'écoulement, les lignes de connexions internes/externes etc. doivent être encastrées à l'avance dans le mur, les parties saillantes des tuyaux, etc. devront peut-être être pliées et il faudra dès lors adapter leur longueur.

- Prévoir des tuyaux à encastrer légèrement plus longs que nécessaire avant de les mettre en place.

Ⓐ Panneau latéral droit
Ⓑ Orifice de perçage
Ⓒ Tuyauterie sur place
Ⓓ Eqyerre de fixation murale ①

3.3. Voorbereiding voor aansluiting van de pijpen

Verwijder het vinylband waarmee de pijpen bij elkaar worden gehouden.

- U kunt het verwijderde vinylband gebruiken om de pijpen tijdelijk op de muurbevestigingsmal te bevestigen, terwijl u de linkerpijp aansluit.

1) Pijpen aan de achter-, rechter- en onderkant

① Verwijder het paneel aan de rechterkant.

2) Pijpen links en linksachter

① Verwijder het zijpaneel.

Wanneer u leidingen in de muur wegwerkt

Wanneer u de koelstofleiding, de afvoerleidingen, de leidingen voor de aansluiting tussen binnen- en buitenapparaat, enzovoorts, in de muur wilt wegwerken voordat u het apparaat installeert, is het mogelijk dat u de uiteinden die uit de muur steken moet buigen en de lengten van de uiteinden moet aanpassen aan het apparaat.

- Maak de leidingen die u wilt wegwerken iets langer dan noodzakelijk is en installeer vervolgens het apparaat.

Ⓐ Rechterpaneel
Ⓑ Doorvoeropening
Ⓒ Plaatselijke leidingen
Ⓓ Muurbevestigingsmal ①

3.3. Preparation for piping connection

Remove the vinyl band that holds the drain piping.

- This vinyl band can be used to temporarily attach the pipes to the wall mounting fixture while connecting the left pipe.

1) Rear, right and lower piping

① Remove the right side panel.

2) Left and left rear piping

① Remove the side panel.

When embedding pipes into the wall

When the refrigerant pipe, drain pipes, internal/external connection lines, etc., are to be embedded into the wall in advance, the extruding pipes, etc., may have to be bent and have their length modified to the unit.

- Make the pipes to be embedded slightly longer than necessary, and install.

Ⓐ Right side panel
Ⓑ Through hole
Ⓒ On-site piping
Ⓓ Wall-fixing bracket ①

3.3. Vorbereitung der Leitungsanschlüsse

Das um die Ablaßrohre gelegte Befestigungsband entfernen.

- Das abgenommene Befestigungsband kann vorübergehend zur Anbringung der Rohre an den Wandbefestigungen benutzt werden, während das andere Rohr angebracht wird.

1) Hintere, rechte und untere Rohrleitungen

① Die rechte Seitenplatte abnehmen.

2) Linke und rechte Rohrleitungen

① Nehmen Sie die Seitenplatte ab.

Einlassen von Rohrleitungen in die Wand

Wenn Rohrleitungen für Kältemittel, Abflüsse, interne/externe Anschlüsse usw. im vorhinein in die Wand verlegt werden, müssen die hervorstehenden Rohrteile gegebenenfalls gekrümmt oder in der Länge an die Anlage angepaßt werden.

- Daher sollten die in die Wand verlegten Rohre geringfügig länger als nötig ausgelegt werden. Außerdem bitte bei der Installation folgendes vorsehen:

Ⓐ Rechte Seitenplatte
Ⓑ Durchgangsöffnung
Ⓒ Rohrleitung vor Ort
Ⓓ Wandbefestigungsklammer ①

3.3. Förberedelser för anslutning av rörledningar

Tag bort vinylbandet som håller ihop dräneringsrören.

- Det borttagna vinylbandet kan användas för att tillfälligt hålla rören vid väggfästet när det vänstra röret ansluts.

1) Bakre, höger och undre rörledningar

① Tag bort den högra panelen.

2) Vänster och bakre vänster anslutningar

① Tag bort sidopanelen.

Mura in rör i väggen

I det fall kylmedelsrör, dräneringsrör, interna och externa kopplingsslangar etc. i förväg ska muras in i väggen, kan utmatningsrör o dyl. behöva böjas och få längden justerad.

- De rör som ska muras in bör vara något längre än vad som krävs.

Ⓐ Höger sidopanel
Ⓑ Genom hålet
Ⓒ Befintlig rördragning
Ⓓ Väggkonsoll ①

3.3. Preparazione dei raccordi della tubazione

Rimuovere il nastro di vinile che tiene fissato il tubo di drenaggio.

- Questo nastro può essere utilizzato per fissare momentaneamente i tubi all'attrezzatura di montaggio a parete mentre viene eseguito il raccordo del tubo sinistro.

1) Tubi posteriore, destro ed inferiore

① Rimuovere il pannello laterale destro.

2) Tubazioni sinistra e destra

① Rimuovere il pannello laterale.

Inserimento di tubi nella parete

Quando il tubo del refrigerante, i tubi di drenaggio e le tubazioni di collegamento interne/esterne devono essere inseriti nella parete in anticipo, i tubi sporgenti devono essere piegati e la loro lunghezza deve essere modificata in funzione delle caratteristiche dell'unità.

- Far sì che la lunghezza dei tubi da inserire nella parete sia leggermente superiore al necessario e installare.

Ⓐ Pannello destro
Ⓑ Foro passante
Ⓒ Tubazione locale
Ⓓ Staffa di montaggio a parete ①

(ES) 3. Instalación de la unidad interior
(DK) 3. Montering af den indendørs enhed
(TR) 3. İç ünitenin monte edilmesi
(PR) 3. Instalação da unidade interior
(GR) 3. Εγκατάσταση της εσωτερικής μονάδας
(中) 3. 安装室内机组

3.3. Preparación para conectar las tuberías

Retire la tira de vinilo que sujeta la tubería de drenaje.

- La tira de vinilo puede servir para atar temporalmente los tubos al soporte de montaje en la pared mientras se conecta el tubo izquierdo.

1) Tuberías trasera, derecha e inferior

① Quite el panel lateral derecho.

2) Tuberías izquierda y posterior izquierda

① Retire el panel lateral.

Empotrado de tubos en la pared

Cuando tengan que empotrarse previamente en la pared el tubo de refrigerante, los tubos de drenaje, líneas de conexión internas/externas, etc., probablemente deberán ser doblados y su longitud tendrá que adaptarse a la unidad.

- Empotre los tubos de modo que su longitud sea ligeramente mayor que lo necesario y proceda a la instalación.

Ⓐ Panel lateral derecho
Ⓑ Agujero pasante
Ⓒ Tubería local
Ⓓ Soporte de fijación en la pared ①

3.3. Forberedelser til forbindelse af rørføring

Fjern vinylbåndet, der holder drænrørføringen.

- Det fjernede vinylbånd kan bruges til midlertidigt at fæstne rørene til vægmonteringsbeslaget, medens det venstre rør tilsluttes.

1) Bageste, højre og nedre rørføring

① Fjern det højre sidepanel.

2) Venstre og bageste rørføring

① Fjern sidepanelet

Når rørene skal lægges ind i væggen

Når kølerør og drænrør, interne/eksterne forbindelsesledninger osv. skal lægges ind i væggen, skal rør, der stikker uden for, muligvis bøjes og deres længde tilpasses til enheden.

- Sørg for, at rørene, som skal lægges ind, er lidt længere end nødvendigt.

Ⓐ Højre sidepanel
Ⓑ Gennem hul
Ⓒ Rørføring på stedet
Ⓓ Vægmonteringsbeslag ①

3.3. Boruların bağlanmasına hazırlık

Drenaj borularını tutan vinil şeridi çıkarınız.

- Çıkarılan vinil şerit, sol borunun bağlanması sırasında boruları geçici olarak duvara montaj mesnedine tutturmak için kullanılabilir.

1) Arka, sağ ve sol boru bağlantıları

① Sağ taraftaki yan paneli çıkarınız.

2) Sol ve arka sol borular

① Yan paneli yerinden çıkarınız.

Borular duvarın içine döşendiğinde

Soğutucu borusu, drenaj boruları, iç/dış ünite bağlantı hatları vb önceden duvarın içine gömülecekse, boruların duvardan dışarı çıkan uçlarının vb üniteye göre bükülmeleri ve uzunluklarının ayarlanması gerekebilir.

- Duvara gömülecek boruların gerektiğinden biraz daha uzun olmasını sağlayın ve monte edin.

Ⓐ Sağdaki yan panel
Ⓑ Boru deliği
Ⓒ Bağlantı boruları
Ⓓ Duvar montaj mesnedi ①

3.3. Preparação para a ligação da tubagem

Retire a banda de vinilo que segura os tubos de drenagem.

- A banda de vinilo retirada pode servir para fixar provisoriamente os tubos à placa de montagem na parede enquanto se procede à conexão do tubo esquerdo.

1) Tubagens da retaguarda, da direita e inferior

① Remova o painel direito.

2) Tubagens da esquerda e da retaguarda esquerda

① Remova o painel lateral.

Durante a instalação de tubos no interior da parede

Quando tiver de embutir antecipadamente o tubo do refrigerante, os tubos de drenagem, as linhas de ligação interna/externa na parede, poderá ser necessário dobrar os tubos de extrusão e alterar o seu comprimento até à unidade.

- Deixe os tubos que vai embutir ligeiramente mais compridos do que o necessário e instale-os.

Ⓐ Painel lateral direito
Ⓑ Orifício de passagem
Ⓒ Tubagem no local
Ⓓ Suporte de fixação na parede ①

3.3. Προπαρασκευαστική εργασία για τη σύνδεση των σωλήνων

Αφαιρέσετε την πλαστική ταινία (από βινύλιο) που συγκρατεί τη σωλήνωση αποχέτευσης.

- Η ίδια πλαστική ταινία μπορεί να χρησιμοποιηθεί για την προσωρινή συγκράτηση των σωλήνων πάνω στο εξάρτημα της βάσης ενώ κάνετε τη σύνδεση στον αριστερό σωλήνα.

1) Σωλήνες στο πίσω, δεξιό και χαμηλότερο μέρος

① Βγάλετε το δεξιό πλευρικό πλαίσιο.

2) Αριστερός και πίσω αριστερός σωλήνας

① Βγάλετε το πλευρικό πλαίσιο

Τοποθέτηση σωλήνων εσωτερικά στον τοίχο

Όταν ο σωλήνας ψυκτικού υγρού, οι σωλήνες αποστράγγισης, οι εσωτερικές/εξωτερικές γραμμές σύνδεσης, κ.λ.π. πρέπει να τοποθετηθούν μέσα στον τοίχο εκ των προτέρων, οι σωλήνες ίσως πρέπει να λυγίσουν και το μήκος τους να διαμορφωθεί ανάλογα με τη μονάδα.

- Διαμορφώστε τους σωλήνες που πρέπει να τοποθετηθούν μέσα στον τοίχο λίγο μακρύτερους από το κανονικό και τοποθετήστε τους.

Ⓐ Δεξιό πλευρικό πλαίσιο
Ⓑ Οπή διέλευσης
Ⓒ Τοπική σωλήνωση
Ⓓ Προσάρτημα στερεωσης στον τοίχο ①

(F) 3. Installation de l'appareil intérieur
(NL) 3. Het binnenapparaat installeren

(E) 3. Installing the indoor unit
(D) 3. Anbringung der Innenanlage
(SD) 3. Installering av inomhusenheten
(I) 3. Installazione della sezione interna

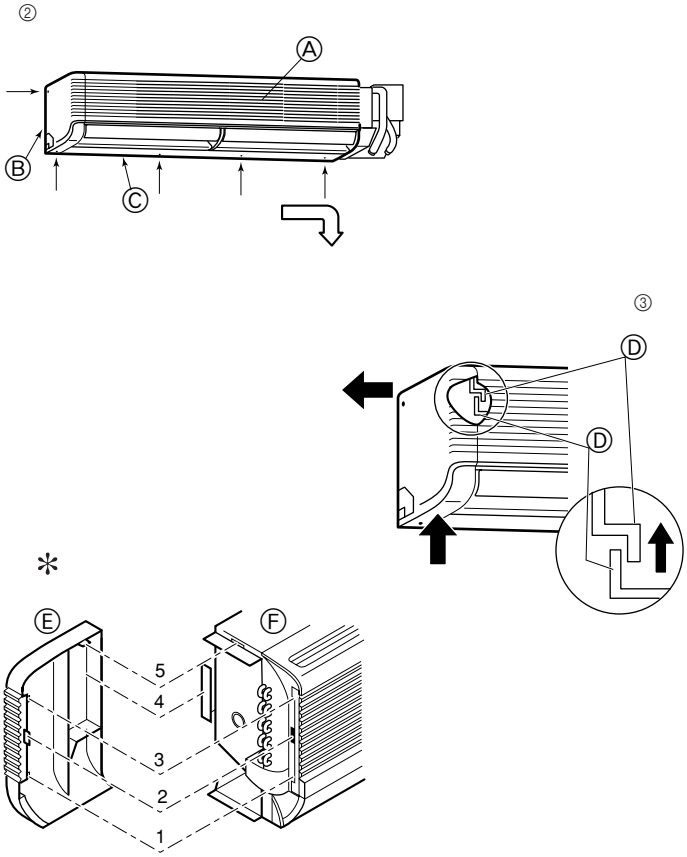

② Retirer les cinq vis marquées de flèches sur le diagramme.
③ Déposer le panneau latéral gauche, puis le panneau inférieur.
1. Tout en poussant la partie inférieure avant du panneau latéral vers le haut (pour dégager l'attache du panneau latéral du crochet de l'appareil), glisser le partie supérieure du panneau latéral vers la gauche.
- Lorsque l'appareil intérieur est déjà installé, veiller à ce que l'appareil ne tombe pas de la structure de fixation murale.
- Pour remonter le panneau, mettre l'attache située dans la partie inférieure avant du panneau latéral sur le corps de l'appareil et pousser le panneau de gauche à droite.

Ⓐ Grille — Ⓓ Attache
Ⓑ Panneau latéral gauche — Ⓔ Panneau latéral
Ⓒ Panneau inférieur — Ⓕ Corps de l'appareil

* Structure du panneau latéral et du corps de l'appareil
1. L'attache du panneau accroche le crochet du corps de l'appareil.
2. L'attache du panneau est placée dans l'orifice du corps de l'appareil.
3. L'attache du panneau accroche le crochet du corps de l'appareil.
4. La feuille métallique du corps de l'appareil pénètre dans le panneau.
5. L'attache du panneau pénètre dans l'orifice du corps de l'appareil.

② Verwijder de vijf schroeven die met een pijltje staan aangegeven.
③ Verwijder het linkerpaneel en vervolgens het onderpaneel.
1. Duw vooronder op het zijpaneel (hiermee haakt u het zijpaneel los van het apparaat) en schuif tegelijkertijd het bovengedeelte van het zijpaneel naar links.
- Indien het binnenapparaat al is gemonteerd, moet u er op letten dat het apparaat niet uit de muurbevestigingsmal valt.
- U zet het geheel weer in elkaar door de pal vooronder op het zijpaneel over het apparaat te duwen en van links naar rechts te schuiven.

Ⓐ Rooster — Ⓓ Pal
Ⓑ Linkerpaneel — Ⓔ Zijpaneel
Ⓒ Onderpaneel — Ⓕ Binnenapparaat

* Structuur van het zijpaneel en het apparaat
1. De pal van het paneel grijpt in de pal van het apparaat.
2. De pal van het paneel wordt in het gat van het apparaat gedaan.
3. De pal van het paneel grijpt in de pal van het apparaat.
4. Metaalplaat van het apparaat schuift in zijpaneel.
5. De pal van het paneel schuift in het binnenapparaat.

② Remove the five screws indicated by the arrows in the diagram.
③ Remove the left side panel, then the lower panel.
1. While pushing up the front lower portion of the side panel (to disengage the side panel catch from the unit catch), slide the upper portion of the side panel to the left.
- When the indoor unit is already mounted, be sure the unit does not fall from the wall mounting fixture.
- For reassembly, put the catch at the front lower portion of the side panel over the unit body and push it to the right.

Ⓐ Grille — Ⓓ Catch
Ⓑ Left side panel — Ⓔ Side panel
Ⓒ Lower panel — Ⓕ Unit body

* Structure of the side panel and the unit body
1. Panel catch engages the unit body catch.
2. Panel catch is put in the unit body hole.
3. Panel catch engages the unit body catch.
4. Sheet metal of the unit body enters the panel.
5. Panel catch enters the unit body hole.

② Entfernen Sie die fünf, in der grafischen Darstellung mit Pfeilen, gekennzeichneten Schrauben.
③ Nehmen Sie die linke Seitenplatte und dann die rechte Seitenplatte ab.
1. Während Sie den unteren Teil der Seitenplatte nach oben drücken (um den Schnepper der Seitenplatte aus dem Schnepper der Anlage auszuklinken), den oberen Teil der oberen Seitenplatte nach links schieben.
- Wenn die Innenanlage bereits angebracht ist, dafür sorgen, daß die Anlage nicht von der Wandbefestigung abrutscht.
- Zum Wiederanbringen den Schnepper am unteren Teil der Seitenplatte über dem Gerätekörper in Stellung bringen und von links nach rechts schieben.

Ⓐ Gitter — Ⓓ Schnepper
Ⓑ Linke Seitenplatte — Ⓔ Seitenplatte
Ⓒ Untere Platte — Ⓕ Gerätekörper

* Aufbau der Seitenplatte und des Gerätekörpers
1. Schnepper der Platte klinkt in den Schnepper am Gerätekörper ein.
2. Schnepper der Platte ist in die Öffnung im Gerätekörper eingelassen.
3. Schnepper der Platte klinkt in den Schnepper am Gerätekörper ein.
4. Blech des Gerätekörpers ist in die Platte eingelassen.
5. Schnepper der Platte ist in das Loch im Gerätekörper eingelassen.

② Tag bort de fem skruvarna markerade med pilar i diagrammet.
③ Tag bort vänster sidopanel och sedan den undre panelen.
1. När den främre, undre delen av sidopanelen skjuts uppåt (för att lossa sidopanelens spärr från spärren på enheten), skjut den övre delen av sidopanelen till vänster.
- Om inomhusenheten redan monterats bör man se till att enheten inte trillar ned från väggfästet.
- Vid hopmontering, placera spärren vid den främre, undre delen på sidopanelen över enheten och skjut in den från vänster till höger.

Ⓐ Grill — Ⓓ Spärr
Ⓑ Vänster sidopanel — Ⓔ Sidopanel
Ⓒ Undre panel — Ⓕ Enhetens kropp

* Sidopanelen och enhetens struktur
1. Panelens spärr kopplas in i enhetens spärr.
2. Panelens spärr förs in i hålet på enheten.
3. Panelens spärr kopplas in i enhetens spärr.
4. Metallplåten på enheten förs in i panelen.
5. Panelens spärr skjuts in i hålet på enheten.

② Rimuovere le cinque viti marcate con le frecce nel diagramma.
③ Rimuovere prima il pannello sinistro e poi il pannello inferiore.
1. Mentre si spinge verso l'alto la sezione anteriore inferiore del pannello (per sganciare il fermo del pannello laterale dal fermo dell'unità), far scivolare la sezione superiore del pannello laterale verso sinistra.
- Una volta che la sezione interna è montata, accertarsi che non cada dall'attrezzatura di montaggio.
- Per il rimontaggio, inserire il fermo anteriore sotto la sezione del pannello laterale sopra il corpo dell'unità, e spingere da sinistra verso destra.

Ⓐ Griglia — Ⓓ Fermo
Ⓑ Pannello sinistro — Ⓔ Pannello laterale
Ⓒ Pannello inferiore — Ⓕ Corpo unità

* Struttura del pannello laterale e del corpo dell'unità
1. Il fermo del pannello si inserisce nel fermo del corpo dell'unità.
2. Il fermo del pannello entra nel foro del corpo dell'unità.
3. Il fermo del pannello si inserisce nel fermo del corpo dell'unità.
4. La sezione metallica del copro dell'unità entra nel pannello.
5. Il fermo del pannello entra nel foro del corpo dell'unità.

(ES) 3. Instalación de la unidad interior

② Quite los cinco tornillos marcados con las flechas en el dibujo.
③ Retire el panel lateral izquierdo y el panel inferior.
1. Al tiempo que levanta la parte inferior frontal del panel lateral (para separar el enganche del panel lateral del enganche de la unidad), desplace la parte superior del panel lateral hacia la izquierda.
- Cuando la unidad interior esté montada, asegúrese de que la unidad no puede caerse del soporte de montaje.
- Para volver a montarlo, ponga el enganche de la parte frontal bajo el panel lateral por encima de la unidad y empuje de izquierda a derecha.

Ⓐ Parrilla Ⓓ Enganche
Ⓑ Panel lateral izquierdo Ⓔ Panel lateral
Ⓒ Panel inferior Ⓕ Unidad

* Estructura del panel lateral y de la unidad
1. El enganche del panel acciona el enganche de la unidad.
2. El enganche del panel se coloca en el agujero de la unidad.
3. El enganche del panel acciona el enganche de la unidad.
4. La hoja de metal de la unidad se introduce en el panel.
5. El enganche del panel se introduce en el agujero de la unidad.

(DK) 3. Montering af den indendørs enhed

② Fjern de fem skruer, der er mærket med pilene i diagrammet.
③ Fjern det venstre sidepanel og derefter det nedre panel.
1. Medens den forreste nedre del af sidepanelet skubbes op (for at fjerne sidepanelets grebs indgreb med enhedens greb), bringes den øvre del af sidepanelet til at glide mod venstre.
- Når den indendørs enhed allerede er monteret, tilse da at enheden ikke falder ned fra vægmonteringsbeslaget.
- For at samle det igen, sæt da grebet på den forreste nedre del af sidepanelet over enheden og skub det fra venstre mod højre.

Ⓐ Gitter Ⓓ Greb
Ⓑ Venstre sidepanel Ⓔ Sidepanel
Ⓒ Nedre panel Ⓕ Enheden

* Sidepanelets og enhedens konstruktion
1. Panelgreb kommer i indgreb med enhedens greb.
2. Panelgreb sættes i hullet i enheden.
3. Panelgreb kommer i indgreb med enhedens greb.
4. Enhedens metalplade kommer ind i panelet.
5. Panelgreb kommer ind i hullet i enheden.

(TR) 3. İç ünitenin monte edilmesi

② Şekilde oklarla işaretlenmiş olan beş adet vidayı çıkarınız.
③ Önce soldaki yan paneli, sonra da alt paneli çıkarınız.
1. Yan panelin alt ön bölümünü (yan panelin mandalını ünite mandalından kurtarmak için) yukarıya doğru ittirirken, aynı anda yan panelin üst bölümünü de sola doğru kaydırınız.
- İç ünite yerine monte edildiyse, ünitenin Duvar montaj mesnedinden kurtulup düşmemesine dikkat ediniz.
- Cihazı yeniden toplamak için yan panelin alt ön tarafındaki mandalı ünite gövdesinin üzerine yerleştirdikten sonra soldan sağa doğru itiniz.

Ⓐ Izgara Ⓓ Çıkıntı
Ⓑ Soldaki yan panel Ⓔ Yan panel
Ⓒ Alt panel Ⓕ Ünite gövdesi

* Yan panel ve ünite gövdesinin yapısı
1. Panel mandalı ünite gövdesi mandalını tutar.
2. Panel mandalı ünite gövdesindeki deliğe geçirilir.
3. Panel mandalı ünite gövdesi mandalını tutar.
4. Ünite gövdesinin sac levhası panele geçer.
5. Panel mandalı ünite gövdesindeki deliğe girer.

(PR) 3. Instalação da unidade interior

② Retire os cinco parafusos indicados por uma seta no diagrama.
③ Remova o painel lateral esquerdo e, depois, o painel inferior.
1. Enquanto puxa para cima a porção frontal inferior do painel lateral (para desengatar a agarra do painel lateral do encaixe da unidade), faça deslizar a porção superior do painel lateral para a esquerda.
- Se a unidade interior já estiver montada, certifique-se de que ela não cai da placa de montagem na parede.
- Para reinstalar, ponha a agarra na porção frontal inferior do painel lateral sobre a estrutura da unidade e desloque-a da esquerda para a direita.

Ⓐ Grelha Ⓓ Agarra
Ⓑ Painel lateral esquerdo Ⓔ Painel lateral
Ⓒ Painel inferior Ⓕ Estrutura da unidade

* Estrutura do painel lateral e da estrutura da unidade
1. A agarra do painel engata na agarra da estrutura da unidade.
2. A agarra do painel é colocada no furo da estrutura da unidade.
3. A agarra do painel engata na agarra da estrutura da unidade.
4. Folha metálica da estrutura da unidade entra no painel.
5. A agarra do painel entra no furo da estrutura da unidade.

(GR) 3. Εγκατάσταση της εσωτερικής μονάδας

② Αφαιρέσετε τις πέντε βίδες που είναι μαρκαρισμένες με βέλη στο διάγραμμα.
③ Βγάλετε το αριστερό πλευρικό πλαίσιο, μετά βγάλετε το κάτω πλαίσιο.
1. Ενώ σπρώχνετε προς τα πάνω το μπροστινό και χαμηλότερο μέρος του πλευρικού πλαισίου (για να ελευθερωθεί το πιάσιμο συγκρατήσεως του πλευρικού πλαισίου από το αντίστοιχο της μονάδας), ολισθήσετε προς τα αριστερά το πάνω μέρος του πλευρικού πλαισίου.
- Όταν ολοκληρωθεί η εγκατάσταση της μονάδας πάνω στη βάση της, βεβαιωθείτε ότι η μονάδα είναι καλά στερεωμένη και δεν πρόκειται να πέσει.
- Για να τοποθετήσετε πάλι το πλαίσιο στη θέση του, βάλετε το πιάσιμο συγκρατήσεως πάνω στο αντίστοιχο του κορμού της μονάδας και σπρώξτε το από αριστερά προς τα δεξιά.

Ⓐ Γρίλλιες Ⓓ Άγκιστρα
Ⓑ Αριστερό πλευρικό πλαίσιο Ⓔ Πλευρικό πλαίσιο
Ⓒ Κάτω πλαίσιο Ⓕ Κορμός μονάδας

* Δομική κατασκευή του πλευρικού πλαισίου και του κορμού της μονάδας
1. Το πιάσιμο συγκρατήσεως του πλαισίου πιάνει το αντίστοιχο πιάσιμο στον κορμό της μονάδας.
2. Το πιάσιμο συγκρατήσεως του πλαισίου μπαίνει στην αντίστοιχη οπή που βρίσκεται στον κορμό της μονάδας.
3. Το πιάσιμο συγκρατήσεως του πλαισίου πιάνει το αντίστοιχο πιάσιμο στον κορμό της μονάδας.
4. Το μεταλλικό έλασμα του κορμού της μονάδας εισέρχεται στο πλαίσιο.
5. Το πιάσιμο συγκρατήσεως του πλαισίου εισέρχεται στην οπή που βρίσκεται στον κορμό της μονάδας.

(中) 3. 安装室内机组

3

(F) 3. Installation de l'appareil intérieur

(NL) 3. Het binnenapparaat installeren

(E) 3. Installing the indoor unit

(D) 3. Anbringung der Innenanlage

(SD) 3. Installering av inomhusenheten

(I) 3. Installazione della sezione interna

3

④

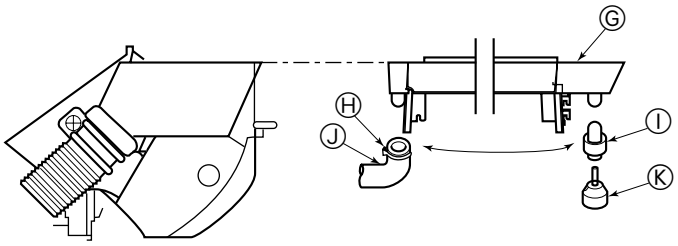

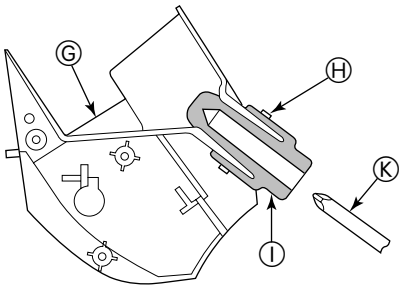

④ Le tuyau d'écoulement peut être raccordé à deux endroits différents. Utiliser la position la plus adéquate et, si nécessaire, échanger les emplacements du plateau d'écoulement, de l'embout en caoutchouc et du tuyau d'écoulement.

Ⓖ Plateau d'écoulement
Ⓗ Collier
Ⓘ Embout
Ⓙ Tuyau d'écoulement
Ⓚ Tournevis

④ De afvoerslang kan op twee plaatsen worden aangebracht. Gebruik de plaats die voor u het gemakkelijkst is en verwissel indien nodig de plaats van het afvoerbakje, de rubberen plug en de afvoerslang.

Ⓖ Afvoerbakje
Ⓗ Band
Ⓘ Plug
Ⓙ Afvoerslang
Ⓚ Schroevedraaier

④ The drain hose can be connected at two different positions. Use the most convenient position and, if necessary, exchange the position of the drain pan, rubber plug and the drain hose.

Ⓖ Drain pan
Ⓗ Band
Ⓘ Plug
Ⓙ Drain hose
Ⓚ Screwdriver

④ Der Ablaßschlauch kann an zwei verschiedenen Stellen angebracht werden. Wählen Sie die bequemste Stelle und tauschen Sie, falls notwendig, die Position der Dränpfanne, des Gummistopfens und des Ablaßschlauchs.

Ⓖ Dränpfanne
Ⓗ Band
Ⓘ Stopfen
Ⓙ Ablaßschlauch
Ⓚ Schraubenzieher

④ Dräneringsslangen kan anslutas på två olika platser. Välj det bekvämaste läget och, om möjligt, byt platser för dräneringstråget och gummipluggen med dräneringsslangen.

Ⓖ Dräneringstråg
Ⓗ Band
Ⓘ Plugg
Ⓙ Dräneringsslang
Ⓚ Skruvmejsel

④ Il tubo flessibile di drenaggio può essere collegato in due punti diversi. Scegliere il più adatto e, se necessario, modificare la posizione del bacino di drenaggio, del tappo di gomma e del tubo flessibile di drenaggio.

Ⓖ Bacino di drenaggio
Ⓗ Nastro
Ⓘ Tappo
Ⓙ Tubo flessibile di drenaggio
Ⓚ Cacciavite

(ES) 3. Instalación de la unidad interior

④ La manguera de desagüe se puede conectar a dos posiciones diferentes. Utilice la posición más conveniente y, si es necesario, intercambie la posición de la cubeta de desagüe, tapón de caucho y manguera de desagüe.

Ⓖ Cubeta de desagüe
Ⓗ Brida
Ⓘ Tapón de caucho
Ⓙ Manguera de desagüe
Ⓚ Destornillador

(DK) 3. Montering af den indendørs enhed

④ Drænslangen kan forbindes to forskellige steder. Brug det mest hensigtsmæssige sted og skift om nødvendigt positionen for drænbakke, gummiprop og drænslange.

Ⓖ Drænbakke
Ⓗ Bånd
Ⓘ Prop
Ⓙ Drænslange
Ⓚ Skruetrækker

(TR) 3. İç ünitenin monte edilmesi

④ Drenaj hortumu iki ayrı konumda bağlanabilir. En uygun konumu kullanınız ve gerekirse drenaj küveti, lastik tapa ve drenaj hortumunun yerlerini değiştiriniz.

Ⓖ Drenaj küveti
Ⓗ Şerit
Ⓘ Tapa
Ⓙ Drenaj hortumu
Ⓚ Tornavida

(PR) 3. Instalação da unidade interior

④ O tubo de drenagem pode ser conectado em duas posições diferentes. Utilize a posição mais conveniente e, se necessário, troque a posição do recipiente de drenagem, do bujão de borracha e do tubo de drenagem.

Ⓖ Recipiente de drenagem
Ⓗ Banda
Ⓘ Bujão
Ⓙ Tubo de drenagem
Ⓚ Chave de fendas

(GR) 3. Εγκατάσταση της εσωτερικής μονάδας

④ Ο σωλήνας αποχέτευσης μπορεί να συνδεθεί σε δύο διαφορετικές θέσεις. Χρησιμοποιήσετε τη θέση που σας διευκολύνει καλύτερα και, εφόσον χρειάζεται, αλλάξετε τη θέση του δοχείου αποχέτευσης, του λαστιχένιου πώματος και του σωλήνα αποχέτευσης.

Ⓖ Δοχείο αποχέτευσης
Ⓗ Ταινία
Ⓘ πώμα
Ⓙ Σωλήνας αποχέτευσης
Ⓚ Κατσαβίδι

(中) 3. 安装室内机组

3

(F) 3. Installation de l'appareil intérieur
(NL) 3. Het binnenapparaat installeren

(E) 3. Installing the indoor unit
(D) 3. Anbringung der Innenanlage
(SD) 3. Installering av inomhusenheten
(I) 3. Installazione della sezione interna

①

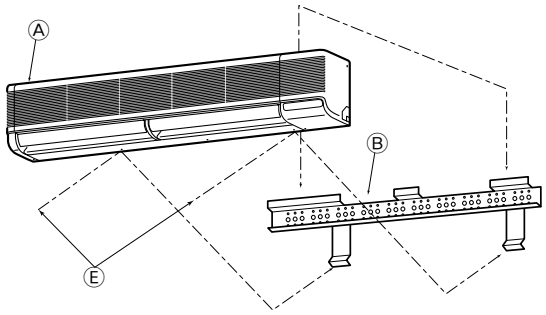

②

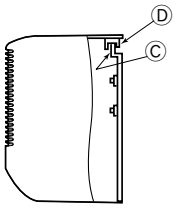

③

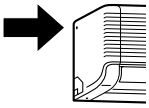

3.4. Montage de l'appareil intérieur

① Veiller à bien suspendre les attaches métalliques de l'appareil intérieur au-dessus des crochets de la structure de montage mural.
② Lorsque le raccordement des tuyaux est terminé, utiliser les vis de fixation pour attacher l'appareil intérieur à la structure de montage mural.

Remarque:
Vérifier que les attaches de l'appareil intérieur sont bien arrimées sur les crochets de la structure de montage mural.

③ La vis indiquée par la flèche en caractères gras à la fig. sert uniquement pour le transport et elle doit être retirée. Retirer cette vis avant de procéder à l'installation si l'espace restant sur le côté gauche ne permet pas de la retirer une fois l'appareil installé.

Ⓐ Appareil intérieur
Ⓑ Equerre de fixation murale ①
Ⓒ Crochet
Ⓓ Attache métallique de l'appareil intérieur
Ⓔ Vis de fixation

3.4. Het binnenapparaat monteren

① Zorg ervoor dat de metalen pallen van het binnenapparaat over de haken van de muurbevestigingsmal vallen.
② Als de pijpen zijn aangelegd, schroeft u het binnenapparaat op de muurbevestigingsmal met behulp van de bevestigingsschroeven.

Opmerking:
Controleer of de pallen van het binnenapparaat goed over de haken van de muurbevestigingsmal hangen.

③ De schroef die in Fig. met een vette pijl staat aangegeven, wordt alleen voor transport gebruikt. Deze schroef moet verwijderd worden. Verwijder de schroef voordat u met de installatie begint als er niet genoeg ruimte aan de linkerkant is om hem te verwijderen nadat het apparaat is geïnstalleerd.

Ⓐ Binnenapparaat
Ⓑ Muurbevestigingsmal ①
Ⓒ Haak
Ⓓ Metalen pal van het binnenapparaat
Ⓔ Bevestigingsschroeven

3.4. Mounting the indoor unit

① Make sure to hang the metal catches of the indoor unit over the hooks of the wall mounting fixture.
② When the piping has been completed, use the securing screws to fix the indoor unit on the wall mounting fixture.

Note:
Check that the catches of the indoor unit securely fit over the hooks of the wall mounting fixture.

③ The screw indicated by the bold arrow is used only during transportation and should be removed. Remove the screw before installation if there is not enough space at the left side to remove it once the unit has been installed.

Ⓐ Indoor unit
Ⓑ Wall fixing bracket ①
Ⓒ Hook
Ⓓ Metal catch of the indoor unit
Ⓔ Securing screws

3.4. Anbringen der Innenanlage

① Vergewissern, daß die Metallschnepper der Innenanlage über die Haken der Wandbefestigung gehängt werden.
② Wenn die Verlegung der Rohrleitung abgeschlossen ist, die Innenanlage mit den Sicherungsschrauben an der Wandbefestigung befestigen.

Hinweis:
Prüfen und vergewissern, daß die Schnepper der Innenanlage fest und sicher auf den Haken der Wandbefestigungen angebracht sind.

③ Die in Abbildung mit den fettgedruckten Pfeilen markierte Schraube dient nur Transportzwecken und sollte entfernt werden. Nehmen Sie die Schraube vor dem Einbau ab, wenn auf der linken Seite der Anlage nicht genügend Freiraum ist, um sie nach dem Einbau zu entfernen.

Ⓐ Innenanlage
Ⓑ Wandbefestigungsklammer ①
Ⓒ Haken
Ⓓ Metallschnepper der Innenanlage
Ⓔ Sicherungsschrauben

3.4. Montering av inomhusenheten

① Se till att metallspärrarna på inomhusenheten hängs på krokarna på väggfästet.
② När rörledningsarbetet har avslutats använder man fästskruvarna för att montera inomhusenheten på väggfästet.

Obs:
Kontrollera att spärrarna på inomhusenheten säkert passar in på krokarna på väggfästet.

③ Skruven markerad med en pil i fet stil i fig används endast för transport och bör tas bort. Tag bort skruven innan installationen om det inte finns tillräckligt med utrymme på vänster sida för detta ändamål när enheten installerats.

Ⓐ Inomhusenhet
Ⓑ Väggkonsoll ①
Ⓒ Krok
Ⓓ Metallspärr på inomhusenheten
Ⓔ Fästskruvar

3.4. Montaggio della sezione interna

① Accertarsi di sospendere i fermi metallici della sezione interna sopra i ganci dell'attrezzatura di montaggio a parete.
② Una volta completata la tubazione di drenaggio, utilizzare le viti di fissaggio per bloccare la sezione interna all'attrezzatura di montaggio a parete.

Nota:
Controllare che i fermi della sezione interna siano perfettamente agganciati all'attrezzatura di montaggio a parete.

③ La vite marcata con una freccia in grassetto nella fig. è utilizzata soltanto durante il trasporto e deve essere tolta. Rimuovere la vite prima dell'installazione se non vi èspazio sufficiente sulla sinistra. Altrimenti, rimuoverla dopo aver eseguito l'installazione.

Ⓐ Sezione interna
Ⓑ Staffa di montaggio a parete ①
Ⓒ Gancio
Ⓓ Fermo metallico della sezione interna
Ⓔ Viti di fissaggio

(ES) 3. Instalación de la unidad interior
(DK) 3. Montering af den indendørs enhed
(TR) 3. İç ünitenin monte edilmesi

3.4. Montaje de la unidad interior

① Asegúrese de colgar los enganches de metal de la unidad interior en los ganchos del soporte de montaje.
② Cuando el trabajo de tuberías esté terminado, utilice los tornillos de fijación para sujetar la unidad interior al soporte de montaje.

Nota:
Compruebe que los enganches de la unidad interior encajan perfectamente con los ganchos del soporte de montaje.

③ El tornillo señalado por la flecha en la fig. se utiliza sólo durante el transporte y se tiene que quitar. Saque el tornillo antes de instalar el aparato si no hay suficiente espacio a la izquierda para quitarlo una vez la unidad está montada.
Ⓐ Unidad interior
Ⓑ Soporte de fijación en la pared ①
Ⓒ Gancho
Ⓓ Enganche de metal de la unidad interior
Ⓔ Tornillos de fijación

3.4. Montering af den indendørs enhed

① Hæng metalgrebene på den indendørs enhed over vægmonteringsbeslagets kroge.
② Når rørføringen er færdiggjort, brug da fastgørelsesskruerne til at fastgøre den indendørs enhed på vægmonteringsbeslaget.

Bemærkning:
Kontroller at grebene på den indendørs enhed passer sikkert over vægmonteringsbeslagets kroge.

③ Skruen mærket med den fede pil i Fig. bruges kun under transport og skal fjernes. Fjern skruen før installation, hvis der ikke er plads nok på venstre side til at fjerne den, når først enheden er blevet installeret.
Ⓐ Indendørs enhed
Ⓑ Vægmonteringsbeslag ①
Ⓒ Krog
Ⓓ Metalgreb på den indendørs enhed
Ⓔ Fastgørelsesskruer

3.4. İç ünitenin monte edilmesi

① İç ünitenin metal çıkıntılarının Duvar montaj mesnedinin kancalarına takılmalarını sağlayınız.
② Boru tesisatı tamamlanınca iç üniteyi tespit vidalarıyla Duvar montaj mesnedine tespit ediniz.

Not:
İç ünitenin mandallarının Duvar montaj mesnedinin kancalarına sağlam biçimde oturduklarını kontrol ediniz.

③ Şekil 3'de kalın okla gösterilen vida yalnız sevkiyat sırasında kullanılır ve sökülmelidir. Ünitenin montajından sonra sol tarafta bu vidayı çıkarmak için yeterli yer kalmayacaksa, vidayı montaj işleminden önce çıkarınız.
Ⓐ İç ünite
Ⓑ Duvar montaj mesnedi ①
Ⓒ Kanca
Ⓓ İç ünitenin metal çıkıntısı
Ⓔ Tespit vidaları

(PR) 3. Instalação da unidade interior
(GR) 3. Εγκατάσταση της εσωτερικής μονάδας
(中) 3. 安装室内机组

3.4. Montagem da unidade interior

① Pendure as agarras metálicas da unidade interior nos ganchos do dispositivos de montagem na parede.
② Quando terminar o trabalho de instalação da tubagem, utilize os parafusos de fixação para segurar a unidade interior à placa de montagem na parede.

Nota:
Verifique se as agarras da unidade interior entram bem nos ganchos da placa de montagem na parede.

③ O parafuso indicado pela seta escura (Fig.) só é utilizado durante o transporte e deve ser removido. Se não houver espaço suficiente do lado esquerdo para o remover uma vez a unidade instalada, remova o parafuso antes da instalação.
Ⓐ Unidade interior
Ⓑ Suporte de fixação na parede ①
Ⓒ Gancho
Ⓓ Agarra de metal da unidade interior
Ⓔ Parafusos de fixação

3.4. Τοποθέτηση της εσωτερικής μονάδας πάνω στη βάση της

① Βεβαιωθείτε ότι τα μεταλλικά πιασίματα της εσωτερικής μονάδας έχουν πιάσει και κρέμονται από τα αντίστοιχα άγκιστρα που βρίσκονται στη βάση στήριξης της μονάδας.
② Όταν έχει τελειώσει η εργασία της σωληνώσεως, χρησιμοποιήσετε τις βίδες στερέωσης της μονάδας για να τη στερεώσετε καλά πάνω στη βάση της.

Σημείωση:
Ελέγξετε ώστε να είστε βέβαιοι ότι τα μεταλλικά πιασίματα της εσωτερικής μονάδας είναι προσαρμοσμένα καλά στα αντίστοιχα άγκιστρά τους της βάσης της μονάδας.

③ Η βίδα που δείχνεται από το έντονο βέλος στο Διάγραμμα χρησιμοποιείται μόνο στη διάρκεια της μεταφοράς της μονάδας και πρέπει να βγει. Εάν μετά την εγκατάσταση δεν υπάρχει αρκετός χώρος στην αριστερή πλευρά της συσκευής για να διευκολύνει το ξεβίδωμα της βίδας, θα πρέπει να τη ξεβιδώσετε πριν από την τοποθέτηση της μονάδας πάνω στη βάση της.
Ⓐ Εσωτερική μονάδα
Ⓑ Προσάρτημα στερεωσης στον τοίχο ①
Ⓒ Άγκιστρο
Ⓓ Μεταλλικό πιάσιμο της εσωτερικής μονάδας
Ⓔ Βίδες για τη στερέωση της μονάδας.

(F) 4. Installation de l'appareil extérieur
(NL) 4. Het buitenapparaat installeren

(E) 4. Installing the outdoor unit
(D) 4. Einbau der Außenanlage
(SD) 4. Installation av utomhusenhet
(I) 4. Installazione della sezione esterna

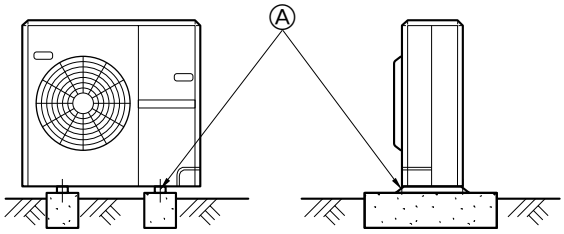

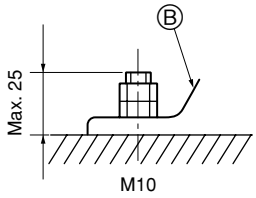

(mm)

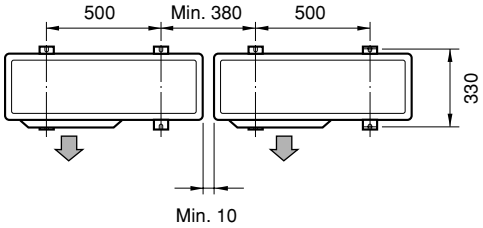

- Be sure to install the unit in a sturdy, level surface to prevent rattling noises during operation.

<Foundation specifications>

Foundation bolt	M10 (3/8")
Thickness of concrete	120 mm
Length of bolt	70 mm
Weight-bearing capacity	320 kg

Ⓐ M10 (3/8") bolt
Ⓑ Base

- Make sure that the length of the foundation bolt is within 25 mm of the bottom surface of the base.
- Secure the base of the unit firmly with four-M10 foundation bolts in sturdy locations.

- Die Anlage immer auf fester, ebener Oberfläche aufstellen, um Rattergeräusche beim Betrieb zu vermeiden.

<Spezifikationen des Fundaments>

Fundamentschraube	M10 (3/8 Zoll)
Betondicke	120 mm
Schraubenlänge	70 mm
Tragfähigkeit	320 kg

Ⓐ M10 (3/8 Zoll) Schraube
Ⓑ Bodenplatte

- Vergewissern, daß die Länge der Fundamentankerschraube innerhalb von 25 mm von der Unterseite der Bodenplatte liegt.
- Die Bodenplatte der Anlage mit 4 M10 Fundamentankerbolzen an tragfähigen Stellen sichern.

- Bien installer l'appareil sur une surface solide et de niveau, de façon à éviter tout bruit de crécelle pendant le fonctionnement.

<Spécifications de la fondation>

Boulon de fondation	M10 (3/8 ème de pouce)
Epaisseur de béton	120 mm
Longueur des boulons	70 mm
Résistance au poids	320 kg

Ⓐ Boulon M10 (3/8 ème de pouce)
Ⓑ Base

- S'assurer que la longueur des boulons de fondation ne dépasse pas 25 mm par rapport à la surface inférieure de la base.
- Fixer fermement la base de l'appareil avec quatre boulons de fondation M10 placés à des endroits suffisamment robustes.

- Se till att enheten monteras på ett stabilt och jämnt underlag för att förhindra skallrande ljud under pågående drift.

<Specifikationer för fundament>

Fundamentbult	M10 (3/8")
Betongtjocklek	120 mm
Bultlängd	70 mm
Viktbärande kapacitet	320 kg

Ⓐ M10 (3/8") bult
Ⓑ Fundament

- Se till att fundamentbultens längd ligger inom 25 mm av fundamentets bottenyta.
- Säkra enhetens fundament så det sitter säkert med fyra M10 fundamentbultar på stadiga platser.

- Zorg ervoor dat de eenheid op een stevig, waterpas oppervlak wordt geïnstalleerd om geratel tijdens het gebruik te voorkomen.

<Specificaties voor de fundering>

Funderingsbout	M10 (3/8")
Dikte van het beton	120 mm
Lengte van de bout	70 mm
Draagkracht	320 kg

Ⓐ M10 (3/8") bout
Ⓑ Basis

- Zorg dat de lengte van de funderingsbout op een afstand van minder dan 25 mm van de onderkant van de basis komt.
- Zet de basis van de eenheid stevig vast met vier M10-funderingsbouten op een stevige ondergrond.

- Assicurarsi di installare l'unità su una superficie solida e in piano, per evitare rumori di sbattimento durante il funzionamento.

<Specifiche delle fondamenta>

Bullone fondamenta	M10 (3/8")
Spessore del cemento	120 mm
Lunghezza del bullone	70 mm
Capacità di carico	320 kg

Ⓐ Bullone M10 (3/8")
Ⓑ Base

- Assicurarsi che la lunghezza del bullone fondamenta non superi 25 mm rispetto alla superficie inferiore della base.
- Assicurare saldamente la base dell'unità con quattro bulloni fondamenta M-10 in punti sufficientemente solidi.

(ES) 4. Instalación de la unidad exterior

- Cerciórese de instalar la unidad en una superficie robusta y nivelada para evitar los ruidos de traqueteo durante la operación.

<Especificaciones de la cimentación>

Perno de cimentación	M10 (3/8")
Grosor del hormigón	120 mm
Longitud del perno	70 mm
Capacidad de soporte de peso	320 kg

Ⓐ Perno M10 (3/8")
Ⓑ Base

- Cerciórese de que la longitud del perno de cimentación esté dentro de 25 mm de la superficie inferior de la base.
- Asegure firmemente la base de la unidad con cuatro pernos de cimentación M10 en lugares robustos.

(DK) 4. Montering af den udendørs enhed

- Enheden skal monteres på en solid, plan overflade for at forhindre raslelyde under anvendelsen.

<Specifikationer for fundament>

Fundamentbolt	M10 (3/8")
Betontykkelse	120 mm
Boltlængde	70 mm
Belastningskapacitet	320 kg

Ⓐ M10 (3/8") bolt
Ⓑ Monteringsplade

- Kontroller at fundamentbolten er mindre end 25 mm fra monteringspladens bund.
- Fastgør monteringspladen omhyggeligt med fire M10-fundamentbolte på solide steder.

(TR) 4. Dış ünitenin monte edilmesi

- Ünitenin çalışması sırasında gürültü yapmaması için üniteyi mutlaka sağlam ve düz bir yüzeye monte edin.

<Temel spesifikasyonları>

Temel cıvatası	M 10 (3/8")
Beton kalınlığı	120 mm
Cıvatanın uzunluğu	70 mm
Ağırlık çekme kapasitesi	320 kg

Ⓐ M10 (3/8") cıvata
Ⓑ Kaide

- Temel cıvatasının uzunluğunun kaidenin alt yüzeyine kadar 25 mm'den az olmasını sağlayın.
- Ünitenin kaidesini dört adet M-10 cıvatasıyla sağlam yerlere tespit edin.

(PR) 4. Instalação da unidade exterior

- Certifique-se de instalar a unidade numa superfície firme e nivelada para evitar estrépidos durante a operação.

<Especificações de fundação>

Parafuso da fundação	M10 (3/8")
Espessura do betão	120 mm
Comprimento do parafuso	70 mm
Capacidade de carga	320 kg

Ⓐ Parafuso M10 (3/8")
Ⓑ Base

- Certifique-se de que o comprimento do parafuso da fundação esteja dentro de 25 mm da superfície inferior da base.
- Fixe a base da unidade firmemente com quatro parafusos de fundação M10 em locais resistentes.

(GR) 4. Εγκατάσταση της εξωτερικής μονάδας

- Η μονάδα πρέπει να τοποθετηθεί σε σταθερή και επίπεδη επιφάνεια για την αποφυγή θορύβων κατά τη λειτουργία.

<Χαρακτηριστικά θεμελίωσης>

Μπουλόνι θεμελίωσης	M10 (3/8")
Πάχος σκυροδέματος	120 χλστ.
Μήκος μπουλονιού	70 χλστ.
Βάρος-ικανότητα συγκράτησης	320 κιλά

Ⓐ Μπουλόνι M10 (3/8")
Ⓑ Βάση

- Βεβαιωθείτε ότι το μήκος του μπουλονιού θεμελίωσης είναι το πολύ 25 χλστ. από την κάτω επιφάνεια της βάσης.
- Στερεώστε καλά τη βάση της μονάδας με τέσσερα μπουλόνια θεμελίωσης M10 σε σταθερή επιφάνεια.

(中) 4. 安装室外机组

4

(E) 5. Refrigerant pipe and drain pipe
(D) 5. Kühl-und Ablaßrohre
(SD) 5. Köldmedelsrör och dräneringsrör
(I) 5. Tubo di raffreddamento e tubo di drenaggio

(F) 5. Tuyaux de refroidissement et tuyaux d'écoulement
(NL) 5. Koelstofpijp en afvoerpijp

5.1. Indoor unit

- When commercially available copper pipes are used, wrap liquid and gas pipes with commercially available insulation materials (heat-resistant to 100°C or more, thickness of 12 mm or more).
- The indoor parts of the drain pipe should be wrapped with polyethylene foam insulation materials (specific gravity of 0.03, thickness of 9 mm or more).

Refrigerant and Drainage Piping Sizes			
Item \ Model		PKH-2.5, 3	PKH-4
Refrigerant piping	Liquid	ODø9.52 (3/8")	ODø9.52 (3/8")
	Gas	ODø15.88 (5/8")	ODø19.05 (3/4")
Drainage piping		PVC IDø20 (13/16")	

5.1. Innenanlage

- Wenn im Handel erhältliche Kupferrohre verwendet werden, Flüssigkeits- und Gasrohre mit im Handel erhältlichem Isoliermaterial (Hitzebeständig bis 100° und mehr, Stärke 12 mm oder mehr) umwickeln.
- Die in der Anlage befindlichen Teile der Ablaßrohre sollten mit Isoliermaterial aus Schaumstoff (spezifisches Gewicht 0,03 - 9 mm oder stärker) umwickelt werden.

Maße der Kältemittel- und Ablaßrohrleitungen			
Item \ Modelle		PKH-2.5, 3	PKH-4
Kältemittelrohrleitung	Flüssig	ODø9,52 (3/8")	ODø9,52 (3/8")
	Gas	ODø15,88 (5/8")	ODø19,05 (3/4")
Ablaßrohrleitung		PVC IDø20 (13/16")	

5.1. Appareil intérieur

- En cas d'utilisation de tuyaux en cuivre disponibles sur le marché, envelopper les tuyaux de liquide et de gaz avec de la matière isolante vendue dans le commerce sur le marché (résistant à une chaleur de 100°C ou supérieure et d'une épaisseur de 12 mm ou plus).
- Les parties intérieures du tuyau d'écoulement doivent également être entourées de matière isolante en mousse de polyéthylène (avec une poids spécifique de 0,03 et de 9 mm d'épaisseur ou plus).

Dimensions des tuyaux de réfrigérant et d'écoulement			
Elément \ Modèle		PKH-2.5, 3	PKH-4
Tuyau de réfrigérant	Liquide	ODø9,52 (3/8")	ODø9,52 (3/8")
	Gaz	ODø15,88 (5/8")	ODø19,05 (3/4")
Tuyau d'écoulement		PVC IDø20 (13/16")	

5.1. Inomhusenhet

- Om kommersiellt tillgängliga kopparrör används bör vätske- och gasrör lindas med kommersiellt tillgängligt isoleringsmaterial (värmebeständig upp till 100°C eller mer, tjocklek 12 mm eller mer).
- Inomhusdelarna på dräneringsröret bör lindas med isoleringsmaterial av polyetylenskum (specifik vikt 0,03, tjocklek 9 mm eller mer).

Rörstorlekar för köldmedels- och dräneringsrör			
Artikel \ Modeller		PKH-2.5, 3	PKH-4
Köldmedelsrör	Liquid	ODø9,52 (3/8")	ODø9,52 (3/8")
	Vätska	ODø15,88 (5/8")	ODø19,05 (3/4")
Dräneringsrör		PVC IDø20 (13/16")	

5.1. Binnenapparaat

- Als u koperen pijpen gebruikt, moet u de vloeistof- en gaspijpen met isolatiemateriaal bekleden (hittebestendig tot 100°C, dikte van 12 mm of meer).
- De delen van de afvoerpijp die binnenshuis lopen, moeten worden bekleed met isolatiemateriaal van polyethyleenschuim (relatieve dichtheid 0,03, dikte 9 mm of meer).

Afmetingen van de koelstof- en afvoerpijpen			
Item \ Modellen		PKH-2.5, 3	PKH-4
Koelstofpijp	Vloeistofpijp	ODø9,52 (3/8")	ODø9,52 (3/8")
	Gaspijp	ODø15,88 (5/8")	ODø19,05 (3/4")
Afvoerpijp		PVC IDø20 (13/16")	

5.1. Sezione interna

- Se vengono utilizzati dei tubi di rame disponibili in commercio, avvolgere del materiale di isolamento, disponibile in commercio, attorno ai tubi del liquido e del gas (resistente alla temperatura di 100°C o superiore, spessore di almeno 12 mm).
- Le parti interne del tubo di drenaggio devono essere ricoperte di materiale di isolamento in schiuma di polietilene (gravità specifica di 0,03, spessore di almeno 9 mm).

Dimensioni della tubazione del refrigerante e di drenaggio			
Componente \ Modelli		PKH-2.5, 3	PKH-4
Tubazione del refrigerante	Liquido	ODø9,52 (3/8")	ODø9,52 (3/8")
	Gas	ODø15,88 (5/8")	ODø19,05 (3/4")
Tubazione di drenaggio		PVC diam. est. ID Ø20 (13/16")	

(ES) 5. Tubo del refrigerante y tubo de drenaje

5.1. Unidad interior

- Si se utilizan tubos de cobre convencionales, envuelva los tubos de gas y líquido con materiales aislantes (resistente al calor hasta 100°C o más, espesor de 12 mm o más).
- Las piezas interiores del tubo de drenaje tienen que estar envueltas en materiales aislantes de espuma de polietileno (gravedad específica de 0,03 y espesor de 9 mm o más).

Tamaño de los tubos del refrigerante y de drenaje			
Punto \ Modelos		PKH-2.5, 3	PKH-4
Tubería del refrigerante	Líquido	ODø9,52 (3/8")	ODø9,52 (3/8")
	Gas	ODø15,88 (5/8")	ODø19,05 (3/4")
Tubería de drenaje		PVC IDø20 (13/16")	

(DK) 5. Kølerør og drænrør

5.1. Indendørs enhed

- Når der anvendes almindelige kobberrør, pakkes væske- og gasrør ind i almindeligt isoleringsmateriale (varmebestandigt indtil 100°C eller derover, tykkelse 12 mm og derover).
- De indendørs dele af drænrøret skal pakkes ind i isoleringsmaterialer af polyethylenskum (massefylde på 0,03, tykkelse på 9 mm eller derover).

Størrelser på køle- og drænrør			
Genstand \ Model		PKH-2.5, 3	PKH-4
Kølerør	Væske	OD ø9,52 (3/8")	OD ø9,52 (3/8")
	Gas	OD ø15,88 (5/8")	OD ø19,05 (3/4")
Drænrør		PVC ID ø20 (13/16")	

(TR) 5. Soğutma borusu ve drenaj borusu

5.1. İç ünite

- Piyasada satılan bakır borular kullanıldığında, sıvı ve gaz borularını piyasada satılan yalıtım malzemeleriyle sarın (en az 100°C sıcaklığa dayanıklı olmalı veya en az 12 mm kalınlığında olmalıdır).
- Drenaj borusunun bina içindeki aksamı polietilen köpük yalıtım malzemeleriyle sarılmalıdır (özgül ağırlığı 0,03 olmalı, kalınlığı en az 9 mm olmalıdır).

Soğutma ve Drenaj Borularının Ölçüleri			
Malzeme \ Model		PKH-2.5, 3	PKH-4
Soğutucu boruları	Sıvı	DÇø9,52 (3/8")	DÇø9,52 (3/8")
	Gaz	DÇø15,88 (5/8")	DÇø19,05 (3/4")
Drenaj boruları		PVC İÇø 20 (13/16")	

(PR) 5. Tubo de arrefecimento e tubo de drenagem

5.1. Unidade interior

- Se forem utilizados tubos de cobre comercialmente disponíveis, limpe os tubos de líquido e de gás com materiais de isolação comercialmente disponíveis (resistentes ao calor de 100°C ou mais, com uma espessura de 12 mm ou mais).
- As peças internas do tubo de drenagem devem ser limpas com materiais de isolação de espuma de polietileno (gravidade específica de 0,03 de espessura de 9 mm ou mais).

Dimensões das tubagens de refrigerante e de drenagem			
Artigo \ Modelos		PKH-2.5, 3	PKH-4
Tubagem de refrigerante	Líquido	ODø9,52 (3/8")	ODø9,52 (3/8")
	Gás	ODø15,88 (5/8")	ODø19,05 (3/4")
Tubagem de drenagem		PVC IDø20 (13/16")	

(GR) 5. Ψυκτικός σωλήνας και σωλήνας αποχέτευσης

5.1. Εσωτερική μονάδα

- Όταν είναι διαθέσιμοι στο εμπόριο χρησιμοποιούνται χαλκοσωλήνες, σπειροειδείς σωλήνες υγρού και αερίου με υλικό μόνωσης που διατίθεται στο εμπόριο (θερμική αντοχή έως 100°C ή μεγαλύτερη, πάχος 12 χλστ. ή μεγαλύτερο).
- Τα εσωτερικά εξαρτήματα του σωλήνα αποστράγγισης πρέπει να περιτυλίγονται με μονωτικό αφρό πολυαιθυλαινίου (ειδικό βάρος 0,03, πάχος 9 χλστ. ή μεγαλύτερο).

Διαστάσεις σωληνώσεων ψυκτικού υγρού και αποστράγγισης			
Εξάρτημα \ Μοντέλο		PKH-2.5, 3	PKH-4
Σωλήνωση ψυκτικού	Υγρό	ODø9,52 (3/8")	ODø9,52 (3/8")
	Αέριο	ODø15,88 (5/8")	ODø19,05 (3/4")
Σωλήνωση αποστράγγισης		PVC IDø20 (13/16")	

中 5. 冷却管和排水管

5

(F) 5. Tuyaux de refroidissement et tuyaux d'écoulement
(NL) 5. Koelstofpijp en afvoerpijp

(E) 5. Refrigerant pipe and drain pipe
(D) 5. Kühl-und Ablaßrohre
(SD) 5. Köldmedelsrör och dräneringsrör
(I) 5. Tubo di raffreddamento e tubo di drenaggio

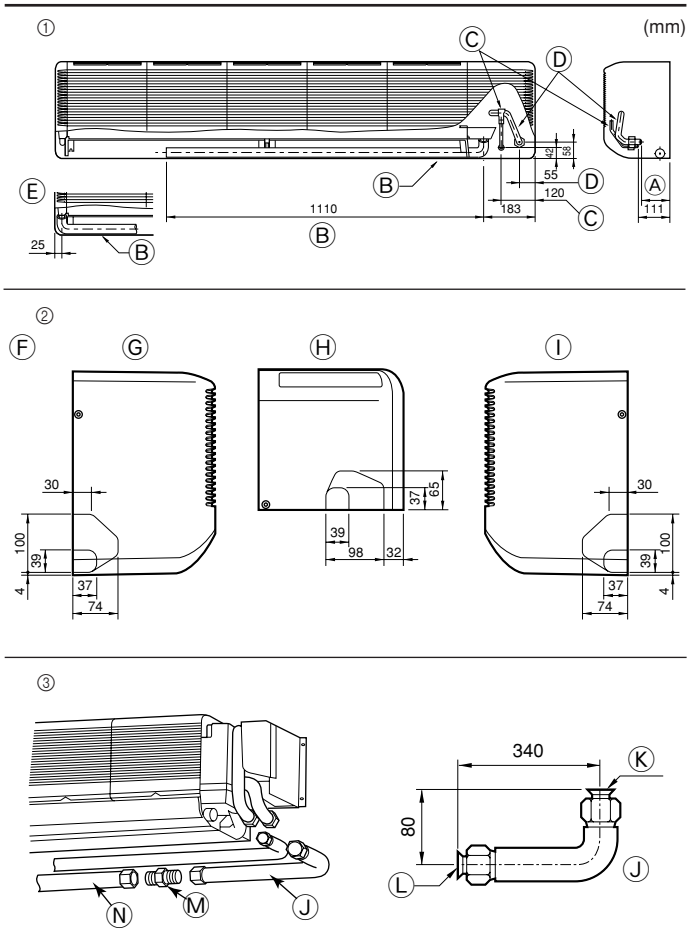

5.2. Mise en place des tuyaux de réfrigérant et d'écoulement

① Position of refrigerant and drain piping
② Définir la position des orifices à dégager sur le corps de l'appareil
• Découper les orifices à dégager à l'aide d'une scie ou d'un couteau adéquat.

⚠ Précaution:
Le panneau latéral doit être retiré avant d'y forer un orifice à dégager. Si un trou est foré avec le panneau latéral en place, le tuyau de réfrigérant qui se trouve dans le climatiseur risquerait d'être endommagé.

③ Tuyau de connexion en L (pour le tuyau de gaz)

- Ⓐ 107 mm (PKH-2.5, 3), 102 mm (PKH-4)
- Ⓑ Tuyau d'écoulement
- Ⓒ Tuyau de liquide
- Ⓓ Tuyau de gaz
- Ⓔ Tuyau d'écoulement en cas de mise en place des tuyaux du côté gauche
- Ⓕ Orifices à dégager sur le corps de l'appareil
- Ⓖ Pour le tuyautage du côté gauche
- Ⓗ Pour le tuyautage par le bas
- Ⓘ Pour le tuyautage du côté droit
- Ⓙ Tuyau de connexion en L ⑦
- Ⓚ Côté appareil
- Ⓛ Côté du tuyautage sur place
- Ⓜ Mamelon
- Ⓝ Tuyauterie

5.2. Plaats van de koelstof- en afvoerpijpen

① Plaats van de koelstof- en afvoerpijpen
② Bepaal de plaats van de doordrukopeningen op het apparaat
• Maak de doordrukopeningen met behulp van een zaag of een geschikt mes.

⚠ Voorzichtig:
Het zijpaneel moet worden verwijderd voordat u er een doordrukopening in maakt. Als u een gat maakt terwijl het zijpaneel niet is verwijderd, kan de koelstofpijp in het apparaat beschadigd worden.

③ L-aansluitpijp (voor gaspijp)

- Ⓐ 107 mm (PKH-2.5, 3), 102 mm (PKH-4)
- Ⓑ Afvoerslang
- Ⓒ Vloeistofpijp
- Ⓓ Gaspijp
- Ⓔ Afvoerslang in linkerpijp
- Ⓕ Doordrukopeningen op het apparaat zelf
- Ⓖ Voor de pijpen aan de linkerkant
- Ⓗ Voor de pijpen aan de onderkant
- Ⓘ Voor de pijpen aan de rechterkant
- Ⓙ L-aansluitpijp ⑦
- Ⓚ Zijde van het apparaat
- Ⓛ Zijde van de aanwezige pijpleiding
- Ⓜ Nippel
- Ⓝ Pijp

5.2. Positioning refrigerant and drain piping

① Position of refrigerant and drain piping
② Determine the position of the knockout holes on the unit body
• Make the knockout holes using a saw blade or an adequate knife.

⚠ Caution:
The side panel must be removed before drilling a knockout hole in it.
If a hole is made with the side panel in place, the refrigerant pipe within the unit could be damaged.

③ L-shaped connection pipe (for gas piping)

- Ⓐ 107 mm (PKH-2.5, 3), 102 mm (PKH-4)
- Ⓑ Drain hose
- Ⓒ Liquid pipe
- Ⓓ Gas pipe
- Ⓔ Drain hose in left-side piping
- Ⓕ Knockout holes on the unit body
- Ⓖ For left-side piping
- Ⓗ For lower-side piping
- Ⓘ For right-side piping
- Ⓙ L-shaped connection pipe ⑦
- Ⓚ Unit side
- Ⓛ On-site piping side
- Ⓜ Nipple
- Ⓝ Piping

5.2. Anordnung der Kältemittel- und Ablaßrohrleitungen

① Anordnung der Kältemittel- und Ablaßrohrleitungen
② Festlegung der Position der Ausbrechöffnungen am Gerätekörper
• Die Löcher mit einem Sägeblatt oder einem geeigneten Messer öffnen.

⚠ Vorsicht:
Die Seitenplatte muß abgenommen werden, bevor man ein Durchsteckloch hineinbohrt. Wenn das Loch gebohrt wird, ohne daß die Platte abgenommen wurde, kann das Kälterohr in der Anlage beschädigt werden.

③ L-förmiges Anschlußrohr (für Gasrohrleitung)

- Ⓐ 107 mm (PKH-2.5, 3), 102 mm (PKH-4)
- Ⓑ Ablaßschlauch
- Ⓒ Flüssigkeitsrohr
- Ⓓ Gasrohr
- Ⓔ Ablaßschlauch der linken Rohrleitung
- Ⓕ Ausbrechöffnungen am Gerätekörper
- Ⓖ Für die linke Rohrleitung
- Ⓗ Für die untere Rohrleitung
- Ⓘ Für die rechte Rohrleitung
- Ⓙ L-förmiges Anschlußrohr ⑦
- Ⓚ Geräteseite
- Ⓛ Hausanschlußseite der Rohrleitung
- Ⓜ Nippel
- Ⓝ Rohrleitung

5.2. Positionering av köldmedels- och dräneringsrör

① Position of refrigerant and drain piping
② Fastställ positionen för de borttagbara hålen på enhetens kropp
• Avlägsna hålen med ett sågblad eller lämplig kniv.

⚠ Försiktighet:
Sidopanelen måste tas bort innan de borttagbara hålen borras ut. Om ett hål borras med sidopanelen på plats kan köldmedelsröret inuti enheten skadas.

③ L-format kopplingsrör (för gasrör)

- Ⓐ 107 mm (PKH-2.5, 3), 102 mm (PKH-4)
- Ⓑ Dräneringsslang
- Ⓒ Vätskerör
- Ⓓ Gasrör
- Ⓔ Dräneringsslang i vänster rörledning
- Ⓕ Borttagbara hål på enhetens kropp
- Ⓖ För vänster rörledningar
- Ⓗ För undre rörledningar
- Ⓘ För höger rörledningar
- Ⓙ L-format kopplingsrör ⑦
- Ⓚ Enhetens sida
- Ⓛ Rörledningssidan på installationsplatsen
- Ⓜ Nippel
- Ⓝ Rörledningar

5.2. Posizionamento delle tubazioni del refrigerante e di drenaggio

① Posizionamento delle tubazioni del refrigerante e di drenaggio
② Determinare la posizione dei fori di espulsione del corpo dell'unità
• Praticare i fori di espulsione usando una lama a sega od un coltello appropriato.

⚠ Cautela:
Il pannello laterale deve essere rimosso prima di praticarvi un foro. Nel caso in cui il foro venga praticato con il pannello laterale installato, il tubo del refrigerante all'interno dell'unità potrebbe essere danneggiato.

③ Raccordo a L (per la tubazione del gas)

- Ⓐ 107 mm (PKH-2.5, 3), 102 mm (PKH-4)
- Ⓑ Tubo flessibile di drenaggio
- Ⓒ Tubo del liquido
- Ⓓ Tubo del gas
- Ⓔ Tubo flessibile di drenaggio nella tubazione sinistra
- Ⓕ Fori di espulsione del corpo dell'unità
- Ⓖ Per la tubazione sinistra
- Ⓗ Per la tubazione inferiore
- Ⓘ Per la tubazione destra
- Ⓙ Raccordo a L ⑦
- Ⓚ Lato unità
- Ⓛ Lato tubazione locale
- Ⓜ Raccordo filettato
- Ⓝ Tubazione

(ES) 5. Tubo del refrigerante y tubo de drenaje
(DK) 5. Kølerør og drænrør
(TR) 5. Soğutma borusu ve drenaj borusu
(PR) 5. Tubo de arrefecimento e tubo de drenagem
(GR) 5. Ψυκτικός σωλήνας και σωλήνας αποχέτευσης
(中) 5. 冷却管和排水管

5.2. Colocación de los tubos del refrigerante y de drenaje

① Posición de los tubos del refrigerante y de drenaje
② Determine la posición de los agujeros ciegos en la unidad
• Abra los agujeros ciegos con un serrucho o un cuchillo adecuado.

⚠ **Cuidado:**
El panel lateral se tiene que quitar antes de hacer los agujeros.
Si hace un agujero con el panel puesto, puede dañar el tubo del refrigerante situado en el interior de la unidad.

③ Tubo de conexión en L (para la tubería de gas)

Ⓐ 107 mm (PKH-2.5, 3), 102 mm (PKH-4)
Ⓑ Manguera de desagüe
Ⓒ Tubo de líquido
Ⓓ Tubo de gas
Ⓔ Manguera de desagüe en la tubería izquierda
Ⓕ Agujeros ciegos en la unidad
Ⓖ Para la tubería izquierda
Ⓗ Para la tubería inferior
Ⓘ Para la tubería derecha
Ⓙ Tubo de conexión en L ⑦
Ⓚ Parte lateral de la unidad
Ⓛ Lado por donde se conecta la tubería in situ
Ⓜ Tubo corto de empalme
Ⓝ Tubo

5.2. Placering af køle- og drænrørføring

① Placering for køle- og drænrørføring
② Bestem udtrykningshullernes position på enheden
• Lav udtrykningshullerne med en savklinge eller en passende kniv.

⚠ **Forsigtig:**
Sidepanelet skal fjernes, før der bores et udtrykningshul i det. Hvis der laves et hul når sidepanelet er på plads, kan kølerøret indeni enheden beskadiges.

③ L-formet forbindelsesrør (til gasrørføring)

Ⓐ 107 mm (PKH-2.5, 3), 102 mm (PKH-4)
Ⓑ Drænslange
Ⓒ Væskeslange
Ⓓ Gasslange
Ⓔ Drænslange i rørføringen i venstre side
Ⓕ Udtrykningshullerne på enheden
Ⓖ Til rørføring i venstre side
Ⓗ Til rørføring i nedre side
Ⓘ Til rørføring i højre side
Ⓙ L-formet forbindelsesrør ⑦
Ⓚ Enhedens side
Ⓛ Rørføringsside på stedet
Ⓜ Nippel
Ⓝ Rørføring

5.2. Soğutucu ve drenaj borularının yerlerinin belirlenmesi

① Soğutucu ve drenaj borularının yerleri
② Ünitenin gövdesindeki işaretli delik yerlerinin konumunu tespit ediniz.
• İşaretli delik yerlerini bir destere ağzı ya da uygun bir bıçakla açınız.

⚠ **Dikkat:**
Yan paneldeki işaretli delik yerlerini matkapla delmeden önce yan panel yerinden çıkarılmalıdır. Eğer yan panel çıkarılmadan matkapla delik delinirse, ünitenin içindeki soğutucu borusu zedelenebilir.

③ L bağlantı borusu (gaz tesisatı için)

Ⓐ 107 mm (PKH-2.5, 3), 102 mm (PKH-4)
Ⓑ Drenaj hortumu
Ⓒ Sıvı borusu
Ⓓ Gaz borusu
Ⓔ Sol taraftaki tesisatın drenaj hortumu
Ⓕ Ünitenin gövdesindeki işaretli delik yerleri
Ⓖ Sol tarafta boru bağlantısı için
Ⓗ Alt tarafta boru bağlantısı için
Ⓘ Sağ tarafta boru bağlantısı için
Ⓙ L bağlantı borusu ⑦
Ⓚ Ünite tarafı
Ⓛ Bina tesisatı tarafı
Ⓜ Nipel
Ⓝ Borular

5.2. Colocação das tubagens de refrigerante e de drenagem

① Position of refrigerant and drain piping
② Determine a posição dos furos separadores na estrutura da unidade
• Faça furos separadores com uma folha de serra ou uma faca adequada.

⚠ **Cuidado:**
O painel lateral deve ser removido antes de lhe ser feito um furo separador. Se o furo for praticado com o painel no lugar, o tubo de refrigerante no interior da unidade poderia ser danificado.

③ Tubo de união em forma de L (para tubagem de gás)

Ⓐ 107 mm (PKH-2.5, 3), 102 mm (PKH-4)
Ⓑ Tubo de drenagem
Ⓒ Tubo de líquido
Ⓓ Tubo de gás
Ⓔ Tubo de drenagem na tubagem da esquerda
Ⓕ Furos separadores na estrutura da unidade
Ⓖ Para a tubagem da esquerda
Ⓗ para a tubagem inferior
Ⓘ Para a tubagem da direita
Ⓙ Tubo de união em forma de L ⑦
Ⓚ Lado da unidade
Ⓛ Lado da tubagem local
Ⓜ Copo de lubrificação
Ⓝ Tubagem

5.2. Τοποθέτηση των σωληνώσεων ψυκτικού και αποχέτευσης

① Θέση των σωληνώσεων ψυκτικού και αποχέτευσης
② Καθορίσετε τη θέση των προκατασκευασμένων οπών στον κορμό της μονάδας
• Ανοίξετε τις προκατασκευασμένες οπές χρησιμοποιώντας λεπίδα πριονιού ή κατάλληλο μαχαίρι.

⚠ **Προσοχή:**
Το πλευρικό πλαίσιο πρέπει να βγαίνει από τη θέση του πριν ανοίξετε σ'αυτό την οπή. Εάν ανοίξετε την οπή ενώ βρίσκεται στη θέση του, ενδέχεται να προξενήσετε ζημιά στο σωλήνα ψυκτικού που βρίσκεται μέσα στη μονάδα.

③ Σωλήνας σύνδεσης σχήματος "L" (για σωλήνες αερίου)

Ⓐ 107 χιλ. (PKH-2.5, 3), 102 χιλ. (PKH-4)
Ⓑ Σωλήνας αποχέτευσης
Ⓒ Σωλήνας υγρού
Ⓓ Σωλήνας αερίου
Ⓔ Σωλήνας αποχέτευσης για σωλήνωση στην αριστερή πλευρά
Ⓕ Προκατασκευασμένες οπές στον κορμό της μονάδας
Ⓖ Για σωλήνωση στην αριστερή πλευρά
Ⓗ Για σωλήνωση στο κάτω μέρος
Ⓘ Για σωλήνωση στη δεξιά πλευρά
Ⓙ Σωλήνας σύνδεσης σχήματος "L" ⑦
Ⓚ Πλευρά μονάδας
Ⓛ Πλευρά σωλήνωσης στο χώρο εγκατάστασης
Ⓜ Περικόχλιο ένωσης
Ⓝ Σωλήνωση

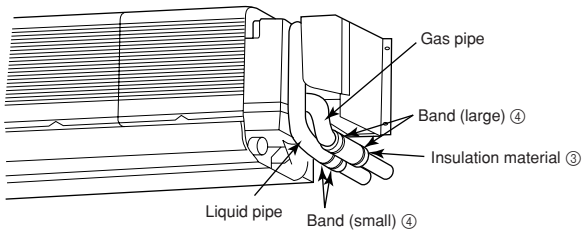

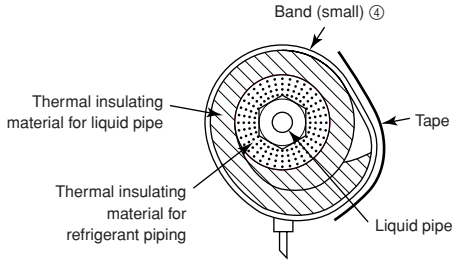

5.3. Travaux pour l'installation des tuyaux de réfrigérant

1) Appareil intérieur

⚠ **Précaution:**

Avant de raccorder les tuyaux droit, inférieur, gauche et arrière gauche, raccorder le tuyau de connexion en L Ⓑ fourni à la tuyauterie sur place.

En cas d'utilisation de tuyaux de cuivre disponibles sur le marché:

⚠ **(Attention!)**

- **Avant de serrer l'écrou évasé, appliquer une petite quantité d'huile de machine réfrigérante sur la surface de contact.**
- **Deux clés doivent être utilisées pour chacun des raccords des tuyaux.**
- **Lorsque les raccordements des tuyaux sont terminés, utiliser un détecteur de fuites ou une solution savonnée pour vérifier qu'il n'y ait pas de fuites de gaz.**
- **Lors de la brasure des tuyaux, utiliser uniquement des techniques de brasement sans oxygène.**
- **Utiliser la matière isolante fournie pour les raccords intérieurs et veiller à ce que ceux-ci soient correctement isolés, comme indiqué sur le diagramme. La matière isolante dépassant doit être scellée avec du ruban adhésif.**

5.3. De koelstofpijpen aansluiten

1) Binnenapparaat

⚠ **Voorzichtig:**

Voordat u de pijpen rechts, onder, links en linksachter aansluit, moet u de meegeleverde L-aansluitpijp Ⓑ aansluiten op de aanwezige pijpleiding.

Als u koperen leidingen gebruikt die u plaatselijk koopt:

⚠ **(Let op!)**

- **Alvorens de wartelmoer vast te draaien, brengt u een kleine hoeveelheid koelmachine-olie op de aanligvlakken aan.**
- **Gebruik twee sleutels voor het aansluiten van de pigpen.**
- **Controleer, nadat de pijpen zijn aangesloten, met behulp van een lekzoeker of een zeepoplossing of er geen gaslekken zijn.**
- **Als er pijpleidingen gesoldeerd moeten worden, dient u alleen zuurstofloze hardsoldeertechnieken toe te passen.**
- **Gebruik het meegeleverde isolatiemateriaal voor de aansluitingen in huis, en zorg ervoor dat het geheel goed geïsoleerd is, zoals in het schema is aangegeven. Isolatiemateriaal dat uitsteekt moet met tape worden afgeplakt.**

5.3. Refrigerant piping

1) Indoor unit

⚠ **Caution:**

Before connecting right, lower, left or left rear piping, connect the supplied L-shaped connection pipe Ⓑ to the on-site piping.

When using commercially available copper pipes:

⚠ **(Attention!)**

- **Before tightening the flare nut, apply a small amount of the refrigerating machine oil to the fitting seat surface.**
- **Two spanners must be used for each piping connection.**
- **When pipe connections have been made, use a leak detector or a soap solution to check for gas leakage.**
- **When pipe brazing, use only oxygen-free brazing techniques.**
- **Use the supplied insulation material on the indoor connections, and make sure it is neatly insulated as shown in the diagram. Protruding insulation material should be sealed with tape.**

5.3. Rohrleitungen für Kältemittel

1) Innenanlage

⚠ **Vorsicht:**

Vor Anschluß der Rohrleitungen rechts, unten, links und links hinten das mitgelieferte L-förmige Anschlußrohr Ⓑ an die Hausanschlußleitung anschließen.

Bei Verwendung von im Handel erhältlichen Kupferrohren:

⚠ **(Achtung!)**

- **Vor dem Festziehen der konischen Mutter eine kleine Menge Kältemaschinenöl auf die Paßoberfläche auftragen.**
- **Für jeden Rohrleitungsanschluß müssen zwei Schraubenschlüssel verwendet werden.**
- **Wenn die Rohranschlüsse fertiggestellt sind, müssen diese mit einem Detektor oder einer Seifenlauge auf austretendes Gas geprüft werden.**
- **Zum Hartlöten eines Rohres nur Hartlötverfahren ohne Sauerstoffeinsatz verwenden.**
- **Für die Innenanschlüsse das mitgelieferte Isoliermaterial verwenden und dafür sorgen, daß sie, wie in der Abbildung dargestellt, sauber isoliert werden. Überstehendes Isoliermaterial sollte mit Klebeband abgedeckt werden.**

5.3. Rörledningar för köldmedlet

1) Inomhusenhet

⚠ **Försiktighet:**

Innan höger, undre, vänster och bakre vänster rörledningar ansluts skall det L-formade kopplingsröret Ⓑ som medföljer anslutas till rörledningarna på platsen.

När kommersiellt tillgängliga kopparrör används:

⚠ **(Observera!)**

- **Smörj inpassningssätets yta med en liten mängd kylmaskinolja, innan flänsmuttern dras åt.**
- **Två skruvnycklar måste användas för varje röranslutning.**
- **När röranslutningarna gjorts bör man använda en läckdetektor eller tvållösning för att kontrollera efter gasläckor.**
- **Under hårdlödning bör man endast använda syrefria lödningstekniker.**
- **Använd det medföljande isoleringsmaterialet på inomhusanslutningarna och se till att det är prydligt isolerat så som visas i diagrammet. Utskjutande isoleringsmaterial bör förseglas med tejp.**

5.3. Realizzazione della tubazione del refrigerante

1) Sezione interna

⚠ **Cautela:**

Prima di collegare le tubazioni destra, inferiore e sinistra, collegare il raccordo a L Ⓑ alla tubazione locale.

Quando vengono utilizzati tubi in rame disponibili in commercio:

⚠ **(Attenzione!)**

- **Prima di serrare il dado svasato, applicare una piccola quantità di olio per macchina refrigerante alla superficie di appoggio dell'attacco.**
- **Per ciascuno dei raccordi della tubazione occorre usare due chiavi.**
- **Una volta realizzati i collegamenti della tubazione, utilizzare un rivelatore di perdite od una soluzione di sapone per controllare le perdite di gas.**
- **Per la saldatura della tubazione, utilizzare solo quelle tecniche che non utilizzano ossigeno.**
- **Utilizzare il materiale di isolamento fornito sulle connessioni interne, accertandosi che l'operazione di isolamento sia eseguita come indicato nel diagramma. Il materiale di isolamento che sporge deve essere sigillato con nastro.**

(ES) 5. Tubo del refrigerante y tubo de drenaje

5.3. Trabajo de instalación de la tubería del refrigerante

1) Unidad interior

⚠ Cuidado:

Antes de conectar las tuberías derecha, izquierda y posterior izquierda, instale el tubo de conexión en L suministrado Ⓑ a la tubería in situ.

Cuando se utilicen tubos convencionales de cobre:

⚠ (¡Atención!)

- Antes de apretar la tuerca abocinada, aplíquele una pequeña cantidad de aceite para máquinas de refrigeración a la superficie de asiento.
- Se tienen que utilizar dos llaves para cada conexión de tubos.
- Cuando haya terminado las conexiones de tubos, utilice un detector de fugas o una solución jabonosa para comprobar si hay escapes de gas.
- Al soldar los tubos, utilice sólo técnicas de soldadura sin oxígeno.
- Utilice el material aislante suministrado en las conexiones interiores y asegúrese de que se aísla correctamente tal y como muestra el dibujo.
  El material aislante que sobresalga se tiene que precintar.

(DK) 5. Kølerør og drænrør

5.3. Kølerørføringsarbejde

1) Indendørs enhed

⚠ Forsigtig:

Før højre, nedre, venstre og venstre bageste rørføring forbindes, forbind da det leverede L-formede forbindelsesrør Ⓑ med rørføringen på stedet.

Ved brug af kommercielt tilgængelige kobberrør:

⚠ (Bemærk!)

- Før brystmøtrikken spændes, påføres en lille smule af kølemaskinolien til fittingsædeoverfladen.
- Der skal bruges to skruenøgler for hver rørføringsforbindelse.
- Når rørforbindelserne er lavet, brug da en lækagedetektor eller en sæbeopløsning til at kontrollere for udsivning af gas.
- Når der rørloddes, brug da kun iltfri loddeteknikker.
- Anvend det leverede isoleringsmateriale på de indendørs forbindelser, og tilse, at det er korrekt isoleret som vist i diagrammet.
  Udragende isoleringsmateriale skal forsegles med tape.

(TR) 5. Soğutma borusu ve drenaj borusu

5.3. Soğutucu tesisatı işleri

1) İç ünite

⚠ Dikkat:

Sağ, alt, sol ve arka sol boruları bağlamadan önce, cihazla birlikte verilen L biçimli bağlantı borusunu Ⓑ bina tesisatına bağlayınız.

Piyasadan temin edilen boruları kullandığınızda:

⚠ (Dikkat Ediniz!)

- Geçme somununu sıkmadan önce bağlantı temas yüzeyine az miktarda soğutucu makine yağı sürün.
- Her boru bağlantısı için iki somun anahtarı kullanılmalıdır.
- Boru bağlantılarının yapılmasından sonra, bir kaçak detektörü veya biraz sabunlu suyla gaz kaçağı olup olmadığını muayene ediniz.
- Borulara lehim yaparken sadece oksijensiz lehim yöntemlerini kullanınız.
- İç bağlantılar için cihazla birlikte sağlanan tecrit maddesini kullanınız ve şekilde görüldüğü gibi düzgün biçimde tecrit edilmesini sağlayınız. Açıkta kalan tecrit malzemeleri bantlanarak geçirmez hale getirilmelidir.

(PR) 5. Tubo de arrefecimento e tubo de drenagem

5.3. Trabalho de instalação da tubagem de refrigerante

1) Unidade interior

⚠ Cuidado:

Antes de ligar a tubagem da direita, inferior, da esquerda e da esquerda traseira, ligue o tubo de união em forma de L Ⓑ à tubagem local.

Utilização de tubos de cobre disponíveis no comércio:

⚠ (Atenção!)

- Antes de apertar a porca dilatada, aplique uma pequena quantidade de óleo de máquina de arrefecimento para na superfície do assento de encaixe.
- Cada ligação da tubagem necessita de duas chaves de porcas.
- Depois de concluídas as ligações do tubo, utilize um detector de fugas ou uma solução de sabão para verificar se há fugas de gás.
- Ao soldar tubos de latão, utilize apenas técnicas de soldadura de latão sem oxigénio.
- Utilize o material isolante fornecido nas ligações da unidade interior e certifique-se de que está bem isolada como o ilustra o diagrama.
  O material isolante saliente deve ser selado com fita.

(GR) 5. Ψυκτικός σωλήνας και σωλήνας αποχέτευσης

5.3. Εργασίες ψυκτικής σωλήνωσης

1) Εσωτερική μονάδα

⚠ Προσοχή:

Πριν κάνετε τη σύνδεση της δεξιάς, κάτω, αριστερής και πίσω σωλήνωσης, συνδέσετε το σωλήνα σύνδεσης σχήματος “L” Ⓑ, που συνοδεύει τη συσκευή, με τη σωλήνωση στο χώρο εγκατάστασης.

Όταν χρησιμοποιείτε χάλκινους σωλήνες εμπορίου:

⚠ (Προσοχή!)

- Πριν σφίξετε το πλατύστομο παξιμάδι, βάλτε λίγο λάδι από το μηχάνημα ψύξης στην επιφάνεια επαφής.
- Για κάθε σύνδεση σωλήνωσης, πρέπει να χρησιμοποιούνται δύο κλειδιά.
- Όταν έχουν γίνει οι συνδέσεις της σωλήνωσης, χρησιμοποιήσετε ένα όργανο εντοπίσεως διαρροών ή διάλυμα σαπουνιού για να εντοπίσετε τυχόν διαρροές αερίου.
- Όταν κάνετε συγκολλήσεις σωλήνων, χρησιμοποιείτε μόνο τεχνική συγκόλλησης που δεν χρειάζεται χρήση οξυγόνου.
- Χρησιμοποιήσετε το υλικό μόνωσης που προμηθεύεται για τη μόνωση των συνδέσεων στους εσωτερικούς χώρους και βεβαιωθείτε ότι οι μονώσεις είναι καλοφτιαγμένες, όπως φαίνεται στο διάγραμμα. Μονωτικό υλικό που προεξέχει πρέπει να περιτυλίγεται με ταινία.

(中) 5. 冷却管和排水管

5

(F) 5. Tuyaux de refroidissement et tuyaux d'écoulement
(NL) 5. Koelstofpijp en afvoerpijp

(E) 5. Refrigerant pipe and drain pipe
(D) 5. Kühl-und Ablaßrohre
(SD) 5. Köldmedelsrör och dräneringsrör
(I) 5. Tubo di raffreddamento e tubo di drenaggio

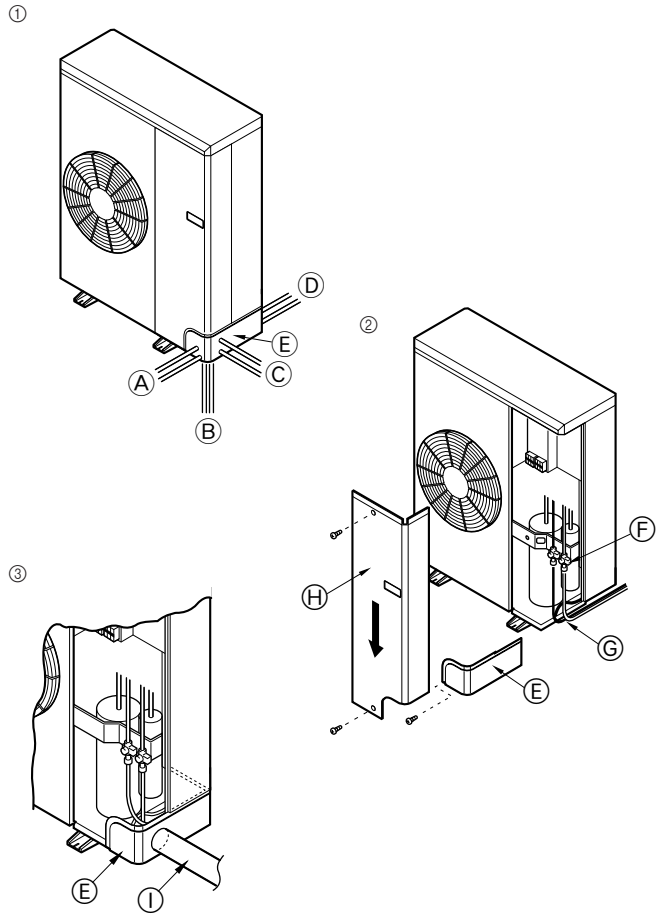

2) Appareil extérieur

① Passage des tuyaux

Les tuyaux peuvent être passés dans une des quatre directions suivantes: par la face avant, par l'arrière, par le côté droit ou par la face inférieure.

② Retirer le panneau de service (trois vis) et le cache-tuyaux (une vis).

▶ **Veiller à ne pas rompre la partie coudée lors du raccordement des tuyaux. Toujours utiliser deux clés pour serrer les écrous évasés.**

③ Lors du montage sur rack des tuyaux, maintenir le rack en dessous du sommet du cache-tuyaux pour permettre un retrait aisé du panneau de service.

Ⓐ Passage des tuyaux par l'avant (retirer)
Ⓑ Passage des tuyaux par le dessous
Ⓒ Passage des tuyaux par la droite (retirer)
Ⓓ passage des tuyaux par l'arrière
Ⓔ Cache-tuyaux
Ⓕ Vanne d'arrêt
Ⓖ R 100 - 150 mm
Ⓗ Panneau de service
Ⓘ Montage sur rack

2) Buitenapparaat

① Richting pijpinvoer

De pijp kan vanuit alle richtingen worden aangebracht: van voor, achter, links en onder.

② Verwijder het montagepaneel (drie schroeven) en het afdekkapje van de pijp (één schroef)

▶ **Let op dat u het gebogen gedeelte niet breekt terwijl u de pijpen aansluit. Gebruik twee sleutels om de flaremoeren aan te draaien.**

③ Als u heugels voor de pijpen gebruikt, dient u ervoor te zorgen dat de heugel niet boven het afdekkapje van de pijp uitsteekt, zodat het montagepaneel steeds gemakkelijk verwijderd kan worden.

Ⓐ Pijp aan de voorkant aangebracht (doordrukopening)
Ⓑ Pijp aan de onderkant
Ⓒ Pijp rechts (doordrukopening)
Ⓓ Pijp aan de achterkant
Ⓔ Afdekkapje pijp
Ⓕ Afsluitkraan
Ⓖ R 100 - 150 mm
Ⓗ Montagepaneel
Ⓘ Heugel

2) Outdoor unit

① Pipe take-in direction

The pipe can be passed in any of the four directions: front, rear, right and lower side.

② Remove the service panel (three screws) and the piping cover (one screw).

▶ **Be careful not to break the bent portion when connecting the pipes. Be sure to use two spanners to tighten the flare nuts.**

③ When racking the pipes, keep the racking below the top of the piping cover to allow easy service panel removal.

Ⓐ Front piping (knockout)
Ⓑ Lower piping
Ⓒ Right piping (knockout)
Ⓓ Back piping
Ⓔ Piping cover
Ⓕ Stop valve
Ⓖ R 100 - 150 mm
Ⓗ Service panel
Ⓘ Racking

2) Außenanlage

① Rohreingangsrichtung

Das Rohr kann in jede der folgenden vier Richtungen verlaufen: nach vorne, nach hinten, nach rechts und nach unten.

② Nehmen Sie die Wartungsplatte (drei Schrauben) und die Rohrabdeckung (eine Schraube) ab.

▶ **Sorgfältig darauf achten, beim Anschließen der Rohre den gebogenen Teil nicht abzubrechen. Auf jeden Fall zum Anziehen der Konusmuttern zwei Schraubenschlüssel verwenden.**

③ Zum Abstützen der Rohrleitung dafür sorgen, daß die Stütze unter der Oberkante der Rohrabdeckung liegt, damit die Wartungsplatte leicht abgenommen werden kann.

Ⓐ Rohrleitung vorne (Durchbruch)
Ⓑ Rohrleitung unten
Ⓒ Rohrleitung rechts (Durchbruch)
Ⓓ Rohrleitung hinten
Ⓔ Rohrleitungsabdeckung
Ⓕ Absperrventil
Ⓖ R 100 - 150 mm
Ⓗ Wartungsplatte
Ⓘ Abstützung

2) Utomhusenhet

① Rörens intagsriktning

Rören kan föras in i vilken som helst av de fyra riktningarna: framtill, baktill, höger sida och den undre sidan.

② Tag bort servicepanelen (tre skruvar) och rörledningsskyddet (en skruv).

▶ **Var försiktig så att den krökta delen ej bryts när rören ansluts. Se till att två skruvnycklar används för att dra åt flänsmuttrarna.**

③ När rörledningarna fästs bör de hållas under rörledningsskyddets översida för att tillåta enkel åtkomst för borttagning av servicepanelen.

Ⓐ Främre rörledningar (borttagbart hål)
Ⓑ Undre rörledningar
Ⓒ Höger rörledningar (borttagbart hål)
Ⓓ Bakre rörledningar
Ⓔ Rörledningsskydd
Ⓕ Stoppventil
Ⓖ R 100 - 150 mm
Ⓗ Servicepanel
Ⓘ Fästen

2) Sezione esterna

① Direzione di introduzione del tubo

Il tubo può essere introdotto in una qualsiasi delle quattro direzioni: anteriore, posteriore, destra od inferiore.

② Rimuovere il pannello di servizio (tre viti) ed il coperchio della tubazione (una vite).

▶ **Durante il collegamento dei tubi, stare attenti a non rompere la sezione piegata. Accertarsi di utilizzare due chiavi per serrare i dadi a cartella.**

③ Tenere la cremagliera sotto la parte superiore del coperchio della tubazione per consentire una facile rimozione del pannello di servizio.

Ⓐ Tubazione anteriore (di espulsione)
Ⓑ Tubazione inferiore
Ⓒ Tubazione destra (di espulsione)
Ⓓ Tubazione posteriore
Ⓔ Coperchio della tubazione
Ⓕ Valvola d'arresto
Ⓖ R 100 - 150 mm
Ⓗ Pannello di servizio
Ⓘ Cremagliera

(ES) 5. Tubo del refrigerante y tubo de drenaje

2) Unidad exterior

① Dirección de los tubos

El tubo puede pasar por cualquiera de las cuatro direcciones: frontal, trasera, derecha e inferior.

② Retire el panel de servicio (tres tornillos) y la tapa de la tubería (un tornillo).

▶ **Tenga cuidado de no romper la parte doblada al conectar los tubos. Asegúrese de utilizar dos llaves para apretar las tuercas de mariposa.**

③ Al instalar la tubería, procure que ésta no toque el panel de servicio para facilitar su extracción.

Ⓐ Tubería frontal (agujero ciego)
Ⓑ Tubería inferior
Ⓒ Tubería derecha (agujero ciego)
Ⓓ Tubería trasera
Ⓔ Tapa de la tubería
Ⓕ Válvula de parada
Ⓖ R 100 - 150 mm
Ⓗ Panel de servicio
Ⓘ Inserción

(DK) 5. Kølerør og drænrør

2) Udendørs enhed

① Rørets indtagsretning

Røret kan bevæges i alle fire retninger: forside, bagside, mod højre og nedre side.

② Fjern servicepanelet (tre skruer) og rørføringsafdækningen (en skrue).

▶ **Vær omhyggelig med ikke at knække den bøjede del når rørene forbindes. Brug to skruenøgler til at spænde brystmøtrikkerne.**

③ Når rørføringen sættes op, hold da opsætningen under det øverste af rørføringsafdækningen for at gøre det muligt let at fjerne servicepanelet.

Ⓐ Frontrørføring (udtrykning)
Ⓑ Nedre rørføring
Ⓒ Højre rørføring (udtrykning)
Ⓓ Bagrørføring
Ⓔ Rørføringsafdækning
Ⓕ Stopventil
Ⓖ R 100 - 150 mm
Ⓗ Servicepanel
Ⓘ Opsætning

(TR) 5. Soğutma borusu ve drenaj borusu

2) Dış ünite

① Boru alış yönü

Boru, ön, arka, sağ veya alt taraftan olmak üzere dört yönde de geçirilebilir.

② Servis panelini (üç vida) ve tesisat kapağını (bir vida) çıkarınız.

▶ **Boruları bağlarken bükülmüş olan bölümü kırmamaya dikkat ediniz. Geçme somunları sıkarken iki anahtar kullanılmasını sağlayınız.**

③ Tesisata destek uyguladığınız zaman, servis panelinin kolayca çıkarılabilmesi için desteği tesisat kapağının tepesinin altında kalmasını sağlayınız.

Ⓐ Ön tesisat (işaretli delik yeri)
Ⓑ Alt tesisat
Ⓒ Sağdaki tesisat (işaretli delik yeri)
Ⓓ Arkadaki tesisat
Ⓔ Tesisat kapağı
Ⓕ Kesme valfı
Ⓖ R 100 - 150 mm
Ⓗ Servis paneli
Ⓘ Destek

(PR) 5. Tubo de arrefecimento e tubo de drenagem

2) Unidade exterior

① Direcção sinuosa do tubo

O tubo pode ser dirigido em qualquer das quatro direcções: para a frente, para trás, para a direita e para baixo.

② Retire o painel de manutenção (3 parafusos) e a tampa da tubagem (1 parafuso)

▶ **Seja cuidadoso para não quebrar a porção curvada quando ligar os tubos. Utilize as duas chaves para apertar as porcas.**

③ Quando prender a tubagem, faça-o abaixo do topo da tampa para facilitar a remoção do painel de manutenção.

Ⓐ Tubagem da frente (separador)
Ⓑ Tubagem inferior
Ⓒ Tubagem da direita (separador)
Ⓓ Tubagem traseira
Ⓔ Tampa da tubagem
Ⓕ Válvula de paragem
Ⓖ R 100 - 150 mm
Ⓗ Painel de manutenção
Ⓘ Fixação no lugar

(GR) 5. Ψυκτικός σωλήνας και σωλήνας αποχέτευσης

2) Εξωτερική μονάδα

① Κατεύθυνση για την είσοδο του σωλήνα

Ο σωλήνας μπορεί να εισέλθει από οποιαδήποτε από τις τέσσερεις κατευθύνσεις: μπροστά, πίσω, δεξιά και κάτω μέρος.

② Βγάλετε το πλαίσιο συντήρησης (τρεις βίδες) και το κάλυμμα σωλήνωσης (μία βίδα)

▶ **Όταν κάνετε τις συνδέσεις των σωλήνων πρέπει να είστε προσεχτικοί ώστε να μη κόβονται οι σωλήνες στο σημείο που λυγίζονται. Επίσης, βεβαιωθείτε ότι χρησιμοποιείτε δύο κλειδιά για το σφίξιμο των περικοχλίων εκχείλωσης.**

③ Όταν δικτυώνετε τη σωλήνωση, διατηρείτε τη δικτύωση κάτω από το πάνω μέρος του καλύμματος της σωλήνωσης για να βγαίνει εύκολα το πλαίσιο συντήρησης.

Ⓐ Μπροστινή σωλήνωση (προκατασκευασμένο άνοιγμα)
Ⓑ Κάτω σωλήνωση
Ⓒ Δεξιά σωλήνωση (προκατασκευασμένο άνοιγμα)
Ⓓ Πίσω σωλήνωση
Ⓔ Κάλυμμα σωλήνωσης
Ⓕ Ανασταλτική βαλβίδα
Ⓖ R 100 - 150 χιλ.
Ⓗ Πλαίσιο συντήρησης
Ⓘ Δικτύωση

(中) 5. 冷却管和排水管

(F) 5. Tuyaux de refroidissement et tuyaux d'écoulement
(NL) 5. Koelstofpijp en afvoerpijp

(E) 5. Refrigerant pipe and drain pipe
(D) 5. Kühl-und Ablaßrohre
(SD) 5. Köldmedelsrör och dräneringsrör
(I) 5. Tubo di raffreddamento e tubo di drenaggio

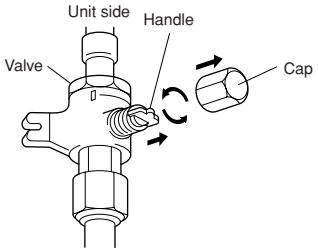

Refrigerant piping side

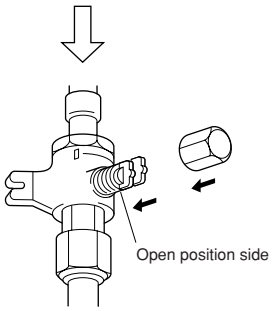

5

3) Stop valve

① Perform refrigerant piping connections for the indoor/outdoor unit when the outdoor unit's stop valve is completely closed.
② After connecting the pipes, test for gas leaks between the indoor unit and the preexisting pipes by running nitrogen through the stop valve's service port on the outdoor unit.
③ Release the vacuum inside of the service port mentioned above by completely opening the stop valves of the outdoor unit.
Operation of the unit while the valves are closed may cause damage to the compressor, controller, etc.
④ Use a sealant to protect the pipe connections to prevent water from saturating the ends of the insulation material.
⑤ Remove the cap, pull the handle toward you and rotate 1/4 turn in a counterclockwise direction to shut.
⑥ Make sure that the stop valve is open completely, push in the handle and rotate the cap back to its original position.

3) Absperrventil

① Die Kältemittelrohrleitung-Verbindungen für die Innen-/Außenanlage vornehmen, wenn das Absperrventil der Außenanlage vollständig geschlossen ist.
② Nach dem Verbinden von Leitungen auf Gaslecks zwischen Innenanlage und vorhandenen Leitungen prüfen, indem Stickstof durch die Wartungsöffnung des Absperrventils an der Außenanlage geführt wird.
③ Den Unterdruck im Inneren der Wartungsöffnung wie oben erwähnt durch vollständiges Öffnen der Absperrventile der Außennlage ablassen.
Betrieb der Anlage mit geschlossenen Ventilen kann chäden an Kompressor, Steuereinheit etc. verursachen.
④ Ein Dichtmittel zum Schutz der Leitungsverbindungen verwenden, um zu verhindern, daß Wasser die Enden des Isolationsmaterials tränkt.
⑤ Die Kappe entfernen, den Handgriff nach vorne ziehen, und zum Schließen um 1/4 Umdrehung gegen den Uhrzeigersinn drehen.
⑥ Sicherstellen, daß das Absperrventil vollständig offen ist, den Handgriff eindrükken, und die Kappe zurück in Ausgangsstellung drehen.

3) Vanne d'arrêt

① Effectuer les raccordements des tuyaux de réfrigérant de l'appareil intérieur/extérieur lorsque la vanne d'arrêt de l'appareil extérieur est complètement fermée.
② Lorsque les tuyaux sont raccordés, faire un essai de fuite de gaz entre l'appareil intérieur et les tuyaux préexistants en envoyant de l'azote dans l'orifice de service de la vanne d'arrêt de l'appareil extérieur.
③ Evacuer le vide à l'intérieur de l'orifice de service mentionné ci-dessus en ouvrant complètement les vannes d'arrêt de l'appareil extérieur.
Le fait de faire fonctionner l'appareil alors que les vannes sont fermées risque d'endommager le compresseur, le contrôleur, etc.
④ Pour éviter que l'eau ne sature les extrémités du matériau isolant, protéger les raccordements de tuyau avec un agent d'étanchéité.
⑤ Enlever le capuchon, ramener la poignée vers soi et la tourner d'un quart de tour en sens inverse des aiguilles d'une montre pour fermer la vanne.
⑥ Vérifier que la vanne d'arrêt est complètement ouverte, appuyer sur la poignée et tourner le capuchon pour le ramener sur sa position d'origine.

3) Stoppventil

① Utför anslutning av kylmedelsrör för inomhus- och utomhusenheterna medan utomhusenhetens stoppventil är helt stängd.
② Kontrollera efter röranslutning att inget gasläckage förekommer mellan inomhusenheten och de förexisterande rören, genom att leda kvävgas genom serviceporten på utomhusenhetens stoppventil.
③ Släpp ut vakuumet som finns inuti den ovan nämnda serviceporten genom att helt öppna utomhusventilens stoppventiler.
Om enheten drivs medan ventilerna är stängda kan det förorsaka skador på kompressorn, kontrollenheten o.s.v.
④ Använd en packning till att skydda röranslutningarna för att förhindra att vatten genomdränker ändarna på isoleringsmaterialet.
⑤ Skruva av locket, dra handtaget mot dig och vrid moturs 1/4 varv för att stänga.
⑥ Kontrollera att stoppventilen är helt öppen, tryck in handtaget och skruva på locket igen.

3) Afsluitkraan

① Maak de verbindingen van de koelstofleidingen voor het binnen-/buitenapparaat als het stopventiel van het buitenapparaat geheel gesloten is.
② Nadat u de verbinding van de leidingen heeft gemaakt, dient u te controleren of er geen lekkage is in de leidingen tussen het binnenapparaat en het buitenapparaat door stikstof in te brengen via de service-opening van het stopventiel van het buitenapparaat.
③ Ontlaadt het vacuüm in de hierboven genoemde onderhoudstoegang door de stopventielen van het buitenapparaat helemaal te openen.
Gebruik van de eenheid met gesloten ventielen kan schade veroorzaken aan de compressor, controle-eenheid enz.
④ Gebruik een vloeibare pakking of andere coating om de verbindingen van de leidingen te beschermen, zodat de uiteinden van het isolatiemateriaal niet aangetatst kunnen worden door water.
⑤ Verwijder de dop, trek het handvat naar u toe en draai dit een kwartslag tegen de klok in om af te sluiten.
⑥ Let erop dat de afsluitkraan geheel open is, druk de hendel in en draai de kap terug naar de oorspronkelijke stand.

3) Valvola d'arresto

① Eseguire i collegamenti delle tubazioni refrigerante per l'unità interna/esterna quando la valvola di arresto dell'unità esterna è completamente chiusa.
② Dopo aver collegato i tubi, controllare se ci sono perdite di gas tra l'unità interna e i tubi preesistenti facendo passare azoto attaverso il portello di servizio della valvola di arresto sull'unità esterna.
③ Liberare il vuoto all'interno dello sportello di servizio sopra citato aprendo completamente le valvole di arresto dell'unità esterna.
Il funzionamento dell'unità mentre le valvole sono chiuse può causare danni al compressore, al controllore, ecc.
④ Usare un sigillante per proteggere i collegamenti dei tubi in modo da evitare che acqua saturi I capi del materiale isolante.
⑤ Rimuovere il cappuccio, tirare la maniglia verso di sè e girare di 1/4 di giro in senso antiorario per chiudere.
⑥ Assicurarsi che la valvola di arresto sia completamente aperta, spingere in dentro la maniglia e riportare il cappuccio alla posizione originale.

(ES) 5. Tubo del refrigerante y tubo de drenaje

3) Válvula de tope

① Realice las conexiones de los tubos de refrigerante de la unidad interior/exterior con la válvula de parada de la unidad exterior completamente cerrada.
② Después de haber conectado los tubos, realice una prueba de fuga de gas entre la unidad interior y los tubos existentes haciendo pasar nitrógeno a través del puerto de servicio de la válvula de parada de la unidad exterior.
③ Elimine el vacío del interior del puerto de servicio mencionado anteriormente abriendo completamente las válvulas de parada de la unidad exterior.
La operación de la unidad con las válvulas cerradas podría causar daños en el compresor, controlador, etc.
④ Utilice un sellador para proteger las conexiones de los tubos a fin de evitar que los extremos del material aislante se impregnen de agua.
⑤ Quite la tapa, tire de la manivela hacia usted, y gire 1/4 de vuelta hacia la izquierda para cerrar.
⑥ Cerciórese de que la válvula de parada esté completamente abierta, empuje la manivela y enrosque la tapa en su posición original.

(DK) 5. Kølerør og drænrør

3) Stopventil

① Tilslut kølemiddelrørene til den indendørs/udendørs enhed, når den udendørs enheds stopventil er lukket helt.
② Når rørene er tilsluttet, testes for gaslækager mellem den indendørs enhed og de eksisterende rør ved at føre kvælstof gennem stopventilens serviceåbning på den udendørs enhed.
③ Slå vakuum fra i ovennævnte serviceåbning ved at åbne den udendørs enheds stopventil helt.
Anvendelse af enheden med lukkede ventiler kan medføre beskadigelse af kompressor, styring osv.
④ Brug et tætningsmiddel til at beskytte rørsamlingerne for at forhindre, at der trænger vand ind igennem isoleringsmaterialets ender.
⑤ Afmonter hætten, træk håndtaget hen imod Dem og drej 1/4 omgang mod uret for at lukke.
⑥ Kontroller, at stopventilen er helt åben, skub håndtaget ind og drej hætten tilbage til den oprindelige position.

(TR) 5. Soğutma borusu ve drenaj borusu

3) Kesme valfı

① Dış ünitenin stop valfı tamamen kapandığında iç/dış ünite için soğutucu borusu bağlantılarını yapın.
② Boruları bağladıktan sonra, stop valfının dış ünite üzerindeki bakım deliğinden azot vererek iç ünite ile mevcut borular arasında gaz kaçağı olup olmadığını kontrol edin.
③ Dış ünitenin stop valflarını tamamen açarak yukarıda sözü edilen bakım deliğinin içindeki vakumu serbest bırakın.
Valflar kapalıyken ünitenin çalıştırılması kompresöre, kontrolöre vb'ye zarar verebilir.
④ Yalıtım malzemesinin uçlarının suyla dolmaması için boru bağlantılarını korumak üzere bir sızdırmazlık maddesi kullanın.
⑤ Başlığı çıkarın, kolu kendinize doğru çekin ve kapatmak için saat yönünün tersine 1/4 devir çevirin.
⑥ Stop valfının tamamen açık olduğundan emin olun, kolu içeri itin ve başlığı çevirerek tekrar ilk konumuna getirn.

(PR) 5. Tubo de arrefecimento e tubo de drenagem

3) Válvula de paragem

① Execute as ligações da tubagem de refrigerante para a unidade interior/exterior quando a válvula de paragem da unidade exterior estiver completamente fechada.
② Após a ligação dos tubos, verifique se há vazamento de gás entre a unidade interior e os tubos pré-existentes, fazendo correr nitrogénio através da porta de manutenção da válvula de paragem da unidade exterior.
③ Libere o vácuo de dentro da porta de manutenção mencionada acima, abrindo completamente as válvulas de paragem da unidade exterior.
A operação da unidade enquanto as válvulas estão fechadas pode causar avarias no compressor, no controlador, etc.
④ Utilize um vedante para proteger as ligações do tubo e evitar que a água sature as extremidades do material de isolamento.
⑤ Remova a cápsula, puxe a alavanca em sua direcção e gire 1/4 de volta no sentido contrário aos ponteiros de um relógio para fechar.
⑥ Certifique-se de que a válvula de paragem esteja completamente aberta, empurre a alavanca e gire a cápsula de volta à sua posição original.

(GR) 5. Ψυκτικός σωλήνας και σωλήνας αποχέτευσης

3) Ανασταλτική βαλβίδα

① Κάντε τις συνδέσεις των σωληνώσεων για την εσωτερική/εξωτερική μονάδα όταν η ανασταλτική βαλβίδα της εξωτερικής μονάδας είναι εντελώς κλειστή.
② Αφού συνδέσετε τους σωλήνες, ελέγξτε εάν υπάρχουν διαρροές αερίου ανάμεσα στην εσωτερική μονάδα και τους προϋπάρχοντες σωλήνες διοχετεύοντας άζωτο μέσα από τη δευτερεύουσα οπή της ανασταλτικής διακοπής στην εξωτερική μονάδα.
③ Απελευθερώστε το εσωτερικό κενό της παραπάνω βοηθητικής οπής ανοίγωντας εντελώς τις βαλβίδες διακοπής της εξωτερικής μονάδας.
Η λειτουργία της μονάδας με τις βαλβίδες κλειστές μπορεί να προκαλέσει ζημιά στο συμπιεστή, στο σύστημα ελέγχου, κ.λ.π.
④ Χρησιμοποιήστε ένα υλικό σφράγισης για την προστασία των συνδέσεων των σωλήνων έτσι ώστε να προληφθεί ο διαποτισμός των άκρων του μονωτικού υλικού.
⑤ Βγάλτε το καπάκι, τραβήξτε τη λαβή προς την πλευρά σας και περιστρέψτε κατά 1/4 αριστερόστροφα για το κλείσιμο.
⑥ Βεβαιωθείτε ότι η βαλβίδα διακοπής είναι εντελώς κλειστή, πιέστε μέσα τη λαβή και περιστρέφοντας επαναφέρατε το καπάκι στην αρχική του θέση.

(中) 5. 冷却管和排水管

5

5.4. Addition of refrigerant

① Refrigerant amount

This product needs no additional charging of refrigerant for a pipe length of 30 m or less. If the pipe length is longer than 30 m, add refrigerant according to the table shown below.

- To add refrigerant, use the check valve connected to the low pressure pipe inside the outdoor unit.

Models	Allowable pipe length (m)	Amount of additional refrigerant (kg)	
		31 – 40 m	41 – 50 m
PKH-2.5	50	0.2	0.5
PKH-3	50	0.2	0.5
PKH-4	50	0.3	0.6

⚠ **Warning:**
Never use substances other than the specified refrigerant (R-22).

5.4. Hinzufügen von Kältemittel

① Kältemittelmenge

Diese Anlage benötigt kein zusätzliches Auffüllen mit Kältemittel bei einer Rohrleitungslänge von 30 m oder weniger. Wenn die Rohrleitung länger als 30 m ist, Kältemittel entsprechend der zulässigen Rohrlänge gemäß nachstehender Tabelle nachfüllen.

- Zum Nachfüllen von Kältemitteln das in der Niederdruckrohrleitung im Inneren der Außenanlage angebrachte Prüfventil verwenden.

Modelle	Zulässige Rohrlänge (m)	Menge von zusätzlichem Kältemittel (kg)	
		31 – 40 m	41 – 50 m
PKH-2.5	50	0,2	0,5
PKH-3	50	0,2	0,5
PKH-4	50	0,3	0,6

⚠ **Warnung:**
Niemals andere Substanzen als das angegebene Kältemittel (R-22) benutzen.

5.4. Ajout de réfrigérant

① Quantité de réfrigérant nécessaire

Ce produit n'a pas besoin de réfrigérant supplémentaire pour autant que le tuyau ne dépasse pas 30 m de long. Si la longueur est supérieure à 30 m, ajouter du réfrigérant en fonction de la longueur de tuyau permise, comme indiqué dans le tableau ci-dessous.

- Pour ajouter du réfrigérant, utiliser la vanne de vérification raccordée au tuyau à basse pression dans l'appareil extérieur.

Modèles	Longueur de tuyau permise (en m)	Quantité de réfrigérant supplémentaire (en kg)	
		31 – 40 m	41 – 50 m
PKH-2.5	50	0,2	0,5
PKH-3	50	0,2	0,5
PKH-4	50	0,3	0,6

⚠ **Avertissement:**
Ne jamais utiliser d'autres substances que le réfrigérant spécifié (R-22).

5.4. Påfyllning av kylmedel

① Köldmedelsmängd

Denna produkt behöver ej laddas med köldmedel då rörlängden är 30 m eller mindre. Om rörlängden överstiger 30 m, tillsätts köldmedel enligt den tillåtna rörlängden som visas i tabellen nedan.

- För att tillsätta köldmedel bör man använda backventilen ansluten till de undre tryckledningarna inuti utomhusenheten.

Modeller	Tillåten rörlängd (m)	Mängd tillsatt köldmedel (kg)	
		31 – 40 m	41 – 50 m
PKH-2.5	50	0,2	0,5
PKH-3	50	0,2	0,5
PKH-4	50	0,3	0,6

⚠ **Varning:**
Använd aldrig substanser andra än det specificerade köldmedlet (R-22).

5.4. Bijvullen van koelstof

① Hoeveelheid koelstof

Bij dit apparaat hoeft geen koelstof te worden bijgevuld als de pijplengte 30 m of minder bedraagt. Als de pijp langer dan 30 m is, moet koelstof worden toegevoegd overeenkomstig de toelaatbare pijplengte zoals vermeld in onderstaande tabel.

- U vult koelstof bij via de keerklep die is aangesloten op de lagedrukpijp in het binnenapparaat.

Modellen	Toegestane pijplengte (m)	Hoeveelheid koelstof die moet worden toegevoegd (kg)	
		31 – 40 m	41 – 50 m
PKH-2.5	50	0,2	0,5
PKH-3	50	0,2	0,5
PKH-4	50	0,3	0,6

⚠ **Waarschuwing:**
Gebruik uitsluitend de gespecificeerde koelstof (R-22).

5.4. Aggiunta di refrigerante

① Quantità di refrigerante

Se la lunghezza della tubazione non supera i 30 m, non ènecessario aggiungere refrigerante al sistema. Se la lunghezza supera i 30 m, aggiungere refrigerante conformemente a quanto indicato nella tabella qui sotto.

- Per aggiungere il refrigerante, utilizzare la valvola di controllo collegata alla tubazione di bassa pressione all'interno della sezione esterna.

Modelli	Lunghezza della tubazione (m)	Quantità addizionale di refrigerante (kg)	
		31 – 40 m	41 – 50 m
PKH-2.5	50	0,2	0,5
PKH-3	50	0,2	0,5
PKH-4	50	0,3	0,6

⚠ **Avvertenza:**
Usare esclusivamente il refrigerante specificato (R-22).

(ES) 5. Tubo del refrigerante y tubo de drenaje

5.4. Añadido de refrigerante

① Cantidad de refrigerante

Este producto no necesita una carga adicional de refrigerante si la tubería es de 30 m o menos de longitud. Si la tubería es más larga, añada refrigerante según la longitud del tubo autorizada que aparece en la tabla siguiente.

- Para añadir refrigerante, utilice la válvula de control conectada a la tubería de baja presión que encontrará dentro de la unidad exterior.

Modelos	Longitud del tubo autorizada (m)	Cantidad de refrigerante adicional (kg)	
		31 – 40 m	41 – 50 m
PKH-2.5	50	0,2	0,5
PKH-3	50	0,2	0,5
PKH-4	50	0,3	0,6

⚠ **Atención:**

No utilice ninguna otra sustancia aparte del refrigerante especificado (R-22).

(DK) 5. Kølerør og drænrør

5.4. Påfyldning af kølemiddel

① Kølemængde

Dette produkt behøver ingen efterfyldning med kølemiddel for rørføringslængder på 30 m eller mindre. Hvis rørføringslængden er over 30 m, tilfør da ekstra kølemiddel i overensstemmelse med den tilladte rørlængde vist i tabellen nedenfor.

- Til tilføjelse af kølemiddel, brug da kontraventilen, der er forbundet med lavtryksrørføringen indeni den udendørs enhed.

Modeller	Tilladelig rørlængde (m)	Mængde af ekstra kølemiddel (kg)	
		31 – 40 m	41 – 50 m
PKH-2.5	50	0,2	0,5
PKH-3	50	0,2	0,5
PKH-4	50	0,3	0,6

⚠ **Advarsel:**

Brug aldrig andre stoffer end det specificerede kølemiddel (R-22).

(TR) 5. Soğutma borusu ve drenaj borusu

5.4. Soğutucu ekleme işlemi

① Soğutucu miktarı

Bu ürün, 30 metreyi geçmeyen boru uzunluklarında ek soğutucu doldurmayı gerektirmez. Eğer boru tesisatının uzunluğu 30 metreden fazlaysa, aşağıdaki tabloda gösterilen geçerli boru uzunluklarına göre soğutucu ekleyiniz.

- Soğutucu eklemek için dış ünitenin içindeki düşük basınçlı tesisata bağlı emniyet valfını kullanınız.

Modeller	Geçerli boru uzunluğu (m)	Ek soğutucu miktarı (kg)	
		31 – 40 m	41 – 50 m
PKH-2.5	50	0,2	0,5
PKH-3	50	0,2	0,5
PKH-4	50	0,3	0,6

⚠ **Uyarı:**

Asla belirtilen soğutucudan (R-22) başka bir madde kullanmayınız.

(PR) 5. Tubo de arrefecimento e tubo de drenagem

5.4. Adição de refrigerante

① Quantidade de refrigerante

Este produto necessita de carregamento adicional de refrigerante para um comprimento de tubagem de 30 m ou menos. Se o comprimento da tubagem for inferior a 30 m, acrescente refrigerante segundo o comprimento admissível do tubo ilustrado no quadro que segue.

- Para acrescentar refrigerante, utilize a válvula de inspecção ligada à tubagem de baixa pressão dentro da unidade exterior.

Modelos	Comprimento admissível do tubo (m)	Quantidade de refrigerante adicional (kg)	
		31 – 40 m	41 – 50 m
PKH-2.5	50	0,2	0,5
PKH-3	50	0,2	0,5
PKH-4	50	0,3	0,6

⚠ **Aviso:**

Nunca utilize outras substâncias que o refrigerante específico (R-22).

(GR) 5. Ψυκτικός σωλήνας και σωλήνας αποχέτευσης

5.4. Πλήρωση ψυκτικού

① Ποσότητα ψυκτικού

Το προΓόν αυτό δεν χρειάζεται πρόσθετο γέμισμα με ψυκτικό εάν η σωλήνωση είναι μήκους 30 μ. ή λίγότερο. Εάν το μήκος της σωλήνωσης είναι μεγαλύτερο των 30 μ., συμπληρώσετε ψυκτικό ανάλογα με το επιτρεπόμενο μήκος της σωλήνωσης όπως φαίνεται στον πίνακα πιο κάτω.

- Για να συμπληρώσετε ψυκτικό, χρησιμοποιήσετε τη βαλβίδα ελέγχου που συνδέεται με τον σωλήνα χαμηλής πίεσης μέσα στην εξωτερική μονάδα.

Μοντέλα	Επιτρεπόμενο μήκος σωλήνα (μ.)	Ποσότητα πρόσθετου ψυκτικού (κιλά)	
		31 – 40 μ.	41 – 50 μ.
PKH-2.5	50	0,2	0,5
PKH-3	50	0,2	0,5
PKH-4	50	0,3	0,6

⚠ **Προειδοποίηση:**

Ποτέ μη χρησιμοποιείτε άλλες ψυκτικές ουσίες παρά μόνο αυτές που καθορίζονται (R-22).

(中) 5. 冷却管和排水管

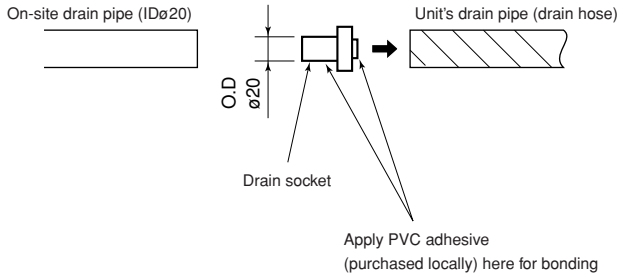

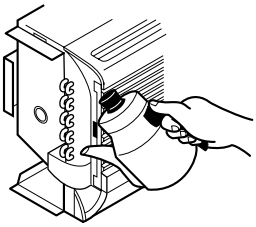

5.5. Mise en place des tuyaux d'écoulement

- Les tuyaux d'écoulement doivent avoir une inclinaison de 1/100 ou supérieure.
- Utiliser des tuyaux en PVC, VP-20 pour les tuyaux d'écoulement.
- Les tuyaux d'écoulement peuvent être coupés avec un couteau au point de raccordement en fonction des conditions sur place.
- Lors du raccord du VP-20, utiliser un ruban adhésif pour fixer la prise d'écoulement fournie.
- Pour éviter les gouttes de condensation, mettre un ruban de feutre ⑤ sur la matière isolante des tuyaux de réfrigérant et d'écoulement à l'intérieur de l'appareil, comme indiqué sur le diagramme.

⚠ **Précaution:**

Les tuyaux d'écoulement doivent être installés conformément aux instructions du présent manuel d'installation pour assurer un écoulement correct. L'isolation thermique des tuyaux d'écoulement est nécessaire pour éviter la condensation. Si les tuyaux d'écoulement ne sont pas correctement installés et isolés, des gouttes de condensation risquent de se former au plafond, sur le sol ou à tout autre endroit.

5.5. Afvoerpijpen

- Het verloop van de afvoerpijpen moet 1/100 of meer zijn.
- Gebruik PVC pijpen, VP-20 voor de afvoerpijpen.
- Afvoerpijpen kunnen met een mes op het aansluitpunt worden doorgesneden als de plaats van installatie dit nodig maakt.
- Bij het installeren van de VP-20 dient u plakband om de meegeleverde aftapbus te plakken.
- Om te voorkomen dat er condensvocht druppelt, dient u viltband ⑤ over het isolatiemateriaal om de koelstof- en afvoerpijpen in het apparaat te wikkelen, zoals op het schema is aangegeven.

⚠ **Voorzichtig:**

Voor een juiste afvoer moet de afvoerpijp worden geïnstalleerd volgens de voorschriften van deze installatiehandleiding. De afvoerpijpen moeten thermisch geïsoleerd worden om condensatie te voorkomen. Als de afvoerpijpen niet goed geïnstalleerd en geïsoleerd zijn, kan condensvocht op het plafond, de vloer of andere eigendommen druppelen.

5.5. Drain piping

- Drain pipes should have an inclination of 1/100 or more.
- Use PVC pipe VP-20 for drain piping.
- Drain pipes can be cut with a knife at the connection point according to the on-site conditions.
- When connecting the VP-20, use adhesive to attach the supplied drain socket.
- To prevent dripping condensation, put felt tape ⑤ over the insulation materials on the refrigerant and drain pipes within the unit as shown in the diagram.

⚠ **Caution:**

The drain pipe should be installed according to this Installation Manual to ensure correct drainage. Thermal insulation of the drain pipes is necessary to prevent condensation. If the drain pipes are not properly installed and insulated, condensation may drip on the ceiling, floor or other possessions.

5.5. Ablaßrohrleitung

- Ablaßrohre sollten eine Neigung von 1/100 oder mehr aufweisen.
- Im Ablaßsystem PVC-Rohr VP-20 verwenden.
- Ablaßrohre können am Anschlußpunkt je nach Gegebenheiten vor Ort mit einem Messer abgeschnitten werden.
- Beim Anschluß des VP-20 die mitgelieferte Ablaßmuffe mit Klebstoff anbringen.
- Um zu verhindern, daß Kondenswasser herabtropft, Filzband ⑤ auf dem Isoliermaterial auf den Kältemittel- und Ablaßrohren innerhalb der Anlage anbringen, wie dies in der Abbildung gezeigt wird.

⚠ **Vorsicht:**

Das Ablaßrohr sollte gemäß Angaben im Installationshandbuch eingebaut werden, um einwandfreie Dränage zu gewährleisten. Thermoisolierung der Ablaßrohre ist notwendig, um Bildung von Kondenswasser zu verhindern. Wenn die Ablaßrohre nicht vorschriftsmäßig installiert und isoliert wurden, kann Kondenswasser auf die Zimmerdecke, den Boden oder sonstiges Inventar tropfen.

5.5. Dräneringsrör

- Dräneringsrör bör ha en avböjning på 1/100 eller mer.
- Använd PVC-rör, VP-20 för dräneringsrör.
- Dräneringsrör kan skäras med en kniv vid anslutningspunkten i enlighet med förhållandena på arbetsplatsen.
- När VP-20 ansluts bör man använda vidhäftningsmedel för att fästa den medföljande dräneringsmuffen.
- För att förhindra att dagg droppar bör man sätta filttejp ⑤ över isoleringsmaterialet på köldmedels- och dräneringsrören inuti enheten så som visas i diagrammet.

⚠ **Försiktighet:**

Dräneringsröret bör installeras i enlighet med Installationsmanualen för att tillse korrekt dränering. Värmeisolering på dräneringsrören är nödvändigt för att förhindra kondensering. Om dräneringsrören ej installeras och isoleras ordentligt kan kondensering droppa på tak, golv eller andra föremål.

5.5. Tubazione di drenaggio

- I tubi di drenaggio devono possedere un'inclinazione di almeno 1/100.
- Utilizzare tubi in PVC, tipo VP-20 per tubazioni di drenaggio.
- I tubi di drenaggio possono essere tagliati con un apposito coltello nel punto di attacco, conformemente alle condizioni dell'installazione.
- Durante il collegamento dei tubi VP-20, utilizzare un prodotto adesivo per attaccare il manicotto di drenaggio fornito.
- Per evitare la formazione di gocce di condensa, applicare un nastro di feltro ⑤ sopra il materiale di isolamento delle tubazioni del refrigerante e di drenaggio all'interno dell'unità, come indicato nel diagramma.

⚠ **Cautela:**

La tubazione di drenaggio deve essere installata conformemente al contenuto del presente Manuale di installazione, in modo da assicurare un drenaggio corretto. È necessario isolarla termicamente per evitare la formazione di condensa. Se i tubi di drenaggio non sono installati ed isolati correttamente, èpossibile che vi sia la formazione di condensa sul soffitto, sul pavimento o su altri oggetti.

(ES) 5. Tubo del refrigerante y tubo de drenaje
(DK) 5. Kølerør og drænrør
(TR) 5. Soğutma borusu ve drenaj borusu
(PR) 5. Tubo de arrefecimento e tubo de drenagem
(GR) 5. Ψυκτικός σωλήνας και σωλήνας αποχέτευσης
(中) 5. 冷却管和排水管

5.5. Tubería de drenaje

- Los tubos de drenaje deben tener una inclinación de 1/100 o más.
- Utilice tubos de PVC, VP-20 para la tubería de drenaje.
- Los tubos de drenaje se pueden cortar con un cuchillo en el punto de conexión de acuerdo con las condiciones del lugar.
- Al conectar el tubo VP-20, utilice adhesivo para enganchar el casquillo de drenaje suministrado.
- Para evitar la condensación y el goteo, ponga cinta de fieltro ⑤ en los materiales aislantes de las tuberías de drenaje y del refrigerante de la unidad según se indica en el dibujo.

⚠ **Cuidado:**
El tubo de drenaje se instalará de acuerdo con el Manual de Instalación para garantizar el drenaje correcto. El aislamiento térmico de los tubos de drenaje es necesario para evitar la condensación. Si los tubos de drenaje no se instalan y se aíslan correctamente, la condensación puede gotear por el techo, el suelo u otras propiedades.

5.5. Drænrørføring

- Drænrør skal have en hældning på 1/100 eller mere.
- Brug PVC-rør, VP-20 til drænrørføring.
- Drænrør kan skæres med en kniv ved forbindelsesstedet efter forholdene på stedet.
- Når VP-20 forbindes, brug da et klæbemiddel til at fæstne den leverede drænmuffe.
- For at forhindre, at der drypper dug, sæt da fildbånd ⑤ over isoleringenmaterialerne på køle- og drænrørføringen indeni enheden, som vist i diagrammet.

⚠ **Forsigtig:**
Drænrøret skal installeres i overensstemmelse med denne installationsmanual for at sikre korrekt dræning. Termisk isolering af drænrørene er nødvendig for at forhindre kondensering. Hvis drænrørene ikke er korrekt installeret eller isoleret, kan der dryppe kondens på loft, gulv og anden ejendom.

5.5. Drenaj tesisatı

- Drenaj boruları en az 1/100 eğimli olmalıdır.
- PVC boru kullanınız. Drenaj tesisatı için VP-20.
- Drenaj boruları montaj yerinin koşullarına bağlı olarak bağlantı noktasında bir bıçakla kesilebilir.
- VP-20 boru bağlantılarını yaparken cihazla birlikte sağlanan drenaj soketini takmak için zamk kullanınız.
- Çiy damlamasını önlemek için cihaz içindeki soğutucu ve drenaj tesisatlarındaki tecrit malzemelerinin üzerine şekilde görüldüğü gibi keçe bant ⑤ uygulayınız.

⚠ **Dikkat:**
Gerekli şekilde drenaj olabilmesi için drenaj tesisatını bu Montaj Elkitabına uygun olarak döşeyiniz. Kondansasyonu önlemek için drenaj borularının ısıya karşı tecrit edilmesi gerekir. Drenaj borularının usulüne uygun şekilde döşenmemesi ve tecrit edilmemesi halinde kondansasyon tavana, zemine veya diğer eşyaların üzerine damlayabilir.

5.5. Tubagem de drenagem

- Os tubos de drenagem devem ter uma inclinação de 1/100 ou mais.
- Utilize um tubo PVC, VP-20 para tubagem de drenagem.
- Os tubos de drenagem podem ser cortados com uma faca no ponto de ligação, de acordo com a situação local.
- Quando conectar o VP-20, utilize adesivo para segurar o bujão de drenagem fornecido.
- Para impedir a condensação de gotejar, aplique uma fita de feltro ⑤ aos materiais isolantes nas tubagens de refrigerante e de drenagem dentro da unidade, como o ilustra o diagrama.

⚠ **Cuidado:**
O tubo de drenagem deve ser instalado de acordo com o presente Manual de Instalação para garantir a drenagem correcta. Para impedir a formação de condensação, é necessária a isolação térmica dos tubos de drenagem. Se os tubos de drenagem não forem convenientemente instalados e isolados, podem aparecer gotas de condensação no tecto, no chão ou em peças do mobiliário.

5.5. Σωλήνας αποχέτευσης

- Οι σωλήνες αποχέτευσης πρέπει να έχουν κλίση 1/100 ή περισσότερη.
- Χρησιμοποιείτε πλαστικές σωλήνες, τύπου VP-20 για σωλήνωση αποχέτευσης.
- Οι σωλήνες αποχέτευσης μπορούν να κόβονται μ'ένα μαχαίρι στο σημείο της σύνδεσης ανάλογα με το μέγεθος που απαιτείται στο χώρο εγκατάστασης.
- Όταν κάνετε σύνδεση στον πλαστικό σωλήνα VP-20, χρησιμοποιείτε κολλητική ουσία για την προσαρμογή του ακροσύνδεσμου των σωλήνων αποχέτευσης.
- Για ν'αποφεύγεται το στάξιμο από την υγροποιούμενη συμπύκνωση, περιτυλίξετε το υλικό μόνωσης των ψυκτικών και αποχετευτικών σωλήνων με κετσέ ⑤, όπως φαίνεται στο διάγραμμα.

⚠ **Προσοχή:**
Για να είναι βέβαιο ότι υπάρχει κανονική αποχέτευση, η εγκατάσταση του σωλήνα αποχέτευσης πρέπει να γίνεται όπως περιγράφεται σ'αυτό το Εγχειρίδιο Οδηγιών Εγκατάστασης. Η θερμική μόνωση των σωλήνων αποχέτευσης είναι απαραίτητη για την πρόληψη δημιουργίας συμπύκνωσης. Εάν δεν έχουν εγκατασταθεί κανονικά οι σωλήνες αποχέτευσης και δεν έχουν μονωθούν ως προβλέπεται, ενδέχεται να στάζει νερό στο ταβάνι, στο δάπεδο και σε άλλα μέρη του σπιτιού, που θα προέρχεται από υγροποιημένη συμπύκνωση.

(F) 5. Tuyaux de refroidissement et tuyaux d'écoulement
(NL) 5. Koelstofpijp en afvoerpijp

(E) 5. Refrigerant pipe and drain pipe
(D) 5. Kühl-und Ablaßrohre
(SD) 5. Köldmedelsrör och dräneringsrör
(I) 5. Tubo di raffreddamento e tubo di drenaggio

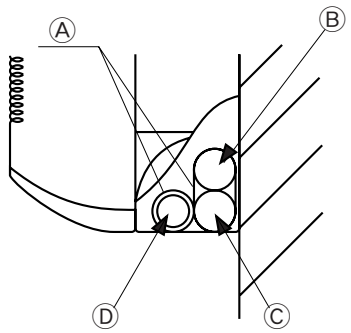

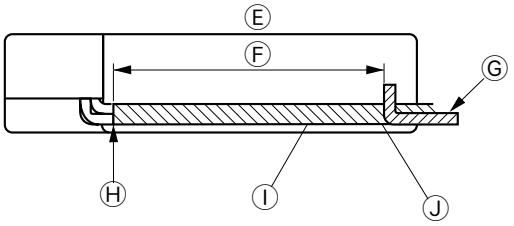

Completing the piping
- To prevent dripping condensation, put felt tape over the insulation materials on the refrigerant and drain pipes within the unit as shown in the diagram.
- Arrange the drain hose so that it goes to the bottom of the unit. Take care that the middle of the drain hose is not raised.

Ⓐ Felt tape
Ⓑ Liquid pipe
Ⓒ Gas pipe
Ⓓ Drain pipe
Ⓔ Viewed from the back
Ⓕ Two refrigerant pipes are wrapped together.
Ⓖ A single drain hose is wrapped with felt tape.
Ⓗ Two refrigerant pipes are wrapped with felt tape from the end of the bent section.
Ⓘ Overlapping width of felt tape is one half of the tape width or less.
Ⓙ Secure the end of the felt tape with a bandage fixture.

Abschluß der Rohrverlegungsarbeiten
- Um zu verhindern, daß Kondenswasser herabtropft, Filzband auf dem Isoliermaterial auf den Kältemittel- und Ablaßrohren innerhalb der Anlage anbringen, wie dies in der Abbildung gezeigt wird.
- Den Ablaßschlauch so anordnen, daß er am Boden der Anlage endet. Dafür sorgen, daß die Mitte des Ablaßschlauchs nicht angehoben ist.

Ⓐ Filzband
Ⓑ Flüssigkeitsrohr
Ⓒ Gasrohr
Ⓓ Ablaßrohrleitung
Ⓔ Sicht von der Rückseite.
Ⓕ Zwei Kältemittelrohre sind gemeinsam umwickelt.
Ⓖ Ein einzelner Ablaßschlauch ist mit Filzband umwickelt.
Ⓗ Zwei Kältemittelrohre sind vom Ende des gebogenen Abschnitts mit Filzband umwickelt.
Ⓘ Überlappende Breite des Filzbandes beträgt die Hälfte der Bandbreite oder weniger.
Ⓙ Das Ende des Filzbandes mit einer Bandage sichern.

Pour terminer le travail de tuyautage
- Pour éviter les gouttes de condensation, mettre un ruban de feutre sur la matière isolante des tuyaux de réfrigérant et d'écoulement à l'intérieur de l'appareil, comme indiqué sur le diagramme.
- Disposer le tuyau d'écoulement de telle sorte qu'il repose sur le fond de l'appareil. Veiller à ce que le milieu du tuyau d'écoulement ne soit pas surélevé.

Ⓐ Ruban de feutre
Ⓑ Tuyau de liquide
Ⓒ Tuyau de gaz
Ⓓ Tuyau d'écoulement
Ⓔ Vue de l'arrière
Ⓕ Deux tuyaux de réfrigérant sont enveloppés ensemble.
Ⓖ Un seul tuyau d'écoulement est entouré de ruban de feutre.
Ⓗ Deux tuyaux de réfrigérant sont enveloppés dans du ruban de feutre à partir de l'extrémité de la section coudée.
Ⓘ La largeur de superposition du ruban de feutre représente la moitié de la largeur du ruban ou moins.
Ⓙ Attacher le bout du ruban de feutre avec une fixation pour bandages.

Avslutning av rörledningsarbeten
- För att förhindra att dagg droppar bör man sätta filttejp över isoleringsmaterialet på köldmedels- och dräneringsrören inuti enheten så som visas i diagrammet.
- Ordna dräneringsslangen så att den går från enhetens undersida. Var försiktig så att ej mitten på dräneringsslangen höjs.

Ⓐ Filttejp
Ⓑ Vätskerör
Ⓒ Gasrör
Ⓓ Dräneringsrörledningar
Ⓔ Sedd från baksidan
Ⓕ Två köldmedelsrör lindade tillsammans
Ⓖ En enkel dräneringsslang lindad med filttejp.
Ⓗ Två köldmedelsrör lindade med filttejp från slutet på den krökta sektionen.
Ⓘ Den överlappande bredden på filttejpen bör vara hälften av tejpens bredd eller mindre.
Ⓙ Säkra filttejpens ände med förbindningsmaterial.

De aanleg van de pijpleidingen voltooien
- Om te voorkomen dat er condensvocht druppelt, dient u viltband over het isolatiemateriaal om de koelstof- en afvoerpijpen in het apparaat te wikkelen, zoals op het schema is aangegeven.
- Leg de afvoerslang zo dat hij naar de onderkant van het apparaat loopt. Zorg ervoor dat de afvoerslang steeds naar beneden loopt.

Ⓐ Viltband.
Ⓑ Vloeistofpijp.
Ⓒ Gaspijp.
Ⓓ Afvoerpijpen.
Ⓔ Van achteren gezien.
Ⓕ Twee koelstofpijpen zijn samengebonden.
Ⓖ Eén afvoerslang is omwikkeld met viltband.
Ⓗ Twee koelstofpijpen zijn omwikkeld met viltband vanaf het uiteinde van het gebogen gedeelte.
Ⓘ Het viltband moet zo worden gewikkeld dat de halve breedte of minder van het band wordt overlapt door de volgende wikkeling.
Ⓙ Zet het uiteinde van het viltband vast met een kram.

Completamento della tubazione
- Per evitare la formazione di gocce di condensa, applicare un nastro di feltro sopra il materiale di isolamento delle tubazioni del refrigerante e di drenaggio all'interno dell'unità, come indicato nel diagramma.
- Disporre il tubo flessibile di drenaggio in modo che si diriga verso la parte inferiore dell'unità. Accertarsi che la sezione centrale del tubo flessibile di drenaggio non sia sollevata.

Ⓐ Nastro di feltro
Ⓑ Tubo del liquido
Ⓒ Tubo del gas
Ⓓ Tubazione di drenaggio
Ⓔ Veduta dal retro
Ⓕ I due tubi del refrigerante sono avvolti assieme.
Ⓖ Un singolo tubo flessibile di drenaggio è avvolto con nastro di feltro.
Ⓗ I due tubi del re frigernte sono avvolti con nastro di feltro a partire dall'estremità della sezione piegata.
Ⓘ La larghezza del nastro di feltro sovrapposto non supera la metà della larghezza del nastro di isolamento.
Ⓙ Fissare l'estremità del nastro di feltro con un'apposita fascia.

(ES) 5. Tubo del refrigerante y tubo de drenaje

Finalización del trabajo en las tuberías

- Para evitar la condensación y el goteo, ponga cinta de fieltro en los materiales aislantes de las tuberías de drenaje y del refrigerante de la unidad según se indica en el dibujo.
- Disponga la manguera de drenaje de manera que llegue hasta la parte inferior de la unidad. Procure que el centro de la manguera de drenaje no se levante.

Ⓐ Cinta de fieltro
Ⓑ Tubo de líquido
Ⓒ Tubo de gas
Ⓓ Tubería de drenaje
Ⓔ Vista desde la parte trasera
Ⓕ Dos tubos del refrigerante se envuelven juntos
Ⓖ Un manguera de drenaje simple se envuelve con cinta de fieltro
Ⓗ Dos tubos del refrigerante se envuelven con cinta de fieltro desde el final de la sección curvada.
Ⓘ Hay que cubrir la mitad del ancho de la cinta de fieltro.
Ⓙ Sujete el final de la cinta de fieltro con un vendaje.

(DK) 5. Kølerør og drænrør

Færdiggørelse af rørføringsarbejdet

- For at forhindre, at der drypper dug, sæt da fildbånd over isoleringenmaterialerne på køle- og drænrørføringen indeni enheden, som vist i diagrammet.
- Arranger drænslangen så den går til bunden af enheden. Tilse at midten af drænslangen ikke er hævet.

Ⓐ Filtbånd
Ⓑ Væskerør
Ⓒ Gasrør
Ⓓ Drænrørføring
Ⓔ Set bagfra.
Ⓕ To kølerør er indpakket sammen.
Ⓖ En enkelt drænslange er indpakket i filtbånd.
Ⓗ To kølerør er indpakket med filtbånd fra enden af den bøjede del.
Ⓘ Overlappende bredde for filtbåndet er halvdelen af båndbredden eller mindre.
Ⓙ Fastgør enden af filtbåndet med en båndbefæstigelse.

(TR) 5. Soğutma borusu ve drenaj borusu

Tesisat işlerinin tamamlanması

- Çiy damlamasını önlemek için cihaz içindeki soğutucu ve drenaj tesisatlarındaki tecrit malzemelerinin üzerine şekilde görüldüğü gibi keçe bant uygulayınız.
- Drenaj hortumunu ünitenin alt tarafına gidecek şekilde düzenleyiniz. Drenaj hortumunun orta kısmının yukarıya kalkmış olmamasına dikkat ediniz.

Ⓐ Keçe bant
Ⓑ Sıvı borusu
Ⓒ Gaz borusu
Ⓓ Drenaj borusu
Ⓔ Arkadan görünüş
Ⓕ İki soğutucu borusu birlikte sarılmış durumda.
Ⓖ Tek bir drenaj hortumunun keçe bantla sarılması
Ⓗ İki soğutucu borusu keçe bantla bükülmüş bölümün sonundan itibaren sarılmış durumda.
Ⓘ Keçe bandın üst üste gelen kısmının eni, bandın genişliğinin en fazla yarısı kadardır.
Ⓙ Keçe bandın ucunu bandaj tespit maddesiyle tespit ediniz.

(PR) 5. Tubo de arrefecimento e tubo de drenagem

Conclusão do trabalho de instalação da tubagem

- Para impedir a condensação de gotejar, aplique uma fita de feltro aos materiais isolantes nas tubagens de refrigerante e de drenagem dentro da unidade, como o ilustra o diagrama.
- Disponha a mangueira de drenagem de tal modo que ela chegue ao fundo da unidade. Tenha cuidado que o meio do tubo de drenagem não esteja levantado.

Ⓐ Fita de feltro
Ⓑ Tubo para líquidos
Ⓒ Tubo de gás
Ⓓ Tubagem de drenagem
Ⓔ Vista de trás
Ⓕ Revestimento de dois tubos de refrigerante juntos
Ⓖ Revestimento de um tubo de drenagem singelo com fita de feltro
Ⓗ Revestimento de dois tubos de refrigerante com fita de feltro a partir da extremidade da secção em curva
Ⓘ A largura sobreposta da fita de feltro deve ser metade ou menos de metade da largura da fita.
Ⓙ Ate a ponta da fita de feltro com uma ligadura.

(GR) 5. Ψυκτικός σωλήνας και σωλήνας αποχέτευσης

Αποπεράτωση της εργασίας σωλήνωσης

- Για ν'αποφεύγεται το στάξιμο από την υγροποιούμενη συμπύκνωση, περιτυλίξετε το υλικό μόνωσης των ψυκτικών και αποχετευτικών σωλήνων με κετσέ, όπως φαίνεται στο διάγραμμα.
- Κανονίσετε τον αποχετευτικό αγωγό ώστε να πάει στο κάτω μέρος της μονάδας. Προσέξετε ώστε να μην είναι ανυψωμένο το κεντρικό μέρος του αποχετευτικού αγωγού.

Ⓐ Κετσές
Ⓑ Σωλήνας υγρού
Ⓒ Σωλήνας αερίου
Ⓓ Σωλήνας αποχέτευσης
Ⓔ Όψη από πίσω
Ⓕ Δύο ψυκτικοί σωλήνες έχουν τυλιχτεί μαζί
Ⓖ Ένας αποχετευτικός σωλήνας έχει τυλιχτεί με κετσέ
Ⓗ Δύο ψυκτικοί σωλήνες έχουν τυλιχτεί με κετσέ από την άκρη του τμήματος που είναι λυγισμένο
Ⓘ Τουλάχιστο το μισό πλάτος από το προηγούμενο γύρισμα με κετσέ υπερκαλύπτεται
Ⓙ Στερεώσετε την άκρη του περιτυλιγμένου κετσέ με κολλητική ταινία

(中) 5. 冷却管和排水管

(E) 6. Electrical work
(D) 6. Elektroarbeiten
(SD) 6. Elektriska arbeten
(I) 6. Collegamenti elettrici

6.1. Precautions

- **Supply power from independently branched circuit.**
- **Wiring should conform to applicable standards.**
- **Never connect the power supply directly to the control wiring terminals, as this will cause a unit failure.**
- **Be sure to wire together the control wiring terminals.**

Electric wiring should be done according to the appropriate wiring diagram for the model being installed.
For electric wire spec., see page 72. Be sure to comply with those specifications.
A means for the disconnection of the supply with an isolation switch, or similar device, in all active conductors shall be incorporated in the fixed wiring.

6.1. Vorsichtsmaßregeln

- **Stromzufuhr von eigenem Stromkreis.**
- **Verdrahtung gemäß vorgeschriebenen Standards vornehmen.**
- **Netzstrom niemals direkt an die Steuerklemmen anschließen, da dies zum Funktionsausfall der Anlage führt.**
- **Daruaf achten, die Steuerklemmen miteinander zu verbinden.**

Die elektrische Verdrahtung soll gemäß dem, zum jeweiligen Modell gehörigen, Schaltplan installiert werden.
Technische Angaben über Elektroleitungen finden Sie auf Seite 72. Diese Angaben müssen befolgt werden.
Als Mittel zur Trennung vom Netzanschluß ist ein Trennschalter oder eine ähnliche Vorrichtung in alle aktiven Stromleiter von Standleitungen einzubauen.

6.1. Försiktighetsåtgärder

- **Tillför ström från en oberoende strömförgrening.**
- **Ledningsdragningen skall uppfylla gällande standarder.**
- **Anslut aldrig nätströmstillförseln direkt till styrströmsuttagen, det gör att enheten havererar.**
- **Se till styrströmsuttagen kopplas ihop.**

Eldragning bör ske i enlighet med lämpligt kopplingsschema för modellen som installeras.
För specifikationer för elledningar, se sid 73. Se till att dessa specifikationer uppfylls.
I den fasta installationen måste det finnas en anordning för brytande av nätspänningen i samtliga faser i form av en huvudströmställare eller liknande.

6.1. Precauzioni

- **Alimentare l'unità da un circuito indipendente.**
- **I collegamenti elettrici devono essere conformi agli standard locali.**
- **Non alimentare mai direttamente i morsetti del cablaggio di controllo, in quanto ciò potrebbe causare un guasto dell'unità.**
- **Accertarsi di collegare i morsetti dei cablaggi di controllo.**

I collegamenti elettrici devono essere realizzati conformemente al corrispondente schema di cablaggio del modello da installare.
Per le specifiche dei collegamenti elettrici, vedere la pagina 73 Accertarsi di rispettare queste specifiche.
Verrà incorporato nel cablaggio fisso un attrezzo per staccare l'alimentazione dall'interruttore di isolamento o un dispositivo simile in tutti i conduttori attivi.

(F) 6. Installations électriques
(NL) 6. Elektrische aansluitingen

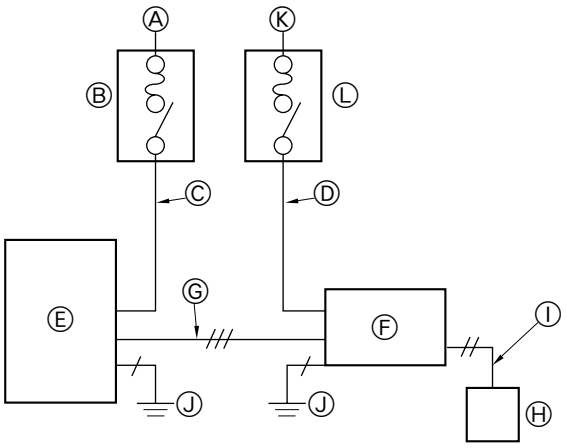

Ⓐ Power supply for outdoor unit
Ⓑ Main switch/fuse for outdoor unit (purchased locally)
Ⓒ Power supply wiring for outdoor unit
Ⓓ Power supply wiring for indoor unit
Ⓔ Outdoor unit
Ⓕ Indoor unit
Ⓖ Connection wiring for indoor/outdoor units (polarity)
Ⓗ Remote controller
Ⓘ Connection wiring for indoor/remote controller (no polarity)
Ⓙ Grounding
Ⓚ Power supply for indoor unit
Ⓛ Main switch/fuse for indoor unit (purchased locally)

6.1. Précautions

- **Fournir l'alimentation à partir d'un circuit électrique indépendant.**
- **Le câblage doit être conforme aux normes en vigueur.**
- **Ne jamais raccorder l'alimentation électrique directement sur les bornes des câbles de commandes car cela provoquerait une panne de l'appareil.**
- **Veiller à bien câbler ensemble les bornes des câbles de commandes.**

Le câblage des lignes électriques doit être réalisé en fonction du diagramme correspondant au modèle à installer.
Pour les spécifications des fils électriques, veuillez vous reporter à la page 72. Toujours respecter ces spécifications.
Un dispositif de débranchement de l'alimentation avec un interrupteur d'isolation, ou tout autre dispositif, devra être intégré dans tous les conducteurs actifs du câblage fixe.

6.1. Voorzorgsmaatregelen

- **Sluit het apparaat aan op een onafhankelijk afgetakt circuit.**
- **De bedrading moet voldoen aan van toepassing zijnde normen.**
- **Sluit de elektrische bedrading nooit direct op de aansluitpunten voor de controlekabels aan, omdat dit ervoor kan zorgen dat het apparaat niet werkt.**
- **Zorg ervoor dat u de aansluitpunten voor de controlekabels op elkaar aansluit.**

De elektrische bedrading moet worden aangelegd overeenkomstig het bedradingsschema dat bij het te installeren model hoort.
Zie bladzijde 73 voor specificaties over de bedrading. Zorg ervoor dat u de bedrading volgens deze specificaties aanlegt.
In de vaste bedrading dient voor alle actieve geleiders een systeem voor uitschakelen van de voeding met een geïsoleerde schakelaar, of een vergelijkbare constructie, te worden opgenomen.

6

(ES) 6. Trabajo eléctrico

6.1. Precauciones

- **La alimentación eléctrica debe ser una línea dedicada.**
- **El cableado debe cumplir los estándares aplicables.**
- **No conecte nunca la alimentación directamente a los terminales de cableado de control ya que dañará la unidad.**
- **Asegúrese de cablear los terminales de control juntos.**

El cableado eléctrico se tiene que realizar de acuerdo con el diagrama de cables apropiado al modelo instalado.
Para las especificaciones sobre las conexiones eléctricas, consulte la página 74. Asegúrese de seguir estas especificaciones.
A indica la desconexión de la fuente de alimentación con un interruptor de aislamiento o un dispositivo similar en todos los conductores activos que deben incorporarse a la instalación fija.

(DK) 6. Elektrisk arbejde

6.1. Foranstaltninger

- **Forsyn spænding fra et uafhængigt afgrenet kredsløb.**
- **Ledningsføring skal svare til gældende standarder.**
- **Forbind aldrig strømforsyningen direkte til styreledningsklemmer. (Enheden vil gå i stykker.)**
- **Før ledningen mellem styreledningsklemmer.**

Elektrisk ledningsføring skal foretages i overensstemmelse med det diagram, der passer til modellen, der skal installeres.
For specifikationer for elektriske ledninger, se side 74. Følg disse specifikationer.
Et middel til afbrydelse af forsyningen såsom en afspærringskontakt eller lignende indretning skal forefindes i alle aktive ledningsføringer.

(TR) 6. Elektrik işleri

6.1. Önlemler

- **Bağımsız şube devresinden elektrik akımı sağlayınız.**
- **Kablolar geçerli standartlara uygun olarak döşenmelidir.**
- **Besleme kaynağını asla doğrudan doğruya kontrol kablosu terminallerine bağlamayınız. (Cihaz arızalanır.)**
- **Kontrol kablo terminallerinin birbirine bağlanmasını sağlayınız.**

Elektrik kabloları, monte edilmekte olan modele ait kablo bağlantı şemasına uygun olarak bağlanmalıdır.
Elektrik kablosu spesifikasyonları sayfa 75'dadır. Bu spesifikasyonlara kesinlikle uyulmalıdır.
Tüm aktif iletkenlerin sabit kablo tesisatına devre kesici şalter ya da benzeri cihazla elektrik kaynağının bağlantısını ayırma yöntemi monte edilecektir.

(PR) 6. Trabalho de electricidade

6.1. Precauções

- **Fonte de alimentação do circuito ligado independentemente.**
- **O trabalho de cablagem deve ser conforme às normas aplicáveis.**
- **Nunca ligue a fonte de alimentação directamente aos terminais da cablagem de controlo. (A unidade avariará.)**
- **Instale os terminais da cablagem de controlo juntos.**

A cablagem eléctrica deve ser ligada de acordo com o diagrama de cablagem adequado ao modelo a instalar.
No que respeita às especificações dos fios eléctricos, consulte a página 74. Procure conformar-se àquelas especificações.
A instalação eléctrica fixa estará equipada com um meio para desligar a alimentação através de um interruptor de isolamento, ou um dispositivo semelhante, em todos os condutores activos.

(GR) 6. Ηλεκτρικές εργασίες

6.1. Προφυλακτικά μέτρα

- **Η ηλεκτρική παροχή προς τη μονάδα πρέπει να γίνεται με χωριστό κύκλωμα.**
- **Οι εργασίες καλωδίωσης πρέπει να γίνονται σύμφωνα με τα πρότυπα που ισχύουν.**
- **Δεν πρέπει ποτέ να γίνεται άμεση σύνδεση της ηλεκτρικής παροχής με τα τερματικά ελέγχου της καλωδίωσης. (Θα διακοπή η λειτουργία της μονάδας.)**
- **Βεβαιώνεστε ότι συνδέονται μαζί τα τερματικά ελέγχου της καλωδίωσης.**

Η ηλεκτρική καλωδίωση πρέπει να γίνεται σύμφωνα με το διάγραμμα καλωδίωσης που αντιστοιχεί στο μοντέλο το οποίο εγκαθίσταται.
Για τις προδιαγραφές των ηλεκτρικών καλωδίων, βλέπε σελίδα 75. Βεβαιωθείτε ότι συμμορφώνεστε μ'αυτές τις προδιαγραφές.
Σε όλους τους ενεργούς αγωγούς της σταθερής σωλήνωσης πρέπει να ενσωματωθεί ένα μέσο για την αποσύνδεση της τροφοδοσίας με ένα διακόπτη ή άλλη παρόμοια συσκευή.

(中) 6. 电力工作

6

(F) 6. Installations électriques
(NL) 6. Elektrische aansluitingen

(E) 6. Electrical work
(D) 6. Elektroarbeiten
(SD) 6. Elektriska arbeten
(I) 6. Collegamenti elettrici

①

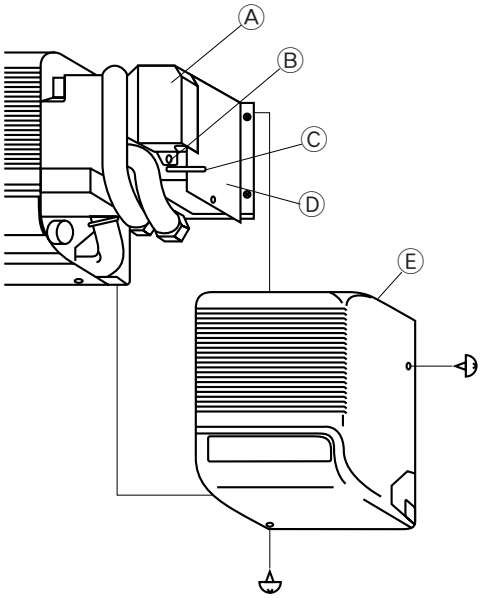

6.2. Indoor unit

① Remove the right side panel.
To do this, remove the screws on the lower and right sides.
Remove the securing screw on the terminal board cover to take away the cover.

Ⓐ Terminal board cover
Ⓑ Screw
Ⓒ Band
Ⓓ Printed circuit board cover
Ⓔ Right side panel

6.2. Innenanlage

① Rechte Seitenplatte abnehmen.
Dazu die Schrauben an der Unterseite und der rechten Seite entfernen. Die Sicherungsschraube der Abdeckung der Klemmleiste abschrauben und die Abdekkung abnehmen.

Ⓐ Abdeckung der Klemmleiste
Ⓑ Schraube
Ⓒ Band
Ⓓ Abdeckung des gedruckten Schaltfeldes
Ⓔ Rechte Seitenplatte

6

6.2. Appareil intérieur

① Déposer le panneau latéral droit.
Pour ce faire, retirer les vis des côtés inférieur et droit.
Retirer la vis de fixation de la protection du panneau de terminaux pour déposer celle-ci.

Ⓐ Protection du panneau de terminaux
Ⓑ Vis
Ⓒ Collier
Ⓓ Protection de la carte de circuits imprimés
Ⓔ Panneau latéral droit

6.2. Inomhusenhet

① Tag bort höger sidopanel.
För att göra detta tar man bort skruvarna på undre och höger sidor.
Tag bort fästskruven på kopplingsbordets skydd för att ta bort skyddet.

Ⓐ Kopplingsbordsskydd
Ⓑ Skruv
Ⓒ Band
Ⓓ Kretskortsskydd
Ⓔ Höger sidopanel

6.2. Binnenapparaat

① Verwijder het rechter zijpaneel.
Schroef hiervoor de schroeven aan de onder- en rechterkant los. Verwijder het deksel van de klemmenstrook door de bevestigingsschroef op dit deksel los te schroeven.

Ⓐ Deksel klemmenstrook
Ⓑ Schroef
Ⓒ Band
Ⓓ Deksel printplaatje
Ⓔ Rechter zijpaneel

6.2. Sezione interna

① Rimuovere il pannello laterale destro.
Per eseguire questa operazione, togliere le viti sui lati inferiore e destro.
Rimuovere la vite di fissaggio del coperchio del pannello terminale per togliere il coperchio.

Ⓐ Coperchio del pannello terminale
Ⓑ Vite
Ⓒ Nastro
Ⓓ Coperchio della scheda a circuiti stampati
Ⓔ Pannello laterale destro

(ES) 6. Trabajo eléctrico
(DK) 6. Elektrisk arbejde
(TR) 6. Elektrik işleri
(PR) 6. Trabalho de electricidade
(GR) 6. Ηλεκτρικές εργασίες
(中) 6. 电力工作

6.2. Unidad interior

① Retire el panel lateral derecho.
Para ello, saque los tornillos de las partes derecha e inferior.
Quite el tornillo de fijación de la tapa del cuadro de bornes para quitar la tapa.

Ⓐ Tapa del cuadro de bornes
Ⓑ Tornillo
Ⓒ Brida
Ⓓ Tapa de la placa de circuito impreso
Ⓔ Panel lateral derecho

6.2. Indendørs enhed

① Fjern panelet på højre side.
For at gøre dette, fjern da skruerne på den nedre og den højre side.
Fjern fastgørelsesskruerne på klemrækkeafdækningen for at tage afdækningen af.

Ⓐ Klemrækkeafdækning
Ⓑ Skrue
Ⓒ Bånd
Ⓓ Afdækning til printkort
Ⓔ Panel på højre side

6.2. İç ünite

① Sağ taraftaki paneli çıkarınız.
Bunu yapmak için önce alt ve sağ taraflardaki vidaları çıkarınız.
Kapağı çıkarmak için terminal levhası kapağındaki tespit vidasını çıkarınız.

Ⓐ Terminal levhası kapağı
Ⓑ Vida
Ⓒ Şerit
Ⓓ Baskılı devre levhası kapağı
Ⓔ Sağ taraftaki panel

6.2. Unidade interior

① Remova o painel lateral direito.
Para isso, retire os parafusos dos lados inferior e direito.
Retire o parafuso de fixação da tampa do quadro terminal para afastar a tampa.

Ⓐ Tampa do quadro terminal
Ⓑ Parafuso
Ⓒ Banda
Ⓓ Tampa do quadro do circuito impresso
Ⓔ Painel lateral direito

6.2. Εσωτερική μονάδα

① Βγάλετε το δεξιό πλευρικό πλαίσιο
Για να μπορεί να βγει, ξεβιδώσετε τις βίδες από την κάτω πλευρά και από την δεξιά πλευρά. Ξεβιδώσετε τη βίδα που ασφαλίζει το κάλυμμα του ταμπλώ με τα τερματικά και βγάλετε το κάλυμμα.

Ⓐ Κάλυμμα ταμπλώ με τερματικά
Ⓑ Βίδα
Ⓒ Ταινία (στενή)
Ⓓ Κάλυμμα ταμπλώ πάνω στο οποίο είναι εκτυπωμένο το κύκλωμα
Ⓔ Δεξιό πλευρικό πλαίσιο

(F) 6. Installations électriques
(NL) 6. Elektrische aansluitingen

(E) 6. Electrical work
(D) 6. Elektroarbeiten
(SD) 6. Elektriska arbeten
(I) 6. Collegamenti elettrici

②

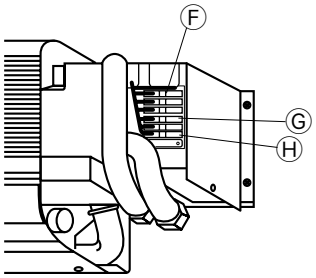

② Raccorder la ligne d'alimentation électrique, la ligne de contrôle de l'appareil extérieur et la ligne de la commande à distance.

▶ **Attacher les fils de la source d'énergie à la boîte de contrôle en utilisant un manchon butoir pour la force de traction (connexion PG ou équivalent).**

- Une intervention technique ou toute autre circonstance peut demander le retrait du boîtier électrique; aussi, les câbles doivent être suffisamment lâches.
- Des travaux de mise à la terre de Classe 3 doivent être effectués (diamètre du câble de terre: 1,6 mm ou supérieur).
  Lorsque le câblage est terminé, remonter les parties déposées dans l'ordre inverse à celui de leur retrait.

⚠ **Avertissement:**
Le câblage doit être effectué de telle sorte que les lignes électriques ne soient pas tendues. Sinon, une surchauffe ou un incendie pourraient se produire.

Ⓕ Tableau des terminaux pour la commande à distance
Ⓖ Tableau des terminaux pour les lignes de contrôle de l'appareil extérieur
Ⓗ Tableau de terminaux pour l'alimentation électrique

② Sluit het netsnoer aan, evenals de besturingskabel van het buitenapparaat en de snoeren van het bedieningspaneel.

▶ **Maak de stroomkabel aan het regelkastje vast met gebruik van een bufferbus om meer trekkracht te krijgen (PG aansluiting of iets dergelijks).**

- Aangezien het kastje met elektrische aansluitingen soms verwijderd moet worden voor onderhoud of om andere redenen, moeten de snoeren voldoende speling hebben.
- Het geheel moet worden geaard volgens klasse 3 (diameter aardkabel: 1,6 mm of meer).
  Nadat de bedrading is aangelegd, brengt u de losgemaakte delen in omgekeerde volgorde weer aan.

⚠ **Waarschuwing:**
De bedrading moet zo zijn aangebracht dat de netsnoeren niet gespannen staan, dit om oververhitting of brand te voorkomen.

Ⓕ Klemmenstrook voor bedieningspaneel
Ⓖ Klemmenstrook voor besturingskabels vanuit het buitenapparaat
Ⓗ Klemmenstrook voor netspanning

② Connect the power line, control line from the outdoor unit, and remote control lines.

▶ **Fix power source wiring to control box using buffer bushing for tensile force. (PG connection or the like.)**

- Since the electric box may need to be pulled out for servicing or other occasions, wires must have enough slack.
- Class 3 grounding work must be conducted (grounding wire diameter: 1.6 mm or more).
  After wiring is completed, reinstall the parts in the reverse order of removal.

⚠ **Warning:**
Wiring should be done so that the power lines are not subject to tension. Otherwise, heat may be generated or fire may occur.

Ⓕ Terminal board for remote controller
Ⓖ Terminal board for control lines from the outdoor unit
Ⓗ Terminal board for power supply

② Das Netzkabel, das Steuerkabel der Außenanlage und die Kabel der Fernbedienung anschließen.

▶ **Netzstromverdrahtung zum Schaltkasten mit Pufferdurchführung für Spannungskräfte (PG-Anschluß oder ähnliches) befestigen.**

- Da der Elektroanschlußkasten zur Wartung oder bei anderen Gelegenheiten herausgezogen werden muß, müssen die Drähte genügend Spiel besitzen.
- Erdung der Klasse 3 muß durchgeführt werden (Durchmesser des Erdungsdrahtes: 1,6 mm oder mehr).
  Nach Abschluß der Verdrahtung die abgenommenen Teile in umgekehrter Reihenfolge wieder anbringen.

⚠ **Warnung:**
Bei der Verdrahtung dürfen die stromführenden Kabel keinem mechanischen Zug unterliegen. Widrigenfalls kann es zu Überhitzung kommen, oder es kann Feuer ausbrechen.

Ⓕ Klemmleiste für Fernbedienung
Ⓖ Klemmleiste für Steuerleitungen von der Außenanlage
Ⓗ Klemmleiste für Stromversorgung

② Anslut strömledningen, styrströmsledningen från utomhusenheten och fjärrkontrollsledningarna.

▶ **Montera nätströmsledningarna på kontrolldosan med buffertbussning för dragkraft (PG-anslutning eller liknande).**

- Eftersom eldosan kan behövas dras ut för underhåll eller andra ändamål måste ledningarna ha ett visst spelrum.
- Jordning, klass 3, måste utföras (jordledningens diameter: 1,6 mm eller mer).
  När ledningsdragningen avslutats återinstalleras de borttagna delarna i omvänd ordning till demonteringen.

⚠ **Varning:**
Ledningsdragningen bör vara sådan att strömledningarna ej sträcks, annars kan överhettning eller brand uppstå.

Ⓕ Kopplingsbord för fjärrkontroll
Ⓖ Kopplingsbord för styrströmsledningar från utomhusenheten
Ⓗ Kopplingsbord för nätströmstillförsel

② Collegare la linea di alimentazione, la linea di controllo dalla sezione esterna e le linee del comando a distanza.

▶ **Fissare il cablaggio di alimentazione alla scatola di comando usando la speciale boccola per forze di tensione (connessione PG o simile).**

- Dato che la scatola elettrica deve essere rimossa in caso di riparazione od in altre occasioni, i fili devono essere sufficientemente allentati.
- È necessario eseguire un collegamento a terra della classe 3 (diametro del filo: almeno 1,6 mm).
  Dopo aver eseguito i collegamenti elettrici, rimontare le parti rimosse seguendo l'ordine inverso della procedura di rimozione.

⚠ **Avvertenza:**
I collegamenti elettrici devono essere eseguiti stando attenti che le linee dell'alimentazione non siano in tensione, evitando così il rischio di surriscaldamento o incendio.

Ⓕ Pannello terminale per comando a distanza
Ⓖ Pannello terminale per linee di comando a partire dalla sezione esterna
Ⓗ Pannello terminale per alimentazione

(ES) 6. Trabajo eléctrico
(DK) 6. Elektrisk arbejde
(TR) 6. Elektrik işleri

② Conecte la línea de alimentación, línea de control desde la unidad exterior y las líneas de control remoto.

▶ **Fije el cable de la fuente de alimentación a la caja de control usando un casquillo separador para mantener la fuerza de tensión (conexión PG o similar).**

- Como la caja eléctrica se tendrá que extraer para el mantenimiento y otras tareas, los cables deben estar flojos.
- Se tiene que efectuar una conexión a tierra del tipo 3 (diámetro del cable de conexión a tierra: 1,6 mm o más).
  Una vez acabado el cableado, vuelva a colocar las piezas extraídas en el orden inverso.

⚠ **Atención:**

La conexiones se tienen que realizar de manera que los cables de alimentación no queden tensos. De lo contrario se puede producir fuego o un sobrecalentamiento.

Ⓕ Cuadro de bornes para el controlador remoto
Ⓖ Cuadro de bornes para las líneas de control desde la unidad exterior
Ⓗ Cuadro de bornes para la fuente de alimentación

② Forbind strømforsyningsledningen og styreledningerne.

▶ **Kobl strømtilførselsledningerne til kontrolkassen med brug af buffergennemføring med henblik på trækkraft (PG-forbindelse eller lignende).**

- Da den elektriske kasse måske skal trækkes ud for service eller ved andre lejligheder, skal der være tilstrækkelig slæk i ledningerne.
- Klasse 3 jordforbindelsesarbejde skal udføres (diameter på jordforbindelsesledning: 1,6 mm eller mere).
  Efter ledningsføringen er afsluttet, installer da de fjernede dele igen i omvendt rækkefølge.

⚠ **Advarsel:**

Ledningsføring skal foretages, så de strømførende ledninger ikke udsættes for træk. Ellers kan der forekomme opvarmning eller brand.

Ⓕ Klemme til fjernstyring
Ⓖ Klemrække for styreledninger fra den udendørs enhed
Ⓗ Klemrække for strømforsyning

② Elektrik kablosunu ve kontrol kablolarını bağlayınız.

▶ **Çekme kuvveti sağlamak için güç kaynağı kablolarını kontrol kutusuna bağlarken tampon burcu kullanınız (PG bağlantısı veya benzeri).**

- Bakım için veya diğer nedenlerle elektrik kutusunun dışarıya çekilmesi gerekebileceği için, kablolarda yeterince boşluk olmalıdır.
- 3. Sınıf topraklama yapılmalıdır (toprak kablosu çapı: en az 1,6 mm)
  Kablo bağlantılarının tamamlanmasından sonra yerlerinden çıkarılan parçaları çıkarma işleminin tersi yönde tekrar takınız.

⚠ **Uyarı:**

Kablolar, elektrik hatlarında gerilme olmayacak şekilde döşenmelidir. Aksi takdirde ısınma veya yangın meydana gelebilir.

Ⓕ Uzaktan kumanda terminal kartı
Ⓖ Dış ünite kontrol kablolarının terminal levhası
Ⓗ Besleme kaynağının terminal levhası

(PR) 6. Trabalho de electricidade
(GR) 6. Ηλεκτρικές εργασίες
(中) 6. 电力工作

② Ligue a linha de alimentação, a linha de controlo da unidade exterior e as linhas de controlo remoto.

▶ **Fixe a cablagem da fonte de alimentação à caixa de controlo com um casquilho amortecedor da força de tracção (Ligação PG ou idêntica).**

- Uma vez que a caixa de electricidade pode necessitar de ser extraída para manutenção ou noutras ocasiões, os fios devem ter folga suficiente.
- É necessário executar a ligação à terra da Classe 3 (diâmetro do fio de ligação à terra: 1,6 mm ou mais).
  Depois de terminar a instalação da cablagem eléctrica, reinstale as peças removidas pela ordem inversa da remoção.

⚠ **Aviso:**

A cablagem deve ser feita de modo que as linhas de alimentação não estão sujeitas a tensão, para não provocar aquecimento ou incêndio.

Ⓕ Quadro terminal para o controlador remoto
Ⓖ Quadro terminal para linhas de controlo da unidade exterior
Ⓗ Quadro de controlo para a fonte de alimentação

② Συνδέσετε το ηλεκτρικό καλώδιο με τα καλώδια ελέγχου.

▶ **Στερεώσετε το καλώδιο της ηλεκτρικής πηγής στο κουτί ελέγχου χρησιμοποιώντας αντιτριβικό δακτύλιο εφελκυστικής δύναμης (Σύνδεση PG ή παρόμοια).**

- Επειδή το ηλεκτρικό κουτί ενδέχεται να χρειάζεται να βγαίνει για συντήρηση ή άλλους λόγους, τα καλώδια πρέπει να είναι μπόσικα.
- Οι εργασίες γείωσης Κλάσης 3 πρέπει να γίνουν (Διάμετρος σύρματος γείωσης: 1,6 χιλ. ή περισσότερο).
  Όταν τελειώσει η καλωδίωση, βάλετε πάλι στη θέση τους με αντίθετη σειρά τα μέρη που είχαν αφαιρεθεί.

⚠ **Προειδοποίηση:**

Η καλωδίωση πρέπει να γίνεται έτσι ώστε τα ηλεκτρικά καλώδια να μην υπόκεινται σε τέντωμα. Αλλιώς, ενδέχεται να προκληθεί θέρμανση ή πυρκαγιά.

Ⓕ Πίνακας ακροδεκτών για το τηλεχειριστήριο
Ⓖ Ταμπλώ τερματικού για τα καλώδια ελέγχου από την εξωτερική μονάδα
Ⓗ Ταμπλώ τερματικού για την ηλεκτρική παροχή

(1)

(mm)

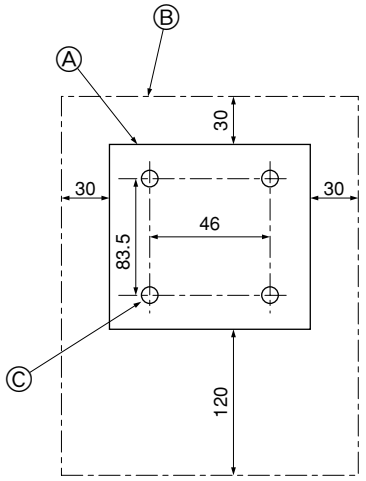

6.3. Remote controller

1) Installing procedures

(1) Select an installing position for the remote controller.
The temperature sensors are located on both remote controller and indoor unit.

▶ **Procure the following parts locally.**
Switch box for two pieces
Thin copper conduit tube
Lock nuts and bushings

Ⓐ Remote controller profile
Ⓑ Required clearances surrounding the remote controller
Ⓒ Installation pitch

6.3. Fernbedienung

1) Installationsabläufe

(1) Aufstellungsort für Fernbedienung auwählen.
Die Temperaturfühler befinden sich sowohl an der Fernbedienung als auch an der Innenanlage.

▶ **Folgende Teile vor Ort beschaffen.**
Schaltkasten für zwei Teile
Dünnes Kupferleitungsrohr
Kontermuttern und Buchsen/Leitungsdurchführungen

Ⓐ Form der Fernbedienung
Ⓑ Erforderliche Freiräume um die Fernbedienung herum
Ⓒ Installationsteilung

6.3. Télécommande

1) Méthodes d'installation

(1) Sélectionner l'endroit d'installation de la télécommande.
Les détecteurs de température se trouvent sur la télécommande et l'appareil intérieur.

▶ **Fournir les pièces suivantes localement.**
Boîte de commutation pour deux pièces
Tuyau de conduit en cuivre fin
Contre-écrous et manchons

Ⓐ Description de la télécommande
Ⓑ Espaces nécessaires autour de la télécommande
Ⓒ Emplacement de l'installation

6.3. Fjärrkontroll

1) Installationsmoment

(1) Välj installationsplats för fjärrkontrollen.
Temperatursensorerna är placerade på fjärrkontrollen och inomhusenheten.

▶ **Inhandla följande delar lokalt.**
Kopplingsdosa för två delar
Tunt kopparskyddsrör
Låsmutter och bussningar

Ⓐ Profil för fjärrkontroll
Ⓑ Nödvändigt fritt utrymme runt fjärrkontrollen
Ⓒ Delning vid installation

6.3. Afstandsbediening

1) Montageprocedure

(1) Kies een plaats waar u de afstandsbediening wilt monteren.
De temperatuursensors bevinden zich zowel op de afstandsbediening als op het binnenapparaat.

▶ **Koop de volgende onderdelen zelf:**
Schakelkastje voor 2 delen
Dunne koperen geleidingsbuis
Borgmoeren en doorvoerbussen

Ⓐ Zij-aanzicht van de afstandsbediening
Ⓑ Minimale afstanden rond de afstandsbediening tot andere voorwerpen.
Ⓒ Montagediepte

6.3. Comando a distanza

1) Procedure di installazione

(1) Selezionare un luogo adatto per l'installazione del comando a distanza.
I sensori della temperatura sono situati sia sul comando a distanza che sulla sezione interna.

▶ **Procurarsi i seguenti componenti localmente.**
Scatola degli interruttori
Tubo conduttore in rame sottile
Controdadi e boccole

Ⓐ Sagoma del comando a distanza
Ⓑ Spazi necessari attorno al comando a distanza
Ⓒ Distanza di installazione

(ES) 6. Trabajo eléctrico
(DK) 6. Elektrisk arbejde
(TR) 6. Elektrik işleri

6.3. Control remoto

1) Procedimientos de instalación

(1) Seleccione una posición adecuada para el control remoto.
Hay sensores de temperatura tanto en el control remoto como en la unidad interior.

▶ **Tendrá que adquirir las siguientes piezas no suministradas con la unidad:**
Caja de interruptores para dos piezas
Tubo conductor de cobre fino
Tuercas y casquillos de seguridad

Ⓐ Perfil del control remoto
Ⓑ Espacios necesarios alrededor del control remoto
Ⓒ Paso de instalación

6.3. Fjernstyring

1) Installationsprocedurer

(1) Vælg monteringssted for fjernstyringen
Temperaturfølerne er placeret både på fjernstyringen og den indendørs enhed.

▶ **Køb følgende dele lokalt.**
Kontaktkasse til to dele
Tyndt kobberrør til ledning
Låsemøtrikker og bøsninger

Ⓐ Fjernstyrings profil
Ⓑ Nødvendig frigang omkring fjernstyringen
Ⓒ Montagesokkel

6.3. Uzaktan kumanda

1) Montaj işlemleri

(1) Uzaktan kumanda için bir montaj yeri seçin.
Sıcaklık sensörleri, hem uzaktan kumandada hem de iç ünitede bulunmaktadır.

▶ **Aşağıdaki parçaları yerel piyasadan temin ediniz.**
İki parça için şalter kutusu
İnce bakır kablo borusu
Emniyet somunları ve burçlar

Ⓐ Uzaktan kumandanın profili
Ⓑ Uzaktan kumandanın çevresinde bırakılması gereken açıklıklar
Ⓒ Montaj mesafesi

(PR) 6. Trabalho de electricidade
(GR) 6. Ηλεκτρικές εργασίες
(中) 6. 电力工作

6.3. Controlo remoto

1) Instruções de instalação

(1) Seleccione uma posição de instalação do controlo remoto.
Os sensores de temperatura estão localizados no controlo remoto e na unidade interior.

▶ **Compre as seguintes peças no comércio local.**
Caixa de distribuição de duas peças
Tubo de conduta em cobre fino
Contraporcas e anilhas

Ⓐ Perfil do controlo remoto
Ⓑ Folgas exigidas à volta do controlo remoto
Ⓒ Ponto de instalação

6.3. Τηλεχειριστήριο

1) Τρόπος εγκατάστασης

(1) Επιλέξτε το σημείο τοποθέτησης του τηλεχειριστηρίου
Οι αισθητήρες θερμοκρασίας υπάρχουν τόσο στο τηλεχειριστήριο όσο και στην εσωτερική μονάδα.

▶ **Τα πιο κάτω υλικά αγοράζονται τοπικά.**
Κουτί με διακόπτες για δύο μονάδες
Λεπτός χάλκινος προστατευτικός σωλήνας
Ασφαλιστικά περικόχλια και δακτύλιοι

Ⓐ Προφίλ τηλεχειριστηρίου
Ⓑ Απαιτούμενα διαστήματα γύρω από το τηλεχειριστήριο
Ⓒ Απόσταση εγκατάστασης

(F) 6. Installations électriques
(NL) 6. Elektrische aansluitingen

(2)

Ⓐ

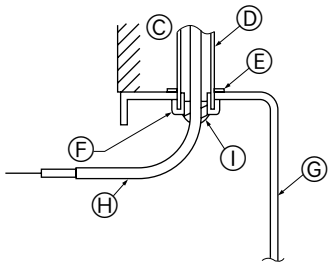

Ⓑ **B-1.** **B-2.**

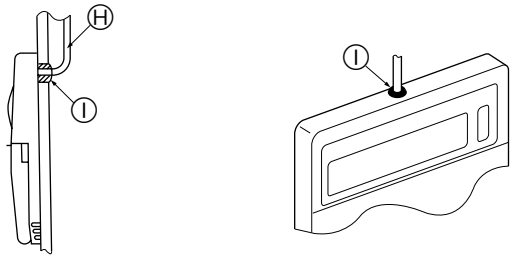

(3)

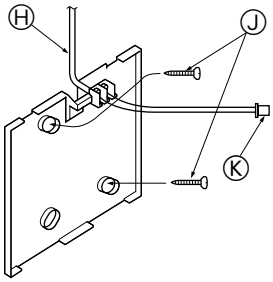

(2) Sceller l'entrée de service du cordon de la télécommande avec du mastic pour éviter toute invasion possible de rosée, d'eau, de cafards ou de vers.
Ⓐ Pour l'installation dans la boîte de commutation:
Ⓑ Pour une installation directe au mur, choisir une des méthodes suivantes:
- Faire un trou dans le mur pour passer le cordon de la télécommande (afin de faire passer le cordon de la télécommande par derrière), puis sceller le trou avec du mastic.
- Faire passer le cordon de la télécommande à travers la partie supérieure coupée, puis sceller l'encoche avec du mastic de la même façon que ci-dessus.

B-1. Pour faire passer le cordon de la télécommande derrière la télécommande
B-2. Pour faire passer le cordon de la télécomamnde à travers la partie supérieure:
(3) Pour l'installer directement au mur

Ⓒ Mur	Ⓖ Boîte de commutation
Ⓓ Conduit	Ⓗ Cordon de la télécommande
Ⓔ Contre-écrou	Ⓘ Sceller avec du mastic
Ⓕ Manchon	Ⓙ Vis en bois
Ⓚ Connecter au connecteur CN1 sur la partie supérieure	

(2) Dicht de opening voor de afstandsbedieningskabel af met stopverf om te voorkomen dat er dauwdruppels, water, kakkerlakken of wormen inkomen.
Ⓐ Voor installatie in het schakelkastje:
Ⓑ Voor directe montage op de muur kies dan voor één van de volgende methoden:
- Boor een gat door de muur om de afstandsbedieningskabel door heen te halen (om de afstandsbedieningskabel vanaf de achterkant te leiden) en dicht daarna het gat af met stopverf.
- Leid de afstandsbedieningskabel door het eruit gehaalde bovenste gedeelte en dicht daarna de eruit gehaalde uitsparing af met stopverf, net zoals hierboven is beschreven.

B-1. Om de afstandsbedieningskabel vanaf de achterkant van de afstandsbediening te laten lopen:
B-2. Om de afstandsbedieningskabel door het bovenste gedeelte te laten lopen:
(3) Voor montage direct op de muur

Ⓒ Muur	Ⓖ Schakelkastje
Ⓓ Geleidingsbuis	Ⓗ Afstandsbedieningskabel
Ⓔ Borgmoer	Ⓘ Dicht met stopverf af
Ⓕ Doorvoerbus	Ⓙ Houtschroef
Ⓚ Sluit aan op connector CN1 op het bovenste gedeelte	

(E) 6. Electrical work
(D) 6. Elektroarbeiten
(SD) 6. Elektriska arbeten
(I) 6. Collegamenti elettrici

(2) Seal the service entrance for the remote controller cord with putty to prevent possible invasion of dew drops, water, cockroaches or worms.
Ⓐ For installation in the switch box:
Ⓑ For direct installation on the wall select one of the following:
- Prepare a hole through the wall to pass the remote controller cord (in order to run the remote controller cord from the back), then seal the hole with putty.
- Run the remote controller cord through the cut-out upper case, then seal the cut-out notch with putty similarly as above.

B-1. To lead the remote controller cord from the back of the controller:
B-2. To run the remote controller cord through the upper portion:
(3) For direct installation on the wall

Ⓒ Wall	Ⓖ Switch box
Ⓓ Conduit	Ⓗ Remote controller cord
Ⓔ Lock nut	Ⓘ Seal with putty
Ⓕ Bushing	Ⓙ Wood screw
Ⓚ Connect to the connector CN1 on the upper case	

(2) Den Wartungszugang des Fernbedienungskabel mit Kitt oder Dichtungsmittel abdichten, um das mögliche Eindringen von Tau, Wasser, Kakerlaken oder Würmern und Raupen zu verhindern.
Ⓐ Zur Installation des Schaltkasten:
Ⓑ Bei Installation direkt an der Wand wie folgt vorgehen:
- Ein Loch für das Anschlußkabel der Fernbedienung durch die Wand brechen (damit das Kabel der Fernbedienung von hinten durchgeführt werden kann), dann das Loch mit Kitt abdichten.
- Das Fernbedienungskabel durch einen Einschnitt im oberen Gehäuse führen, dann den Einschnitt in ähnlicher Weise wie oben mit Kitt abdichten.

B-1. Zur Führung des Fernbedienungskabels von der Rückseite der Steuerung:
B-2. Zur Führung des Fernbedienungskabels durch die Oberseite:
(3) Bei Installation direkt an der Wand

Ⓒ Wand/Mauer	Ⓖ Schaltkasten
Ⓓ Rohrleitung	Ⓗ Kabel der Fernbedienung
Ⓔ Kontermutter	Ⓘ Mit Kitt abdichten
Ⓕ Buchse	Ⓙ Holzschraube
Ⓚ Mit dem Anschluß CN1 am oberen Kasten verbinden	

(2) Täta serviceöppningen på fjärrkontrollsladden med fyllningsmassa för att förhindra att dagg, vatten, kackerlackor eller maskar eventuellt tränger in.
Ⓐ För installation av kopplingsdosan:
Ⓑ För direkt installation på väggen, välj en av följande:
- Gör i ordning ett hål i väggen genom vilket fjärrkontrollsladden leds (för att använda fjärrkontrollen från baksidan) och täta sedan hålet med fyllningsmassa.
- Dra fjärrkontrollsladden genom den utskurna delen i det övre höljet och täta sedan skåran med fyllningsmassa på samma sätt som ovan.

B-1. För att leda fjärrkontrollsladden genom baksidan på kontrollen:
B-2. För att leda fjärrkontrollsladden genom den övre delen:
(3) För direkt installation på väggen

Ⓒ Vägg	Ⓖ Kopplingsdosa
Ⓓ Skyddsrör	Ⓗ Fjärrkontrollsladd
Ⓔ Låsmutter	Ⓘ Täta med fyllningsmassa
Ⓕ Bussning	Ⓙ Träskruv
Ⓚ Anslut kontaktdon CN1 till den övre delen	

(2) Sigillare l'apertura di servizio del cavo del comando a distanza con mastice, per evitare la possibile entrata di condensa, acqua, scarafaggi o vermi.
Ⓐ Per installazione nella scatola degli interruttori:
Ⓑ Per un'installazione diretta sul muro, selezionare uno dei seguenti metodi:
- Praticare un foro sulla parete per poter far passare il cavo del comando a distanza (per far scorrere il cavo dalla parte posteriore) e sigillare poi il foro con mastice.
- Far passare il cavo del comando a distanza attraverso la scatola superiore e sigillare poi la scanalatura con mastice, come indicato al punto precedente.

B-1. Per far scorrere il cavo del comando a distanza dalla parte posteriore dell'unità di comando:
B-2. Per far passare il cavo del comando a distanza attraverso la sezione superiore:
(3) In caso di installazione sulla parete

Ⓒ Parete	Ⓖ Scatola degli interruttori
Ⓓ Condotto	Ⓗ Cavo del comando a distanza
Ⓔ Controdado	Ⓘ Sigillare con mastice
Ⓕ Boccola	Ⓙ Vite per legno
Ⓚ Collegare al connettore CN1 della scatola superiore	

(ES) 6. Trabajo eléctrico
(DK) 6. Elektrisk arbejde
(TR) 6. Elektrik işleri

(2) Selle la entrada del cable del control remoto con masilla para evitar que puedan entrar gotas de rocío, agua, cucarachas o gusanos.
Ⓐ Para instalarlo en la caja de interruptores:
Ⓑ Para instalarlo directamente en la pared, elija uno de los siguientes métodos:
- Haga un agujero en la pared para pasar el cable de control remoto (de forma que pase por detrás) y después selle el agujero con masilla.
- Pase el cable del control remoto a través de la muesca de la caja superior y selle después la muesca con masilla, igual que en el caso anterior.

B-1. Para pasar el cable del control remoto por detrás del control:
B-2. Para pasar el cable del control remoto por la parte de arriba:
(3) Para instalarla en la pared

Ⓒ Pared
Ⓓ Conducto
Ⓔ Tuerca de seguridad
Ⓕ Casquillo
Ⓖ Caja de interruptores
Ⓗ Cable del control remoto
Ⓘ Sellar con masilla.
Ⓙ Tornillo para madera
Ⓚ Conectar al conector CN1 de la caja superior

(2) Forsegl serviceåbningen til fjernstyringskablet med kit for at forhindre indtrængen af dugdråber, vand, kakerlakker eller orm.
Ⓐ Ved installation i kontaktskabet:
Ⓑ Ved direkte installation på væggen vælger man én af følgende to muligheder:
- Bor hul gennem væggen til fjernkontrollens ledning, der føres ind bagfra, og lukker hullet med kit.
- Før ledningen gennem den øvre åbnings udskæring og forsegl med kit.

B-1. Fjernkontrollens ledning ført ind bagfra:
B-2. Fjernkontrollens ledning ført ind fra oven:
(3) Montering direkte på væggen

Ⓒ Væg
Ⓓ Rørledning
Ⓔ Kontramøtrik
Ⓕ Bøsning
Ⓖ Kontaktskab
Ⓗ Kabel til fjernstyring
Ⓘ Forsegling med kit
Ⓙ Træskrue
Ⓚ Tilslut til konnektor CN1 på øverste kasse

(2) Çiğ damlaları, su, hamamböceği ve kurtçuk girişini önlemek için uzaktan kumandanın bakım girişini macunlayın.
Ⓐ Şalter kutusuna montaj için
Ⓑ Doğrudan doğruya duvara monte etmek için aşağıdaki şıklardan birini seçiniz:
- Duvarda uzaktan kumanda ünitesi kordonunun geçirilmesi için bir delik hazırlayınız (uzaktan kumanda ünitesi kordonunu arkadan geçirmek için); sonra da deliği macunla geçirmez hale getiriniz.
- Uzaktan kumanda ünitesi kordonunu üst mahfazadaki kesilmeye hazır delik yerinden geçirdikten sonra kesilen yarığı da gene yukarıdaki gibi macunla geçirmez hale getiriniz.

B-1. Uzaktan kumanda kordonunu kumanda ünitesinin arkasından geçirmek için:
B-2. Uzaktan kumanda ünitesi kordonunu üst kısımdan geçirmek için:
(3) Doğrudan doğruya duvara monte etmek için

Ⓒ Duvar
Ⓓ Kablo kanalı
Ⓔ Kilit somunu
Ⓕ Burç
Ⓖ Şalter kutusu
Ⓗ Uzaktan kumanda kablosu
Ⓘ Macunla kapatın
Ⓙ Ahşap vidası
Ⓚ Üst kasadaki CN1 konektörüne bağlayın

(PR) 6. Trabalho de electricidade
(GR) 6. Ηλεκτρικές εργασίες
(中) 6. 电力工作

(2) Vede a entrada de serviço do fio do controlo remoto com betume para evitar a invasão possível de gotas de condensação, água, baratas e vermes.
Ⓐ Para instalação na caixa de distribuição:
Ⓑ Para instalação directa na parede, seleccione uma das seguintes hipóteses:
- Faça um furo na parede por onde passe o fio do controlo remoto (fio vindo das traseiras do controlo remoto) e vede o furo com betume.
- Passe o fio do controlo remoto pela caixa superior recortada e vede o entalhe obtido com betume, como anteriormente.

B-1. Para fazer passar o fio que sai da retaguarda do controlo:
B-2. Para fazer passar o fio vem do cimo do controlo remoto:
(3) Para instalação directa na parede

Ⓒ Parede
Ⓓ Conduta
Ⓔ Contraporca
Ⓕ Casquilho
Ⓖ Caixa de distribuição
Ⓗ Fio do controlo remoto
Ⓘ Vedar com betume
Ⓙ Parafuso de madeira
Ⓚ Ligar à ficha CN1 da caixa superior

(2) Καλύψτε την είσοδο του καλωδίου στο τηλεχειριστήριο με στόκο ή μαστίχη για να αποφύγετε την ενδεχόμενη είσοδο σταγόνων, νερού, κατσαρίδων ή σκουλικιών.
Ⓐ Για την εγκατάσταση στο κιβώτιο διακοπτών:
Ⓑ Για απευθεία εγκατάσταση σε τοίχο επιλέξετε ένα από τα ακόλουθα:
- Ανοίξετε μία οπή στον τοίχο για να περάσει το καλώδιο του τηλεχειριστήριου (για να μπορεί να περνά το καλώδιο του τηλεχειριστήριου από πίσω), μετά σφραγίσετε το άνοιγμα με στόκο.
- Περάσετε το καλώδιο του τηλεχειριστήριου μέσω της προκατασκευασμένης οπής στην πάνω θήκη, μετά σφραγίσετε με στόκο την οπή με τον ίδιο όπως πιο πάνω τρόπο.

B-1. Για να κατευθύνετε το καλώδιο του τηλεχειριστήριου από το πίσω μέρος του τηλεχειριστήριου:
B-2. Για να περάσετε το καλώδιο του τηλεχειριστήριου μέσω του πάνω μέρους:
(3) Για απευθεία εγκατάσταση σε τοίχο

Ⓒ Τοίχος
Ⓓ Αγωγός
Ⓔ Παξιμάδι ασφάλισης
Ⓕ Δακτύλιος
Ⓖ Κιβώτιο διακοπτών
Ⓗ Καλώδιο τηλεχειριστηρίου
Ⓘ Καλύψτε με στόκο
Ⓙ Ξυλόβιδα
Ⓚ Συνδέστε το συνδετήρα CN1 στο κεφαλαίο γράμμα

(F) 6. Installations électriques
(NL) 6. Elektrische aansluitingen

(E) 6. Electrical work
(D) 6. Elektroarbeiten
(SD) 6. Elektriska arbeten
(I) 6. Collegamenti elettrici

①

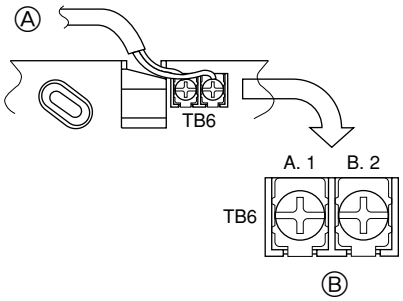

②

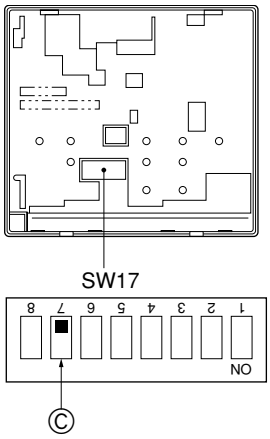

2) Connecting procedures

① Connect the remote controller cord to the terminal block for the lower case.
- Ⓐ To TB5 on the indoor unit
- Ⓑ TB6 (No polarity)

② Set the Main OFF/Sub (subordinate) ON switch (see diagram) when using two remote controller's for the same group.
- Ⓒ SW17-7: Main/Subordinate switch

2) Anschlußverfahren

① Kabel der Fernbedienung an die Klemmleisten im unteren Kasten anschließen.
- Ⓐ Zu TB5 an der Innenanlage
- Ⓑ TB6 (Keine Polarität)

② Den Haupt OFF Neben ON Schalter (siehe Abbildung) bei Verwendung von von zwei Fernbedienungen für die gleiche Gruppe einstellen.
- Ⓒ SW17-7: Haupt/Neben-Schalter

2) Méthodes de connnexion

① Connecter le cordon de la télécommande au bloc de sortie de la partie inférieure.
- Ⓐ A TB5 de l'appareil intérieur
- Ⓑ TB6 (Pas de polarité)

② Si vous utilisez deux télécommandes pour le même groupe, réglez le commutateur principal OFF/sub (secondaire) ON (voyez le schéma).
- Ⓒ SW17-7: Commutateur principal/secondaire

2) Anslutningsprocedur

① Anslut fjärrkontrollsladden till kopplingsplinten i den undre delen.
- Ⓐ Till TB5 på inomhusenheten
- Ⓑ TB6 (Ingen polaritet)

② Ställ in omkopplaren Main OFF/Sub ON för huvudfjärrkontroll/extra fjärrkontroll (se bilden), när två fjärrkontroller ska användas för samma grupp.
- Ⓒ SW17-7: Omkopplaren Main/Sub (huvudfjärrkontroll/extra fjärrkontroll)

2) Aansluitprocedure

① Sluit de afstandsbedieningskabel aan op het aansluitblok voor het onderste gedeelte.
- Ⓐ Naar TB5 op het binnenapparaat.
- Ⓑ TB6 (Geen polariteit)

② Stel de hoofd OFF/sub ON schakelaar (zie schema) in bij gebruik van twee afstandsbedieningen voor dezelfde groep.
- Ⓒ SW17-7: Hoofd/sub-schakelaar

2) Procedure di collegamento

① Collegare il cavo del comando a distanza al blocco terminale della scatola inferiore.
- Ⓐ Verso TB5 della sezione interna
- Ⓑ TB6 (Assenza di polarità)

② Regolare l'interruttore principale OFF/secondario ON (vedere diagramma) quando si usano due comandi a distanza per un solo gruppo.
- Ⓒ SW17-7: Interruttore principale/secondario

(ES) 6. Trabajo eléctrico

2) Procedimientos de conexión

① Conecte el cable del control remoto en el bloque de terminales de la caja inferior.
Ⓐ Al terminal TB5 de la unidad interior
Ⓑ TB6 (Sin polaridad)

② Cuando vaya a utilizar dos controles remotos para el mismo grupo, ajuste el interruptor principal OFF/secundario ON (consulte el diagrama).
Ⓒ SW17-7: Interruptor Main/Sub (principal/secundario)

(DK) 6. Elektrisk arbejde

2) Tilslutningsprocedurer

① Tilslut fjernstyringens kabel til klemmerækken til den nederste kasse.
Ⓐ Til TB5 på den indendørs enhed
Ⓑ TB6 (Ingen polaritet)

② Indstil hovedkontakt OFF/underkontakt ON kontakt (se diagrammet), når der anvendes to fjernstyringer til samme gruppe.
Ⓒ SW17-7: Hovedkontakt/underkontakt

(TR) 6. Elektrik işleri

2) Bağlantı işlemleri

① Uzaktan kumanda kablosunu, alt kasanın terminal blokuna bağlayın.
Ⓐ İç ünitedeki TB5'e
Ⓑ TB6 (Polaritesiz)

② Aynı grup için iki uzaktan kontrölör kullanırken, Ana OFF Alt (Tali) ON şalteri ayarlayın.
Ⓒ SW17-7: Ana/Tali şalter

(PR) 6. Trabalho de electricidade

2) Instruções de instalação

① Ligue o fio de controlo remoto ao bloco terminal da caixa inferior.
Ⓐ Ao TB5 na unidade interior
Ⓑ TB6 (Não há polaridade)

② Ajuste o interruptor principal OFF/sub (subordinado) ON (veja diagrama) quando utilizar dois controlos remotos para o mesmo grupo.
Ⓒ SW17-7: Interruptor Principal/Subordinado

(GR) 6. Ηλεκτρικές εργασίες

2) Τρόπος σύνδεσης

① Συνδέστε το καλώδιο του τηλεχειριστηρίου στην πλακέτα ακροδεκτών με μικρό γράμμα.
Ⓐ Στο TB5 στην εσωτερική μονάδα
Ⓑ TB6 (Μη πολικότητα)

② Όταν χρησιμοποιήστε δύο τηλεχειριστήρια για το ίδιο σύστημα, ρυθμίστε το Κεντρικό OFF/Δευτερεύοντα ON διακόπτη (βλ. σχεδιάγραμμα).
Ⓒ SW17-7: Κεντρικός/Δευτερεύων διακόπτης

(中) 6. 电力工作

(F) 6. Installations électriques
(NL) 6. Elektrische aansluitingen

③

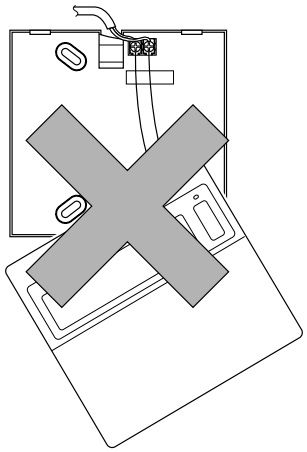

Ⓐ Ⓑ

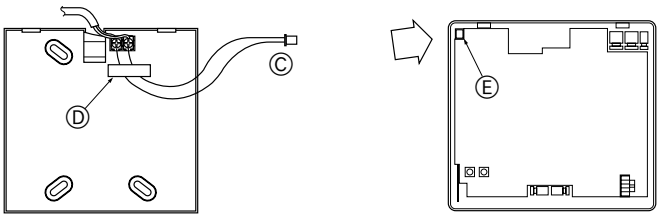

④

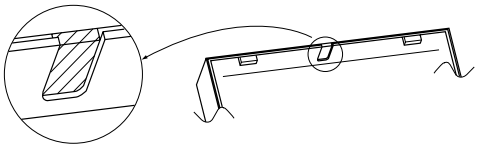

③ Connecter le connecteur de la partie inférieure au connecteur CN0 de la partie supérieure.
④ Orifice de connexion électrique pour installer la télécommande directement au mur (Dans le cas de fils nus)
Ⓐ Partie inférieure
Ⓑ Partie supérieure
Ⓒ Connecter fermement au connecteur CN0
Ⓓ Crochet
Ⓔ Connecteur CN0

③ Sluit de connector in het onderste gedeelte aan op de connector CN0 in het bovenste gedeelte.
④ Bedradingsopening voor montage van de afstandsbediening rechtstreeks op de muur (in het geval van niet-geïsoleerde draden)
Ⓐ Onderste gedeelte
Ⓑ Bovenste gedeelte
Ⓒ Sluit goed op de connector CN0 aan
Ⓓ Haak
Ⓔ Connector CN0

(E) 6. Electrical work
(D) 6. Elektroarbeiten
(SD) 6. Elektriska arbeten
(I) 6. Collegamenti elettrici

③ Connect the lower case connector to the upper case connector CN0.
④ Wiring port for direct installation of remote controller on the wall (In case of open wiring).
Ⓐ Lower case
Ⓑ Upper case
Ⓒ Securely connect to the connector CN0
Ⓓ Hook
Ⓔ Connector CN0

③ Den Anschluß des unteren Kastens mit dem Anschluß des oberen Kastens CN0 verbinden.
④ Kabelanschluß für direkte Installation der Fernbedienung an der Wand (bei offener Verdrahtung)
Ⓐ Unterer Kasten
Ⓑ Oberer Kasten
Ⓒ Sicher mit dem Anschluß CN0 verbinden
Ⓓ Haken
Ⓔ Anschluß CN0

③ Anslut kontaktdonet i den undre delen till kontaktdon CN0 i den övre delen.
④ Ledningsöppning för direkt installation av fjärrkontrollen på vägg (vid öppen ledningsdragning)
Ⓐ Undre del
Ⓑ Övre del
Ⓒ Anslut noga till kontaktdon CN0
Ⓓ Krok
Ⓔ Kontaktdon CN0

③ Collegare il connettore della scatola inferiore al connettore della scatola superiore CN0.
④ Apertura per cavi in caso di installazione diretta del comando a distanza sulla parete (in caso di cablaggio aperto)
Ⓐ Scatola inferiore
Ⓑ Scatola superiore
Ⓒ Collegare saldamente al connettore CN0
Ⓓ Bullone a gancio
Ⓔ Connettore CN0

(ES) 6. Trabajo eléctrico

③ Conecte el conector de la caja inferior al conector CN0 de la caja superior.
④ Abertura para los cables cuando se instale el control remoto directamente en la pared (en caso de usar cables vistos).
Ⓐ Carcasa inferior
Ⓑ Carcasa superior
Ⓒ Conectar al conector CN0 de forma segura
Ⓓ Gancho
Ⓔ Conector CN0

(DK) 6. Elektrisk arbejde

③ Tilslut nederste kasses konnektor til øverste kasses konnektor CN0.
④ Kabelindgang til direkte installation af fjernbetjeningen på væggen (ved åben kabelføring).
Ⓐ Nedre del
Ⓑ Øvre del
Ⓒ Tilslut sikkert til stikket CN0
Ⓓ Aflastning
Ⓔ Stik CN0

(TR) 6. Elektrik işleri

③ Alt kasa konektörünü, CN0 üst kasa konektörüne bağlayın.
④ Uzaktan kumanda ünitesinin doğrudan doğruya duvara montajı için kablo portu (açık tesisat yapılması halinde)
Ⓐ Alt mahfazası
Ⓑ Üst mahfazası
Ⓒ CN0 konektörüne iyice bağlayınız
Ⓓ Kanca
Ⓔ CN0 konektörü

(PR) 6. Trabalho de electricidade

③ Ligue a ficha da caixa inferior à ficha CN0 da caixa superior.
④ Porta da cablagem para instalação directa do controlo remoto na parede (em caso de cablagem aberta).
Ⓐ Caixa inferior
Ⓑ Caixa superior
Ⓒ Ligue bem à ficha CN0
Ⓓ Gancho
Ⓔ Ficha CN0

(GR) 6. Ηλεκτρικές εργασίες

③ Συνδέστε το συνδετήρα με μικρό γράμμα στο συνδετήρα με κεφαλαίο γράμμα CN0.
④ Στόμιο καλωδίωσης για απευθεία εγκατάσταση του τηλεχειριστήριου στον τοίχο (Σε περίπτωση ανοικτής καλωδίωσης)
Ⓐ Κάτω θήκη
Ⓑ Πάνω θήκη
Ⓒ Ασφαλή σύνδεση με τον συνδετήρα CN0
Ⓓ Άγκιστρο
Ⓔ Συνδετήρας CN0

(中) 6. 电力工作

6

(F) 6. Installations électriques
(NL) 6. Elektrische aansluitingen

(E) 6. Electrical work
(D) 6. Elektroarbeiten
(SD) 6. Elektriska arbeten
(I) 6. Collegamenti elettrici

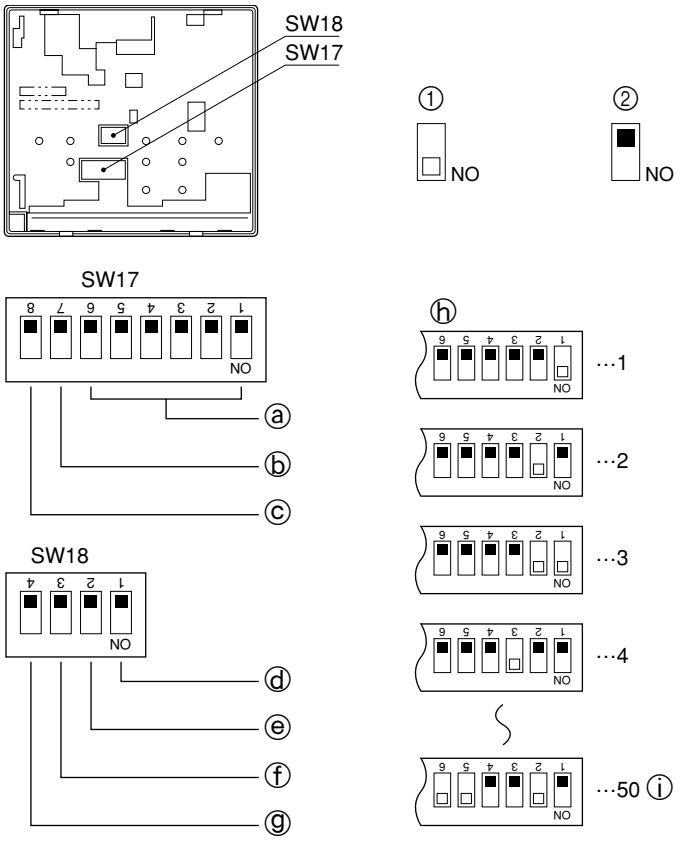

3) Réglages des commutateurs en boîtier DIP

- Lorsque vous regardez le boîtier supérieur de la télécommande de dos, les commutateurs à bascule DIP (SW17, SW18) apparaissent aux endroits indiqués sur le diagramme. Ajuster ces commutateurs pour programmer l'adresse correcte de la télécommande et les autres fonctions.
  ∗ Les réglages [ON]-[OFF] des commutateurs en boîtier DIP sont les suivants:
  ① Réglage [ON]
  ② Réglage [OFF]
- Programmer l'adresse de la télécommande en réglant les commutateurs en boîtier DIP 1-6 de SW17.
  Les positions du commutateur en boîtier DIP pour l'adresse et autres fonctions sont indiquées ci-dessous.
  ⓐ SW17: Les commutateurs en boîtier DIP 1-6 sont utilisés pour programmer l'adresse. (Tous les programmes sont binaires : Voir diagramme)
  ⓑ SW17-7: Allumer (ON) [principal] [auxiliaire] : auxiliaire / Eteindre (OFF) : principal
  ⓒ SW17-8: Dispositif de secours du système allumé (ON) : présent/ Eteint (OFF) : absent
  ⓓ SW18-1: ON : minuteur tous les jours / OFF : un seul jour
  ⓔ SW18-2: ON : signe du filtre présent / OFF : signe du filtre absent
  ⓕ SW18-3: Réglage de l'heure du signe du filtre ON : 2500 Hr / OFF : 100 Hr
  ⓖ SW18-4: Pas encore utilisé
  ⓗ Exemples de programmation de l'adresse ⓘ (maximum)

3) De mini-schakelaars instellen

- Als u de bovenkap van de afstandsbediening van achter bekijkt, moeten de dipschakelaars (SW17, SW18) in die posities staan die in de afbeelding worden getoond. Stel deze schakelaars af om de juiste aansluitpunten voor de afstandsbediening en andere functies in te stellen.
  ∗ [ON] - [OFF] afstellingen op de mini-schakelaar worden hieronder aangegeven:
  ① [ON] afstelling
  ② [OFF] afstelling
- Stel het aansluitpunt van de afstandsbediening in door schakelaars 1-6 van SW17 af te stellen.
  De posities van de mini-schakelaar voor het aansluitpunt en de andere functies zijn hieronder aangegeven:
  ⓐ SW17: Mini-schakelaars 1-6 zijn om het aansluitpunt in te stellen (Alle instellingen zijn binair : Zie de afbeelding)
  ⓑ SW17-7: [Hoofd] [Hulp] -schakeling ON : Hulpschakeling / OFF : hoofdschakeling
  ⓒ SW17-8: Systeem back-up ON : ingeschakeld / OFF : uitgeschakeld
  ⓓ SW18-1: ON : timer elke dag / OFF : één enkele dag
  ⓔ SW18-2: ON : filterteken ingeschakeld / OFF : filterteken uitgeschakeld
  ⓕ SW18-3: Tijdafstelling filterteken ON : 2500 uren / OFF : 100 uren
  ⓖ SW18-4: Nog niet in gebruik
  ⓗ Voorbeelden van het instellen van aansluitpunten ⓘ (maximum)

3) Setting the DIP switches

- When the upper case of the remote controller is viewed from the back, DIP switches (SW17, SW18) will apear at the positions shown in the diagram. Ajust these switches to set the correct remote control address and other functions.
  ∗ [ON] - [OFF] DIP switch settings are as shown below :
  ① [ON] setting
  ② [OFF] setting
- Set the remote control address by adjusting switches 1-6 of SW17.
  DIP switch position for address and other functions are shown below:
  ⓐ SW17: DIP switches 1-6 are for setting the address (All settings are binary : See diagram)
  ⓑ SW17-7: Switching [main] [auxiliary] ON : auxiliary / OFF : main
  ⓒ SW17-8: System backup ON : present / OFF : absent
  ⓓ SW18-1: ON : timer every day / OFF : single day
  ⓔ SW18-2: ON : filter sign present / OFF : filter sign absent
  ⓕ SW18-3: Filter sign time setting ON : 2500 Hr / OFF : 100 Hr
  ⓖ SW18-4: Not yet used
  ⓗ Examples of address setting
  ⓘ (maximum)

3) Einstellung der DIP-Schalter

- Betrachtet man den Oberkasten der Fernbedienung von der Rückseite, sieht man die Dip-Schalter (SW17, SW18) an den in der Abbildung dargestellten Positionen. Mit diesen Schaltern die richtige Adresse und die anderen Funktionen der Fernbedienung einstellen.
  ∗ [ON] - [OFF] / [EIN] - [AUS] DIP-Schalter-Einstellungen sind unten dargestellt.
  ① Einstellung [ON] / [EIN]
  ② Einstellung [OFF] / [AUS]
- Die Einstellung der Adresse der Fernbedienung an den Schaltern 1-6 des SW17 vornehmen.
  Die DIP-Schalter-Positionen für die Adresse und sonstige Funktionen sind nachstehend dargestellt:
  ⓐ SW17: DIP-Schalter 1-6 zur Einstellung der Adresse (Alle Einstellungen sind binär. Siehe Abbildung).
  ⓑ SW17-7: Schaltereinstellung [Hauptschalter] [Hilfsschalter] ON : Hilfsschalter / OFF : Hauptschalter
  ⓒ SW17-8: System-Sicherung ON: liegt an / OFF : liegt nicht an
  ⓓ SW18-1: ON : Zeitschalter tagtäglich / OFF : für einen einzelnen Tag
  ⓔ SW18-2: ON : Filterzeichen liegt an / OFF : Filterzeichen liegt nicht an
  ⓕ SW18-3: Zeiteinstellung für Filterzeichen ON : 2500 h / OFF : 100 h
  ⓖ SW18-4: Noch nicht verwendet
  ⓗ Beispiele für Einstellung der Adresse ⓘ (Maximum)

3) Inställning av miniomkopplarna

- När den övre delen av fjärrkontrollen ses från baksidan kommer miniomkopplarna (SW17, SW18) att visas i de lägen som visas i diagrammet. Ställ in omkopplarna på de rätta styradresserna och de andra funktionerna.
  ∗ Ministrömställare FRÅN/TILL skall ställas in på detta sätt:
  ① [TILL]-läget
  ② [FRÅN]-läget
- Ställ in fjärrkontrolladresserna med omkopplarna 1-6 på SW17.
  De olika omkopplarnas lägen för adresserna och andra funktioner visas här nedan.
  ⓐ SW17: Miniomkopplarna 1-6 används för inställning av adresserna (samtliga inställningar är binära - Se diagrammet)
  ⓑ SW17-7: Strömställare [huvud] [reserv] TILL : reserv / FRÅN : huvud
  ⓒ SW17-8: System backup TILL : inkopplat / FRÅN : frånkopplat
  ⓓ SW18-1: TILL : timer varje dag / FRÅN : en dag
  ⓔ SW18-2: TILL : filtertecken finns / FRÅN : filtertecken saknas
  ⓕ SW18-3: Filtertecken, tidinställning TILL : 2500 h / FRÅN : 100 h
  ⓖ SW18-4: Används inte ännu
  ⓗ Exempel på adressinställning
  ⓘ (maximum)

3) Impostazione degli interruttori

- Osservando la scatola superiore del comando a distanza dal retro, gli interruttori (SW17 e SW18) appariranno nelle posizioni indicate nello schema. Regolare questi interruttori per impostare il corretto indirizzo del comando a distanza e le altre funzioni.
  ∗ Le impostazioni dell'interruttore [ON] - [OFF] (accensione/spegnimento) sono indicate qui sotto :
  ① Impostazione [ON]
  ② Impostazione [OFF]
- Impostare l'indirizzo del comando a distanza tramite gli interruttori da 1 a 6 di SW17.
  Vengono rappresentate qui sotto le corrette posizioni degli interruttori per impostare l'indirizzo e le altre funzioni :
  ⓐ SW17: Gli interruttori da 1 a 6 servono a impostare l'indirizzo (Tutte le impostazioni sono binarie : vedere lo schema)
  ⓑ SW17-7: Commutazione [unità principale] [unità ausiliaria] ON : unità ausiliaria / OFF : unità principale
  ⓒ SW17-8: Backup sistema ON : presente OFF : assente
  ⓓ SW18-1: ON : Timer giornaliero / OFF : Singolo giorno
  ⓔ SW18-2: ON : Presenza simbolo del filtro / OFF : Assenza simbolo del filtro
  ⓕ SW18-3: Impostazione tempo visualizzazione simbolo del filtro ON : 2500 ore / OFF : 100 ore
  ⓖ SW18-4: Non ancora utilizzato
  ⓗ Esempi di impostazione dell'indirizzo ⓘ (massimo)

(ES) 6. Trabajo eléctrico
(DK) 6. Elektrisk arbejde
(TR) 6. Elektrik işleri

3) Ajuste de los conmutadores DIP

- Cuando visualice la carcasa superior del controlador remoto desde la parte posterior, los interruptores DIP (SW17, SW18) aparecerán en las posiciones descritas en el diagrama. Ajuste estos conmutadores para fijar la dirección correcta del controlador y otras funciones.
  - ∗ Los ajustes de los conmutadores DIP [ON]-[OFF] se muestran a continuación:

① Ajuste [ON] ② Ajuste [OFF]

- Fije la dirección del controlador remoto ajustando los conmutadores 1-6 de SW17. La posición de los conmutadores DIP para la dirección y otras funciones se muestra a continuación :

ⓐ SW17: Los conmutadores DIP 1-6 se utilizan para la dirección (todos los ajustes son binarios: consulte el diagrama)
ⓑ SW17-7: Conmutación [principal] [auxiliar] ON : auxiliar / OFF : principal
ⓒ SW17-8: Backup del sistema ON : presente / OFF : ausente
ⓓ SW18-1: ON : temporizador todos los días / OFF : un solo día
ⓔ SW18-2: ON : señal de filtro presente / OFF : señal de filtro ausente
ⓕ SW18-3: Ajuste de tiempo señal de filtro ON : 2500 h / OFF : 100 h.
ⓖ SW18-4: No utilizado todavía
ⓗ Ejemplos de ajustes de dirección
ⓘ (máximo)

3) Indstilling af DIP-kontakter

- Set bagfra sidder DIP-kontakterne (SW17, SW18) på fjernbetjeningens øverste del som vist i diagrammet.
  Indstil disse kontakter til den korrekte kontroladresse og andre funktioner.
  - ∗ [ON]=-[OFF] DIP-kontaktindstillinger er som vist nedenstående:

① [ON]
② [OFF]

- Indstil fjernkontroladressen ved kontakter 1-6 SW17
  DIP-kontaktstilling for adresse og andre funktioner som vist nedenstående.

ⓐ SW17: DIP-kontakter 1-6 er til indstilling af adressen (Alle indstillinger er binære. Se diagrammet)
ⓑ SW17-7: Skift [hoved] [hjælpe] ON : hjælpe / OFF : hoved
ⓒ SW17-8: Systemopbakning ON : til stede / OFF : ej til stede
ⓓ SW18-1: ON : timer hver dag / OFF : een dag
ⓔ SW18-2: ON : filtersignal til stede / OFF : intet filtersignal
ⓕ SW18-3: Filtersignaltidsindstilling ON : 2500 t / OFF : 100 t
ⓖ SW18-4: Endnu ikke brugt
ⓗ Eksempel på adresseindstilling
ⓘ (maksimum)

3) DİP şalterlerinin ayarı

- Uzaktan kumandanın üst mahfazasına arkadan bakıldığında, DİP şalterler (SW17, SW18) şemada gösterilen yerlerdedir.
  Bu şalterleri kullanarak uzaktan kumanda ünitesi için doğru adresi ve diğer fonksiyonları ayarlayınız.
  - ∗ [ON] (açık) - [OFF] (kapalı) DİP şalteri değerleri aşağıda gösterilmiştir:

① [ON] (açık) değeri
② [OFF] (kapalı) değeri

- Uzaktan kumanda ünitesi adresini SW17'nin 1-6 şalterleriyle ayarlayınız.
  Adres ve diğer fonksiyonların DİP şalteri konumları aşağıda gösterilmiştir:

ⓐ SW17: 1-6 numaralı DİP şalterleri adres ayarı içindir. (Tüm değerler ikili (biner) sisteme göredir; Şemaya bakın)
ⓑ SW17-7: Anahtarlama [ana] [yardımcı] ON (açık) : yardımcı / OFF (kapalı) : ana
ⓒ SW17-8: Sistem yedekleme ON : mevcut / OFF : yok
ⓓ SW18-1: ON : zamanlayıcı her gün / OFF : tek gün
ⓔ SW18-2: ON : filtre işareti var / OFF : filtre işareti yok
ⓕ SW18-3: Filtre işareti zaman ayarı ON : 2500 Saat / OFF : 100 Saat
ⓖ SW18-4: Henüz kullanılmıyor
ⓗ Adres değeri örneği
ⓘ (azami)

(PR) 6. Trabalho de electricidade
(GR) 6. Ηλεκτρικές εργασίες
(中) 6. 电力工作

3) Regulação dos interruptores de inclinação (DIP)

- Quando a caixa superior do controlo remoto é vista por trás, os interruptores DIP (SW17, SW18) aparecerão nas posições exibidas no diagrama. Ajuste estes interruptores para regular o trajecto correcto do controlo remoto e outras funções.
  - ∗ As posições do interruptor de inclinação (DIP) [ON] - [OFF] são como as ilustradas abaixo:

① posição [ON] ② posição [OFF]

- Regule o trajecto do controlo remoto ajustando os interruptores 1 a 6 de SW17. A posição do interruptor DIP para o trajecto e outras funções estão indicadas abaixo:

ⓐ SW17: Os interruptores DIP 1-6 são para regulação do trajecto (Todas as regulações são binárias: ver diagrama)
ⓑ SW17-7: Comutação [principal] [auxiliar] ON : auxiliar / OFF : principal
ⓒ SW17-8: Sistema auxiliar ON : presente / OFF : ausente
ⓓ SW18-1: ON : cada dia do temporizador / OFF: um só dia
ⓔ SW18-2: ON : sinal de presença de filtro / OFF : sinal de ausência de filtro
ⓕ SW18-3: Regulação do tempo de sinal de filtro ON : 2500 h / OFF : 100 h
ⓖ SW18-4: Ainda não utilizado
ⓗ Exemplo de regulação do trajecto
ⓘ (máximo)

3) Τοποθέτηση διακοπτών DIP

- Όταν βλέπετε την επάνω θήκη του τηλεχειριστηρίου από πίσω, οι διακόπτες DIP (SW17, SW18) φαίνονται στις θέσεις που βλέπετε στο διάγραμμα.
  Ρυθμίστε αυτούς τους διακόπτες ώστε ν'αντιστοιχούν στις σωστές διευθύνσεις καθώς και στις άλλες λειτουργίες του τηλεχειριστήριου.
  - ∗ Οι θέσεις των διακοπτών DIP (ON) (ανοιχτός) - (OFF) (κλειστός) είναι ως εξής:

① (ON) (ανοιχτός)
② (OFF) (κλειστός)

- Η διεύθυνση του τηλεχειριστήριου καθορίζεται ρυθμίζοντας τους διακόπτες 1-6 του SW17. Οι θέσεις των διακοπτών DIP για διευθύνσεις και άλλες λειτουργίες φαίνονται πιο κάτω:

ⓐ SW17: Οι διακόπτες 1-6 είναι για τον καθορισμό των διευθύνσεων (Όλες οι ρυθμίσεις είναι δυαδικές : βλ. διάγραμμα)
ⓑ SW17-7: Διακόπτης [κύριος] [βοηθητικός] ON (ανοιχτός) : βοηθητικός / OFF (κλειστός) : κύριος
ⓒ SW17-8: Εφεδρικό Σύστημα ON (ανοιχτός) : λειτουργεί / OFF (κλειστός) : δεν λειτουργεί
ⓓ SW18-1: ON (ανοιχτός) : χρονόμετρο σε λειτουργία κάθε μέρα / OFF (κλειστός) : μία μέρα
ⓔ SW18-2: ON (ανοιχτός) : σήμα φίλτρου φαίνεται / OFF (κλειστός) : δεν φαίνεται
ⓕ SW18-3: Σήμα αλλαγής φίλτρου ON (ανοιχτός) : 2500 Ώρες / OFF (κλειστός) : 100 Ώρες
ⓖ SW18-4: Δεν χρησιμοποιείται ακόμη
ⓗ Παραδείγματα καθορισμού διευθύνσεων ⓘ (μέγιστο)

6

(E) 7. Test run
(D) 7. Testlauf
(F) 7. Marche d'essai
(SD) 7. Provkörning
(NL) 7. Proefdraaien
(I) 7. Prova di funzionamento

7.1. Before test run

- ▶ After installation of indoor and outdoor units, and piping and electric wiring work, re-check that the unit is free from leaks of refrigerant, loosened connections, and incorrect polarity.
- ▶ Measure an impedance between the power supply terminal block (L, N, ⏚) on the outdoor unit and the ground with a 500 V Megger and check that it is equal to or greater than 1.0 MΩ.
  - (*) Never apply any voltage to the both terminal blocks for the indoor and outdoor unit connection (1, 2, 3) and the remote controller (1, 2).

7.1. Vor dem Testlauf

- ▶ Nach Installation der Innen- und Außenanlagen, der Rohrleitung und nach Vornahme der elektrischen Verdrahtung, nochmals vergewissern, daß kein Kältemittelaustritt, keine lockeren Elektroanschlüsse und keine falsche Polarität vorliegen.
- ▶ Die Impedanz zwischen Klemmleiste der Stromversorgung (L, N, ⏚) an der Außenanlage und der Erdung mit einem 500 V Isolationsprüfer messen und vergewissern, daß sie gleich oder größer als 1,0 MΩ ist.
  - (*) Niemals Spannung an die Klemmleisten der Anschlüsse der Innen- und Außenanlage (1, 2, 3) und der Fernbedienung (1, 2) anlegen.

7.1. Avant la marche d'essai

- ▶ Après avoir installé les appareils intérieur et extérieur, et avoir effectué l'installation électrique et de la tuyauterie, revérifier qu'il n'y a aucune fuite de réfrigérant, que les connexions ne se sont pas détendues et que la polarité est correcte.
- ▶ Mesurer une impédance entre le bloc de sortie de l'alimentation électrique (L, N, ⏚) de l'appareil extérieur et la terre à l'aide d'un mégohmmètre 500V et vérifier qu'elle est d'au moins 1,0 MΩ.
  - (*) Ne jamais appliquer de voltage aux blocs de sortie des appareils intérieur et extérieur (1, 2, 3) et la télécomamnde (1, 2).

7.1. Innan provkörningen

- ▶ Efter installation av inom- och utomhusenheter, rörledningar och elledningar, bör man återigen kontrollera att enheten är fri från läckor, lösa anslutningar och att polariteten observerats.
- ▶ Mät impedansen mellan nätströmskopplingsplinten (L, N, ⏚) på utomhusenheten och jorden med en 500 V Megger och kontrollera att den är lika med eller högre än 1,0 MΩ.
  - (*) Tillför aldrig spänning till kopplingsplintarna för anslutning av inom- och utomhusenheten (1, 2, 3) och fjärrkontrollen (1, 2).

7.1. Voordat u gaat proefdraaien

- ▶ Nadat u het binnen- en buiten-apparaat heeft gemonteerd en klaar bent met de leidingmontage en de elektrische bedrading, controleer dan nogmaals dat er geen koelmiddel lekt, dat er geen aansluitingen los zitten en dat de polariteit correct is.
- ▶ Gebruik een 500 V weerstandsmeter om te controleren dat de weerstand tussen het aansluitblok voor de stroomvoorziening (L, N, ⏚) van het buiten-apparaat en de aarding tenminste 1,0 MΩ is.
  - (*) Zet nooit spanning op de aansluitblokken die de aansluiting tussen het binnen- en buiten-apparaat (1, 2, 3) en de afstandsbediening (1 en 2) verzorgen.

7.1. Operazioni preliminari alla prova di funzionamento

- ▶ Dopo aver installato le sezioni interne ed esterne, effettuato il collegamento delle tubazioni e dei cablaggi, controllare ancora una volta che non vi siano perdite di refrigerante, collegamenti allentati e che la polarità sia corretta.
- ▶ Misurare il valore dell'impedenza fra il blocco terminale di alimentazione (L, N, ⏚) della sezione esterna e la massa con un megaohmmetro da 500V, controllando che questo sia superiore o uguale a 1,0 MΩ.
  - (*) Evitare di alimentare i blocchi terminali del collegamento delle sezioni interna ed esterna (1, 2, 3) e del comando a distanza (1, 2).

(ES) 7. Prueba de funcionamiento

7.1. Antes de realizar las pruebas

- ▶ Después de instalar las unidades interior y exterior y de haber instalado las tuberías y los cables, vuelva a comprobar que no hay fugas de refrigerantes. conexiones flojas o polaridad incorrecta.
- ▶ Mida la impendencia entre el bloque de terminales (L, N, ⏚) de la fuente de alimentación de las unidades y el suelo con un megaóhmetro de 500 V y compruebe que sea mayor o igual a 1,0 MΩ.
  - (*) No aplique nunca ningún voltaje a ambos bloques de terminales de la conexión de la unidad interior y exterior (1, 2, 3) ni del control remoto (1, 2).

(DK) 7. Afprøvning

7.1. Før afprøvning

- ▶ Efter installationen af de indendørs og udendørs enheder samt rør- og kabelføring, kontrolleres igen, at enheden ikke har kølevæskelækager, løse forbindelser eller forkert polaritet.
- ▶ Mål impedansen mellem strømforsyningens terminalklemme (L, N, ⏚) på den udendørs enhed og stel med en 500 V isolationsmåler og kontrollér, at den er større end eller lig med 1,0 MΩ.
  - (*) Sæt aldrig spænding på begge terminalklemmer til tilslutning af de indendørs og udendørs enheder (1, 2, 3) og fjernbetjeningen (1, 2).

(TR) 7. Çalışma testi

7.1. İşletme testinden önce

- ▶ İç üniteyi ve dış üniteyi monte edip boru ve kablo tesisatlarını yaptıktan sonra ünitede soğutucu sızıntısı, gevşek bağlantı ve yanlış polarite olmamasını sağlamak için tekrardan kontrol ediniz.
- ▶ Dış ünitedeki güç kaynağı terminal bloku (L, N, ⏚) ile toprak arasındaki empedansı 500 V'luk bir Megger ile ölçünüz ve 1,0 MΩ eşit veya daha yüksek olduğunu saptamak üzere kontrol ediniz.
  - (*) İç ünite ve dış ünite bağlantıları için her iki terminal blokuna (1, 2, 3) ve uzaktan kumanda ünitesine (1, 2) asla voltaj uygulamayınız.

(PR) 7. Ensaio

7.1. Antes do ensaio

- ▶ Após a instalação das unidades interior e exterior e do trabalho de tubagem e da cablagem eléctrica, verifique novamente se há fugas de refrigerante, se há conexões soltas e se a polaridade é correcta.
- ▶ Meça a impedância entre o bloco terminal da fonte de alimentação (L, N, ⏚) nas unidades e no solo com um meghómetro de 500 V e verifique se é igual ou superior a 1,0 MΩ.
  - (*) Nunca aplique qualquer voltagem aos dois blocos terminais da ligação das unidades interior e exterior (1, 2, 3) e do controlo remoto (1, 2).

(GR) 7. Δοκιμαστική λειτουργία

7.1. Πριν από τη δοκιμαστική λειτουργία

- ▶ Μετά την εγκατάσταση της εσωτερικής και της εξωτερικής μονάδας και αφού τελειώσετε τις εργασίες καλωδίωσης και σωλήνωσης, ελέγξετε πάλι για τυχόν διαρροές ψυκτικού υγρού, για χαλαρές συνδέσεις και για τυχόν λανθασμένη πολικότητα.
- ▶ Χρησιμοποιήσετε ένα μεγώμετρο τάσης 500V για να ελέγξετε ότι η αντίσταση μεταξύ των τερματικών της ηλεκτρικής παροχής (L, N, ⏚) στην εξωτερική μονάδα και της γείωσης είναι ίση ή μεγαλύτερη του 1,0 MΩ (μεγαώμ).
  - (*) Δεν πρέπει ποτέ να εκτελέσετε αυτή τη δοκιμή, δηλαδή να συνδέσετε με ρεύμα οποιασδήποτε τάσης, στις συνδέσεις τερματικών της εσωτερικής και εξωτερικής μονάδας (1, 2, 3) και στο τηλεχειριστήριο (1, 2).

(中) 7. 运行测试

(F) 7. Marche d'essai
(NL) 7. Proefdraaien

(E) 7. Test run
(D) 7. Testlauf
(SD) 7. Provkörning
(I) 7. Prova di funzionamento

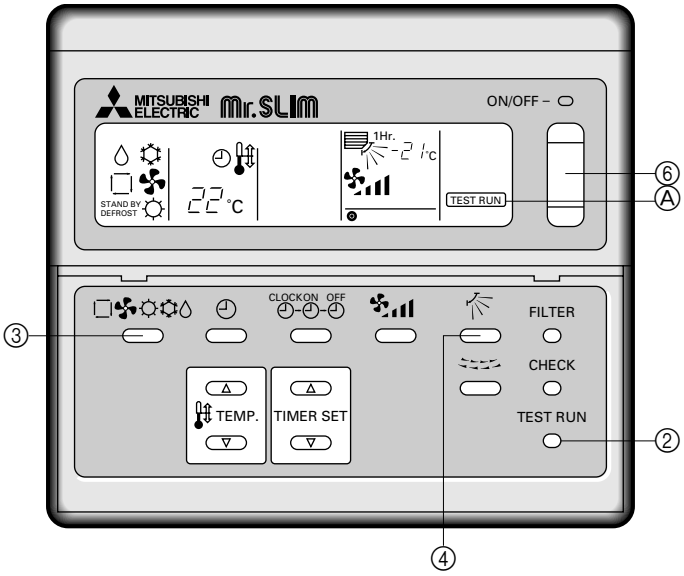

7.2. Méthodes de marche d'essai

Méthodes d'opération

① Activer l'alimentation secteur
Lorsque l'écran d'affichage de la température ambiante de la télécommande affiche "CENTRALLY CONTROLLED" (contrôle central), la télécommande est désactivée. Eteindre l'affichage "CENTRALLY CONTROLLED" (contrôle central) avant d'utiliser la télécommande.

② Appuyer sur le bouton "TEST RUN" deux fois.
Ⓐ Le voyant "TEST RUN" devrait s'allumer.

③ Appuyer sur le bouton ( ).
Mode Rafraichissement/Assèchement: De l'air frais commencera à s'échapper.
Mode chauffage: De l'air chaud commencera à s'échapper (au bout d'un moment).

④ Appuyer sur le bouton .
Vérifier que les ailettes automatiques bougent proprement.

⑤ Vérifier que le ventilateur de l'appareil extérieur marche correctement.

⑥ Appuyer sur le bouton "ON/OFF" pour reprogrammer la marche d'essai en cours.

- La marche d'essai s'arrêtera automatiquement au bout de deux heures, selon la programmation AUTO STOP de deux heures du minuteur.
- Pendant l'essai de fonctionnement, l'affichage de la température ambiante indique le code de température de la tuyauterie de l'appareil intérieur (voir la page 72).

7.2. Procedure voor proefdraaien

Bedieningsprocedure

① Zet de hoofdschakelaar aan.
Als de kamertemperatuur op de display van de afstandsbediening op "CENTRALLY CONTROLLED" (CENTRAAL BESTUURD) staat, doet de afstandsbediening het niet. Zet de "CENTRALLY CONTROLLED" (CENTRAAL BESTUURD)-display af voordat u de afstandsbediening gebruikt.

② Druk tweemaal op de "TEST RUN"-toets.
Ⓐ Het 'TEST RUN'-controlelampje moet gaan branden.

③ Druk op de ( )-toets.
Koel-/droogstand: er moet nu koele lucht uitkomen.
Verwarmingsstand: er moet nu warme lucht uitkomen (na een poosje).

④ Druk op de -toets.
Controleer of de schotjes correct heen en weer bewegen.

⑤ Controleer of de ventilator van het buitenapparaat goed werkt.

⑥ Druk op de "ON/OFF"-toets om het proefdraaien weer in te stellen.

- Het proefdraaien schakelt na twee uur automatisch uit. Dit gebeurt omdat de 'AUTO STOP'-stand op de timer op twee uur staat.
- Tijdens het proefdraaien verschijnt in de display voor de binnentemperatuur de code voor de temperatuur van de binnenleidingen (zie pagina 72).

7.2. Test run procedures

Operating procedures

① Turn on the main power supply.
While the room temperature display on the remote controller reads "CENTRALLY CONTROLLED", the remote controller is disabled. Turn off the "CENTRALLY CONTROLLED" display before using the remote controller.

② Press "TEST RUN" button twice.
Ⓐ The "TEST RUN" indicator should light up.

③ Press ( ) button.
Cooling/drying mode: Cool air should start to blow.
Heating mode: Warm air should start to blow (after a while).

④ Press button.
Check for correct motion of auto-vanes.

⑤ Check the outdoor unit fan for correct running.

⑥ Press the "ON/OFF" button to reset the test run in progress.

- The test run will be automatically shut down after two hours in response to the AUTO STOP setting of two hours on the timer.
- During the test run, the room temperature display shows the indoor unit pipe temperature code (see page 72).

7.2. Testlaufverfahren

Betriebsabläufe

① Netzstrom einschalten.
Während die Raumtemperaturanzeige auf der Fernbedienung "CENTRALLY CONTROLLED/ZENTRAL GESTEUERT" anzeigt, ist die Fernbedienung ausgeschaltet. Die Anzeige "CENTRALLY CONTROLLED/ZENTRAL GESTEUERT" vor Benutzung der Fernbedienung ausschalten.

② Die Taste "TEST RUN" zweimal drücken.
Ⓐ Die Anzeige "TEST RUN" leuchtet auf.

③ Die Taste ( ) drücken.
Kühlen/Trocknen: Kaltluft wird ausgeblasen.
Heizen: Warmluft wird ausgeblasen (nach einer Weile).

④ Die Taste drücken.
Einwandfreie Bewegung der Automatikschieber überprüfen.

⑤ Gebläse der außenanlage auf einwandfreien Lauf überprüfen.

⑥ "ON/OFF"(NETZSTROM EIN/AUS)-Taste drücken, um den in Gang befindlichen Testlauf in die Grundeinstellung zurückzuschalten.

- Der Testlauf schaltet sich nach zwei Stunden als Reaktion auf die AUTO STOP-Einstellung von zwei Stunden im Zeitschalter aus.
- Während des Testlaufs zeigt die Raumtemperaturanzeige den Temperaturcode der Rohrleitung der Innenanlage (siehe Seite 72).

7.2. Provkörningen

Driftsprocedurer

① Slå på nätströmstillförseln
När rumstemperaturdisplayen på fjärrkontrollen visar "CENTRALLY CONTROLLED" (centralt styrd), är fjärrkontrollen bortkopplad. Stäng av "CENTRALLY CONTROLLED" (centralt styrd)-displayen innan fjärrkontrollen används.

② Tryck på "TEST RUN" två gånger.
Ⓐ Indikatorn "TEST RUN" bör tändas.

③ Tryck på ( )
Avkylnings-/torkningsläge: Kalluft ska börja strömma.
Värmeläge: Varmluft ska börja strömma (efter en stund).

④ Tryck på .
Kontrollera att de automatiska spjällen rör sig rätt.

⑤ Kontrollera att utomhusenhet fläkt fungerar korrekt.

⑥ Tryck på "ON/OFF" för att nollställa provkörningen.

- Provkörningen stängs automatiskt av efter två timmar på grund av timerinställningen AUTO STOP.
- Under testkörningen visas temperaturkoden för inomhusenhetens rörledning (se sida 72) i teckenfönstret för rumstemperaturvisning.

7.2. Procedure per la prova di funzionamento

Procedure operative

① Accendere l'interruttore di alimentazione principale.
Quando il display della temperatura ambiente del comando a distanza visualizza "CENTRALLY CONTROLLED" (CONTROLLATO CENTRALMENTE), il comando a distanza è disattivato. Occorre far sparire questo messaggio prima di poter usare il comando a distanza.

② Premere per due volte il pulsante "TEST RUN".
Ⓐ La spia "TEST RUN" (PROVA DI FUNZIONAMENTO) si illuminerà.

③ Premere il pulsante ( ).
Modalità di raffreddamento/deumidificazione: viene soffiata l'aria fredda.
Modalità di riscaldamento: viene soffiata l'aria calda (dopo un certo periodo).

④ Premere il pulsante .
Controllare il corretto movimento delle alette automatiche.

⑤ Controllare il corretto funzionamento del ventilatore della sezione esterna.

⑥ Premere il pulsante "ON/OFF" per ripristinare la prova di funzionamento.

- La prova di funzionamento verrà disattivata automaticamente dopo due ore, conformemente all'avvenuta impostazione di due ore con la procedura AUTO SETTING (IMPOSTAZIONE AUTOMATICA).
- Durante la prova di funzionamento, il display della temperatura ambiente visualizza il codice di temperatura della tubazione della sezione interna (vedere pagina 72).

(ES) 7. Prueba de funcionamiento
(DK) 7. Afprøvning
(TR) 7. Çalışma testi

7.2. Procedimientos para la realización de pruebas

Procedimientos operativos

① Encienda la fuente de alimentación principal
Mientras el indicador de temperatura de la habitación indique “CENTRALLY CONTROLLED” (controlado centralmente), el control remoto está desconectado. Espere a que se desactive el indicador “CENTRALLY CONTROLLED” (controlado centralmente) antes de usar el control remoto.
② Pulse el botón “TEST RUN” dos veces.
Ⓐ Deberá encenderse el indicador “TEST RUN”
③ Pulse el botón ( ).
Modo de refrigeración / secado: Debe empezar a salir aire frío.
Modo de calefacción: Debe empezar a salir aire caliente (después de un rato)
④ Pulse el botón .
Comprueba el movimiento correcto de las paletas automáticas.
⑤ Comprobación del correcto funcionamiento del ventilador de la unidad exterior.
⑥ Pulse el botón “ON/OFF” para reinicializar el proceso de realización de pruebas en marcha.

- El proceso de realización de pruebas se parará automáticamente a las dos horas, en respuesta al período de dos horas establecido para el valor AUTO STOP del temporizador.
- Durante el proceso de pruebas, el indicador de la temperatura de la habitación mostrará el código de temperatura de la tubería de la unidad interior (consulte la página 73).

7.2. Afprøvningsprocedurer

Betjeningsprocedurer

① Tænd for hovedstrømforsyningen.
Når displayet med lokalets temperatur vise “CENTRALLY CONTROLLED“ (centralt styret) er fjernbetjeningen slået fra. Sluk for “CENTRALLY CONTROLLED“ (centralt styret) før fjernbetjeningen anvendes.
② Tryk to gange på “Test Run”-knappen.
Ⓐ “Test Run”-lyset skal tændes.
③ Tryk på ( )-knappen.
Kølings-/tørringsfunktion: Der skal blæses kold luft.
Opvarmningsfunktion: Efter et øjeblik skal der blæses varm luft.
④ Tryk på -knappen.
Kontrollér, at autobladene bevæges korrekt.
⑤ Kontrollér, at den udendørs ventilator kører korrekt.
⑥ Tryk på “ON/OFF”-knappen for at afbryde den nuværende afprøvning.

- Afprøvningen standses automatisk efter to timer som følge af urets “AUTO STOP”-indstilling på to timer.
- Under testkørslen viser displayet for lokaletemperatur temperaturkoden for indendørsenhedens rør (se side 73).

7.2. İşletme testi işlemleri

İşletme işlemleri

① Ana güç kaynağını açınız.
Uzaktan kumanda ünitesindeki oda sıcaklığı ekranında “CENTRALLY CONTROLLED” (merkezi kontrol) ibaresi olduğu zaman uzaktan kumanda ünitesi çalışmaz durumdadır. Uzaktan kumanda ünitesini kullanmadan önce “CENTRALLY CONTROLLED” (merkezi kontrol) ekranını kapatınız.
② “TEST RUN” (işletme testi) düğmesine iki kere basınız.
Ⓐ “TEST RUN” (işletme testi) göstergesinin yanması gerekir.
③ ( ) düğmesine basınız.
Soğutma/kurutma modu: Ünitenin soğuk hava basmaya başlaması gerekir.
Isıtma modu: Ünitenin sıcak hava basmaya başlaması gerekir (bir süre sonra).
④ düğmesine basınız.
Otomatik kanatçıkların gerekli şekilde hareket edip etmediğini kontrol ediniz.
⑤ Dış ünite vantilatörünün doğru çalışıp çalışmadığını kontrol ediniz.
⑥ Devam etmekte olan işletme testini sıfırlamak için “ON/OFF” (açma/kapama) düğmesine basınız.

- Zamanlayıcıda iki saat süreli “AUTO STOP” (otomatik stop) ayarının seçilmiş olması halinde işletme testi iki saat sonra otomatik olarak durur.
- İşletme testi sırasında, oda sıcaklığı ekranında iç ünite boru sıcaklığı kodu görüntülenir (sayfa 73’e bakın).

(PR) 7. Ensaio
(GR) 7. Δοκιμαστική λειτουργία
(中) 7. 运行测试

7.2. Instruções de ensaio

Instruções de funcionamento

① Ligue a fonte de alimentação.
Enquanto o visor de temperatura ambiente do controlo remoto indicar “CENTRALLY CONTROLLED“ (controlado centralmente), o controlo remoto está desactivado. Desligue o visor “CENTRALLY CONTROLLED“ (controlado centralmente) antes de utilizar o controlo remoto.
② Carregue duas vezes no botão “TEST RUN”.
Ⓐ O indicador “TEST RUN” acende.
③ Carregue no botão ( ).
Em modo de arrefecimento/secagem: deverá começar a soprar ar frio.
Em modo de aquecimento: deverá começar a soprar ar quente (após algum tempo).
④ Carregue no botão .
Verifique se o movimento das válvulas automáticas é correcto.
⑤ Verifique se ventoinha da unidade exterior funciona correctamente.
⑥ Carregue no botão “ON/OFF” para reactivar o ensaio.

- O ensaio parará automaticamente após duas horas na sequência da regulação AUTO STOP de duas horas no temporizador.
- Durante a operação de teste, o visor da temperatura ambiente mostra o código da temperatura da tubagem da unidade interior (ver página 73).

7.2. Τρόπος δοκιμαστικής λειτουργίας

Τρόποι λειτουργίας

① Ανοίξετε την παροχή ηλεκτρικού ρεύματος.
Ενόσω εμφανίζεται η ένδειξη “CENTRALLY CONTROLLED” (ελέγχεται κεντρικά) στο τηλεχειριστήριο για τη θερμοκρασία δωματίου, σημαίνει ότι το τηλεχειριστήριο είναι αδρανοποιημένο. Πριν χρησιμοποιήσετε το τηλεχειριστήριο κλείσετε την ένδειξη “CENTRALLY CONTROLLED” (ελέγχεται κεντρικά).
② Πατήσετε δύο φορές το κουμπί με την ένδειξη “TEST RUN”.
Ⓐ Το φωτάκι δοκιμαστικής λειτουργίας πρέπει να ανάψει.
③ Πατήσετε το κουμπί με την ένδειξη ( ).
Κλιματισμός κρύου/στεγνού αέρα: Πρέπει ν’αρχίσει να εκπέμπεται κρύος αέρας.
Κλιματισμός θερμού αέρα: Πρέπει ν’αρχίσει να εκπέμπεται θερμός αέρας (μετά από λίγο).
④ Πατήσετε το κουμπί με την ένδειξη .
Ελέγξετε εάν τα πτερύγια για την αυτόματη κατεύθυνση του αέρα κινούνται σωστά.
⑤ Ελέγξετε τη σωστή λειτουργία ανεμιστήρα της εξωτερικής μονάδας.
⑥ Πατήσετε το διακόπτη λειτουργίας “ON/OFF” για την επαναρύθμιση της προόδου δοκιμαστικής λειτουργίας.

- Η δοκιμαστική λειτουργία θα σταματήσει αυτόματα μετά από δύο ώρες σύμφωνα με τη ρύθμιση αυτόματου σταματήματος (AUTO STOP) που έχει γίνει στο χρονόμετρο.
- Στη διάρκεια της δοκιμαστικής λειτουργίας, η θερμοκρασία δωματίου που εμφανίζεται στην οθόνη δείχνει έναν κωδικό αριθμό που ανταποκρίνεται στη θερμοκρασία των σωληνώσεων της εσωτερικής μονάδας (βλ. σελίδα 73).

(F) 7. Marche d'essai
(NL) 7. Proefdraaien

(E) 7. Test run
(D) 7. Testlauf
(SD) 7. Provkörning
(I) 7. Prova di funzionamento

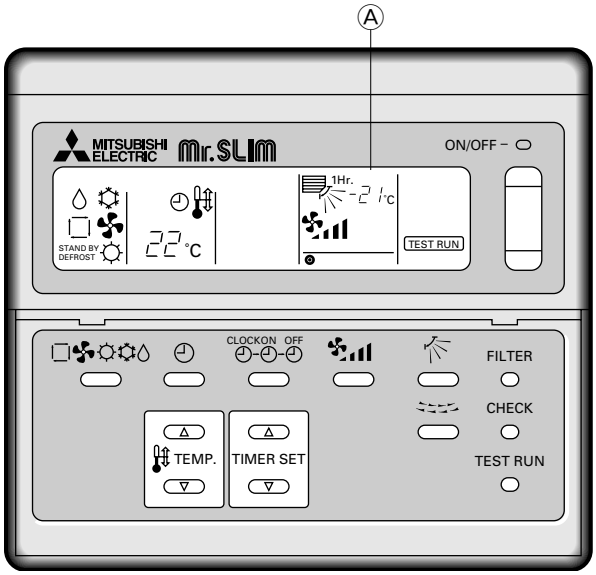

7.3. Marche d'essai

Pour les affichages LED disponibles (LED 1, 2) sur le tableau de l'appareil intérieur, voir le tableau ci-dessous.

LED2 (alimentation électrique du microprocesseur)	Doit toujours être sur ON (allumé) pour indiquer que le contrôle est sous tension. S'allume pour indiquer que l'alimentation est connectée à la télécommande branchée.
LED1 (alimentation électrique de la télécommande)	S'allume seulement si l'appareil intérieur est connecté à l'appareil extérieur dont l'adresse est "0".

Ⓐ Le code de température des tuyaux s'indique par des chiffres allant de 1 à 15, ce qui représente une plage de températures s'étendant de -40 à 90°C.
Vérifier le bon fonctionnement du compresseur en veillant à ce que le numéro de code diminue lors du refroidissement et augmente en cas de chauffage.

Code	1	2	3	4
Température du serpentin intérieur	-40°C – 1°C	2°C – 10°C	11°C – 15°C	16°C – 20°C
Code	5	6	7	8
Température du serpentin intérieur	21°C – 25°C	26°C – 30°C	31°C – 35°C	36°C – 40°C
Code	9	10	11	12
Température du serpentin intérieur	41°C – 45°C	46°C – 50°C	51°C – 55°C	56°C – 60°C
Code	13	14	15	
Température du serpentin intérieur	61°C – 70°C	71°C – 90°C	Capteur malfonction	

7.3. Zelftest

Raadpleeg voor beschikbare LED displays (LED 1, 2) op het bord van het binnenapparaat de tabel hieronder.

LED2 (Microprocessor voor de stroomvoorziening)	Moet altijd op 'ON' blijven staan om aan te geven dat de stroomvoorziening voor de bediening aan staat. Gaat branden om aan te geven dat er stroom op de afstandsbediening is aangesloten.
LED1 (Stroomvoorziening voor de afstandsbediening)	Gaat alleen branden als het binnenapparaat aangesloten is op het buitenapparaat met als aansluitpunt '0'.

Ⓐ De code voor de temperatuur van de binnenleidingen wordt aangegeven door de nummers 1 t/m 15, die temperaturen van -40°C tot +90°C aangeven.
Controleer de werking van de compressor door te kijken of het codenummer daalt tijdens koelen en stijgt tijdens verwarmen.

Code	1	2	3	4
Temperatuur buis binnenapparaat.	-40°C – 1°C	2°C – 10°C	11°C – 15°C	16°C – 20°C
Code	5	6	7	8
Temperatuur buis binnenapparaat.	21°C – 25°C	26°C – 30°C	31°C – 35°C	36°C – 40°C
Code	9	10	11	12
Temperatuur buis binnenapparaat.	41°C – 45°C	46°C – 50°C	51°C – 55°C	56°C – 60°C
Code	13	14	15	
Temperatuur buis binnenapparaat.	61°C – 70°C	71°C – 90°C	Storing sensor	

7.3. Self-diagnosis

For available LED displays (LED 1, 2) on the indoor unit board, refer to the table below.

LED2 (Microprocessor power supply)	Should remain ON always to indicate the control power supply is turned ON. Lights up to indicate the power is connected to the wired remote controller.
LED1 (Remote controller power supply)	Lights up only for the indoor unit connected to the outdoor unit address "0".

Ⓐ The pipe temperature code is indicated by numbers 1 through 15 which represent -40° to 90°C.
Check the compressor operation by confirming that the code number decreases when cooling and increases when heating.

Code	1	2	3	4
Indoor coil temperature	-40°C – 1°C	2°C – 10°C	11°C – 15°C	16°C – 20°C
Code	5	6	7	8
Indoor coil temperature	21°C – 25°C	26°C – 30°C	31°C – 35°C	36°C – 40°C
Code	9	10	11	12
Indoor coil temperature	41°C – 45°C	46°C – 50°C	51°C – 55°C	56°C – 60°C
Code	13	14	15	
Indoor coil temperature	61°C – 70°C	71°C – 90°C	Sensor malfunction	

7.3. Selbstdiagnose

Näheres über verfügbare LED-Anzeigen (LED 1, 2) auf der Schalttafel der Innenanlage der nachstehenden Tabelle entnehmen.

LED2 (Stromversorgung des Mikroprozessors)	Muß immer auf ON/EIN bleiben, um anzuzeigen, daß die Steuerstromversorgung auf ON/EIN geschaltet ist. Leuchtet auf und zeigt an, daß die angeschlossene Fernbedienung mit Netzstrom versorgt wird.
LED1 (Stromversorgung der Fernbedienung)	Leuchtet nur, wenn die Innenanlage mit der Außenanlagen-Adresse '0' verbunden ist.

Ⓐ Der Temperaturcode der Rohrleitung wird durch Ziffern von 1 bis 15 angezeigt, die -40° bis 90°C darstellen.
Den Kompressorbetrieb überprüfen, indem Sie sich vergewissern, daß die Codenummer beim Kühlen abnimmt und sich beim Heizen erhöht.

Code	1	2	3	4
Innenspulentemperatur	-40°C – 1°C	2°C – 10°C	11°C – 15°C	16°C – 20°C
Code	5	6	7	8
Innenspulentemperatur	21°C – 25°C	26°C – 30°C	31°C – 35°C	36°C – 40°C
Code	9	10	11	12
Innenspulentemperatur	41°C – 45°C	46°C – 50°C	51°C – 55°C	56°C – 60°C
Code	13	14	15	
Innenspulentemperatur	61°C – 70°C	71°C – 90°C	Fühlerfehlfunktion	

7.3. Självdiagnostik

För tillgängliga LED-displayer (LED 1, 2) på inomhusenhetens panel, se tabellen nedan.

LED2 (nätströmstillförsel till mikroprocessorn)	2 Bör vara PÅ för att ange att styrströmmen är på. Tänds för att visa att strömmen är ansluten till fjärrkontrollen.
LED1 (nätströmstillförsel till fjärrkontroll)	Tänds endast för inomhusenhet ansluten till utomhusenheten med adress 0.

Ⓐ Rörtemperaturkoden visas med siffror från 1 till 15, vilket representerar -40°C till 90°C.
Kontrollera kompressorns drift genom att bekräfta att kodnumret minskas under avkylning och ökar under uppvärmning.

Kod	1	2	3	4
Inomhusspiralens temperatur	-40°C – 1°C	2°C – 10°C	11°C – 15°C	16°C – 20°C
Kod	5	6	7	8
Inomhusspiralens temperatur	21°C – 25°C	26°C – 30°C	31°C – 35°C	36°C – 40°C
Kod	9	10	11	12
Inomhusspiralens temperatur	41°C – 45°C	46°C – 50°C	51°C – 55°C	56°C – 60°C
Kod	13	14	15	
Inomhusspiralens temperatur	61°C – 70°C	71°C – 90°C	Sensorn felaktig	

7.3. Autodiagnosi

Per i display LED disponibili (LED 1, 2) sul pannello della sezione interna, fare riferimento alla tabella sottostante.

LED2 (Alimentazione del microprocessore)	Deve rimanere sempre acceso, per indicare che l'unità è alimentata. Si accende per indicare che il comando a distanza con fili è alimentato.
LED1 (Alimentazione del comando a distanza)	Si accende soltanto quando la sezione interna è collegata alla sezione esterna con indirizzo '0'.

Ⓐ Il codice di temperatura è indicato con cifre da 1 a 15, che corrispondono a valori compresi fra -40° e +90°C.
Controllare il funzionamento del compressore accertandosi che i codici numerici diminuiscano durante il raffreddamento e aumentino durante il riscaldamento.

Codice	1	2	3	4
Temperatura della bobina interna	-40°C – 1°C	2°C – 10°C	11°C – 15°C	16°C - 20°C
Codice	5	6	7	8
Temperatura della bobina interna	21°C – 25°C	26°C – 30°C	31°C – 35°C	36°C – 40°C
Codice	9	10	11	12
Temperatura della bobina interna	41°C – 45°C	46°C – 50°C	51°C – 55°C	56°C – 60°C
Codice	13	14	15	
Temperatura della bobina interna	61°C – 70°C	71°C – 90°C	Malfunzionamento del sensore	

(ES) 7. Prueba de funcionamiento
(DK) 7. Afprøvning
(TR) 7. Çalışma testi

7.3. Autodiagnosis

Consulte en la tabla siguiente los indicadores del LED disponibles (LED 1, 2) en el tablero de la unidad interior

LED2 (Fuente de alimentación del microprocesador)	Debería estar siempre en ON para indicar que la fuente de alimentación del control está encendida. Se enciende para indicar que la fuente de alimentación está conectada al control remoto.
LED1 (Fuente de alimentación del control remoto)	Se enciende sólo cuando la unidad interior está conectada a una unidad exterior con dirección '0'.

Ⓐ El código de temperatura de la tubería está indicado en números del 1 al 15 que representan un intervalo de -40 a 90°C.
Compruebe el funcionamiento del compresor confirmando que el número del código desciende cuando se enfría y aumenta cuando se calienta.

Código	1	2	3	4
Temperatura del serpentín interior	-40°C – 1°C	2°C – 10°C	11°C – 15°C	16°C – 20°C
Código	5	6	7	8
Temperatura del serpentín interior	21°C – 25°C	26°C – 30°C	31°C – 35°C	36°C – 40°C
Código	9	10	11	12
Temperatura del serpentín interior	41°C – 45°C	46°C – 50°C	51°C – 55°C	56°C – 60°C
Código	13	14	15	
Temperatura del serpentín interior	61°C – 70°C	71°C – 90°C	Malfuncionamiento del sensor	

7.3. Selvdiagnose

For tilgængelige LED-displays (LED 1, 2) på den udendørs enhedskort henvises til nedenstående tabel.

LED2 (Strømforsyning til mikroprocessor)	Bør altid være tændt som tegn på at strømforsyningen er tændt. Lyser som tegn på at strømforsyningen er tilsluttet fjernbetjeningen med kabel.
LED1 (Strømforsyning til fjernbetjening)	Lyser kun for den indendørs enhed, der er tilsluttet adresse "0"

Ⓐ Rørets temperaturkode angives i tal fra 1 til 15, som repræsenterer -40° til 90°C.
Kontroller kompressorens drift ved at bekræfte, at kodetallet mindskes når enheden afkøler og øges når den opvarmer.

Kode	1	2	3	4
Temperatur på indendørs kølespiral	-40°C – 1°C	2°C – 10°C	11°C – 15°C	16°C – 20°C
Kode	5	6	7	8
Temperatur på indendørs kølespiral	21°C – 25°C	26°C – 30°C	31°C – 35°C	36°C – 40°C
Kode	9	10	11	12
Temperatur på indendørs kølespiral	41°C – 45°C	46°C – 50°C	51°C – 55°C	56°C – 60°C
Kode	13	14	15	
Temperatur på indendørs kølespiral	61°C – 70°C	71°C – 90°C	Funktionssvigt for føler	

7.3. Kendiliğinden arıza bulma

İç ünite panosundaki mevcut LED ekranları (LED 1, 2) için aşağıdaki tabloya bakınız.

LED2 (Mikroişlemci güç kaynağı)	Kontrol güç kaynağının ON (açık) durumda olduğunu göstermek için daima ON (açık) durumda olmalıdır. Kablosu bağlı uzaktan kumanda ünitesine güç verildiğini göstermek üzere yanmaya başlar.
LED1 (Uzaktan kumanda ünitesi güç kaynağı)	Yalnız iç ünite dış ünite "0" adresine bağlandığı zaman yanar.

Ⓐ Boru sıcaklığı kodu -40° ile 90°C arasındaki değerleri temsil eden 1 - 15 rakamlarıyla belirtilir.
Soğutma sırasında kod sayısının azaldığını, ısıtma sırasında ise yükseldiğini saptamak suretiyle kompresörün çalışmasını kontrol ediniz.

Kod	1	2	3	4
İç sargı sıcaklığı	-40°C – 1°C	2°C – 10°C	11°C – 15°C	16°C – 20°C
Kod	5	6	7	8
İç sargı sıcaklığı	21°C – 25°C	26°C – 30°C	31°C – 35°C	36°C – 40°C
Kod	9	10	11	12
İç sargı sıcaklığı	41°C – 45°C	46°C – 50°C	51°C – 55°C	56°C – 60°C
Kod	13	14	15	
İç sargı sıcaklığı	61°C – 70°C	71°C – 90°C	Sensör arızası	

(PR) 7. Ensaio
(GR) 7. Δοκιμαστική λειτουργία
(中) 7. 运行测试

7.3. Auto-diagnóstico

Para visores LED disponíveis (LED 1, 2) no quadro da unidade interior, consulte a tabela abaixo.

LED2 (Fonte de alimentação do microprocessador)	Deverá permanecer sempre em ON para indicar que a fonte de alimentação do controlo remoto está ligada (ON). Acende para indicar que a corrente está ligada ao fio do controlo remoto.
LED1 (Fonte de alimentação do controlo remoto)	Acende unicamente para a unidade interior ligada ao endereço '0' da unidade exterior.

Ⓐ O código de temperatura da tubagem é indicado em números de 1 a 15 que representam -40° a 90°C.
Verifique o funcionamento do compressor confirmando que o número de código diminui com o arrefecimento e aumenta com o aquecimento.

Código	1	2	3	4
Temperatura da bobina interna	-40°C – 1°C	2°C – 10°C	11°C – 15°C	16°C – 20°C
Código	5	6	7	8
Temperatura da bobina interna	21°C – 25°C	26°C – 30°C	31°C – 35°C	36°C – 40°C
Código	9	10	11	12
Temperatura da bobina interna	41°C – 45°C	46°C – 50°C	51°C – 55°C	56°C – 60°C
Código	13	14	15	
Temperatura da bobina interna	61°C – 70°C	71°C – 90°C	Mau funcionamento	

7.3. Αυτοδιάγνωση

Για τα φωτάκια (LED) ενδείξεων λειτουργιών που υπάρχουν (φωτάκι 1, 2) στο ταπλώ της εσωτερικής μονάδας, αναφερθείτε στον πίνακα πιο κάτω.

Φωτάκι 2 (LED2) (Ηλεκτρική παροχή Μικροεπεξεργαστή)	Πρέπει να είναι αναμμένο συνέχεια για να δείχνει ότι η ηλεκτρική παροχή είναι ανοιχτή (ON). Ανάβει για να δείξει ότι το ρεύμα έχει συνδεθεί με το καλωδιωμένο τηλεχειριστήριο.
Φωτάκι 1 (LED1) (Ηλεκτρική παροχή τηλεχειριστήριου)	Ανάβει μόνο όταν η εσωτερική μονάδα έχει συνδεθεί στην εξωτερική μονάδα στη διεύθυνση "0".

Ⓐ Οι κωδικοί για τη θερμοκρασία των σωληνώσεων είναι αριθμοί από το 1 έως το 15 και αντιπροσωπεύουν θερμοκρασίες από -40° έως 90°K.
Ελέγξετε τη λειτουργία του συμπιεστή, επιβεβαιώνοντας ότι ο κωδικός αριθμός ελαττώνεται όταν η μονάδα κλιματίζει το χώρο με κρύο αέρα και αυξάνει όταν τον κλιματίζει με θερμό.

Κωδικός	1	2	3	4
Θερμοκρασία πηνίου εσωτ. μονάδας	-40°K – 1°K	2°K – 10°K	11°K – 15°K	16°K – 20°K
Κωδικός	5	6	7	8
Θερμοκρασία πηνίου εσωτ. μονάδας	21°K – 25°K	26°K – 30°K	31°K – 35°K	36°K – 40°K
Κωδικός	9	10	11	12
Θερμοκρασία πηνίου εσωτ. μονάδας	41°K – 45°K	46°K – 50°K	51°K – 55°K	56°K – 60°K
Κωδικός	13	14	15	
Θερμοκρασία πηνίου εσωτ. μονάδας	61°K – 70°K	71°K – 90°K	Ελαττωματική λειτουργία αισθητηρίου οργάνου	

Ⓔ 8. Troubleshooting

Ⓓ 8. Fehlerbehebung

If any of the above-mentioned functions do not work properly, search for the cause in the following chart and correct accordingly. (This troubleshooting chart applies only to operation in trial run mode.)

Cause	Symptoms	
	One-to-one system	Group control
(1) Wrong indoor-outdoor connections, or a reverse phase in the power line to the outdoor unit	• In cooling mode, indoor coil temperature code does not change. • The remote controller display temporarily shows "CENTRALLY CONTROLLED" when operation is started, but disappears soon afterward. (The same symptom appears if there is a short circuit in the remote controller wiring.)	• The same symptom as on the left appears when the master unit (the unit to which the remote controller is connected) is not correctly wired. • When any of the slave units are incorrectly wired, the blower will not run, or nine to ten minutes later, the system displays "P8" followed by the slave unit number.
(2) Improper setting of the remote controller or the indoor unit address	• The remote controller display shows "CENTRALLY CONTROLLED", but the switches fail to work. (On shipping, the remote controller and indoor unit are set to the address "0". Accidental setting changes can cause this symptom.)	• The same symptom as on the left appears when the master unit or remote controller has a setting error. • If there are overlapping slave addresses, the system shows "P7" followed by the overlapping unit number.
(3) Wrong connections or a short circuit in the remote controller	• Nothing is displayed on the remote controller.	• The same as on the left
(4) In a two-remote controller system, no setting was made for the slave remote controller. (DIPSW⑦ should be set to ON.)	• "P7" is shown sometimes.	• The same as on the left
(5) In group control, connector CN40 is still connected in the slave units (No.1 and afterward).		• Nothing is displayed on the remote controller.

- The above causes are attributable to improper installation. If the unit itself develops trouble, "P8" will be shown.
- If the equipment uses the optional central control system's remote controller, program timer or other devices, also refer to the applicable section in the Instruction Manual.
- Conduct the trial run as explained before, and confirm hat no condensation drips from the refrigerant or drain pipes.
- Confirm that air is not leaking from the opening between the unit and the grille, or between the grille and the ceiling. Air leakage may cause condensation to drip.
- When the trial run is successfully completed, use the Instruction Manual to explain all the operation procedures to the customer.

Wenn eine der oben dargestellten Funktionen nicht ordnungsgemäß arbeitet, in der nachstehenden Tabelle nach der Ursache suchen und diese entsprechend beheben. (Diese Fehlertabelle bezieht sich nur auf den Betrieb im Testlauf.)

Ursache	Symptome	
	Eins-zu-eins-System	Gruppensteuerung
(1) Falsche Innen-/Außenanschlüsse oder falsche Phase an der Netzstromleitung zur Außenanlage.	• Im Kältebetrieb ändert sich der Spulentemperatur-Code der Innenanlage nicht. • In der Anzeige der Fernbedienung erscheint unmittelbar nach dem Start vorübergehend "CENTRALLY CONTROLLED/ZENTRAL GESTEUERT", verschwindet aber bald danach. (Dies ist das Symbol für einen Kurzschluß in der Steuerleitung der Fernbedienung.)	• Das gleiche Symptom wie auf der linken Seite tritt auf, wenn die Hauptanlage (die Anlage, an die die Fernbedienung angeschlossen ist) nicht richtig verdrahtet ist. • Wenn eine der nachgeordneten Anlagen falsch verdrahtet ist, läuft das Gebläse nicht oder das System zeigt 10 Minuten später "P8" und nachfolgend die Nummer der untergeordneten Anlage an.
(2) Unsachgemäße Einstellung der Fernbedienung oder der Ansprache der Innenanlage	• Die Fernbedienung zeigt "CENTRALLY CONTROLLED /ZENTRAL GESTEUERT" an, aber die Schalter arbeiten nicht. (Bei Anlieferung sind die Fernbedienung und die Innenanlage auf die Adresse "0" eingestellt. Versehentliche Änderung der Einstellungen kann dieses Symptom verursacht haben.)	• Das gleiche Symptom wie auf der linken Seite tritt auf, wenn die Hauptanlage oder die Fernbedienung einen Einstellungsfehler aufweist. • Wenn untergeordnete Ansprachen überlappen, zeigt das System "P7" gefolgt von der überlappenden Anlagenummer.
(3) Falsche Anschlüsse oder ein Kurzschluß in der Fernbedienung.	• Auf der Fernbedienung wird nichts angezeigt.	• Das gleiche wie links.
(4) In einem zweistufigen Fernbedienungssystem wurde keine Einstellung für die untergeordnete Fernbedienung vorgenommen. (DIPSW⑦ sollte auf ON/EIN eingestellt sein.)	• "P7" wird gelegentlich angezeigt.	• Das gleiche wie links.
(5) In einer Gruppensteuerung ist der Anschluß CN40 immer noch an untergeordnete Anlagen angeschlossen. (Nr. 1 und danach)		• Auf der Fernbedienung wird nichts angezeigt.

- Die oben genannten Ursachen sind auf unsachgemäße Installation zurückzuführen. Wenn die Anlage selbst Schwierigkeiten bereitet, wird "P8" angezeigt.
- Wenn in der Anlage die als Zubehör erhältliche Fernbedienung des zentralen Steuersystems eingesetzt wird, Zeitschalter oder andere Vorrichtungen programmieren. Auch im entsprechenden Abschnitt des Bedienungshandbuchs nachschlagen.
- Den Testlauf wie beschrieben durchführen und vergewissern, daß kein Kondenswasser von den Kältemittel- oder Ablaßrohren tropft.
- Vergewissern, daß aus der Öffnung zwischen der Anlage und dem Gitter oder zwischen dem Gitter und der Decke keine Luft austritt. Austretende Luft kann zum Herabtropfen von Kondenswasser führen.
- Wenn der Testlauf erfolgreich abgeschlossen wurde, erklären Sie dem Kunden alle Bedienungsabläufe anhand des Bedienungshandbuchs.

(F) 8. Guide de dépannage

(SD) 8. Felsökning

Si l'un des éléments mentionnés plus haut ne fonctionne pas correctement, veuillez en rechercher la cause dans le tableau suivant et y remédier conformément aux instructions fournies. (Ce guide de dépannage s'applique uniquement au fonctionnement pendant le test d'essai.)

Cause	Symptômes	
	Système un à un	Contrôle groupé
(1) Mauvaises connexions intérieur/extérieur ou une phase inversée dans l'alimentation électrique de l'appareil extérieur.	• En mode de refroidissement, le code de température du serpentin intérieur ne varie pas. • L'affichage de la commande à distance indique provisoirement la mention "CENTRALLY CONTROLLED" (contrôle central) lors de la mise en fonctionnement mais cette mention disparaît peu après. (Le même symptôme se produit en cas de court-circuit dans les câbles de la commande à distance.)	• Le même symptôme que celui repris à gauche apparaît lorsque le câblage de l'appareil principal (l'appareil auquel la commande à distance est raccordée) n'est pas correct. • Lorsqu'un des appareils asservis n'est pas câblé correctement, la soufflerie ne fonctionnera pas ou, neuf à dix minutes plus tard, le système affichera l'indication "P8" suivie du numéro d'identification de l'appareil asservi.
(2) Mauvais réglage de la commande à distance ou dans l'identification de l'appareil intérieur	• La commande à distance indique "CENTRALLY CONTROLLED" (contrôle central) mais les interrupteurs ne fonctionnent pas. (Pour le transport, l'identification "0" a été donnée à la commande à distance et à l'appareil intérieur. Des changements de réglages accidentels peuvent provoquer ce symptôme.)	• Le même symptôme que celui repris à gauche apparaît lors d'une erreur d'identification de l'appareil principal ou de la commande à distance. • Si les identifications des appareils asservis se chevauchent, le système affiche la mention "P7" suivie du numéro d'appareil qui se répète.
(3) Mauvaises connexions ou court-circuit dans la commande à distance	• Rien ne s'affiche sur l'écran de la commande à distance.	• Même symptôme qu'à gauche
(4) Dans un système fonctionnant avec deux commandes à distance, aucun réglage n'a été effectué pour la commande à distance asservie. (Le commutateur DIPSW⑦ doit être placé sur ON.)	• "P7" apparaît parfois.	• Même symptôme qu'à gauche.
(5) Lors du contrôle d'un groupe d'appareils, le connecteur CN40 est toujours branché sur les appareils asservis (No 1 et suivants).		• Rien ne s'affiche sur l'écran de la commande à distance.

- Les causes reprises ci-dessus sont dues à une mauvaise installation du système. En cas de problème propre à l'appareil, les indications "P8" vont s'afficher.
- Si l'équipement utilise la commande à distance en option du système de contrôle central, un minuteur de programmation ou d'autres dispositifs périphériques, veuillez également vous reporter à la section concernée dans le manuel d'utilisation.
- Effectuer l'essai de fonctionnement comme indiqué plus haut et confirmer que des gouttes de condensation ne se forment pas sur les tuyaux de réfrigérant ou d'écoulement.
- Vérifier qu'il n'y ait pas de fuite d'air au niveau de l'ouverture entre l'appareil et la grille, ou entre la grille et le plafond. Les fuites d'air pourraient provoquer la formation de gouttes de condensation.
- Lorsque l'essai de fonctionnement est réussi, se reporter au manuel d'utilisation pour expliquer toutes les procédures de fonctionnement à l'utilisateur.

Om några av ovannämnda funktioner ej fungerar korrekt, sök efter den möjliga anledningen i tabellen som följer och korrigera det i enlighet därmed (felsökningstabellen gäller endast under testdrift).

Orsak	Symptom	
	Enskilda system	Gruppkontroll
(1) Felaktiga anslutningar inomhus-utomhus eller en omvänd fas i nätströmsledningen till utomhusenheten.	• I kylläge ändras inte temperaturkoden för inomhusspiralen. • Fjärrkontrollen visar tillfälligt CENTRALLY CONTROLLED (centralt styrd) när driften startas men försvinner snart därefter (samma symptom uppträder om det finns en kortslutning i fjärrkontrollens kopplingar).	• Samma symptom som till vänster uppstår när huvudenheten (enheten till vilken fjärrkontrollen är ansluten) ej är korrekt kopplad. • Om någon av slavenheterna är felaktigt kopplad kommer blåsaren ej att gå, eller nio till tio minuter senare visar systemet P8, följt av slavenhetens nummer.
(2) Felaktig inställning av fjärrkontrollens eller inomhusenhetens adress.	• Fjärrkontrollen visar tillfälligt CENTRALLY CONTROLLED (centralt styrd) men brytarna fungerar ej (vid leverans är fjärrkontrollen och inomhusenhetens adress inställd på 0. Oavsiktliga ändringar kan ge upphov till dessa symptom).	• Samma symptom som till vänster uppstår när huvudenheten eller fjärrkontrollen har felaktig inställning. • Om det finns överlappande slavadresser visar systemet P7, följt av numret på den överlappande enheten.
(3) Felaktig anslutning eller kortslutning i fjärrkontrollen	• Ingenting visas på fjärrkontrollen.	• Samma som till vänster.
(4) På system med två fjärrkontroller har ingen inställning gjorts för slavfjärrkontrollen. (Bygel SW ⑦ skall vara inställd på ON.)	• P7 visas ibland.	• Samma som till vänster.
(5) I ett system med gruppkontroll är kontaktdon CN40 fortfarande ansluten på slavenheterna (Nr. 1 och efterföljande).		• Ingenting visas på fjärrkontrollen.

- Ovannämnda orsaker föranleder sig på felaktig installation. Om själva enheten får problem visas P8.
- Om utrustningen använder det alternativa centrala systemets fjärrkontroll, timer eller andra anordningar, bör man hänvisa till relevant avsnitt i Instruktionsmanualen.
- Utför testen som beskrivs ovan och bekräfta att ingen dagg droppar från köldmedels- eller dräneringsrör.
- Bekräfta att luft ej läcker ut ur öppningen mellan enheten och grillen, eller mellan grillen och taket. Luftläckor kan ge upphov till att dagg droppar.
- När testen framgångsrikt avslutats bör man använda Instruktionsmanualen för att förklara driftsrutinerna för kunden.

(NL) 8. Storingen en oplossingen

(I) 8. Ricerca dei guasti

Als één van bovengenoemde functies niet goed werkt, kunt u in onderstaand schema de oorzaak opzoeken en de storing verhelpen (dit schema is alleen van toepassing tijdens het proefdraaien).

Oorzaak	Verschijnsel	
	Systeem met één compleet apparaat	Groepsbesturing
(1) Binnen- en buitenapparaat zijn niet goed op elkaar aangesloten, of bij de aansluiting van de netspanning op het buitenapparaat zijn de fasen verwisseld.	• In koelstand verandert de code van de temperatuur van de buis van het binnenapparaat niet. • Het bedieningspaneel geeft even het bericht “CENTRALLY CONTROLLED” (CENTRAAL BESTUURD) als het apparaat wordt ingeschakeld, maar verdwijnt meteen weer (hetzelfde verschijnsel vindt plaats als er kortsluiting in de bedrading van het bedieningspaneel is).	• Hetzelfde verschijnsel als links doet zich voor als de bedrading van het hoofdapparaat (het apparaat waarop het bedieningspaneel is aangesloten) niet goed is aangesloten. • Als één van de secundaire apparaten verkeerd is aangesloten, werkt de ventilator niet of begint pas 9 of 10 minuten later te werken. Het systeem geeft “P8” weer, gevolgd door het nummer van het secundaire apparaat.
(2) Onjuiste instelling in het bedieningspaneel of van het adres van het binnenapparaat.	• Het bedieningspaneel geeft het bericht “CENTRALLY CONTROLLED” (CENTRAAL BESTUURD), maar de schakelaars werken niet (bij transport zijn het bedieningspaneel en het binnenapparaat op het adres “0” ingesteld. Dit verschijnsel kan worden veroorzaakt doordat de instelling per ongeluk gewijzigd is.).	• Hetzelfde verschijnsel als links doet zich voor als het hoofdapparaat of het bedieningspaneel verkeerd zijn ingesteld. • Als twee secundaire apparaten hetzelfde adres hebben, geeft het systeem het bericht “P7”, gevolgd door het nummer van het apparaat waarop deze fout betrekking heeft.
(3) Verkeerde aansluitingen of kortsluiting in het bedieningspaneel.	• Op het bedieningspaneel wordt niets weergegeven.	• Idem als links.
(4) In een systeem met twee bedieningspanelen is geen instelling ingevoerd voor het secundaire bedieningspaneel. (DIPSW⑦ moet op ON worden gezet).	• Soms verschijnt “P7”.	• Idem als links.
(5) In geval van groepsbesturing is in de secundaire apparaten (nr. 1 en verder) het aansluitpunt CN40 nog steeds aangesloten.		• Op het bedieningspaneel wordt niets weergegeven.

- Bovenstaande oorzaken zijn te wijten aan een verkeerde installatie. Als het apparaat zelf problemen veroorzaakt, verschijnt “P8”.
- Als het apparaat gebruik maakt van het optionele bedieningspaneel van de centrale besturing van het systeem, van de programmatimer of van andere voorzieningen, dient u eveneens het corresponderende gedeelte in de Bedieningshandleiding te raadplegen.
- Laat de installatie proefdraaien zoals hierboven staat uitgelegd en controleer of er geen vocht uit de koel- of afvoerpijpen druppelt.
- Controleer of er geen lucht ontsnapt uit de opening tussen het apparaat en het rooster, of tussen het rooster en het plafond. Lucht die ontsnapt kan waterlekken veroorzaken.
- Als het proefdraaien goed is gegaan, neem dan de bedieningshandleiding en leg de bedieningsprocedures uit aan de gebruiker.

Se una qualsiasi delle funzioni citate non funziona correttamente, occorre ricercarne le cause consultando la seguente tabella ed agire in conseguenza. (Questa tabella è valida solo per la prova di funzionamento.)

Causa	Sintomi	
	Sistema uno ad uno	Controllo di gruppo
(1) Collegamenti difettosi fra sezioni interne ed esterne o inversione di fase nella linea di alimentazione della sezione esterna.	• In modalità raffreddamento, il codice della temperatura della bobina interna non cambia. • Il display del comando a distanza visualizza temporaneamente il messaggio “CENTRALLY CONTROLLED” (CONTROLLATO CENTRALMENTE) all’avvio del sistema, ma scompare subito dopo. (Lo stesso messaggio appare se vi è un cortocircuito nel cablaggio del comando a distanza.)	• Lo stesso messaggio di sinistra appare se la sezione principale (l’unità a cui è collegato il comando a distanza) non è correttamente collegata. • Se una qualsiasi delle sezioni subordinate è collegata in modo non corretto, il compressore non funzionerà e, 9-10 minuti più tardi, il sistema visualizzerà “P8” seguito dal numero della sezione subordinata.
(2) Impostazione del comando a distanza o indirizzo della sezione interna non corretti	• Il comando a distanza indica “CENTRALLY CONTROLLED” (CONTROLLATO CENTRALMENTE), ma gli interruttori non funzionano. (Al momento della spedizione dallo stabilimento, il comando a distanza e la sezione esterna sono impostati sull’indirizzo “0”. Le modifiche impreviste dell’impostazione possono originare questo messaggio.)	• Lo stesso messaggio di sinistra appare quando la sezione principale o il comando a distanza presentano una cattiva impostazione. • Se vi è sovrapposizione degli indirizzi delle sezioni, il sistema visualizza “P7” seguito dal numero della sezione che si sovrappone.
(3) Collegamenti non corretti o cortocircuito nel comando a distanza	• Il display del comando a distanza non visualizza alcun messaggio.	• Come a sinistra.
(4) In un sistema con due comandi a distanza, non è stata effettuata alcuna impostazione per il comando a distanza della sezione subordinata. (DIPSW⑦ deve essere impostato su ON.)	• Viene visualizzato talvolta “P7”.	• Come a sinistra.
(5) In un controllo di gruppo, il connettore CN40 è ancora collegato alle sezioni subordinate (N. 1 e successive).		• Il display del comando a distanza non visualizza alcun messaggio.

- Le situazioni descritte qui sopra sono da attribuire ad un’installazione non corretta. Se l’unità stessa evidenzia delle anomalie di funzionamento, verranno visualizzati i messaggi “P8”.
- Se il sistema usa il comando a distanza centralizzato, optional, programmare il timer e gli altri dispositivi, e fare riferimento alla relativa sezione del Manuale di Istruzioni.
- Eseguire la prova di funzionamento come spiegato sopra e controllare l’assenza di gocce di condensa sui tubi del refrigerante o di drenaggio.
- Verificare l’assenza di fughe d’aria dall’apertura fra l’unità e la griglia o fra la griglia ed il soffitto. La fuga d’aria è alla base della formazione di condensa.
- Una volta eseguita con successo la prova di funzionamento, utilizzare il Manuale d’istruzioni per spiegare tutte le procedure operative al cliente.

(ES) 8. Localización de fallos

(PR) 8. Avarias

Si alguna de las funciones antes mencionadas no se desarrolla correctamente, busque la causa en la siguiente tabla y corríjala convenientemente. (Esta tabla de localización de averías se aplica exclusivamente a la prueba de funcionamiento.)

Causa	Síntomas	
	Sistema uno a uno	Control de grupo
(1) Conexiones interior-exterior incorrectas, o una fase inversa en la fuente de alimentación de la unidad exterior	• En el modo refrigeración, el código de temperatura del serpentín interior no cambia. • La pantalla del controlador remoto indica momentáneamente “CENTRALLY CONTROLLED” (controlado centralmente) cuando empieza a funcionar, pero desaparece enseguida. (Aparece el mismo síntoma si se produce un corto circuito en el cableado del controlador remoto.)	• Si la unidad principal (la unidad a la que está conectado el controlador remoto) no está bien conectada aparecerá la misma señal que en la izquierda. • Cuando alguna de las unidades secundarias esté mal conectada, el ventilador no funcionará, o nueve o diez minutos más tarde el sistema indicará “P8” seguido del número de la unidad secundaria.
(2) Configuración incorrecta del controlador remoto o de la consigna de la unidad interior	• El controlador remoto indica “CENTRALLY CONTROLLED”, pero los interruptores no funcionan. (Al salir de fábrica, el controlador remoto y la unidad interior están puestos a “0”. Los cambios accidentales en la configuración puede provocar este síntoma.)	• El mismo síntoma que en la izquierda aparecerá cuando la unidad principal o controlador remoto tengan un error de configuración. • Si hay consignas secundarias que se solapan, el sistema indicará “P7” seguido del número de la unidad que se solapa.
(3) Conexiones erróneas o un corto circuito en el controlador remoto	• No aparece nada en la pantalla del controlador remoto	• Lo mismo que en la izquierda.
(4) En un sistema de dos controladores remotos, no se ha dado ninguna configuración al controlador remoto secundario. (DIPSW⑦ se tiene que poner en posición ON)	• A veces aparece la indicación “P7”.	• Lo mismo que en la izquierda.
(5) En el control de grupo, el conector CN40 todavía está conectado en las unidades secundarias (nº 1 y demás)		• No aparece nada en la pantalla del controlador remoto.

- Las causas anteriores son atribuibles a una instalación incorrecta. Si la propia unidad produce un error, aparecerá “P8”.
- Si el equipo utiliza el controlador remoto de sistema de control central, temporizador programado u otros dispositivos opcionales, remítase también a la sección correspondiente del Manual de Instrucciones.
- Efectúe la prueba de funcionamiento tal y como se indica, y confirme que no haya escapes en las tuberías de drenaje o de refrigerante.
- Compruebe que no haya fugas de aire en la abertura entre la unidad y la parrilla, o entre la parrilla y el techo. Las fugas de aire pueden provocar el goteo.
- Cuando la prueba de funcionamiento resulte positiva, utilice el Manual de Instrucciones para explicar al cliente cómo funciona el aparato.

Se alguma das funções supramencionadas não funcionar correctamente, busque a causa no diagrama seguinte e corrija-a consequentemente.(Este diagrama de avarias só se aplica ao funcionamento em marcha de ensaio.)

Causa	Sintomas	
	Sistema um-a-um	Controlo de grupo
(1) Ligações erradas nas unidades interior/exterior, ou fase inversa na linha de potência para a unidade exterior.	• Em modo de arrefecimento, o código de temperatura da bobina da unidade interior não muda. • O visor do controlador remoto mostra temporariamente “CONTROLADO CENTRALMENTE” quando começa a funcionar, mas desaparece imediatamente depois.(Idêntico sintoma aparece se houver um curto-circuito na cablagem do controlador remoto.)	• Idêntico sintoma ao da esquerda aparece quando a cablagem da unidade principal (a unidade à qual está ligado o controlador remoto) não está correctamente ligada. • Quando uma das unidades subordinadas está incorrectamente instalada, o insuflador não funciona, ou nove a dez minutos mais tarde o sistema mostra “P8” seguido do número da unidade subordinada.
(2) Regulação incorrecta no controlador remoto ou no circuito da unidade interior.	• O controlador remoto mostra “CONTROLADO CENTRALMENTE”, mas os interruptores não funcionam. (Ao sair de fábrica, o controlador remoto e a unidade interior estão reguladas para o circuito “0”. Mudanças de regulação acidentais podem causar este sintoma.)	• Idêntico sintoma ao da esquerda aparece quando a unidade principal ou o controlador remoto têm um erro. • Se houver circuitos subordinados sobrepostos, o sistema mostra “P7” seguido do número da unidade sobreposto.
(3) Ligações erradas ou curto-circuito no controlador remoto.	• O controlador remoto não mostra nada.	• O mesmo que à esquerda.
(4) Num sistema de dois controladores remotos, não foi efectuada qualquer regulação para o controlador remoto subordinado.(DIPSW⑦ deve ser regulado em ON.)	• “P7” é visualizado às vezes.	• O mesmo que à esquerda.
(5) No controlo de grupo, o conector CN40 ainda está ligado às unidades subordinadas (N.˚ 1 e seguintes).		• O controlador remoto não mostra nada.

- As causas ora citadas são imputáveis a uma instalação mal feita. Se o próprio aparelho gera perturbações, aparece no visor “P8”.
- Se o equipamento utilizar o controlador remoto do sistema opcional de controlo central, o temporizador programado ou outros aparelhos, consulte igualmente a secção adequada do Manual de Instruções.
- Conduza a marcha de ensaio tal qual foi explicada anteriormente e certifique-se de que não há gotejamento de condensação do refrigerante nem dos tubos de drenagem.
- Assegure-se de que não há fugas de ar pela abertura entre a unidade e a grelha ou entre a grelha e o tecto. As fugas de ar podem provocar o gotejamento da condensação.
- Quando a marcha de ensaio é concluída com sucesso, utilize o Manual de Instruções para explicar todos os procedimentos de funcionamento ao cliente.

(DK) 8. Fejlfinding

(GR) 8. Εντοπισμός βλαβών

Hvis en hvilken som helst af de ovennævnte funktioner ikke virker korrekt, søg da efter årsagen i følgende skema og foretag udbedring i overensstemmelse hermed. (Dette fejlfindingsskema gælder kun for drift under prøvekørsel.)

Årsag	Symptomer	
	En-til-en system	Gruppestyring
(1) Forkerte indendørs-udendørs forbindelser eller en omvendt fase i den strømførende ledning til den udendørs enhed.	• Ved afkøling ændres temperaturen på den indendørs kølespiral ikke. • Displayet på fjernbetjeningen viser midlertidigt "CENTRALLY CONTROLLED" (centralt styret) når drift påbegyndes, men dette forsvinder kort tid derefter. (Det samme symptom fremkommer, hvis der er en kortslutning i ledningsføringen til fjernbetjeningen.)	• Det samme symptom som til venstre for fremkommer, når hovedenheden (den enhed, hvortil fjernbetjeningen er forbundet), ikke er korrekt tilsluttet. • Hvis nogen af de underordnede enheder ikke er korrekt tilsluttet, kører blæseren ikke, eller systemet viser "P8" efterfulgt af nummeret på den underordnede enhed ni til ti minutter efter.
(2) Ukorrekt indstilling i fjernbetjeningen eller den indendørs enheds adresse.	• Fjernbetjeningen viser "CENTRALLY CONTROLLED" (centralt styret), men kontakten virker ikke. (Ved afskibning er fjernbetjeningen og den indendørs enhed indstillet til adressen "0". Utilsigtede ændringer af indstillingen kan forårsage dette symptom.)	• Det samme symptom som til venstre for fremkommer, når hovedenheden eller fjernbetjeningen har en indstillingsfejl. • Hvis der er overlappende underordnede adresser, viser systemet "P7" efterfulgt af nummeret på den overlappende enhed.
(3) Ukorrekte forbindelser eller en kortslutning i fjernbetjeningen.	• Der vises ingenting på fjernbetjeningen.	• Det samme som til venstre for.
(4) I et system med to fjernbetjeninger, blev der ikke foretaget nogen indstilling af den underordnede fjernbetjening. (DIPSW⑦ skal være indstillet til ON.)	• Sommetider vises der "P7".	• Det samme som til venstre for.
(5) I gruppestyring, er CN40 stadig tilsluttet i underordnede enheder (nr. 1 og efterfølgende).		• Der vises ingenting på fjernbetjeningen.

- Ovennævnte årsager skyldes ukorrekt installation. Hvis enheden selv udvikler problemer, vil der vises "P8".
- Hvis udstyret benytter det valgfri centrale styringssystems fjernbetjening, program tidsrelæ eller anden indretning, se da også det tilsvarende afsnit i instruktionsmanualen.
- Udfør prøvekørslen som ovenfor forklaret og bekræft, at der ikke er nogen dugdråber fra kølemiddel eller drænrør.
- Bekræft at det ikke siver luft ud fra åbningen mellem enheden og gitteret, eller mellem gitteret og loftet. Udsivning af luft kan medføre dugdråber.
- Når prøvekørslen er foretaget uden problemer, brug da instruktionsmanualen til at forklare alle driftsprocedurer for brugeren.

Εάν κάποια από τις λειτουργίες που αναφέρονται πιο πάνω δεν εργάζεται κανονικά, ψάξετε για την αιτία στον πιο κάτω πίνακα και προβείτε στην ανάλογη ενέργεια για την επίλυση του προβλήματος (Αυτός ο πίνακας για τον εντοπισμό των βλαβών ισχύει μόνο για τη δοκιμαστική λειτουργία της μονάδας).

Αιτία	Συμπτώματα	
	Σύστημα ένα προς ένα	Έλεγχος ομάδας
(1) Εσφαλμένες συνδέσεις μεταξύ εσωτερικής και εξωτερικής μονάδας, ή αντίθετη φάση στην ηλεκτρική γραμμή προς την εξωτερική μονάδα.	• Σε λειτουργία κλιματισμού με κρύο αέρα, ο κωδικός θερμοκρασίας πηνίου της εσωτερικής μονάδας δεν αλλάζει. • Όταν η λειτουργία αρχίζει, εμφανίζεται προσωρινά στο τηλεχειριστήριο η ένδειξη "-CENTRALLY CONTROLLED-" (ελέγχεται κεντρικά), αλλά εξαφανίζεται σχεδόν αμέσως (Το ίδιο σύμπτωμα παρουσιάζεται εάν υπάρχει βραχυκύκλωμα στην καλωδίωση του τηλεχειριστήριου).	• Το ίδιο σύμπτωμα, όπως αυτό αριστερά, παρουσιάζεται όταν η κεντρική μονάδα (η μονάδα στην οποία έχει συνδεθεί το τηλεχειριστήριο) δεν είναι σωστά καλωδιωμένη. • Όταν οποιαδήποτε από τις δευτερεύουσες μονάδες δεν είναι σωστά καλωδιωμένη, ο ανεμιστήρας δεν λειτουργεί, ή λειτουργεί με καθυστέρηση εννέα με δέκα λεπτών, το σύστημα εμφανίζει το μήνυμα "P8" που ακολουθείται από τον αριθμό της δευτερεύουσας μονάδας.
(2) Αντικανονική ρύθμιση στο τηλεχειριστήριο ή στη διεύθυνση της εσωτερικής μονάδας.	• Το τηλεχειριστήριο δείχνει την ένδειξη "-CENTRALLY CONTROLLED-" (ελέγχεται κεντρικά), αλλά οι διακόπτες δεν λειτουργούν (Η εσωτερική μονάδα και το τηλεχειριστήριο έχουν ρυθμιστεί στη διεύθυνση "0" όταν φεύγουν από το εργοστάσιο. Τυχαίες αλλαγές στη ρύθμιση προκαλούν αυτό το σύμπτωμα).	• Το ίδιο σύμπτωμα όπως αυτό αριστερά εμφανίζεται όταν η κεντρική μονάδα ή το τηλεχειριστήριο παρουσιάζουν κάποιο σφάλμα στη ρύθμιση. • Εάν υπάρχουν διεθύνσεις δευτερευόντων μονάδων που υπερκαλύπτει η μία την άλλη, το σύστημα δείχνει "P7" το οποίο ακολουθείται από τον αριθμό της μονάδας που υπερκαλύπτεται.
(3) Εσφαλμένες συνδέσεις ή βραχυκύκλωμα στο τηλεχειριστήριο.	• Τίποτε δεν εμφανίζεται στο τηλεχειριστήριο.	• Το ίδιο όπως αυτό αριστερά.
(4) Σε σύστημα με δύο τηλεχειριστήρια, δεν έχει γίνει ρύθμιση για το τηλεχειριστήριο της δευτερεύουσας μονάδας (Ο διακόπτης DIPSW ⑦ πρέπει να τεθεί στο ON (ανοιχτός)).	• "P7" εμφανίζεται κάπου-κάπου.	• Το ίδιο όπως αυτό αριστερά.
(5) Σε ομαδικό έλεγχο, η σύνδεση CN40 εξακολουθεί να είναι συνδεδεμένη στις δευτερεύουσες μονάδες (No. 1 και μετέπειτα).		• Τίποτε δεν εμφανίζεται στο τηλεχειριστήριο.

- Οι πιο πάνω αιτίες πρέπει να αποδίδονται σε αντικανονική εγκατάσταση. Εάν παρουσιαστεί κάποιο σφάλμα στην ίδια τη μονάδα, εμφανίζεται η ένδειξη "P8".
- Εάν μαζί με τις μονάδες χρησιμοποιείτε το προαιρετικό τηλεχειριστήριο του κεντρικού συστήματος ελέγχου, τον χρονομετρητή προγράμματος ή άλλα όργανα, πρέπει, επίσης, να συμβουλευτείτε τα αντίστοιχα τμήματα στο Εγχειρίδιο Οδηγιών Χρήσεως.
- Εκτελέσετε την δοκιμαστική λειτουργία όπως περιγράφεται σε άλλο μέρος αυτού του εγχειριδίου και βεβαιωθείτε ότι δεν υπάρχουν σταγόνες που προέρχονται από την υγροποίηση της συμπύκνωσης στους ψυκτικούς σωλήνες ή στους σωλήνες αποχέτευσης.
- Βεβαιωθείτε ότι δεν υπάρχει διαρροή αέρα από το άνοιγμα μεταξύ της μονάδας και στις γρίλλιες, ή μεταξύ του ταβανιού και στις γρίλλιες. Η διαρροή αέρα ενδεχομένως να προκαλέσει υγροποίηση της συμπύκνωσης με συνέπεια το στάξιμο.
- Όταν έχει τελειώσει με επιτυχία η δοκιμαστική λειτουργία, χρησιμοποιήσετε το Εγχειρίδιο Οδηγιών Χρήσεως για να εξηγήσετε στον πελάτη το τρόπο λειτουργίας των μονάδων.

(TR) 8. Arızanın bulunması ve giderilmesi

(中) 8. 故障检修

Eğer yukarıda değinilen işlevlerden herhangi birisi doğru çalışmazsa, aşağıdaki tablodan nedenini arayınız ve ona göre düzeltiniz. (Bu arıza bulma ve giderme tablosu sadece çalıştırma denemesi için geçerlidir.)

Nedeni	Belirtileri	
	Tekli sistem	Grup kontrolü
(1) Hatalı iç-dış ünite bağlantıları veya dış ünite elektrik hattında ters faz.	• Soğutma modundayken iç sargı sıcaklığı değişmiyor. • Çalıştırmaya başlayınca uzaktan kumanda ünitesi ekranında geçici olarak "-CENTRALLY CONTROLLED-" (merkezi kontrol) ibaresi görülüyor, fakat hemen ardından kayboluyor. (Uzaktan kumanda ünitesi kablo bağlantılarında kısa devre olduğunda da aynı belirti görülür.)	• Ana ünitenin (uzaktan kumanda ünitesinin bağlı olduğu ünite) kablo bağlantıları doğru yapılmadığı zaman da soldaki belirti görülür. • Bağımlı ünitelerden herhangi birinin bağlantıları doğru yapılmamışsa vantilatör çalışmaz veya 9 - 10 dakika sonra sistem "P8" ve ardından bağımlı ünite numarasını görüntüler.
(2) Uzaktan kumanda ünitesinde uygun olmayan değer veya iç ünite adresi yanlış.	• Uzaktan kumanda ünitesi "-CENTRALLY CONTROLLED-" (merkezi kontrol) gösteriyor, fakat anahtarlar çalışmıyor. (Cihaz sevkedildiği zaman uzaktan kumanda ünitesi ve iç ünite "0" adresine ayarlıdır. Ayarın kazara değişmesi bu belirtiye neden olabilir.)	• Ana ünitede veya uzaktan kumanda ünitesinde bir ayar hatası olduğu zaman soldaki belirti aynen görülüyor. • Eğer bağımlı ünitelere çakışan adres verilmişse, sistem "P7" ve sonra da çakışan ünite numarasını gösterir.
(3) Yanlış bağlantılar veya uzaktan kumanda ünitesinde kısa devre	• Uzaktan kumanda ünitesinde hiçbir şey görüntülenmez.	• Soldaki durum geçerlidir.
(4) İki uzaktan kumanda üniteli bir sistemde bağlı uzaktan kumanda ünitesinde ayar yapılmamıştır. (DIPSW ⑦ ON (açık) konumuna getirilmelidir.)	• Bazen "P7" görüntülenir.	• Soldaki durum geçerlidir.
(5) Grup kontrolü modunda CN40 bağımlı ünitelerde bağlı durumda kalmıştır (No. 1 ve sonrakiler).		• Uzaktan kumanda ünitesinde hiçbir şey görüntülenmez.

- Yukarıdaki nedenler montajın doğru yapılmamış olmasına bağlı olabilir. Eğer ünitenin kendisi arıza yaparsa "P8" ibareleri görüntülenir.
- Eğer donanım isteğe bağlı olarak satılan merkezi kontrol sisteminin uzaktan kumanda ünitesini, program zamanlayıcısını ve diğer cihazlarını kullanıyorsa, Talimat Elkitabının ilgili bölümlerine de bakınız.
- Yukarıda açıklanan şekilde çalıştırma denemesini yapınız ve soğutucu veya drenaj borularından çiy damlamadığını kontrol ediniz.
- Ünite ile ızgara arasındaki veya ızgara ile tavan arasındaki açıklıktan hava sızmadığını kontrol ediniz. Hava kaçakları çiy damlamasına neden olabilir.
- Çalıştırma denemesi başarıyla tamamlanınca Talimat Elkitabından yararlanarak cihazın nasıl çalıştırılacağını müşteriye izah ediniz.

(E) 9. Field electrical wiring (Power wiring specifications)

(D) 9. Elektrische Feldverdrahtung (Technische Daten der Netzstromverdrahtung)

(F) 9. Câblage des champs électriques (Spécifications du câblage des circuits d'alimentation)

Models			PKH-2.5FK(H)A	PKH-3FK(H)A	PKH-4FK(H)SA	PKH-3FK(H)A	PKH-4FK(H)SA
Indoor unit power supply			~/N (Single), 50 Hz, 220 - 240V				
Outdoor unit Power supply		Phase	~/N (Single)			3N ~ (3 ph)	
		Frequency & Voltage	50Hz, 220 - 240V			50 Hz, 380/220 - 415/240V	
Input capacity Main switch/Fuse		Indoor unit (A)	16/16 (16/16)	16/16 (16/16)	16/16 (16/16)	16/16 (16/16)	16/16 (32/25)
		Outdoor unit (A)	32/32	63/63	63/63	32/25	32/25
Wiring	Indoor unit Power supply	Wire No.	3	3	3	3	3
		Size mm²	1.5 (1.5)	1.5 (1.5)	1.5 (1.5)	1.5 (1.5)	1.5 (2.5)
	Outdoor unit Power supply	Wire No.	3	3	3	5	5
		Size mm²	4	10	10	2.5	2.5
	Indoor unit/Outdoor unit connecting Wire No. × size mm (mm²)		3 × 0.8 (0.5) or Cable 3C × (0.3), (Polar)				
	Remote controller-Indoor unit Wire No. × size mm		Cable 2C × 0.69 * This wire is accessory of remote controller (Wire length: 10 m, Non-polar)				
Control circuit rating			Indoor unit-Outdoor unit: DC 12V, Remote controller-Indoor unit: DC 12V				

Notes:

1. **Bear in mind ambient conditions (ambient temperature,direct sunlight, rain water,etc.) when proceeding with the wiring and connections.**
2. **The wire size is the minimum value for metal conduit wiring. The power cord size should be 1 rank thicker consideration of voltage drops.**
3. **The earth wire is connected to the indoor unit and outdoor unit.**
4. **This table shows an example of the field electrical wiring. Details should be based on applicable technical standards.**

Modelle			PKH-2.5FK(H)A	PKH-3FK(H)A	PKH-4FK(H)SA	PKH-3FK(H)A	PKH-4FK(H)SA
Stromversorgung der Innenanlage			~/N (Eine), 50 Hz, 220 - 240 V				
Außenanlage Stromversorgung		Phase	~/N (Eine)			3N ~ (3 ph)	
		Frequenz und Spannung	50 Hz, 220 - 240V			50 Hz, 380/220 - 415/240V	
Eingangskapazität Hauptschalter/-sicherung		Innenanlage (A)	16/16 (16/16)	16/16 (16/16)	16/16 (16/16)	16/16 (16/16)	16/16 (32/25)
		Außenanlage (A)	32/32	63/63	63/63	32/25	32/25
Verdrahtung	Innenanlage Stromversorgung	Zahl der Leitungen	3	3	3	3	3
		Stärke mm²	1,5 (1,5)	1,5 (1,5)	1,5 (1,5)	1,5 (1,5)	1,5 (2,5)
	Außenanlage Stromversorgung	Zahl der Leitungen	3	3	3	5	5
		Stärke mm²	4	10	10	2,5	2,5
	Anschluß Innenanlage/Außenanlage Zahl der Leitungen × Stärke mm (mm²)		3 × 0,8 (0,5) oder Leitung 3C × (0,3), (Polar)				
	Fernbedienung-Innenanlage Zahl der Leitungen × Stärke mm		Leitung 2C × 0,69 * Diese Leitung ist ein Zubehör der Fernbedienung (Länge der Leitung 10 m, nicht polar)				
Steuerspannung			Innenanlage-Außenanlage: 12V Gleichstrom; Fernbedienung-Innenanlage: 12V Gleichstrom				

Hinweise:

1. **Bei der Verdrahtung und der Verlegung von Anschlüssen, Umfeldbedingungen (Umgebungstemperatur, direkte Sonnenlichteinstrahlung, Regenwasser etc.) beachten.**
2. **Leistungsgröße/-querschnitt ist der Mindestwert bei Metalleitungen. Netzkabelgröße/-querschnitt muß im Hinblick auf Spannungsabfall eine Stufe stärker ausgelegt werden.**
3. **Die Erdleitung ist sowohl an die Innen- als an die Außenanlage angeschlossen.**
4. **Diese Tabelle ist ein Beispiel für die Verdrahtung vor Ort. Im konkreten Einzelfall sind die jeweiligen Vorschriften und Standards zu berücksichtigen.**

Modèles			PKH-2.5FK(H)A	PKH-3FK(H)A	PKH-4FK(H)SA	PKH-3FK(H)A	PKH-4FK(H)SA
Alimentation de l'appareil intérieur			~/N (Monophasée), 50 Hz, 220 à 240V				
Appareil extérieur Alimentation		Phase	~/N (Monophasée)			3N ~ (3 ph)	
		Fréquence et tension	50 Hz, 220 - 240V			50 Hz, 380/220 - 415/240V	
Capacité d'entrée Interrupteur principal/Fusible		Appareil intérieur (A)	16/16 (16/16)	16/16 (16/16)	16/16 (16/16)	16/16 (16/16)	16/16 (32/25)
		Appareil extérieur (A)	32/32	63/63	63/63	32/25	32/25
Câblage	Appareil intérieur Alimentation	Câble No	3	3	3	3	3
		Dimension en mm²	1,5 (1,5)	1,5 (1,5)	1,5 (1,5)	1,5 (1,5)	1,5 (2,5)
	Appareil extérieur Alimentation	Câble No	3	3	3	5	5
		Dimension en mm²	4	10	10	2,5	2,5
	Raccordement des appareils intérieur/ extérieur No du câble × taille en mm (mm²)		3 × 0,8 (0,5) ou Câble 3C × (0,3), (Polar)				
	Raccordement de la commande à distance-appareil intérieur No du câble × taille en mm		Câble 2C × 0,69 * Ce câble est livré comme accessoire de la commande à distance (longueur du câble: 10 m, non polarisé)				
Tension du circuit de commandes			Appareil intérieur-appareil extérieur: CC 12V, Commande à distance-appareil intérieur: CC 12V				

Remarques:

1. **Toujours tenir compte des conditions ambiantes (température ambiante, rayons du soleil directs, eau de pluie, etc.) lors du câblage et du raccordement électrique.**
2. **Les dimensions des câbles données sont les dimensions minimum nécessaires pour le câblage de fils électriques. La dimension des câbles d'alimentation doit toujours être légèrement supérieure, pour pouvoir faire face aux chutes de tension.**
3. **Toujours raccorder le câble de terre à l'appareil intérieur comme à l'appareil extérieur.**
4. **Ce tableau reprend un exemple du câblage électrique. Les détails doivent être conformes aux normes techniques en vigueur.**

(SD) 9. Elektriska kopplingar på fältet (Specifikationer för nätströmsanslutningar)

(NL) 9. Elektrische bedrading op de plaats van installatie (specificaties netaansluitingen)

(I) 9. Collegamenti elettrici locali (Specifiche dei cablaggi dell'alimentazione)

Modeller			PKH-2.5FK(H)A	PKH-3FK(H)A	PKH-4FK(H)SA	PKH-3FK(H)A	PKH-4FK(H)SA
Strömtillförsel till inomhusenheten			~/N (Enfas), 50Hz, 220 - 240 V				
Kraftmatning, utomhusenhet		Fas	~/N (Enfas)			3N ~ (3 ph)	
		Frekvens och spänning	50 Hz, 220 - 240V			50 Hz, 380/220 - 415/240V	
Ineffekt Huvudströmbrytare/säkring		Inomhusenhet (A)	16/16 (16/16)	16/16 (16/16)	16/16 (16/16)	16/16 (16/16)	16/16 (32/25)
		Ledningsnummer (A)	32/32	63/63	63/63	32/25	32/25
Ledningsdragning	Kraftmatning, inomhusenhet	Ledningsnummer	3	3	3	3	3
		Storlek mm²	1,5 (1,5)	1,5 (1,5)	1,5 (1,5)	1,5 (1,5)	1,5 (2,5)
	Kraftmatning, utomhusenhet	Ledningsnummer	3	3	3	5	5
		Storlek mm²	4	10	10	2,5	2,5
	Anslutningsledning inomhusenhet/utomhusenhet, nummer × storlek mm (mm²)		3 × 0,8 (0,5) eller Kabel 3C × (0,3), (Polar)				
	Anslutningsledning fjärrkontroll/inomhusenhet, nummer × storlek mm		Kabel 2C × 0,69 * Denna ledning är ett tillbehör till fjärrkontrollen (sladdlängd: 10 m, opolariserad)				
Styrkretsens märkvärde			Inomhusenhet-Utomhusenhet: DC12V, Fjärrkontroll-Inomhusenhet: DC12V				

Obs:

1. **Överväg omgivande förhållanden (omgivande temperatur, direkt solljus, regnvatten etc.) vid ledningsdragning och anslutning.**
2. **Ledningsstorleken är den minsta möjliga för skyddsrörledningar av metall. Ledningsarean bör vara en storlek större med tanke på spänningsfall.**
3. **Den jordade ledningen är ansluten till både inomhus- och utomhusenheten.**
4. **Tabellen visar ett exempel på ledningsdragning ute på fältet. Detaljerna bör baseras på gällande tekniska normer.**

Modellen			PKH-2.5FK(H)A	PKH-3FK(H)A	PKH-4FK(H)SA	PKH-3FK(H)A	PKH-4FK(H)SA
Voeding binnenapparaat			~/N (Enkelfasig), 50Hz, 200 - 240V				
Buitenapparaat Voeding		Fase	~/N (Enkelfasig)			3N ~ (3 ph)	
		Frequentie en voltage	50 Hz, 220 - 240V			50 Hz, 380/220 - 415/240V	
Ingangsstroom Hoofdschakelaar/Zekering		Binnenapparaat (A)	16/16 (16/16)	16/16 (16/16)	16/16 (16/16)	16/16 (16/16)	16/16 (32/25)
		Buitenapparaat (A)	32/32	63/63	63/63	32/25	32/25
Bedrading	Binnenapparaat Voeding	Aantal draden	3	3	3	3	3
		Dikte in mm²	1,5 (1,5)	1,5 (1,5)	1,5 (1,5)	1,5 (1,5)	1,5 (2,5)
	Buitenapparaat Voeding	Aantal draden	3	3	3	5	5
		Dikte in mm²	4	10	10	2,5	2,5
	Aansluitkabel tussen binnen- en buitenapparaat Nr. × dikte in mm (mm²)		3 × 0,8 (0,5) of Kabel 3C × (0,3), (Polar)				
	Aansluitkabel tussen afstandsbediening en binnenapparaat. Nr. × dikte in mm		Kabel 2C × 0,69 * Deze kabel hoort bij het bedieningspaneel (kabellengte: 10 m., geen polariteit)				
Toelaatbaar vermogen besturingscircuit			Binnenapparaat-Buitenapparaat: DC12V, Bedieningspaneel-Binnenapparaat:DC12V				

Opmerkingen:

1. **Hou de omgevingscondities in de gaten (omgevingstemperatuur, direkt zonlicht, regenwater, enz.) als u aan de bedrading en de aansluitingen werkt.**
2. **Aangegeven kabeldiktes zijn de minimum vereiste diktes voor als u de kabels door metalen kabelbuizen trekt. Elektriciteitskabels moeten één maat dikker zijn om rekening te houden met plotselinge spanningsverlagingen.**
3. **De aardkabel moet zowel aan het binnen- als aan het buitenapparaat aangesloten worden.**
4. **Dit schema laat een voorbeeld zien van de buiten het apparaat aan te sluiten elektrische bedrading. Details moeten gebaseerd worden op van toepassing zijnde technische normen.**

Modelli			PKH-2.5FK(H)A	PKH-3FK(H)A	PKH-4FK(H)SA	PKH-3FK(H)A	PKH-4FK(H)SA
Alimentazione sezione interna			~/N (Monofase), 50 Hz, 220 - 240V				
Sezione esterna Alimentazione		Fase	~/N (Monofase)			3N ~ (3 ph)	
		Frequenza e tensione	50 Hz, 220 - 240V			50 Hz, 380/220 - 415/240V	
Potenza assorbita Interruttore principale/Fusibile		Sezione interna (A)	16/16 (16/16)	16/16 (16/16)	16/16 (16/16)	16/16 (16/16)	16/16 (32/25)
		Sezione esterna (A)	32/32	63/63	63/63	32/25	32/25
Cablaggi	Sezione interna Alimentazione	Cavo N.	3	3	3	3	3
		Dimensioni mm²	1,5 (1,5)	1,5 (1,5)	1,5 (1,5)	1,5 (1,5)	1,5 (2,5)
	Sezione esterna Alimentazione	Cavo N.	3	3	3	5	5
		Dimensioni mm²	4	10	10	2,5	2,5
	Collegamento sezione interna/sezione esterna N. filo × dimensione mm (mm²)		3 × 0,8 (0,5) o cavo 3C × (0,3), (Polar)				
	Collegamento comando a distanza/sezione interna N. filo × dimensione mm		Cavo 2C × 0,69 * Questo cavo è un accessorio del comando a distanza (Lunghezza: 10 m, senza polarità)				
Capacità nominale del circuito di controllo			Sezione interna-Sezione esterna: DC12V, Comando a distanza-Sezione interna: DC12V				

Note:

1. **Tener conto delle condizioni ambientali (temperatura, esposizione alla luce del sole, livello delle precipitazioni, ecc...) al momento di procedere all'esecuzione dei cablaggi e delle connessioni.**
2. **La specifica dei cavi è quella minima prevista per il cablaggio di conduttori di metallo. In considerazione delle cadute di tensione, lo spessore del cavo di alimentazione deve essere superiore a quello dei cablaggi dei conduttori.**
3. **Il cavo di messa a terra è collegato sia alla sezione interna che alla sezione esterna.**
4. **Questa tabella mostra l'esempio di un cablaggio eseguito localmente. I dettagli devono essere riferiti agli standard tecnici applicabili a questi tipi di installazioni.**

(ES) 9. Conexión eléctrica de campo (especificaciones de conexión de energía)

(PR) 9. Cablagem eléctrica (Especificações da cablagem eléctrica)

(DK) 9. Elektrisk ledningsføring i marken (Specifikationer for føring af strømførende ledninger)

Modelos			PKH-2.5FK(H)A	PKH-3FK(H)A	PKH-4FK(H)SA	PKH-3FK(H)A	PKH-4FK(H)SA
Alimentación de la unidad interior			~/N (monofase), 50 Hz, 220 - 240V				
Unidad exterior Alimentación		Fase	~/N (monofase)			3N ~ (3 ph)	
		Frecuencia y voltaje	50 Hz, 220 - 240V			50 Hz, 380/220 - 415/240V	
Capacidad de entrada Interruptor principal/Fusible		Unidad interior (A)	16/16 (16/16)	16/16 (16/16)	16/16 (16/16)	16/16 (16/16)	16/16 (32/25)
		Unidad exterior (A)	32/32	63/63	63/63	32/25	32/25
Cableado	Unidad interior Alimentación	Cable nº	3	3	3	3	3
		Tamaño mm²	1,5 (1,5)	1,5 (1,5)	1,5 (1,5)	1,5 (1,5)	1,5 (2,5)
	Unidad exterior Alimentación	Cable nº	3	3	3	5	5
		Tamaño mm²	4	10	10	2,5	2,5
	Cable de conexión de unidad interior y exterior nº × tamaño mm (mm²)		3 × 0,8 (0,5) o Cable 3C × (0,3), (Polar)				
	Control remoto - unidad interior nº de cable × tamaño mm		Cable 2C × 0,69 * Este cable es accesorio del controlador remoto (longitud del cable: 10 m, no polar)				
Tensión del circuito de control			Unidad interior-unidad exterior: CC12V, Controlador remoto-unidad interior: CC12V				

Notas:

1. **Tenga en cuenta las condiciones ambientales (temperatura ambiental, luz directa del sol, agua de la lluvia, etc.) cuando haga el cableado y las conexiones.**
2. **Los tamaños de los cables son los mínimos necesarios. Los tamaños de los cables de alimentación deberían ser un grado más grueso en previsión de las caídas de voltaje.**
3. **La toma de tierra se conecta con las unidades interior y exterior.**
4. **Esta tabla muestra un ejemplo de electrificación. Los detalles deberían basarse en las normas técnicas aplicables.**

Modelos			PKH-2.5FK(H)A	PKH-3FK(H)A	PKH-4FK(H)SA	PKH-3FK(H)A	PKH-4FK(H)SA
Corrente da unidade interior			~/N (monofásica), 50 Hz, 220 - 240V				
Unidade exterior Corrente		Fase	~/N (monofásica)			3N ~ (3 ph)	
		Frequência e voltagem	50 Hz, 220 - 240V			50 Hz, 380/220 - 415/240V	
Potência de entrada Interruptor/fusível principal		Unidade interior (A)	16/16 (16/16)	16/16 (16/16)	16/16 (16/16)	16/16 (16/16)	16/16 (32/25)
		Unidade exterior (A)	32/32	63/63	63/63	32/25	32/25
Cablagem	Unidade interior Corrente	Fio n.°	3	3	3	3	3
		Secção mm²	1,5 (1,5)	1,5 (1,5)	1,5 (1,5)	1,5 (1,5)	1,5 (2,5)
	Unidade exterior Corrente	Fio n.°	3	3	3	5	5
		Secção mm²	4	10	10	2,5	2,5
	Ligação da unidade interior/unidade exterior Fio n.° × secção (mm²)		3 × 0,8 (0,5) ou Cabo 3C × (0,3), (Polar)				
	Ligação do controlador remoto/unidade interior Fio n.° × secção		Cabo 2C × 0,69 * Este fio é um acessório do controlador remoto (Comprimento do fio: 10 m, não polar)				
Potência nominal do circuito de controlo			Unidade interior/unidade exterior: DC12 V, Controlador remoto - Unidade interior: DC12 V				

Notas:

1. **Tenha presente as condições ambientais (temperatura ambiente, luz solar directa, água da chuva, etc.) quando instala a cablagem e efectua as ligações.**
2. **A secção do fio deve ter o mínimo necessário para cablagem condutora metálica. A secção dos fios eléctricos deve ser 1 ponto mais espessa, tendo em conta as quedas de voltagem.**
3. **O fio de terra é ligado às unidades interior e exterior.**
4. **Este quadro mostra o exemplo da cablagem de campo eléctrico. Os dados devem basear-se nas normas técnicas aplicáveis.**

Modeller			PKH-2.5FK(H)A	PKH-3FK(H)A	PKH-4FK(H)SA	PKH-3FK(H)A	PKH-4FK(H)SA
Strømforsyning, indendørs enhed			~/N (Enkelt), 50 Hz, 220-240V				
Udendørs enhed Strømforsyning		Fase	~/N (Enkelt)			3N ~ (3 ph)	
		Frekvens og spænding	50 Hz, 220 - 240V			50 Hz, 380/220 - 415/240V	
Kapacitet, optag Hovedkontakt/sikring		Indendørs enhed (A)	16/16 (16/16)	16/16 (16/16)	16/16 (16/16)	16/16 (16/16)	16/16 (32/25)
		Udendørs enhed (A)	32/32	63/63	63/63	32/25	32/25
Ledningsføring	Indendørs enhed Strømforsyning	Ledning nr.	3	3	3	3	3
		Størrelse mm²	1,5 (1,5)	1,5 (1,5)	1,5 (1,5)	1,5 (1,5)	1,5 (2,5)
	Udendørs enhed Strømforsyning	Ledning nr.	3	3	3	5	5
		Størrelse mm²	4	10	10	2,5	2,5
	Indendørs/udendørs enhed, forbindelses-ledning nr. × størrelse mm (mm²)		3 × 0,8 (0,5) eller Ledning 3C × (0,3), (Polær)				
	Fjernbetjening-indendørs enhed, ledning nr. x størrelse mm		Ledning 2C × 0,69 * Denne ledning er tilbehør til fjernbetjening (længde på ledning: 10 m, ikke-polær)				
Styrekredsløb, størrelse			Indendørs enhed-Udendørs enhed: 12 V jævnspænding, Fjernbetjening-Indendørs enhed: 12 V jævnspænding				

Bemærkninger:

1. **Tag de omgivende forhold med i betragtning (omgivende temperatur, direkte sollys, regnvand etc.) når De foretager ledningsføring og forbindelser.**
2. **Ledningsstørrelser er det som minimum nødvendige til ledningsføring med metalledere. Strømforsyningsledningers størrelse skal være 1 klasse tykkere, i tilfælde af spændingsfald.**
3. **Jordforbindelsesledning forbindes til både den indendørs og den udendørs enhed.**
4. **Denne tabel viser et eksempel på ledningsføring i felten. Detaljer skal være baseret på gældende tekniske standarder.**

(GR) 9. Υπαίθρια καλωδίωση (Προδιαγραφές ηλεκτρικών καλωδίων)

(TR) 9. Alan elektrik kablo bağlantıları (Elektrik kablo bağlantı spesifikasyonları)

(中) 9. 实地接线（电源接线规格）

Μοντέλα			PKH-2.5FK(H)A	PKH-3FK(H)A	PKH-4FK(H)SA	PKH-3FK(H)A	PKH-4FK(H)SA
Ηλεκτρική παροχή εσωτερικής μονάδας			~/N (Μονοφασική), 50 Hz, 220 - 240V				
Εξωτερική μονάδα		Φάση	~/N (Μονοφασική)			3N ~ (3 ph)	
Ηλεκτρική παροχή		Συχνότητα & Τάση	50 Hz, 220 - 240V			50 Hz, 380/220 - 415/240V	
Ικανότητα εισαγωγής/		Εσωτερική μονάδα (A)	16/16 (16/16)	16/16 (16/16)	16/16 (16/16)	16/16 (16/16)	16/16 (32/25)
Κεντρικός διακόπτης/ Ασφάλεια		Εξωτερική μονάδα (A)	32/32	63/63	63/63	32/25	32/25
Καλωδίωση	Εσωτερική μονάδα	Καλωδίωση No.	3	3	3	3	3
	Ηλεκτρική παροχή	Μέγεθος χιλ.^{2}	1,5 (1,5)	1,5 (1,5)	1,5 (1,5)	1,5 (1,5)	1,5 (2,5)
	Εξωτερική μονάδα	Καλωδίωση No.	3	3	3	5	5
	Ηλεκτρική παροχή	Μέγεθος χιλ.^{2}	4	10	10	2,5	2,5
	Σύνδεση εσωτερικής/εξωτερικής μονάδας Καλωδίωση No. × μέγεθος χιλ. (χιλ.^{2})		3 × 0,8 (0,5) ή Καλώδιο 3C × (0,3), (πολικότητα)				
	Σύνδεση τηλεχειριστήριου/εσωτερικής μονάδας Καλωδίωση No. × μέγεθος χιλ.		Καλώδιο 2C × 0,69 * Αυτό το καλώδιο είναι εξάρτημα του τηλεχειριστήριου (Μήκος καλωδίου: 10μ., χωρίς πολικότητα)				
Τιμή κυκλώματος ελέγχου			Εσωτερική μονάδα-Εξωτερική μονάδα: Συνεχές 12V, Τηλεχειριστήριο-Εσωτερική μονάδα: Συνεχές 12V				

Σημειώσεις:

1. **Όταν κάνετε την καλωδίωση και τις συνδέσεις πρέπει να λαμβάνετε υπόψη σας τις συνθήκες του περιβάλλοντος (θερμοκρασία περιβάλλοντος, άμεσο ηλιακό φως, νερό βροχής, κλπ.).**
2. **Το μέγεθος των καλωδίων είναι η ελάχιστη τιμή για μεταλλικό ηλεκτρικό καλώδιο το οποίο φέρει προστατευτικό περίβλημα. Για ν'αντιμετωπίζονται οι πτώσεις στην τάση του ρεύματος, το ηλεκτρικό καλώδιο πρέπει να είναι κατά ένα βαθμό χοντρύτερο.**
3. **Η δύνδεση του σύρματος γείωσης γίνεται τόσο με την εσωτερική όσο και με την εξωτερική μονάδα.**
4. **Ο πίνακας αυτός δείχνει παράδειγμα υπαίθριας ηλεκτρικής καλωδίωσης. Οι λεπτομέρειες πρέπει να βασίζονται στα τεχνικά πρότυπα που ισχύουν.**

Modeller			PKH-2.5FK(H)A	PKH-3FK(H)A	PKH-4FK(H)SA	PKH-3FK(H)A	PKH-4FK(H)SA
İç ünite güç kaynağı			~/N (1 Faz), 50 Hz, 220 - 240V				
Dış ünite		Faz	~/N (1 Faz)			3N ~ (3 ph)	
Güç kaynağı		Frekans ve Voltaj	50 Hz, 220 - 240V			50 Hz, 380/220 - 415/240V	
Giriş kapasitesi		İç ünite (A)	16/16 (16/16)	16/16 (16/16)	16/16 (16/16)	16/16 (16/16)	16/16 (32/25)
Ana şalter/sigorta		Dış ünite (A)	32/32	63/63	63/63	32/25	32/25
Kablo bağlantıları	İç ünite	Kablo No.	3	3	3	3	3
	Güç kaynağı	Çap mm^2	1,5 (1,5)	1,5 (1,5)	1,5 (1,5)	1,5 (1,5)	1,5 (2,5)
	Dış ünite	Kablo No.	3	3	3	5	5
	Güç kaynağı	Çap mm^2	4	10	10	2,5	2,5
	İç ünite/Dış ünite Bağlantı Kablosu No. × Çap mm (mm^2)		3 × 0,8 (0,5) veya kablo 3C × (0,3), (Polar)				
	Uzaktan kumanda ünitesi/İç ünite Bağlantı Kablosu No. × Çap mm		Kablo 2C × 0,69 * Bu kablo uzaktan kumanda ünitesinin aksesuvarıdır (Kablo uzunluğu: 10 m, Polarlanmamış)				
Kontrol devresi değeri			İç ünite-Dış ünite: DC 12V, Uzaktan kumanda ünitesi-İç ünite: DC 12V				

Notlar:

1. **Kabloları döşemeye ve bağlantıları yapmaya başlarken çevre koşullarını (çevre sıcaklığı, direkt güneş ışığı, yağmur suyu, vb.) dikkate alınız.**
2. **Kablo kalınlığı rakamları, metal kablo borusuyla döşeme için asgari değerlerdir. Elektrik kordonunun kalınlığı, voltaj düşmeleri dikkate alınarak 1 mertebe daha kalın olmalıdır.**
3. **Toprak kablosu hem iç üniteye hem de dış üniteye bağlanır.**
4. **Bu tabloda alan elektrik kablo düzeninin bir örneği görülmektedir. Detaylar, uygun teknik standartlara göre yapılmalıdır.**

This product is designed and intended for use in the residential, commercial and light-industrial environment.

The product at hand is based on the following EU regulations:

- Low Voltage Directive 73/23/EEC
- Electromagnetic Compatibility Directive 89/336/EEC
- Machinery Directive 98/37/EC

Please be sure to put the contact address/telephone number on this manual before handing it to the customer.

MITSUBISHI ELECTRIC CORPORATION
HEAD OFFICE MITSUBISHI DENKI BLDG MARUNOUCHI TOKYO 100-8310 TELEX J24532 CABLE MELCO TOKYO

BG79P061K01

Printed in Japan